ЗАКОНОДАТЕЛЬСТВО

ЗАКОН
БРЯНСКОЙ ОБЛАСТИ

О ВНЕСЕНИИ ИЗМЕНЕНИЙ В СТАТЬЮ 28 ЗАКОНА БРЯНСКОЙ ОБЛАСТИ «ОБ АДМИНИСТРАТИВНЫХ ПРАВОНАРУШЕНИЯХ НА ТЕРРИТОРИИ БРЯНСКОЙ ОБЛАСТИ»

ПРИНЯТ БРЯНСКОЙ ОБЛАСТНОЙ ДУМОЙ 29 ОКТЯБРЯ 2009 ГОДА

Статья 1. Внести в Закон Брянской области от 15 июня 2007 года № 88-З «Об административных правонарушениях на территории Брянской области» (в редакции законов Брянской области от 8 октября 2007 года № 138-З, от 11 февраля 2008 года № 7-З) изменения, изложив статью 28 в следующей редакции:

«Статья 28. Осуществление регулярных перевозок пассажиров и багажа автомобильным транспортом в межмуниципальном сообщении на территории Брянской области без заключения договора на транспортное обслуживание населения с организатором регулярных маршрутных перевозок общего пользования в Брянской области

Осуществление регулярных перевозок пассажиров и багажа автомобильным транспортом в межмуниципальном сообщении на территории Брянской области без заключения договора на транспортное обслуживание населения с организатором регулярных маршрутных перевозок общего пользования в Брянской области влечет за собой наложение административного штрафа:

на должностных лиц — от двадцати до пятидесяти тысяч рублей;

2 на юридических лиц — от ста тысяч до трехсот тысяч рублей.».

Статья 2. Вступление в силу настоящего Закона

Настоящий Закон вступает в силу через десять дней после его официального опубликования.

Губернатор Брянской области Н. В. ДЕНИН

г. Брянск
9 ноября 2009 года
№ 83-З

БРЯНСКАЯ ОБЛАСТНАЯ ДУМА
ПОСТАНОВЛЕНИЕ

от 29.10.2009 г. **№ 5-255**

г. Брянск

О Законе Брянской области «О внесении изменений в статью 28 Закона Брянской области «Об административных правонарушениях на территории Брянской области»

Рассмотрев проект закона Брянской области «О внесении изменений в статью 28 Закона Брянской области «Об административных правонарушениях на территории Брянской области», внесенный в порядке законодательной инициативы Губернатором Брянской области и принятый в первом чтении, учитывая заключение правового управления Брянской областной Думы и решение постоянного комитета Брянской областной Думы по законодательству и местному самоуправлению, Брянская областная Дума

ПОСТАНОВИЛА:

1. Принять Закон Брянской области «О внесении изменений в статью 28 Закона Брянской области «Об административных правонарушениях на территории Брянской области».

2. Направить настоящий Закон Губернатору Брянской области для подписания и опубликования.

И.о. председателя областной Думы М. А. ПОДОБЕДОВ

ЗАКОН
БРЯНСКОЙ ОБЛАСТИ

ОБ ОСОБО ЦЕННЫХ ПРОДУКТИВНЫХ СЕЛЬСКОХОЗЯЙСТВЕННЫХ УГОДЬЯХ НА ТЕРРИТОРИИ БРЯНСКОЙ ОБЛАСТИ

ПРИНЯТ БРЯНСКОЙ ОБЛАСТНОЙ ДУМОЙ 29 ОКТЯБРЯ 2009 ГОДА

Настоящим Законом в соответствии с Земельным кодексом Российской Федерации в целях учета и сохранения особо ценных земель сельскохозяйственного назначения устанавливается перечень земель, отнесенных к особо ценным продуктивным сельскохозяйственным угодьям на территории Брянской области и порядок включения таких земель в Реестр (перечень) особо ценных продуктивных сельскохозяйственных угодий на территории Брянской области.

Статья 1. Особо ценные продуктивные сельскохозяйственные угодья Брянской области

1. Установить, что к особо ценным продуктивным сельскохозяйственным угодьям на территории Брянской области в соответствии с федеральным законодательством относятся:

1) земли сельскохозяйственных угодий или земельные участки в составе таких земель из земель сельскохозяйственного назначения, кадастровая стоимость которых на 50 и более процентов превышает средний уровень кадастровой стоимости по муниципальному району (городскому округу);

2) сельскохозяйственные угодья опытно-производственных подразделений научно-исследовательских организаций и учебно-опытных подразделений образовательных учреждений высшего профессионального образования, средних технических и специальных учебных заведений аграрного профиля;

3) орошаемые и осушаемые земли с действующими оросительными и закрытыми осушительными системами.

2. Использование особо ценных продуктивных сельскохозяйственных угодий на территории Брянской области для других целей не допускается.

Перевод особо ценных продуктивных сельскохозяйственных угодий на территории Брянской области в иные категории не допускается, за исключением случаев, установленных Федеральным законом «О переводе земель или земельных участков из одной категории в другую».

3. Исполнительный орган государственной власти Брянской области специальной компетенции, уполномоченный в сфере сельского хозяйства, ведет Реестр (перечень) особо ценных продуктивных сельскохозяйственных угодий на территории Брянской области.

Порядок ведения Реестра (перечня) особо ценных продуктивных сельскохозяйственных угодий, его форма утверждаются нормативным правовым актом администрации Брянской области.

4. Информация о включении земельных участков в Реестр (перечень) особо ценных продуктивных сельскохозяйственных угодий Брянской области, а также о вносимых изменениях в Реестр (перечень) публикуются исполнительным органом государственной власти области специальной компетенции, уполномоченным в сфере сельского хозяйства.

5. Оборот особо ценных продуктивных сельскохозяйственных угодий области осуществляется в соответствии с федеральным законодательством и Законом Брянской области «Об обороте земель сельскохозяйственного назначения в Брянской области».

Статья 2. Настоящий Закон вступает в силу после его официального опубликования.

Статья 3. Порядок приведения правовых актов в соответствие с настоящим Законом

Нормативные правовые акты администрации Брянской области, принятые до вступления в силу настоящего Закона, должны быть приведены в соответствие с настоящим Законом в течение трех месяцев со дня вступления в силу настоящего Закона.

Губернатор Брянской области Н. В. ДЕНИН

г. Брянск
9 ноября 2009 года
№ 84-З

БРЯНСКАЯ ОБЛАСТНАЯ ДУМА
ПОСТАНОВЛЕНИЕ

от 29.10.2009 г. **№ 5-262**

г. Брянск

О Законе Брянской области «Об особо ценных продуктивных сельскохозяйственных угодьях на территории Брянской области»

Рассмотрев проект закона Брянской области «Об особо ценных продуктивных сельскохозяйственных угодьях на территории Брянской области», внесенный в порядке законодательной инициативы Губернатором Брянской области, доработанный рабочей группой, учитывая заключение правового управления Брянской областной Думы и решение постоянного комитета Брянской областной Думы по аграрной политике и природопользованию, Брянская областная Дума

ПОСТАНОВИЛА:

1. Принять Закон Брянской области «Об особо ценных продуктивных сельскохозяйственных угодьях на территории Брянской области».

2. Рекомендовать администрации Брянской области:

при разработке и утверждении порядка ведения Реестра (перечня) особо ценных продуктивных сельскохозяйственных угодий на территории Брянской области предусмотреть возможность согласования с Брянской областной Думой внесения изменений в Реестр (перечень) особо ценных продуктивных сельскохозяйственных угодий на территории Брянской области;

до завершения работ по формированию Реестра (перечня) особо ценных продуктивных сельскохозяйственных угодий на территории Брянской области не допустить перевод этих угодий в другие категории, за исключением случаев, установленных Федеральным законом «О переводе земель или земельных участков из одной категории в другую».

3. Направить настоящий Закон Губернатору Брянской области для подписания и опубликования.

И.о. председателя областной Думы М. А. ПОДОБЕДОВ

ЗАКОН
БРЯНСКОЙ ОБЛАСТИ

О ВНЕСЕНИИ ИЗМЕНЕНИЙ В СТАТЬЮ 10 ЗАКОНА БРЯНСКОЙ ОБЛАСТИ «О МУНИЦИПАЛЬНОЙ СЛУЖБЕ В БРЯНСКОЙ ОБЛАСТИ»

ПРИНЯТ БРЯНСКОЙ ОБЛАСТНОЙ ДУМОЙ 29 ОКТЯБРЯ 2009 ГОДА

Статья 1. Внести в статью 10 Закона Брянской области от 16 ноября 2007 года № 156-З «О муниципальной службе в Брянской области» (в редакции Закона Брянской области от 6 марта 2009 года № 13-З) следующие изменения:

1. Дополнить статью пунктом 3.1 следующего содержания:

«3.1. Муниципальному служащему, замещающему высшую должность муниципальной службы, в порядке и на условиях, установленных нормативным правовым актом представительного органа муниципального образования может быть предоставлена один раз за весь период муниципальной службы единовременная субсидия на приобретение жилой площади за счет средств местного бюджета.».

2. В пункте 4 цифры «1—3» заменить цифрами «1—3.1».

Статья 2. Настоящий Закон вступает в силу через 10 дней после его официального опубликования.

Губернатор Брянской области Н. В. ДЕНИН

г. Брянск
9 ноября 2009 года
№ 85-З

БРЯНСКАЯ ОБЛАСТНАЯ ДУМА
ПОСТАНОВЛЕНИЕ

от 29.10.2009 г. **№ 5-252**

г. Брянск

О Законе Брянской области «О внесении изменений в статью 10 Закона Брянской области «О муниципальной службе в Брянской области»

Рассмотрев проект закона Брянской области «О внесении изменений в статью 10 Закона Брянской области «О муниципальной службе в Брянской области», внесенный в порядке законодательной инициативы постоянным комитетом Брянской областной Думы по законодательству и местному самоуправлению, учитывая заключение правового управления Брянской областной Думы и решение постоянного комитета Брянской областной Думы по законодательству и местному самоуправлению, Брянская областная Дума

ПОСТАНОВИЛА:

1. Принять Закон Брянской области «О внесении изменений в статью 10 Закона Брянской области «О муниципальной службе в Брянской области».

2. Направить настоящий Закон Губернатору Брянской области для подписания и опубликования.

И.о. председателя областной Думы М. А. ПОДОБЕДОВ

ЗАКОН
БРЯНСКОЙ ОБЛАСТИ

О ВНЕСЕНИИ ИЗМЕНЕНИЙ В ЗАКОН БРЯНСКОЙ ОБЛАСТИ «О ПОРЯДКЕ ВЕДЕНИЯ РЕГИСТРА МУНИЦИПАЛЬНЫХ НОРМАТИВНЫХ ПРАВОВЫХ АКТОВ БРЯНСКОЙ ОБЛАСТИ»

ПРИНЯТ БРЯНСКОЙ ОБЛАСТНОЙ ДУМОЙ 29 ОКТЯБРЯ 2009 ГОДА

Статья 1. Внести в Закон Брянской области от 12 декабря 2008 года № 110-З «О порядке ведения регистра муниципальных нормативных правовых актов Брянской области» следующие изменения:

1) из пункта 2 статьи 4 исключить слова «(на машиночитаемых носителях)»;

2) в подпункте «в» пункта 3 статьи 5 слова «информация о мерах прокурорского реагирования, принятых» заменить словами «акты прокурорского реагирования, принятые»;

3) в подпункте «г» пункта 3 статьи 5 слова «о соответствии (несоответствии)» заменить словами «о несоответствии»;

4) в конце подпункта «е» пункта 3 статьи 5 точку заменить на точку с запятой и дополнить пункт 3 подпунктом «ж» следующего содержания:

«ж) акты органов государственной власти об отмене или приостановлении действия муниципальных нормативных правовых актов в части, регулирующей осуществление органами местного самоуправления отдельных государственных полномочий, переданных им на основании федерального закона или закона Брянской области.»;

5) часть первую статьи 6 изложить в редакции:

«В регистр муниципальных нормативных правовых актов Брянской области включаются все муниципальные нормативные правовые акты, принимаемые (издаваемые) органами местного самоуправления муниципальных образований, расположенных на территории Брянской области.»;

6) дополнить статью 6 после части первой частью следующего содержания:

«Включению в регистр подлежат также:

муниципальные нормативные правовые акты, изменяющие (дополняющие) муниципальный нормативный правовой акт в целом (новая редакция) или его часть;

муниципальные нормативные правовые акты, содержащие положения об отмене, признании утратившим силу, продлении срока действия, приостановлении действия муниципального нормативного правового акта, признании его недействующим;

муниципальные нормативные правовые акты, устанавливающие порядок, сроки ввода в действие (вступления в силу) основного муниципального нормативного правового акта в целом или его частей, а также содержащие иную информацию о состоянии или изменении реквизитов муниципального нормативного правового акта.»;

7) пункт 2 статьи 7 дополнить частью следующего содержания: «Дополнительные сведения, указанные в пунктах «а», «б», «в», «д», «е», «ж» пункта 3 статьи 5 настоящего Закона, направляются в администрацию Брянской области в течение 30 дней со дня их поступления в органы местного самоуправления.»;

8) дополнить статью 8 частью следующего содержания: «Юридическая экспертиза муниципальных нормативных правовых актов проводится в срок до 30 дней со дня поступления муниципального нормативного правового акта в администрацию Брянской области. При необходимости этот срок может быть продлен органом, уполномоченным администрацией Брянской области на проведение указанной юридической экспертизы, но не более чем на 30 дней.».

Статья 2. Настоящий Закон вступает в силу после его официального опубликования.

Губернатор Брянской области Н. В. ДЕНИН

г. Брянск
9 ноября 2009 года
№ 86-З

БРЯНСКАЯ ОБЛАСТНАЯ ДУМА
ПОСТАНОВЛЕНИЕ

от 29.10.2009 г. **№ 5-254**

г. Брянск

О Законе Брянской области «О внесении изменений в Закон Брянской области «О порядке ведения регистра муниципальных нормативных правовых актов Брянской области»

Рассмотрев проект закона Брянской области «О внесении изменений в Закон Брянской области «О порядке ведения регистра муниципальных нормативных правовых актов Брянской области», внесенный в порядке законодательной инициативы Губернатором Брянской области, принятый в первом чтении и доработанный в постоянном комитете Брянской областной Думы по законодательству и местному самоуправлению, учитывая заключение правового управления Брянской областной Думы и решение постоянного комитета Брянской областной Думы по законодательству и местному самоуправлению, Брянская областная Дума

ПОСТАНОВИЛА:

1. Принять Закон Брянской области «О внесении изменений в Закон Брянской области «О порядке ведения регистра муниципальных нормативных правовых актов Брянской области».

2. Направить настоящий Закон Губернатору Брянской области для подписания и опубликования.

И.о. председателя областной Думы М. А. ПОДОБЕДОВ

ЗАКОН
БРЯНСКОЙ ОБЛАСТИ

О ВНЕСЕНИИ ИЗМЕНЕНИЙ В ЗАКОН БРЯНСКОЙ ОБЛАСТИ «О БЮДЖЕТЕ БРЯНСКОГО ТЕРРИТОРИАЛЬНОГО ФОНДА ОБЯЗАТЕЛЬНОГО МЕДИЦИНСКОГО СТРАХОВАНИЯ НА 2009 ГОД»

ПРИНЯТ БРЯНСКОЙ ОБЛАСТНОЙ ДУМОЙ 29 ОКТЯБРЯ 2009 ГОДА

Статья 1. Внести в Закон Брянской области от 1 декабря 2008 года № 105-З «О бюджете Брянского территориального фонда обязательного медицинского страхования на 2009 год» (в редакции Закона Брянской области от 2 июля 2009 года № 51-З) следующие изменения:

1. В части первой статьи 1:

в пункте 1 цифры «3 283 624,7» заменить цифрами «3 419 474,9», цифры «929 488,4» заменить цифрами «1 051 483,6», цифры «1 518 792,8» заменить цифрами «1 508 379,7»;

в пункте 2 цифры «3 312 206,6» заменить цифрами «3 448 056,8».

2. Приложения 2, 3, 5, 6 изложить в редакции согласно приложению к настоящему Закону.

Статья 2. Настоящий Закон вступает в силу со дня его подписания.

Губернатор Брянской области Н. В. ДЕНИН

г. Брянск
9 ноября 2009 года
№ 87-З

ПРИЛОЖЕНИЕ
к Закону Брянской области
«О внесении изменений
в Закон Брянской области
«О бюджете Брянского
территориального фонда
обязательного медицинского
страхования на 2009 год»

Приложение 2
к Закону Брянской области
«О бюджете Брянского
территориального фонда
обязательного медицинского
страхования на 2009 год»

Прогнозируемые доходы бюджета Брянского территориального фонда обязательного медицинского страхования на 2009 год

(тыс. рублей)

Код бюджетной классификации Российской Федерации	Наименование доходов	Сумма
1	2	3
000 1 00 00000 00 0000 000	**НАЛОГОВЫЕ И НЕНАЛОГОВЫЕ ДОХОДЫ**	**859611,6**
000 1 02 00000 00 0000 000	**НАЛОГИ И ВЗНОСЫ НА СОЦИАЛЬНЫЕ НУЖДЫ**	**750 152,9**
182 1 02 01000 00 0000 110	***Единый социальный налог***	***749 475,8***
182 1 02 01040 09 0000 110	Единый социальный налог, зачисляемый в территориальные фонды обязательного медицинского страхования	749 475,8
000 1 02 02000 00 0000 000	***Страховые взносы***	***677,1***
395 1 02 02070 09 0000 160	Недоимка и пени по страховым взносам на обязательное медицинское страхование неработающего населения	677,1
182 1 05 00000 00 0000 000	**НАЛОГИ НА СОВОКУПНЫЙ ДОХОД**	**54 879,2**
182 1 05 01000 00 0000 110	***Налог, взимаемый в связи с применением упрощенной системы налогообложения***	***31 838,8***
182 1 05 01010 01 0000 110	Налог, взимаемый с налогоплательщиков, выбравших в качестве объекта налогообложения доходы	18 172,4
182 1 05 01020 01 0000 110	Налог, взимаемый с налогоплательщиков, выбравших в качестве объекта налогообложения доходы, уменьшенные на величину расходов	7 307,4
182 1 05 01030 01 0000 110	Минимальный налог, зачисляемый в бюджеты государственных внебюджетных фондов	6 359,0
182 1 05 02000 02 0000 110	***Единый налог на вмененный доход для отдельных видов деятельности***	***22 733,9***
182 1 05 03000 01 0000 110	***Единый сельскохозяйственный налог***	***306,5***
000 1 09 00000 00 0000 000	**ЗАДОЛЖЕННОСТЬ И ПЕРЕРАСЧЕТЫ ПО ОТМЕНЕННЫМ НАЛОГАМ, СБОРАМ И ИНЫМ ОБЯЗАТЕЛЬНЫМ ПЛАТЕЖАМ**	**376,1**
000 1 09 08000 00 0000 140	**Недоимка, пени и штрафы по страховым взносам**	**376,1**
182 1 09 08050 09 0000 140	Недоимка, пени и штрафы по взносам в территориальные фонды обязательного медицинского страхования	376,1
000 1 16 00000 00 0000 000	**ШТРАФЫ, САНКЦИИ, ВОЗМЕЩЕНИЕ УЩЕРБА**	**637,3**
000 1 16 21000 00 0000 140	**Денежные взыскания (штрафы) и иные суммы, взыскиваемые с лиц, виновных в совершении преступлений, и в возмещение ущерба имуществу**	**188,7**
395 1 16 21090 09 0000 140	Денежные взыскания (штрафы) и иные суммы, взыскиваемые с лиц, виновных в совершении преступлений, и в возмещение ущерба имуществу, зачисляемые в бюджеты территориальных фондов обязательного медицинского страхования	188,7
000 1 16 32000 00 0000 140	**Возмещение сумм, израсходованных незаконно или не по целевому назначению, а также доходов, полученных от их использования**	**448,6**
395 1 16 32070 09 0000 140	Возмещение сумм, израсходованных незаконно или не по целевому назначению, а также доходов, полученных от их использования (в части территориальных фондов обязательного медицинского страхования)	448,6
000 1 17 00000 00 0000 000	**ПРОЧИЕ НЕНАЛОГОВЫЕ ДОХОДЫ**	**71 729,7**
000 1 17 06000 00 0000 180	Прочие неналоговые поступления в бюджеты государственных внебюджетных фондов	71 729,7
395 1 17 06040 09 0000 180	Прочие неналоговые поступления в территориальные фонды обязательного медицинского страхования	71 729,7
000 1 19 00000 00 0000 000	**ВОЗВРАТ ОСТАТКОВ СУБСИДИЙ, СУБВЕНЦИЙ И ИНЫХ МЕЖБЮДЖЕТНЫХ ТРАНСФЕРТОВ, ИМЕЮЩИХ ЦЕЛЕВОЕ НАЗНАЧЕНИЕ, ПРОШЛЫХ ЛЕТ**	**-18 163,6**

1	2	3
000 119 06000 00 0000 151	**Возврат остатков субсидий, субвенций и иных межбюджетных трансфертов, имеющих целевое назначение, прошлых лет, из бюджетов государственных внебюджетных фондов**	**-18 163,6**
395 1 19 06080 09 0000 151	Возврат остатков субсидий, субвенций и иных межбюджетных трансфертов, имеющих целевое назначение, прошлых лет, в бюджет Федерального фонда обязательного медицинского страхования из бюджетов территориальных фондов обязательного медицинского страхования	-18 163,6
000 2 00 00000 00 0000 000	**БЕЗВОЗМЕЗДНЫЕ ПОСТУПЛЕНИЯ**	**2 559 863,3**
000 2 02 00000 00 0000 000	**Безвозмездные поступления от других бюджетов бюджетной системы Российской Федерации**	**2 559 863,3**
000 2 02 05000 00 0000 151	**Межбюджетные трансферты, передаваемые бюджетам государственных внебюджетных фондов**	**2 559 863,3**
395 2 02 05200 00 0000 151	Средства бюджетов субъектов Российской Федерации, передаваемые бюджетам государственных внебюджетных фондов и бюджетам территориальных государственных внебюджетных фондов	151 280,7
395 2 02 05201 09 0000 151	Средства бюджетов субъектов Российской Федерации, передаваемые бюджетам территориальных фондов обязательного медицинского страхования на финансовое обеспечение оказания дополнительной медицинской помощи, оказываемой врачами-терапевтами участковыми, врачами-педиатрами участковыми, врачами общей практики (семейными врачами), медицинскими сестрами участковыми врачей-терапевтов участковых, врачей-педиатров участковых, медицинскими сестрами врачей общей практики (семейных врачей)	151 280,7
395 2 02 05700 09 0000 151	Средства бюджетов субъектов Российской Федерации, передаваемые бюджетам территориальных фондов обязательного медицинского страхования на обязательное медицинское страхование неработающего населения	1 357 099,0
395 2 02 05800 09 0000 151	**Средства федерального фонда обязательного медицинского страхования, передаваемые бюджетам территориальных фондов обязательного медицинского страхования**	**1 051 483,6**
395 2 02 05802 09 0000 151	Дотации бюджетам территориальных фондов обязательного медицинского страхования на выполнение территориальной программы обязательного медицинского страхования в рамках базовой программы обязательного медицинского страхования	890 885,0
395 2 02 05803 09 0000 151	Субсидии бюджетам территориальных фондов обязательного медицинского страхования на обязательное медицинское страхование неработающего населения (детей)	30 648,9
395 2 02 05805 09 0000 151	Субсидии бюджетам территориальных фондов обязательного медицинского страхования на проведение диспансеризации пребывающих в стационарных учреждениях детей-сирот и детей, находящихся в трудной жизненной ситуации	1 593,7
395 2 02 05809 09 0000 151	Субсидии бюджетам территориальных фондов обязательного медицинского страхования на проведение дополнительной диспансеризации работающих граждан	22 456,0
395 2 02 05810 09 0000 151	Средства федерального фонда обязательного медицинского страхования, передаваемые бюджетам территориальных фондов обязательного медицинского страхования на реализацию территориальных программ государственных гарантий оказания гражданам Российской Федерации бесплатной медицинской помощи	105 900,0
	Всего доходов	**3 419 474,9**

ПРИЛОЖЕНИЕ 3
к Закону Брянской области
«О бюджете Брянского
территориального фонда
обязательного медицинского
страхования на 2009 год»

Перечень главных администраторов доходов бюджета Брянского территориального фонда обязательного медицинского страхования на 2009 год

Коды бюджетной классификации Российской Федерации		Наименование главного администратора доходов
главного администратора доходов	доходов бюджета Брянского территориального фонда обязательного медицинского страхования	
1	2	3
182		**Федеральная налоговая служба**
182	1 02 01040 09 0000 110	Единый социальный налог, зачисляемый в территориальные фонды обязательного медицинского страхования
182	1 05 00000 00 0000 000	Налоги на совокупный доход
182	1 05 01000 00 0000 110	Налог, взимаемый в связи с применением упрощенной системы налогообложения
182	1 05 01010 01 0000 110	Налог, взимаемый с налогоплательщиков, выбравших в качестве объекта налогообложения доходы
182	1 05 01020 01 0000 110	Налог, взимаемый с налогоплательщиков, выбравших в качестве объекта налогообложения доходы, уменьшенные на величину расходов
182	1 05 01030 01 0000 110	Минимальный налог, зачисляемый в бюджеты государственных внебюджетных фондов
182	1 05 02000 02 0000 110	Единый налог на вмененный доход для отдельных видов деятельности
182	1 05 03000 01 0000 110	Единый сельскохозяйственный налог
182	1 09 08050 09 0000 140	Недоимка, пени и штрафы по взносам в территориальные фонды обязательного медицинского страхования
395		**Территориальные фонды обязательного медицинского страхования**
395	1 02 02070 09 0000 160	Недоимка и пени по страховым взносам на обязательное медицинское страхование неработающего населения
395	1 16 21090 09 0000 140	Денежные взыскания (штрафы) и иные суммы, взыскиваемые с лиц, виновных в совершении преступлений, и в возмещение ущерба имуществу, зачисляемые в бюджеты территориальных фондов обязательного медицинского страхования
395	1 17 06040 09 0000 180	Прочие неналоговые поступления в территориальные фонды обязательного медицинского страхования
395	1 19 06080 09 0000 151	Возврат остатков субсидий, субвенций и иных межбюджетных трансфертов, имеющих целевое назначение, прошлых лет, в бюджет Федерального фонда обязательного медицинского страхования из бюджетов территориальных фондов обязательного медицинского страхования
395	2 02 05201 09 0000 151	Средства бюджетов субъектов Российской Федерации, передаваемые бюджетам территориальных фондов обязательного медицинского страхования на финансовое обеспечение оказания дополнительной медицинской помощи, оказываемой врачами-терапевтами участковыми, врачами-педиатрами участковыми, врачами общей практики (семейными врачами), медицинскими сестрами участковыми врачей-терапевтов участковых, врачей-педиатров участковых, медицинскими сестрами врачей общей практики (семейных врачей)
395	2 02 05700 09 0000 151	Средства бюджетов субъектов Российской Федерации, передаваемые бюджетам территориальных фондов обязательного медицинского страхования на обязательное медицинское страхование неработающего населения
395	2 02 05802 09 0000 151	Дотации бюджетам территориальных фондов обязательного медицинского страхования на выполнение территориальной программы обязательного медицинского страхования в рамках базовой программы обязательного медицинского страхования
395	2 02 05803 09 0000 151	Субсидии бюджетам территориальных фондов обязательного медицинского страхования на обязательное медицинское страхование неработающего населения (детей)
395	2 02 05805 09 0000 151	Субсидии бюджетам территориальных фондов обязательного медицинского страхования на проведение диспансеризации пребывающих в стационарных учреждениях детей-сирот и детей, находящихся в трудной жизненной ситуации
395	2 02 05809 09 0000 151	Субсидии бюджетам территориальных фондов обязательного медицинского страхования на проведение дополнительной диспансеризации работающих граждан
395	2 02 05810 09 0000 151	Средства федерального фонда обязательного медицинского страхования, передаваемые бюджетам территориальных фондов обязательного медицинского страхования на реализацию территориальных программ государственных гарантий оказания гражданам Российской Федерации бесплатной медицинской помощи

ПРИЛОЖЕНИЕ 5
к Закону Брянской области
«О бюджете Брянского
территориального фонда
обязательного медицинского
страхования на 2009 год»

Распределение бюджетных ассигнований по разделам, подразделам, целевым статьям и видам расходов классификации расходов бюджета Брянского территориального фонда обязательного медицинского страхования на 2009 год

(тыс. рублей)

Наименование расходов	Мин	Рз	ПР	ЦСР	ВР	Сумма
ОБЩЕГОСУДАРСТВЕННЫЕ ВОПРОСЫ	**395**	**01**	**00**			**41 548,2**
ДРУГИЕ ОБЩЕГОСУДАРСТВЕННЫЕ ВОПРОСЫ	**395**	**01**	**14**			**41 548,2**
Руководство и управление в сфере установленных функций	395	01	14	001 00 00		41 548,2
Аппараты управления государственных внебюджетных фондов	*395*	*01*	*14*	*001 55 00*		*41 548,2*
Органы управления государственных внебюджетных фондов	395	01	14	001 55 00	270	41 548,2
ЗДРАВООХРАНЕНИЕ, ФИЗИЧЕСКАЯ КУЛЬТУРА И СПОРТ	**395**	**09**	**00**			**3 406 508,6**
Амбулаторная помощь	**395**	**09**	**02**			**175 571,1**
Социальная помощь	**395**	**09**	**02**	**505 00 00**		**24 290,4**
Проведение диспансеризации пребывающих в стационарных учреждениях детей-сирот и детей, находящихся в трудной жизненной ситуации	***395***	***09***	***02***	***505 21 00***		***1 810,0***
Социальные выплаты	395	09	02	505 21 00	005	1 810,0
Проведение дополнительной диспансеризации работающих граждан	***395***	***09***	***02***	***505 24 00***		***22 480,4***
Социальные выплаты	395	09	02	505 24 00	005	22 480,4
Финансовое обеспечение оказания дополнительной медицинской помощи, оказываемой врачами-терапевтами участковыми, врачами-педиатрами участковыми, врачами общей практики (семейными врачами), медицинскими сестрами участковыми врачей-терапевтов участковых, врачей-педиатров участковых, медицинскими сестрами врачей общей практики (семейных врачей)	***395***	***09***	***02***	***520 21 00***		***151 280,7***
Социальные выплаты	395	09	02	520 21 00	005	151 280,7
Другие вопросы в области здравоохранения, физической культуры и спорта	***395***	***09***	***10***			***3 230 937,5***
Социальная помощь	395	09	10	505 00 00		3 230 937,5
Закон Российской Федерации от 28 июня 1991 года № 1499-1 «О медицинском страховании граждан в Российской Федерации»	***395***	***09***	***10***	***505 17 00***		***3 230 937,5***
Обязательное медицинское страхование неработающего населения (детей)	*395*	*09*	*10*	*505 17 01*		*30 648,9*
Социальные выплаты	395	09	10	505 17 01	005	30 648,9
Выполнение территориальной программы обязательного медицинского страхования в рамках базовой программы обязательного медицинского страхования	*395*	*09*	*10*	*505 17 02*		*3 200 288,6*
Социальные выплаты	395	09	10	505 17 02	005	3 200 288,6
ВСЕГО РАСХОДОВ						**3 448 056,8**

ПРИЛОЖЕНИЕ 6
к Закону Брянской области
«О бюджете Брянского
территориального фонда
обязательного медицинского
страхования на 2009 год»

Бюджетные ассигнования, получаемые из бюджета Федерального фонда обязательного медицинского страхования и из областного бюджета в 2009 году

(тыс. рублей)

Наименование межбюджетных трансфертов	Сумма
1	2
Межбюджетные трансферты, всего	2 559 863,3
в том числе:	
межбюджетные трансферты, получаемые из бюджета Федерального фонда обязательного медицинского страхования	1 051 483,6

1	2
из них:	
дотации бюджетам территориальных фондов обязательного медицинского страхования на выполнение территориальной программы обязательного медицинского страхования в рамках базовой программы обязательного медицинского страхования	890 885,0
субсидии бюджетам территориальных фондов обязательного медицинского страхования на обязательное медицинское страхование неработающего населения (детей)	30 648,9
субсидии бюджетам территориальных фондов обязательного медицинского страхования на проведение диспансеризации пребывающих в стационарных учреждениях детей-сирот и детей, находящихся в трудной жизненной ситуации	1 593,7
субсидии бюджетам территориальных фондов обязательного медицинского страхования на проведение дополнительной диспансеризации работающих граждан	22 456,0
средства федерального фонда обязательного медицинского страхования, передаваемые бюджетам территориальных фондов обязательного медицинского страхования на реализацию территориальных программ государственных гарантий оказания гражданам Российской Федерации бесплатной медицинской помощи	105 900,0
Межбюджетные трансферты, получаемые из областного бюджета	1 508 379,7
из них:	
средства бюджетов субъектов Российской Федерации, передаваемые бюджетам территориальных фондов обязательного медицинского страхования на финансовое обеспечение оказания дополнительной медицинской помощи, оказываемой врачами-терапевтами участковыми, врачами-педиатрами участковыми, врачами общей практики (семейными врачами), медицинскими сестрами участковыми врачей-терапевтов участковых, врачей-педиатров участковых, медицинскими сестрами врачей общей практики (семейных врачей)	151 280,7
средства бюджетов субъектов Российской Федерации, передаваемые бюджетам территориальных фондов обязательного медицинского страхования на обязательное медицинское страхование неработающего населения	1 357 099,0

БРЯНСКАЯ ОБЛАСТНАЯ ДУМА
ПОСТАНОВЛЕНИЕ

от 29.10.2009 г. **№ 5-267**

г. Брянск

О Законе Брянской области «О внесении изменений в Закон Брянской области «О бюджете Брянского территориального фонда обязательного медицинского страхования на 2009 год»

Рассмотрев проект закона Брянской области «О внесении изменений в Закон Брянской области «О бюджете Брянского территориального фонда обязательного медицинского страхования на 2009 год», внесенный в порядке законодательной инициативы Губернатором Брянской области, учитывая заключения Контрольно-счетной палаты Брянской области, правового управления Брянской областной Думы и решение постоянного комитета по вопросам социальной политики и здравоохранения, Брянская областная Дума

ПОСТАНОВИЛА:

1. Принять Закон Брянской области «О внесении изменений в Закон Брянской области «О бюджете Брянского территориального фонда обязательного медицинского страхования на 2009 год».

2. Направить настоящий Закон Губернатору Брянской области для подписания и опубликования.

И.о. председателя областной Думы М. А. ПОДОБЕДОВ

ЗАКОН
БРЯНСКОЙ ОБЛАСТИ

О ВНЕСЕНИИ ИЗМЕНЕНИЙ В ЗАКОН БРЯНСКОЙ ОБЛАСТИ «О ПОРЯДКЕ НАЗНАЧЕНИЯ ПРЕДСТАВИТЕЛЕЙ ОБЩЕСТВЕННОСТИ В КВАЛИФИКАЦИОННУЮ КОЛЛЕГИЮ СУДЕЙ БРЯНСКОЙ ОБЛАСТИ»

ПРИНЯТ БРЯНСКОЙ ОБЛАСТНОЙ ДУМОЙ 29 ОКТЯБРЯ 2009 ГОДА

Статья 1. Внести в Закон Брянской области от 5 августа 2002 года № 53-З «О порядке назначения представителей общественности в квалификационную коллегию судей Брянской области» (в редакции Закона Брянской области от 6 марта 2009 года № 16-З) следующие изменения:

1. Дополнить статью 1 пунктом 3 следующего содержания:

«3. Предложения по кандидатурам для назначения в качестве представителей общественности в квалификационную коллегию судей Брянской области направляются в Думу в течение 30 дней до истечения срока полномочий соответствующего состава квалификационной коллегии судей Брянской области.».

2. В статье 2:

а) в пункте 2 слова «заявление кандидата с просьбой о его назначении» заменить словами «письменное заявление кандидата, выражающее его согласие осуществлять полномочия члена квалификационной коллегии судей Брянской области в случае его назначения»;

б) пункт 3 изложить в редакции:

«3. Представление с приложением заявления кандидата, выражающего его согласие осуществлять полномочия члена квалификационной коллегии судей Брянской области в случае его назначения, характеристики и копий перечисленных в пункте 2 настоящей статьи документов (далее — представление) направляется в Думу в срок, указанный в пункте 3 статьи 1 настоящего Закона.».

3. В статье 3:

а) в пункте 1 слова «местного самоуправления» заменить словами «муниципальных образований»;

б) в пункте 2 слова «не позднее чем за три месяца до истечения срока полномочий представителей общественности действующей квалификационной коллегии судей Брянской области» заменить словами «в срок, указанный в пункте 3 статьи 1 настоящего Закона».

4. В статье 5:

а) дополнить пункт 1 частью следующего содержания:

«Дума принимает решение о назначении представителей общественности в квалификационную коллегию судей Брянской области в течение двух месяцев со дня истечения установленного срока для внесения предложений по кандидатурам для назначения в качестве данных представителей.»;

б) дополнить пункт 4 частью следующего содержания: «Полномочия представителей общественности в квалификационной коллегии судей Брянской области по истечении двухлетнего срока, на который они были назначены, сохраняются до проведения очередной конференции судей Брянской области.».

Статья 2. Настоящий Закон вступает в силу через 10 дней после его официального опубликования.

Губернатор Брянской области Н. В. ДЕНИН

г. Брянск
9 ноября 2009 года
№ 88-З

БРЯНСКАЯ ОБЛАСТНАЯ ДУМА
ПОСТАНОВЛЕНИЕ

от 29.10.2009 г. **№ 5-251**

г. Брянск

О Законе Брянской области «О внесении изменений в Закон Брянской области «О порядке назначения представителей общественности в квалификационную коллегию судей Брянской области»

Рассмотрев проект закона Брянской области «О внесении изменений в Закон Брянской области «О порядке назначения представителей общественности в квалификационную коллегию судей Брянской области», внесенный в порядке законодательной инициативы постоянным комитетом Брянской областной Думы по законодательству и местному самоуправлению, учитывая заключение правового управления Брянской областной Думы, Брянская областная Дума

ПОСТАНОВИЛА:

1. Принять Закон Брянской области «О внесении изменений в Закон Брянской области «О порядке назначения представителей общественности в квалификационную коллегию судей Брянской области».

2. Направить настоящий Закон Губернатору Брянской области для подписания и опубликования.

И.о. председателя областной Думы М. А. ПОДОБЕДОВ

ЗАКОН
БРЯНСКОЙ ОБЛАСТИ

О ВНЕСЕНИИ ИЗМЕНЕНИЙ В ЗАКОН БРЯНСКОЙ ОБЛАСТИ «О ПРЕДЕЛЬНЫХ МАКСИМАЛЬНЫХ ЦЕНАХ РАБОТ ПО ПРОВЕДЕНИЮ ТЕРРИТОРИАЛЬНОГО ЗЕМЛЕУСТРОЙСТВА В ОТНОШЕНИИ ЗЕМЕЛЬНЫХ УЧАСТКОВ, ПРЕДНАЗНАЧЕННЫХ ДЛЯ ВЕДЕНИЯ ЛИЧНОГО ПОДСОБНОГО, ДАЧНОГО ХОЗЯЙСТВА, ОГОРОДНИЧЕСТВА, САДОВОДСТВА, ИНДИВИДУАЛЬНОГО ГАРАЖНОГО ИЛИ ИНДИВИДУАЛЬНОГО ЖИЛИЩНОГО СТРОИТЕЛЬСТВА»

ПРИНЯТ БРЯНСКОЙ ОБЛАСТНОЙ ДУМОЙ 29 ОКТЯБРЯ 2009 ГОДА

Статья 1. Внести в Закон Брянской области от 10 апреля 2008 года № 28-З «О предельных максимальных ценах работ по проведению территориального землеустройства в отношении земельных участков, предназначенных для ведения личного подсобного, дачного хозяйства, огородничества, садоводства, индивидуального гаражного или индивидуального жилищного строительства» следующие изменения:

1. В названии Закона и его тексте после слов «работ по проведению территориального землеустройства» добавить слова «(кадастровых работ)».

2. В статье 2 слова «1 января 2010» заменить словами «1 марта 2015».

Статья 2. Настоящий Закон вступает в силу через десять дней после его официального опубликования.

Губернатор Брянской области Н. В. ДЕНИН

г. Брянск
9 ноября 2009 года
№ 89-З

БРЯНСКАЯ ОБЛАСТНАЯ ДУМА
ПОСТАНОВЛЕНИЕ

от 29.10.2009 г. **№ 5-263**

г. Брянск

О Законе Брянской области «О внесении изменений в Закон Брянской области «О предельных максимальных ценах работ по проведению территориального землеустройства в отношении земельных участков, предназначенных для ведения личного подсобного, дачного хозяйства, огородничества, садоводства, индивидуального гаражного или индивидуального жилищного строительства»

Рассмотрев проект закона Брянской области, внесенный в порядке законодательной инициативы Управлением Министерства юстиции Российской Федерации по Брянской области, учитывая заключение правового управления Брянской областной Думы и решение постоянного
комитета Брянской областной Думы по аграрной политике
и природопользованию, Брянская областная Дума
ПОСТАНОВИЛА:

1. Принять Закон Брянской области «О внесении изменений в Закон Брянской области «О предельных максимальных ценах работ по проведению территориального землеустройства в отношении земельных участков, предназначенных для ведения личного подсобного, дачного хозяйства, огородничества, садоводства, индивидуального гаражного или индивидуального жилищного строительства».

2. Направить настоящий Закон Губернатору Брянской области для подписания и опубликования.

И.о. председателя областной Думы М. А. ПОДОБЕДОВ

ЗАКОН
БРЯНСКОЙ ОБЛАСТИ

ОБ УСТАНОВЛЕНИИ В 2010 ГОДУ ДИФФЕРЕНЦИРОВАННЫХ НАЛОГОВЫХ СТАВОК ПО НАЛОГУ, ВЗИМАЕМОМУ В СВЯЗИ С ПРИМЕНЕНИЕМ УПРОЩЕННОЙ СИСТЕМЫ НАЛОГООБЛОЖЕНИЯ, ДЛЯ ОТДЕЛЬНЫХ КАТЕГОРИЙ НАЛОГОПЛАТЕЛЬЩИКОВ, ВЫБРАВШИХ В КАЧЕСТВЕ ОБЪЕКТА НАЛОГООБЛОЖЕНИЯ ДОХОДЫ, УМЕНЬШЕННЫЕ НА ВЕЛИЧИНУ РАСХОДОВ

ПРИНЯТ БРЯНСКОЙ ОБЛАСТНОЙ ДУМОЙ 29 ОКТЯБРЯ 2009 ГОДА

Статья 1. Установить в 2010 году ставку по налогу, взимаемому в связи с применением упрощенной системы налогообложения, для отдельных категорий налогоплательщиков, выбравших в качестве объекта налогообложения доходы, уменьшенные на величину расходов, в размере 5 процентов в отношении налогоплательщиков, осуществляющих виды деятельности, относящиеся к классам 01 — 05, 14 — 45 видов экономической деятельности Общероссийского классификатора видов экономической деятельности, принятого приказом Федерального агентства по техническому регулированию и метрологии от 22.11.2007 № 329-ст, при условии, если доходы от осуществления указанных видов деятельности за отчетный (налоговый) период составляют не менее 70 процентов.

Статья 2. Настоящий Закон вступает в силу с 1 января 2010 года.

Губернатор Брянской области Н. В. ДЕНИН

г. Брянск
9 ноября 2009 года
№ 90-З

БРЯНСКАЯ ОБЛАСТНАЯ ДУМА
ПОСТАНОВЛЕНИЕ

от 29.10.2009 г. **№ 5-261**

г. Брянск

О Законе Брянской области «Об установлении в 2010 году дифференцированных налоговых ставок по налогу, взимаемому в связи с применением упрощенной системы налогообложения, для отдельных категорий налогоплательщиков, выбравших в качестве объекта налогообложения доходы, уменьшенные на величину расходов»

Рассмотрев законодательную инициативу постоянного комитета по бюджету, налогам и экономической политике по внесению в Брянскую областную Думу проекта закона Брянской области «Об установлении в 2010 году дифференцированных налоговых ставок по налогу, взимаемому в связи с применением упрощенной системы налогообложения, для отдельных категорий налогоплательщиков, выбравших в качестве объекта налогообложения доходы, уменьшенные на величину расходов» по обращению депутата Брянской областной Думы И. И. Алехина по вопросу пролонгации действия закона Брянской области «Об установлении в 2009 году дифференцированных налоговых ставок по налогу, взимаемому в связи с применением упрощенной системы налогообложения, для отдельных категорий налогоплательщиков, выбравших в качестве объекта налогообложения доходы, уменьшенные на величину расходов» на 2010 год, учитывая заключения Губернатора Брянской области, Контрольно-счетной палаты Брянской области и правового управления Брянской областной Думы, Брянская областная Дума ПОСТАНОВИЛА:

1. Принять Закон Брянской области «Об установлении в 2010 году дифференцированных налоговых ставок по налогу, взимаемому в связи с применением упрощенной системы налогообложения, для отдельных категорий налогоплательщиков, выбравших в качестве объекта налогообложения доходы, уменьшенные на величину расходов».
2. Направить настоящий Закон Губернатору Брянской области для подписания и опубликования.

И.о. председателя областной Думы М. А. ПОДОБЕДОВ

ЗАКОН
БРЯНСКОЙ ОБЛАСТИ

О ВНЕСЕНИИ ИЗМЕНЕНИЙ В ЗАКОН БРЯНСКОЙ ОБЛАСТИ «О ТРАНСПОРТНОМ НАЛОГЕ»

ПРИНЯТ БРЯНСКОЙ ОБЛАСТНОЙ ДУМОЙ 29 ОКТЯБРЯ 2009 ГОДА

Статья 1. Внести в Закон Брянской области от 9 ноября 2002 года № 82-З «О транспортном налоге» (в редакции законов Брянской области от 30 мая 2003 года № 33-З, от 8 августа 2003 года № 48-З, от 10 октября 2003 года № 67-З, от

12 ноября 2004 года № 69-З, от 26 ноября 2004 года № 74-З, от 10 октября 2006 года № 78-З, от 5 июня 2008 года № 42-З) следующие изменения:

1. Статью 2 изложить в редакции:

«Статья 2. Установить налоговые ставки по транспортному налогу в зависимости от мощности двигателя, тяги реактивного двигателя или валовой вместимости транспортного средства в расчете на одну лошадиную силу мощности двигателя транспортного средства, один килограмм силы тяги реактивного двигателя, одну регистровую тонну транспортного средства или единицу транспортного средства в следующих размерах:

Наименование объекта налогообложения	Налоговая ставка (в рублях)
Автомобили легковые с мощностью двигателя (с каждой лошадиной силы): до 100 л.с. (до 73,55 кВт) включительно	7
свыше 100 л.с. до 150 л.с. (свыше 73,55 кВт до 110,33 кВт) включительно	18
свыше 150 л.с. до 200 л.с. (свыше 110,33 кВт до 147,1 кВт) включительно	40
свыше 200 л.с. до 250 л.с. (свыше 147,1 кВт до 183,9 кВт) включительно	75
свыше 250 л.с. (свыше 183,9 кВт)	100
Мотоциклы и мотороллеры с мощностью двигателя (с каждой лошадиной силы): до 20 л.с. (до 14,7 кВт) включительно	4
свыше 20 л.с. до 35 л.с. (свыше 14,7 кВт до 25,74 кВт) включительно	6
свыше 35 л.с. до 40 л.с. (свыше 25,74 кВт до 29,42 кВт) включительно	8
свыше 40 л.с. (свыше 29,42 кВт)	50
Автобусы с мощностью двигателя (с каждой лошадиной силы): до 200 л.с. (до 147,1 кВт) включительно	40
свыше 200 л.с. (свыше 147,1 кВт)	60
Грузовые автомобили с мощностью двигателя (с каждой лошадиной силы): до 100 л.с. (до 73,55 кВт) включительно	15
свыше 100 л.с. до 150 л.с. (свыше 73,55 кВт до 110,33 кВт) включительно	20
свыше 150 л.с. до 200 л.с. (свыше 110,33 кВт до 147,1 кВт) включительно	40
свыше 200 л.с. до 250 л.с. (свыше 147,1 кВт до 183,9 кВт) включительно	50
свыше 250 л.с. (свыше 183,9 кВт)	60
Другие самоходные транспортные средства, машины и механизмы на пневматическом и гусеничном ходу (с каждой лошадиной силы)	20
Снегоходы, мотосани с мощностью двигателя (с каждой лошадиной силы): до 50 л.с. (до 36,77 кВт) включительно	25
свыше 50 л.с. (свыше 36,77 кВт)	50
Катера, моторные лодки и другие водные транспортные средства с мощностью двигателя (с каждой лошадиной силы): до 100 л.с. (до 73,55 кВт) включительно	40
свыше 100 л.с. (свыше 73,55 кВт)	80
Яхты и другие парусно-моторные суда с мощностью двигателя (с каждой лошадиной силы): до 100 л.с. (до 73,55 кВт) включительно	100
свыше 100 л.с. (свыше 73,55 кВт)	200
Гидроциклы с мощностью двигателя (с каждой лошадиной силы): до 100 л.с. (до 73,55 кВт) включительно	50
свыше 100 л.с. (свыше 73,55 кВт)	100
Несамоходные (буксируемые) суда, для которых определяется валовая вместимость (с каждой регистровой тонны валовой вместимости)	40
Самолеты, вертолеты и иные воздушные суда, имеющие двигатели (с каждой лошадиной силы)	50
Самолеты, имеющие реактивные двигатели (с каждого килограмма силы тяги)	40
Другие водные и воздушные транспортные средства, не имеющие двигателей (с единицы транспортного средства)	500».

2. Абзац пятый пункта 2 статьи 3 изложить в редакции:

«Установить, что в 2010 году размер ставки транспортного налога по грузовым автомобилям с мощностью двигателя свыше 250 лошадиных сил (свыше 183,9 кВт) для предприятий, выполняющих международные автомобильные перевозки грузов, объем которых в общем объеме перевозок составляет не менее 60 процентов, снижен на 60 процентов.».

3. Дополнить пункт 2 статьи 3 абзацем следующего содержания: «Установить, что на 2010 год размер ставки транспортного налога по автобусам для предприятий общественного пассажирского транспорта общего пользования, заключивших с исполнительными органами власти (органами местного самоуправления) договоры на выполнение социального государственного (муниципального) заказа в объеме не менее 50 процентов от общего объема выполняемых данными предприятиями пассажирских перевозок, — по утвержденному администрацией области перечню, снижен на 75 процентов.».

Статья 2. Настоящий Закон вступает в силу не ранее чем по истечении одного месяца со дня его официального опубликования и не ранее первого числа очередного налогового периода по транспортному налогу.

Губернатор Брянской области Н. В. ДЕНИН

г. Брянск
9 ноября 2009 года
№ 91-З

БРЯНСКАЯ ОБЛАСТНАЯ ДУМА
ПОСТАНОВЛЕНИЕ

от 29.10.2009 г. **№ 5-259**

г. Брянск

О «Законе Брянской области «О внесении изменений в Закон Брянской области «О транспортном налоге»

Рассмотрев проект закона Брянской области «О внесении изменений в Закон Брянской области «О транспортном налоге», внесенный Губернатором Брянской области, учитывая заключения Контрольно-счетной палаты Брянской области, правового управления Брянской областной Думы и решение постоянного комитета по бюджету, налогам и экономической политике, Брянская областная Дума

ПОСТАНОВИЛА:

1. Принять Закон Брянской области «О внесении изменений в Закон Брянской области «О транспортном налоге».
2. В связи со снижением ставки налога на 60 процентов по транспортному налогу для предприятий, выполняющих международные автомобильные перевозки грузов, объем которых в общем объеме перевозок составляет не менее 60 процентов, рекомендовать указанной категории налогоплательщиков довести уровень среднемесячной заработной платы работников до среднеобластного уровня.
3. Направить настоящий Закон Губернатору Брянской области для подписания и опубликования.

И.о. председателя областной Думы М. А. ПОДОБЕДОВ

ЗАКОН
БРЯНСКОЙ ОБЛАСТИ

ОБ УСТАНОВЛЕНИИ ВЕЛИЧИНЫ ПРОЖИТОЧНОГО МИНИМУМА ПЕНСИОНЕРА В БРЯНСКОЙ ОБЛАСТИ НА 2010 ГОД

ПРИНЯТ БРЯНСКОЙ ОБЛАСТНОЙ ДУМОЙ 29 ОКТЯБРЯ 2009 ГОДА

Статья 1

Настоящий Закон устанавливает величину прожиточного минимума пенсионера в Брянской области на 2010 год в целях определения социальной доплаты к пенсии, предусмотренной Федеральным законом «О государственной социальной помощи», в размере 4123 рубля.

Статья 2

Настоящий Закон вступает в силу после его официального опубликования.

Губернатор Брянской области Н. В. ДЕНИН

г. Брянск
9 ноября 2009 года
№ 92-З

БРЯНСКАЯ ОБЛАСТНАЯ ДУМА
ПОСТАНОВЛЕНИЕ

от 29.10.2009 г. **№ 5-266**

г. Брянск

О Законе Брянской области «Об установлении величины прожиточного минимума пенсионера в Брянской области на 2010 год»

Рассмотрев проект закона Брянской области «Об установлении величины прожиточного минимума пенсионера в Брянской области на 2010 год», внесенный в порядке законодательной инициативы Губернатором Брянской области, учитывая решение постоянного комитета по вопросам социальной политики и здравоохранения, Брянская областная Дума

ПОСТАНОВИЛА:

1. Принять Закон Брянской области «Об установлении величины прожиточного минимума пенсионера в Брянской области на 2010 год».
2. Направить настоящий Закон Губернатору Брянской области для подписания и опубликования.

И.о. председателя областной Думы М. А. ПОДОБЕДОВ

ЗАКОН
БРЯНСКОЙ ОБЛАСТИ

О ФИЗИЧЕСКОЙ КУЛЬТУРЕ И СПОРТЕ В БРЯНСКОЙ ОБЛАСТИ

ПРИНЯТ БРЯНСКОЙ ОБЛАСТНОЙ ДУМОЙ 29 ОКТЯБРЯ 2009 ГОДА

Статья 1. Предмет правового регулирования Закона

1. Настоящий Закон определяет основные задачи и приоритетные направления развития физической культуры и спорта в Брянской области, полномочия органов государственной власти Брянской области в сфере физической культуры и спорта, меры государственной поддержки в сфере физической культуры и спорта в Брянской области.

2. Для целей настоящего Закона используются понятия, установленные Федеральным законом от 4 декабря 2007 года № 329-ФЗ «О физической культуре и спорте в Российской Федерации».

Статья 2. Приоритетные направления развития физической культуры и спорта в Брянской области

Приоритетными направлениями развития физической культуры и спорта в Брянской области являются развитие детско-юношеского, молодежного, массового спорта, спорта высших достижений и профессионального спорта, осуществление подготовки спортивного резерва, спортивных команд и спортсменов высокого класса, физкультурно-оздоровительная работа с населением Брянской области, особенно с детьми и подростками, обучающимися в образовательных учреждениях, гражданами пожилого возраста, инвалидами и лицами с ограниченными возможностями здоровья.

Статья 3. Субъекты физической культуры и спорта в Брянской области

1. Субъектами физической культуры и спорта в Брянской области являются:

1) физкультурно-спортивные организации, в том числе физкультурно-спортивные общества, спортивно-технические общества, спортивные клубы;

2) образовательные учреждения, осуществляющие деятельность в сфере физической культуры и спорта, в том числе детско-юношеские спортивные школы, детско-юношеские клубы физической подготовки, специализированные детско-юношеские спортивные школы олимпийского резерва, детско-юношеские спортивно-адаптивные школы;

3) граждане, занимающиеся физической культурой, спортсмены и их коллективы (спортивные команды), спортивные судьи, тренеры и иные специалисты в области физической культуры и спорта в соответствии с перечнем таких специалистов, утвержденным федеральным органом исполнительной власти в области физической культуры и спорта;

4) исполнительный орган государственной власти Брянской области, уполномоченный в сфере физической культуры и спорта, и подведомственные ему организации.

2. Взаимодействие субъектов физической культуры и спорта в Брянской области осуществляется с помощью координационного совета по физической культуре и спорту при администрации Брянской области. Порядок деятельности и состав совета утверждаются нормативным правовым актом Губернатора Брянской области.

Статья 4. Полномочия органов законодательной и исполнительной власти Брянской области в сфере физической культуры и спорта

1. К полномочиям Брянской областной Думы в сфере физической культуры и спорта относятся:

принятие законов Брянской области в сфере физической культуры и спорта, контроль за их соблюдением и исполнением;

осуществление права законодательной инициативы в Государственную Думу Федерального Собрания Российской Федерации по вопросам физической культуры и спорта;

осуществление контроля за исполнением областного бюджета в части финансирования физической культуры и спорта.

2. К полномочиям Губернатора Брянской области в сфере физической культуры и спорта относятся:

определение основных задач и направлений развития физической культуры и спорта в Брянской области;

утверждение структуры органа исполнительной власти Брянской области в сфере физической культуры и спорта;

назначение на должность и освобождение от должности руководителя органа исполнительной власти Брянской области в сфере физической культуры и спорта и его заместителя (заместителей);

учреждение стипендий и премий в сфере физической культуры и спорта.

3. К полномочиям органа исполнительной власти Брянской области в сфере физической культуры и спорта относятся:

определение основных задач и направлений развития физической культуры и спорта в области, разработка и реализация государственных региональных программ развития физической культуры и спорта в области физической культуры и спорта;

внесение предложений по учреждению почетных званий, наград, премий и иных форм поощрения в области физической культуры и спорта;

организация и проведение региональных официальных физкультурных и спортивных мероприятий;

утверждение порядка формирования и обеспечения спортивных сборных команд области;

присвоение спортивных разрядов и квалификационных категорий спортивных судей в порядке, установленном Положением о Единой всероссийской спортивной классификации и Положением о спортивных судьях;

реализация мер по развитию физической культуры и спорта инвалидов, лиц с ограниченными возможностями здоровья, адаптивной физической культуры и адаптивного спорта в области;

организация профессиональной подготовки, переподготовки и повышения квалификации специалистов в области физической культуры и спорта;

оказание содействия субъектам физической культуры и спорта, осуществляющим свою деятельность на территории Брянской области;

оказание содействия развитию детско-юношеского, молодежного, массового спорта, спорта высших достижений и профессионального спорта.

Статья 5. Сборные команды области по видам спорта

1. Сборные команды области по видам спорта — коллективы спортсменов, тренеров и других специалистов физкультурно-спортивных организаций и организаций спортивной медицины — создаются по различным видам спорта в целях подготовки и участия во всероссийских и международных соревнованиях.

2. Составы сборных команд области по видам спорта утверждаются органом исполнительной власти области в сфере физической культуры и спорта на основании представлений областных федераций по различным видам спорта.

3. Спортивные сборные команды Брянской области по различным видам спорта формируются с учетом мнений физкультурно-спортивных объединений по соответствующим видам спорта.

Статья 6. Физкультурно-спортивные организации

В Брянской области создаются физкультурно-спортивные организации (физкультурно-оздоровительные, спортивные, спортивно-технические клубы, центры и т.п.) в порядке и организационно-правовых формах, предусмотренных законодательством Российской Федерации.

Физкультурно-спортивные организации участвуют в организации работы по развитию физической культуры и спорта среди различных групп населения в Брянской области, создают условия для охраны и укрепления здоровья спортсменов и других участвующих в спортивных соревнованиях и учебно-тренировочных мероприятиях лиц, обеспечивают спортсменам и тренерам необходимые условия для тренировок, а также иным образом содействуют этим лицам в достижении высоких спортивных результатов.

Статья 7. Физическая культура и спорт в системе образования

1. Образовательные учреждения Брянской области самостоятельно определяют формы занятий физической культурой, средства физического воспитания, виды спорта и двигательной активности, методы и продолжительность занятий физической культурой на основе государственных образовательных стандартов и нормативов физической подготовленности.

2. Организация физического воспитания и образования в образовательных учреждениях Брянской области включает в себя:

1) проведение обязательных занятий по физической культуре в пределах основных образовательных программ в объеме, установленном государственными образовательными стандартами, а также дополнительных (факультативных) занятий физическими упражнениями и спортом в пределах дополнительных образовательных программ;

2) создание условий, в том числе обеспечение спортивным инвентарем и оборудованием, для проведения комплексных мероприятий по физкультурно-спортивной подготовке обучающихся;

3) формирование у обучающихся навыков физической культуры с учетом индивидуальных способностей и состояния здоровья, создание условий для вовлечения обучающихся в занятия физической культурой и спортом;

4) осуществление физкультурных мероприятий во время учебных занятий;

5) проведение медицинского контроля за организацией физического воспитания;

6) формирование ответственного отношения родителей (лиц, их заменяющих) к здоровью детей и их физическому воспитанию;

7) проведение ежегодного мониторинга физической подготовленности и физического развития обучающихся;

8) содействие организации и проведению спортивных мероприятий с участием обучающихся.

Статья 8. Адаптивная физическая культура, физическая реабилитация инвалидов и лиц с ограниченными возможностями здоровья. Спорт инвалидов

1. Организация занятий физической культурой и спортом в системе непрерывной физической реабилитации и социальной адаптации инвалидов и лиц с ограниченными возможностями здоровья, подготовка кадров, методическое, медицинское обеспечение и врачебный контроль осуществляются образовательными учреждениями, учреждениями здравоохранения и социальной защиты населения Брянской области, организациями физической культуры и спорта за счет средств областного бюджета Брянской области и иных не запрещенных законодательством источников финансирования.

2. Спорт инвалидов (адаптивный спорт) направлен на социальную адаптацию и физическую реабилитацию инвалидов и лиц с ограниченными возможностями здоровья.

3. Исполнительные органы государственной власти Брянской области совместно с общественными объединениями инвалидов способствуют интеграции инвалидов и лиц с ограниченными возможностями здоровья в систему физической культуры, физического воспитания и спорта посредством физкультурно-спортивных организаций.

4. Исполнительный орган государственной власти Брянской области, уполномоченный в сфере физической культуры и спорта, организует проведение физкультурных мероприятий и спортивных мероприятий с участием инвалидов и лиц с ограниченными возможностями здоровья.

Статья 9. Меры социальной поддержки в сфере физической культуры и спорта

Инвалидам, детям из малообеспеченных и многодетных семей, детям-сиротам и детям, оставшимся без попечения родителей, физкультурно-спортивные услуги в государственных спортивных сооружениях области предоставляются бесплатно во время, свободное от планового учебно-тренировочного процесса.

Порядок предоставления указанных мер социальной поддержки определяется нормативным правовым актом Губернатора Брянской области.

Статья 10. Вступление в силу настоящего Закона

Настоящий Закон вступает в силу через десять дней после его официального опубликования.

Губернатор Брянской области Н. В. ДЕНИН

г. Брянск
9 ноября 2009 года
№ 93-З

БРЯНСКАЯ ОБЛАСТНАЯ ДУМА
ПОСТАНОВЛЕНИЕ

от 29.10.2009 г. **№ 5-268**

г. Брянск

О Законе Брянской области «О физической культуре и спорте в Брянской области»

Рассмотрев проект закона Брянской области «О физической культуре и спорте в Брянской области», внесенный в порядке законодательной инициативы депутатом областной Думы В. А. Нидбайкиным, принятый Брянской областной Думой в первом чтении, доработанный рабочей группой и постоянным комитетом Брянской областной Думы по молодежной политике, физической культуре и спорту, учитывая заключения администрации Брянской области, прокуратуры Брянской области и правового управления Брянской областной Думы, Брянская областная Дума

ПОСТАНОВИЛА:

1. Принять Закон Брянской области «О физической культуре и спорте в Брянской области».
2. Направить настоящий Закон Губернатору Брянской области для подписания и опубликования.
3. Рекомендовать постоянным комитетам Брянской областной Думы по молодежной политике, физической культуре и спорту и по образованию, науке, культуре и СМИ при рассмотрении проекта закона Брянской области «Об областном бюджете на 2010 год и на плановый период 2011—2012 годов» учесть основные направления государственной политики в области развития физической культуры и спорта, озвученные Президентом Российской Федерации Д. А. Медведевым на спортивном Форуме «Россия — спортивная держава» в г. Казани 22—25 октября 2009 года, в части необходимости строительства в общеобразовательных учреждениях Брянской области спортивных залов.

И.о. председателя областной Думы М. А. ПОДОБЕДОВ

ЗАКОН
БРЯНСКОЙ ОБЛАСТИ

О ВНЕСЕНИИ ИЗМЕНЕНИЙ В ЗАКОН БРЯНСКОЙ ОБЛАСТИ «О РАЗГРАНИЧЕНИИ ИМУЩЕСТВА, НАХОДЯЩЕГОСЯ В МУНИЦИПАЛЬНОЙ СОБСТВЕННОСТИ, МЕЖДУ ВНОВЬ ОБРАЗОВАННЫМИ МУНИЦИПАЛЬНЫМИ ОБРАЗОВАНИЯМИ «ТРУБЧЕВСКОЕ ГОРОДСКОЕ ПОСЕЛЕНИЕ», «БЕЛОБЕРЕЗКОВСКОЕ ГОРОДСКОЕ ПОСЕЛЕНИЕ», «ЮРОВСКОЕ СЕЛЬСКОЕ ПОСЕЛЕНИЕ», «УСОХСКОЕ СЕЛЬСКОЕ ПОСЕЛЕНИЕ», «ГОРОДЕЦКОЕ СЕЛЬСКОЕ ПОСЕЛЕНИЕ», «ТЕЛЕЦКОЕ СЕЛЬСКОЕ ПОСЕЛЕНИЕ», «СЕЛЕЦКОЕ СЕЛЬСКОЕ ПОСЕЛЕНИЕ», «СЕМЯЧКОВСКОЕ СЕЛЬСКОЕ ПОСЕЛЕНИЕ» И МУНИЦИПАЛЬНЫМ ОБРАЗОВАНИЕМ «ТРУБЧЕВСКИЙ МУНИЦИПАЛЬНЫЙ РАЙОН», В ГРАНИЦАХ КОТОРОГО ОНИ ОБРАЗОВАНЫ»

ПРИНЯТ БРЯНСКОЙ ОБЛАСТНОЙ ДУМОЙ 29 ОКТЯБРЯ 2009 ГОДА

Статья 1. Внести в Закон Брянской области от 16 февраля 2007 года № 16-З «О разграничении имущества, находящегося в муниципальной собственности, между вновь образованными муниципальными образованиями «Трубчевское городское поселение», «Белоберезковское городское поселение», «Юровское сельское поселение», «Усохское сельское поселение», «Городецкое сельское поселение», «Телецкое сельское поселение», «Селецкое сельское поселение», «Семячковское сельское поселение» и муниципальным образованием «Трубчевский муниципальный район», в границах которого они образованы» (в редакции законов Брянской области от 10 декабря 2007 года № 165-З, от 30 декабря 2008 года № 119-З, от 13 августа 2009 года № 69-З) следующие изменения:

1. В пункте 1 перечня муниципального имущества, передаваемого в собственность муниципального образования «Усохское сельское поселение» (приложение 4 к Закону), после строки:

«2.	Здание администрации	Брянская область, Трубчевский район, с. Усох, ул. Московская, д. 104	119,5	01010033	1	752,0	0»

ввести строки:

«3	Здание бывшей Котляковской администрации	Брянская область, Трубчевский район, д. Котляково,	площадь — 200 кв. м, стены кирпичные, кровля шифер,	0000001	1	29,0	—
4	Артезианская скважина	Брянская область, Трубчевский район, д. Белилово	глубина — 60 м, кирпичный павильон, год ввода — 1961	0000002	—	140,9	25,2

5	Водонапорная башня	Брянская область, Трубчевский район, д. Белилово	башня Рожновского — 12,5м	0000003	—	10,9	—
6	Артезианская скважина	Брянская область, Трубчевский район, д. Радинск	глубина — 60 м, год ввода — 1959	0000004	—	143,8	—
7	Водонапорная башня	Брянская область, Трубчевский район, д. Радинск	башня Рожновского — 12,5 м	0000005	—	12,1	—
8	Артезианская скважина	Брянская область, Трубчевский район, с. Ратчино, д. Горошково	глубина — 70 м, год ввода — 1975	0000006	—	140,8	—
9	Водонапорная башня	Брянская область, Трубчевский район, с. Ратчино, д. Горошково	башня Рожновского — 12,5м	0000007 0000008	— —	25,6 140,8	— —
10	Артезианская скважина	Брянская область, Трубчевский район, д. Белилово	глубина — 55 м, год ввода — 1968				
11	Водонапорная башня	Брянская область, Трубчевский район, д. Белилово	башня Рожновского — 12,5м	0000009	—	11,9	—
12	Артезианская скважина	Брянская область, Трубчевский район, д. Слобода	глубина — 47 м, год ввода — 1961	0000010	—	110,2	—
13	Водонапорная башня	Брянская область, Трубчевский район, д. Слобода	башня Рожновского — 12,5м	0000011	—	13,6	—
14	Артезианская скважина	Брянская область, Трубчевский район, с. Радутино	глубина — 75 м, год ввода — 1956	0000012	—	78,0	—
15	Водонапорная башня	Брянская область, Трубчевский район, с. Радутино	башня Рожновского — 12,5м	0000013	—	9,86	—
16	Артезианская скважина	Брянская область, Трубчевский район, с. Усох	глубина — 65 м, год ввода — 1992	0000014	—	133,1	—
17	Водонапорная башня	Брянская область, Трубчевский район, с. Усох	башня Рожновского — 12,5 м	0000015	—	29,9	—
18	Артезианская скважина	Брянская область, Трубчевский район, д. Глинск	глубина — 70 м, год ввода — 1978	0000016	—	125,6	—
19	Водонапорная башня	Брянская область, Трубчевский район, д. Глинск	башня Рожновского — 12,5 м	0000017	—	19,1	—
20	Артезианская скважина	Брянская область, Трубчевский район, д. Субботово	глубина — 60 м, год ввода — 1959	0000018	—	93,5	—
21	Водонапорная башня	Брянская область, Трубчевский район, д. Субботово	башня Рожновского — 12,5 м	0000019	—	6,75	
22	Артезианская скважина	Брянская область, Трубчевский район, д. Котляково	глубина — 75 м, год ввода — 1956	0000020	—	94,5	—
23	Водонапорная башня	Брянская область, Трубчевский район, д. Котляково	башня Рожновского — 12,5 м	0000021	—	7,9	
24	Артезианская скважина	Брянская область, Трубчевский район, д. Козловка	глубина — 60 м, год ввода — 1956	0000022	—	86,9	—
25	Водонапорная башня	Брянская область, Трубчевский район, д. Козловка	башня Рожновского — 12,5 м	0000023	—	9,65	
26	Артезианская скважина	Брянская область, Трубчевский район, д. Голевск	глубина — 60 м, год ввода — 1956	0000024	—	125,6	—
27	Водонапорная башня	Брянская область, Трубчевский район, д. Голевск	башня металлическая — 12,5 м	0000025	—	11,2	—

28	Артезианская скважина	Брянская область, Трубчевский район, д. Белоголовичи	глубина — 65 м, год ввода — 1969	0000026	—	136,3	12,4
29	Водонапорная башня	Брянская область, Трубчевский район, д. Белоголовичи	башня Рожновского — 12,5 м	0000027	—	12,4	—
30	Артезианская скважина	Брянская область, Трубчевский район, д. Комягино	глубина — 58 м, год ввода — 1961	0000028	—	133,1	6,8
31	Водонапорная башня	Брянская область, Трубчевский район, д. Комягино	башня Рожновского — 12,5 м	0000029	—	13,2	—
32	Водопроводная сеть	Брянская область, Трубчевский район, д. Комягино	протяженность — 1,4 км, сталь, 1969 г.	0000030	—	88,6	4,3
33	Водопроводная сеть	Брянская область, Трубчевский район, д. Белоголовичи	протяженность — 1,4 км, сталь, 1961 г.	0000031	—	57,7	4,99
34	Водопроводная сеть	Брянская область, Трубчевский район, д. Ратчино	протяженность — 1 км, сталь, 1975 г.	0000032	—	95,0	9,8
35	Водопроводная сеть	Брянская область, Трубчевский район, д. Радинск	протяженность — 1 км, сталь, 1959 г.	0000033	—	95,0	—
36	Водозаборное сооружение	Брянская область, Трубчевский район, п. Селище	протяженность — 1,5 км, полиэтилен, год ввода — 2007	0000034	—	872,2	872,2
37	Водопроводная сеть	Брянская область, Трубчевский район, д. Андреевск	протяженность — 1 км, сталь, 1956 г.	0000035		52,7	
38	Водопроводная сеть	Брянская область, Трубчевский район, д. Козловка	протяженность — 1 км, сталь, 1956 г.	0000036	—	55,7	—
39	Водопроводная сеть	Брянская область, Трубчевский район, с. Усох	протяженность — 2,8 км, сталь, 1953 г.	0000037	—	291,5	
40	Водопроводная сеть	Брянская область, Трубчевский район, д. Белилово	протяженность — 1 км, сталь, 1968 г.	0000038	—	95,0	4,3
41	Водопроводная сеть	Брянская область, Трубчевский район, д. Котляково	протяженность — 1 км, сталь, 1956 г.	0000039	—	57,7	—
42	Водопроводная сеть	Брянская область, Трубчевский район, с. Усох	протяженность — 2 км, полиэтилен, 1999 г.	0000040	—	98,6	37,2
43	Гражданское кладбище	Брянская область, Трубчевский район, с. Усох	площадь — 1 га	0000041	—	—	—
44	Гражданское кладбище	Брянская область, Трубчевский район, п. Селище	площадь — 0,65 га	0000042	—	—	—
45	Гражданское кладбище	Брянская область, Трубчевский район, д. Белилово	площадь — 0,5 га	0000043	—	—	—
46	Гражданское кладбище	Брянская область, Трубчевский район, д. Белоголовичи	площадь — 1 га	0000044	—	—	—
47	Гражданское кладбище	Брянская область, Трубчевский район, д. Ратчино	площадь — 1 га	0000045	—	—	—
48	Гражданское кладбище	Брянская область, Трубчевский район, д. Комягино	площадь — 0,75 га	0000046	—	—	—
49	Гражданское кладбище	Брянская область, Трубчевский район, д. Радинск	площадь — 0,5 га	0000047	—	—	—
50	Гражданское кладбище	Брянская область, Трубчевский район, д. Слобода	площадь — 0,65 га	0000048	—	—	—

51	Гражданское кладбище	Брянская область, Трубчевский район, д. Чижовка	площадь — 0,5 га	0000049	—	—	—
52	Гражданское кладбище	Брянская область, Трубчевский район, д. Выползово	площадь — 0,5 га	0000050	—	—	—
53	Гражданское кладбище	Брянская область, Трубчевский район, с. Радутино	площадь — 0,95 га	0000051	—	—	—
54	Гражданское кладбище	Брянская область, Трубчевский район, д. Дятьковичи	площадь — 0,5 га	0000052	—	—	—
55	Гражданское кладбище	Брянская область, Трубчевский район, д. Котляково	площадь — 0,75 га	0000053	—	—	—
56	Гражданское кладбище	Брянская область, Трубчевский район, д. Голевск	площадь — 0,65 га	0000054	—	—	—
57	Гражданское кладбище	Брянская область, Трубчевский район, д. Андреевск	площадь — 0,70 га	0000055	—	—	—
58	Гражданское кладбище	Брянская область, Трубчевский район, д. Козловка	площадь — 0,65 га	0000056	—	—	—
59	Гражданское кладбище	Брянская область, Трубчевский район, д. Ломакино	площадь — 0,75 га	0000057	—	—	—
60	Гражданское кладбище	Брянская область, Трубчевский район, д. Рожок	площадь — 0,80 га	0000058	—	—	—
61	Памятник односельчанам	Брянская область, Трубчевский район, с. Усох	металл, капрон	0000059	—	7,0	—
62	Братская могила воинов и партизан	Брянская область, Трубчевский район, п. Селище	кирпич	0000060	—	3,5	—
63	Братская могила воинов, погибших в сентябре 1943 г.	Брянская область, Трубчевский район, с. Усох	кирпич	0000061	—	3,0	—
64	Братская могила партизан	Брянская область, Трубчевский район, д. Ратчино	кирпич	0000062	—	2,7	—
65	Братская могила воинов	Брянская область, Трубчевский район, д. Комягино	кирпич	0000063	—	3,2	—
66	Памятник воинам, павшим в боях 1941—1945 гг.	Брянская область, Трубчевский район, д. Котляково	кирпич	0000064	—	3,5	—
67	Братская могила воинов и партизан	Брянская область, Трубчевский район, д. Андреевск	кирпич	0000065	—	4,0	—
68	Братская могила воинов и партизан	Брянская область, Трубчевский район, д. Козловка	кирпич	0000066	—	3,6	—
69	Памятник землякам, павшим в боях за Родину	Брянская область, Трубчевский район, с. Радутино, центр	металл, кирпич	0000067	—	25,0	—
70	Братская могила воинов и партизан	Брянская область, Трубчевский район, с. Радутино	металл	0000068	–	2,5	–
71	Памятник воинам, погибшим в сентябре 1943 г.	Брянская область, Трубчевский район, д. Глинск	металл	0000069	—	3,8	—
72	Памятный знак в честь разгрома немецкого обоза партизанским отрядом под командованием Шугалеева И. Н.	Брянская область, Трубчевский район, с. Радутино	металл	0000070	–	4,5	–

73	Усохский Дом культуры	Брянская область, Трубчевский район, с. Усох	кирпичный, площадь — 1037 кв. м, год постройки – 1987	0000071	2	10240,9	7985,9
74	Комягинский сельский клуб	Брянская область, Трубчевский район, д. Комягино	деревянный, площадь — 49 кв. м, год постройки — 1957	0000072	1	569,4	–
75	Ратчинская сельская библиотека	Брянская область, Трубчевский район, д. Ратчино	здание деревянное, площадь — 35 кв. м, год постройки — 1953	0000073	1	212,9	—
76	Жилой дом	Брянская область, Трубчевский район, с. Усох, ул. Святская, д. 53/1	деревянный, площадь — 70 кв. м, год постройки — 1985	0000074	1	29,7	11,98
77	Жилой дом	Брянская область, Трубчевский район, с. Усох, ул. Молодежная, д. 32	деревянный, площадь — 50 кв. м, год постройки — 1985	0000075	1	31,4	12,2
78	Жилой дом	Брянская область, Трубчевский район, с. Усох, ул. Московская, д. 18	деревянный, площадь — 43 кв. м, год постройки — 1958	0000076	1	8,0	–
79	Жилой дом	Брянская область, Трубчевский район, с. Усох, ул. Луговая, д. 15	деревянный, площадь — 50 кв. м, год постройки — 1945	0000077	1	19,2	–
80	Жилой дом	Брянская область, Трубчевский район, п. Селище, ул. Центральная, д 18	деревянный, площадь — 60 кв. м, год постройки — 1952	0000078	1	16,3	—
81	Жилой дом	Брянская область, Трубчевский район, с. Усох, ул. Молодежная, д. 13	деревянный, площадь — 56 кв. м	0000079	1	26,3	—»

2. Дополнить перечень муниципального имущества, передаваемого в собственность муниципального образования «Усохское сельское поселение» (приложение 4 к Закону), перед пунктом 2 пунктом 1.1 следующего содержания:

«1.1. Балансовая и остаточная стоимость имущества в строках 3 — 81 указана по состоянию на 01.01.2009 года.».

3. В пункте 1 перечня муниципального имущества, передаваемого в собственность муниципального образования «Семячковское сельское поселение» (приложение 8 к Закону), после строки:

«2	Здание Семячковской сельской администрации	Брянская область, Трубчевский район, с. Семячки, ул. Советская, д. 14	85,5 85,5	01010031 01010031	1 1	776,4 776,4	495,3» 495,3»

ввести строки:

«3	Жилой дом	Брянская область, Трубчевский район, д. Молчаново, ул. Центральная, д.6	деревянный, площадь — 50 кв. м	0000001	1	99,30	8,44
4	Жилой дом	Брянская область, Трубчевский район, д. Шеменово, ул. Садовая, д. 11	деревянный, площадь — 70 кв. м	0000002	1	60,68	39,98
5	Жилой дом	Брянская область, Трубчевский район, д. Молчаново, ул. Молодежная, д. 4/2	деревянный, площадь — 83 кв. м	0000003	1	39,19	19,58
6	Жилой дом	Брянская область, Трубчевский район, д. Бобовня, ул. Новая, д. 2	кирпичный, площадь — 70,2 кв. м	0000004	1	92,02	–
7	Жилой дом	Брянская область, Трубчевский район, д. Бобовня, ул. Новая, д.4	кирпичный, площадь — 66 кв. м	0000005	1	89,72	–
8	Жилой дом	Брянская область, Трубчевский район, д. Бобовня, ул. Новая, д.6	кирпичный, площадь — 66 кв. м	0000006	1	46,10	–

9	Жилой дом	Брянская область, Трубчевский район, д. Бобовня, пер. Молодежный, д. 21/2	деревянный, площадь — 48 кв. м	0000007	1	84,42	38,83
10	Жилой дом	Брянская область, Трубчевский район, д. Бобовня, пер. Молодежный, д. 19/1	деревянный, площадь — 48 кв. м	0000008	1	97,23	37,52
11	Жилой дом	Брянская область, Трубчевский район, д. Бобовня, пер. Молодежный, д. 19/1	деревянный, площадь — 48 кв. м	0000009	1	97,23	37,52
12	Жилой дом	Брянская область, Трубчевский район, д. Бобовня, ул. Приозерная, д. 11	кирпичный, площадь — 92 кв. м	0000010	1	410,52	324,31
13	Жилой дом	Брянская область, Трубчевский район, д. Бобовня, ул. Приозерная, д. 14	кирпичный, площадь — 77 кв. м	0000011	1	414,13	347,73
14	Жилой дом	Брянская область, Трубчевский район, д. Бобовня, ул. Приозерная, д. 1/1	кирпичный, площадь — 77 кв. м	0000012	1	152,49	115,89
15	Жилой дом	Брянская область, Трубчевский район, д. Бобовня, ул. Приозерная, д. 10	кирпичный, площадь — 92 кв. м	0000013	1	412,83	346,79
16	Водопроводная сеть	Брянская область, Трубчевский район, д. Молчанове	протяженность — 3 км, полиэтилен	0000014	—	830,69	—
17	Водопроводная сеть	Брянская область, Трубчевскийрайон, д. Шеменово	протяженность — 0,4 км, полиэтилен	0000015	—	486,22	169,86
18	Водонапорная башня	Брянская область, Трубчевский район, д. Молчанове	башня Рожновского — 12,5 м	0000016	–	10,25	–
19	Артезианская скважина	Брянская область, Трубчевский район, д. Молчанове	глубина — 50 м	0000017	—	101,59	41,96
20	Водонапорная башня	Брянская область, Трубчевский район, д. Шеменово	башня Рожновского — 12,5 м	0000018	—	9,85	—
21	Артезианская скважина	Брянская область, Трубчевский район, д. Шеменово	глубина — 40м	0000019	—	101,59	41,96
22	Водонапорная башня	Брянская область, Трубчевский район, д. Груздово	башня Рожновского — 12,5 м	0000020	—	12,10	—
23	Артезианская скважина	Брянская область, Трубчевский район, д. Груздово	глубина — 40 м	0000021	—	101,59	41,96
24	Водонапорная башня	Брянская область, Трубчевский район, д. Каружа	башня Рожновского — 12,5 м	0000022	—	9,95	—
25	Артезианская скважина	Брянская область, Трубчевский район, д. Каружа	глубина — 40 м	0000023		101,59	41,96
26	Водонапорная башня	Брянская область, Трубчевский район, д. Тигинево	башня Рожновского —12,5 м	0000024	—	8,90	—
27	Артезианская скважина	Брянская область, Трубчевский район, д. Тигинево	глубина — 40 м	0000025	—	101,59	41,96 —
28	Водопроводная сеть	Брянская область, Трубчевский район, д. Бобовня	протяженность — 6 км, полиэтилен	0000026	—	801,98	72,62

29	Водопроводная сеть	Брянская область, Трубчевский район д. Огородня	протяженность — 3 км, полиэтилен	0000027	—	172,44	12,05
30	Водонапорная башня	Брянская область, Трубчевский район, д. Могорь	башня Рожновского — 12,5 м	0000028		11,99	
31	Артезианская скважина	Брянская область, Трубчевский район, д. Могорь	глубина — 40 м	0000029	—	89,25	—
32	Водонапорная башня	Брянская область, Трубчевский район, д. Огородня	башня Рожновского — 12,5 м	0000030	—	16,84	—
33	Артезианская скважина	Брянская область, Трубчевский район, д. Огородня	глубина — 40м	0000031	—	101,59	—
34	Водонапорная башня	Брянская область, Трубчевский район, д. Бобовня	башня Рожновского — 12,5 м	0000032	—	11,48	—
35	Артезианская скважина	Брянская область, Трубчевский район, д. Бобовня	глубина — 60 м	0000033	—	92,80	—
36	Водонапорная башня	Брянская область, Трубчевский район, д. Бобовня	башня Рожновского — 12,5 м	0000034	—	10,32	—
37	Артезианская скважина	Брянская область, Трубчевский район, д. Бобовня	глубина — 40 м	0000035	—	101,59	—
38	Водонапорная башня	Брянская область, Трубчевский район, д. Мосточено	башня Рожновского — 12,5 м	0000036	—	11,99	—
39	Артезианская скважина	Брянская область, Трубчевский район, д. Мосточено	глубина — 40 м	0000037	—	101,59	—
40	Водонапорная башня	Брянская область, Трубчевский район, д. Могорь	башня Рожновского — 12,5 м	0000038	—	10,83	—
41	Артезианская скважина	Брянская область, Трубчевский район, д. Могорь	глубина — 40 м	0000039	—	98,65	—
42	Водопроводная сеть	Брянская область, Трубчевский район, д. Ужан	протяженность — 3,57 км, полиэтилен	0000040	—	125,08	11,32
43	Водонапорная башня	Брянская область, Трубчевский район, д. Ужа	башня Рожновского — 12,5 м	0000041	—	10,44	—
44	Артезианская скважина	Брянская область, Трубчевский район, д. Ужа	глубина — 60 м	0000042	—	102,32	—
45	Водонапорная башня	Брянская область, Трубчевский район, д. Ужа	башня Рожновского — 12,5м	0000043	—	12,02	—
46	Артезианская скважина	Брянская область, Трубчевский район, д. Ужа	глубина — 40 м	0000044	—	101,59	—
47	Водонапорная башня	Брянская область, Трубчевский район, д. Емельяновка	башня Рожновского — 12,5 м	0000045	—	11,44	—
48	Артезианская скважина	Брянская область, Трубчевский район, д. Емельяновка	глубина — 40 м	0000046	—	96,88	—
49	Водонапорная башня	Брянская область, Трубчевский район, д. Потапово	башня Рожновского — 12,5 м	0000047	—	13,65	—
50	Артезианская скважина д. Потапово	Брянская область, Трубчевский район, глубина — 40 м	0000048	—	101,59	—	
51	Памятник воинам, погибшим в ВОВ, 59 чел.	Брянская область, Трубчевский район, д. Ужа	металл, стела	0000049	—	2,50	—

52	Памятник односельчанам, погибшим в ВОВ, 217 чел.	Брянская область, Трубчевский район, д. Бобовня	кирпич, стела, надгробие	0000050	—	3,20	—
53	Танковый мемориал. Братская могила 93 чел.	Брянская область, Трубчевский район, п. Пикуринский	холм, высота – 3 м, площадь — 30 кв. м, танк ТВ, Солдат	0000051	–	17,20	4,20
54	Памятник односельчанам, погибшим в ВОВ, 208 чел.	Брянская область, Трубчевский район, д. Молчанове	кирпичный, стела	0000052	–	2,02	–
55	Памятник. Братская могила воинов, погибших в 1941 г.	Брянская область, Трубчевский район, д. Шеменово	кирпичный, стела, надгробие	0000053	–	5,62	–
56	Памятник воинам, погибших в 1941 г., 15 чел.	Брянская область, Трубчевский район, д. Аладьино	кирпичный, стела, надгробие	0000054	–	3,08	–
57	Памятник. Братская могила воинов, погибших в 1941 г., 35 чел.	Брянская область, Трубчевский район, с. Семячки	кирпич, солдат, постамент	0000055	—	5,91	—
58	Памятник воинам, погибшим в 1943 г.	Брянская область, Трубчевский район, д. Калачевка	кирпич, солдат, постамент	0000056	–	6,02	–
59	Памятник. Братская могила воинов, погибших в 1941 г.	Брянская область, Трубчевский район, д. Тишино	кирпичный, стела	0000057	–	4,21	–
60	Памятник воинам, погибшим в 1941 г., 25 чел.	Брянская область, Трубчевский район, д. Чуркино	металл, стела	0000058	–	3,89	–
61	Гражданское кладбище	Брянская область, Трубчевский район, д. Ужа	площадь — 1,4 га	0000059	—	—	—
62	Гражданское кладбище	Брянская область, Трубчевский район, д. Петровск	площадь — 0,21 га	0000060	—	—	—
63	Гражданское кладбище	Брянская область, Трубчевский район, д. Емельяновка	площадь — 0,50 га	0000061	—	—	—
64	Гражданское кладбище	Брянская область, Трубчевский район, д. Груздовцы	площадь — 0,12 га	0000062	—	—	—
65	Гражданское кладбище	Брянская область, Трубчевский район, д. Потапово	площадь — 0,20 га	0000063	—	—	—
66	Гражданское кладбище	Брянская область, Трубчевский район, п. Покровский	площадь — 0,10 га	0000064	—	—	—
67	Гражданское кладбище	Брянская область, Трубчевский район, д. Бобовня	площадь — 0,55 га	0000065	—	—	—
68	Гражданское кладбище	Брянская область, Трубчевский район, п. Пикуринский	площадь — 0,22 га	0000066	—	—	—
69	Гражданское кладбище	Брянская область, Трубчевский район, д. Мосточено	площадь — 0,33 га	0000067	—	—	—
70	Гражданское кладбище	Брянская область, Трубчевский район, д. Могорь	площадь — 0,55 га	0000068	—	—	—

71	Гражданское кладбище	Брянская область, Трубчевский район, д. Волотынь	площадь — 0,33 га	0000069	—	—	—
72	Гражданское кладбище	Брянская область, Трубчевский район, д. Огородня	площадь — 0,55 га	0000070	—	—	—
73	Гражданское кладбище	Брянская область, Трубчевский район, п. Брусничный	площадь — 0,22 га	0000071	—	—	—
74	Гражданское кладбище	Брянская область, Трубчевский район, д. Молчанове	площадь — 0,80 га	0000072	—	—	—
75	Гражданское кладбище	Брянская область, Трубчевский район, д. Шеменово	площадь — 0,15 га	0000073	—	—	—
76	Гражданское кладбище	Брянская область, Трубчевский район, д. Каружа	площадь — 0,88 га	0000074	—	—	—
77	Гражданское кладбище	Брянская область, Трубчевский район, д. Груздово	площадь — 1,10 га	0000075	—	—	—
78	Гражданское кладбище	Брянская область, Трубчевский район, д. Тигинево	площадь — 0,50 га	0000076	—	—	—
79	Гражданское кладбище	Брянская область, Трубчевский район, с. Семячки	площадь — 0,80 га	0000077	—	—	—
80	Гражданское кладбище	Брянская область, Трубчевский район, д. Войборово	площадь — 0,66 га	0000078	—	—	—
81	Гражданское кладбище	Брянская область, Трубчевский район, д. Паровичи	площадь — 0,44 га	0000079	—	—	—
82	Гражданское кладбище	Брянская область, Трубчевский район, д. Чуркино	площадь — 0,40 га	0000080	—	—	—
83	Гражданское кладбище	Брянская область, Трубчевский район, д. Тишино	площадь — 0,36 га	0000081	—	—	—
84	Гражданское кладбище	Брянская область, Трубчевский район, д. Ожигово	площадь — 0,60 га	0000082	—	—	—
85	Гражданское кладбище	Брянская область, Трубчевский район, д. Аладьино	площадь — 0,70 га	0000083	—	—	—
86	Гражданское кладбище	Брянская область, Трубчевский район, д. Калачевка	площадь — 0,48 га	0000084	—	—	—
87	Гражданское кладбище	Брянская область, Трубчевский район, д. Чмыхово	площадь — 0,49 га	0000085	—	—	—
88	Гражданское кладбище	Брянская область, Трубчевский район, д. Ильино	площадь — 0,75 га	0000086	—	—	—
89	Водонапорная башня	Брянская область, Трубчевский район, д. Паровичи	башня Рожновского — 12,5 м	0000087	—	16,74	—
90	Артезианская скважина	Брянская область, Трубчевский район, д. Паровичи	глубина — 40 м	0000088	—	96,20	—
91	Водонапорная башня	Брянская область, Трубчевский район, д. Тишино	башня Рожновского 12,5 м	0000089	—	22,40	—
92	Артезианская скважина	Брянская область, Трубчевский район, д. Тишино	глубина — 40 м	0000090	—	89,20	—
93	Водонапорная башня	Брянская область, Трубчевский район, д. Ильино	башня Рожновского — 12,5 м	0000091	—	19,00	—

94	Артезианская скважина	Брянская область, Трубчевский район, д. Ильино	глубина — 40 м	0000092	—	101,59	—
95	Водонапорная башня	Брянская область, Трубчевский район, с. Семячки	башня Рожновского — 12,5 м	0000093	—	26,70	—
96	Артезианская скважина	Брянская область, Трубчевский район, с. Семячки	глубина — 60 м	0000094	—	110,69	—
97	Блочная топочная Ужанского СДК	Брянская область, Трубчевский район, д. Ужа	площадь — 25 кв. м	01010084	1	380,13	270,93
98	Молчановский центральный сельский дом культуры	Брянская область, Трубчевский район, д. Молчаново, ул. Луговая, д. 6а	здание кирпичное, площадь — 428 кв. м, 1969 г. постройки	01010033	1	873,41	—
99	Ужанский сельский дом культуры	Брянская область, Трубчевский район, д. Ужа, ул. Строительная, д. 30	здание деревянное, площадь — 124 кв. м, 1956 г. постройки	01010034	1	112,34	—
100	Бобовенский сельский дом культуры	Брянская область, Трубчевский район, д. Бобовня, ул. Молодежная, д. 14	здание кирпичное, площадь — 428 кв. м, 1970 г. постройки	01010035	1	861,02	—
101	Аладьинский сельский клуб	Брянская область, Трубчевский район, д. Аладьино, ул. Молодежная, д. 1а	здание деревянное, площадь — 136 кв. м, 1964 г. постройки	01010036	1	172,45	—».

4. Дополнить перечень муниципального имущества, передаваемого в собственность муниципального образования «Семячковское сельское поселение» (приложение 8 к Закону), перед пунктом 2 пунктом 1.1 следующего содержания:

«1.1. Балансовая и остаточная стоимость имущества в строках 3—101 указана по состоянию на 01.01.2009 года.».

Статья 2. Настоящий Закон вступает в силу через 10 дней после его официального опубликования.

Губернатор Брянской области Н. В. ДЕНИН

г. Брянск
9 ноября 2009 года
№ 94—З

БРЯНСКАЯ ОБЛАСТНАЯ ДУМА
ПОСТАНОВЛЕНИЕ

от 29.10.2009 г. **№ 5-253**

г. Брянск

О Законе Брянской области «О внесении изменений в Закон Брянской области «О разграничении имущества, находящегося в муниципальной собственности, между вновь образованными муниципальными образованиями «Трубчевское городское поселение», «Белоберезковское городское поселение», «Юровское сельское поселение», «Усохское сельское поселение», «Городецкое сельское поселение», «Телецкое сельское поселение», «Селецкое сельское поселение», «Семячковское сельское поселение» и муниципальным образованием «Трубчевский муниципальный район», в границах которого они образованы»

Рассмотрев проект закона Брянской области «О внесении изменений в Закон Брянской области «О разграничении имущества, находящегося в муниципальной собственности, между вновь образованными муниципальными образованиями «Трубчевское городское поселение», «Белоберезковское городское поселение», «Юровское сельское поселение», «Усохское сельское поселение», «Городецкое сельское поселение», «Телецкое сельское поселение», «Селецкое сельское поселение», «Семячковское сельское поселение» и муниципальным образованием «Трубчевский муниципальный район», в границах которого они образованы», внесенный в порядке законодательной инициативы представительными органами Усохского и Семячковского муниципальных образований Трубчевского района, принятый в первом чтении и доработанный в постоянном комитете Брянской областной Думы по законодательству и местному самоуправлению, учитывая заключение правового управления Брянской областной Думы, Брянская областная Дума

ПОСТАНОВИЛА:

1. Принять Закон Брянской области «О внесении изменений в Закон Брянской области «О разграничении имущества, находящегося в муниципальной собственности, между вновь образованными муниципальными образованиями «Трубчевское городское поселение», «Белоберезковское городское поселение», «Юровское сельское поселение», «Усохское сельское поселение», «Городецкое сельское поселение», «Телецкое сельское поселение», «Селецкое сельское поселение», «Семячковское сельское поселение» и муниципальным образованием «Трубчевский муниципальный район», в границах которого они образованы».

2. Направить настоящий Закон Губернатору Брянской области для подписания и опубликования.

И.о. председателя областной Думы М. А. ПОДОБЕДОВ

ЗАКОН
БРЯНСКОЙ ОБЛАСТИ

ОБ ОБЕСПЕЧЕНИИ БЕСПРЕПЯТСТВЕННОГО ДОСТУПА ИНВАЛИДОВ И ДРУГИХ МАЛОМОБИЛЬНЫХ ГРУПП НАСЕЛЕНИЯ К ОБЪЕКТАМ СОЦИАЛЬНОЙ, ТРАНСПОРТНОЙ, ИНЖЕНЕРНОЙ, ПРОИЗВОДСТВЕННОЙ ИНФРАСТРУКТУР, СРЕДСТВАМ ИНФОРМАЦИИ И СВЯЗИ В БРЯНСКОЙ ОБЛАСТИ

ПРИНЯТ БРЯНСКОЙ ОБЛАСТНОЙ ДУМОЙ 29 ОКТЯБРЯ 2009 ГОДА

Статья 1. Предмет регулирования настоящего Закона

Настоящий Закон регулирует отношения, связанные с созданием условий для беспрепятственного передвижения, доступа инвалидов и других маломобильных групп населения к объектам социальной, транспортной, инженерной, производственной инфраструктур, средствам информации и связи в Брянской области.

Статья 2. Основные понятия

В настоящем Законе используются следующие основные понятия: инвалиды — лица, имеющие нарушение здоровья со стойким расстройством функций организма, обусловленное заболеваниями, последствиями травм или дефектами, приводящее к ограничению жизнедеятельности и вызывающее необходимость их социальной защиты;

другие маломобильные группы населения — лица пожилого возраста, иные лица с ограниченными возможностями самостоятельно передвигаться, ориентироваться, общаться, вынужденные в силу устойчивого или временного физического недостатка использовать для своего передвижения необходимые средства или приспособления, а также граждане с малолетними детьми, использующие детские коляски;

социальная, транспортная, инженерная, производственная инфраструктуры — комплекс сооружений и коммуникаций транспорта, связи, а также объектов социального, производственного и культурно-бытового обслуживания населения, обеспечивающих функционирование и устойчивое развитие поселений и территорий и предназначенных для удовлетворения потребностей инвалидов и других маломобильных групп населения;

пандус — сооружение, имеющее продольный уклон, оборудованное и предназначенное для вертикального перемещения инвалидов и других маломобильных групп населения, в том числе инвалидов на креслах-колясках, с одного уровня горизонтальной поверхности на другой в соответствии с требованиями, установленными строительными нормами и правилами;

средства визуальной и звуковой информации — носители информации в виде зрительно различимых текстов, знаков, символов, световых и звуковых сигналов (в том числе информационное табло в форме «бегущей строки»), передаваемых людям с нарушением функций органов зрения и слуха.

Статья 3. Объекты социальной, транспортной, инженерной, производственной инфраструктур, средства информации и связи, подлежащие оснащению специальными приспособлениями и оборудованием для обеспечения беспрепятственного доступа инвалидов и других маломобильных групп населения

1. К объектам социальной, транспортной, инженерной, производственной инфраструктур, средствам информации и связи, подлежащим оснащению специальными приспособлениями и оборудованием для свободного передвижения и беспрепятственного доступа к ним инвалидов и других маломобильных групп населения, относятся:

1) многоквартирные жилые здания;

2) административные здания и сооружения;

3) объекты культуры и культурно-зрелищные здания и сооружения (театры, кинотеатры, концертные, выставочные залы, торгово-развлекательные центры, библиотеки, музеи и другие учреждения);

4) объекты и учреждения образования и науки, здравоохранения и социальной защиты населения;

5) объекты торговли, общественного питания и бытового обслуживания населения, финансово-банковские учреждения;

6) гостиницы, отели, иные места временного проживания;

7) физкультурно-оздоровительные, спортивные здания и сооружения, места отдыха, парки, скверы, пляжи и находящиеся на их территории объекты и сооружения оздоровительного и рекреационного назначения, аллеи и пешеходные дорожки;

8) объекты и сооружения транспортного обслуживания населения (железнодорожные вокзалы, авто- и аэровокзалы, станции и остановки всех видов городского и пригородного транспорта, стоянки для специальных автотранспортных средств инвалидов), внутриобластной автомобильный транспорт общего пользования;

9) культовые здания и места отправления религиозных обрядов;

10) почтово-телеграфные и другие здания и сооружения связи и информации;

11) производственные объекты, объекты малого бизнеса;

12) тротуары, наземные и подземные переходы улиц, дорог и магистралей, прилегающие к зданиям и сооружениям, указанным в пунктах 1—11 настоящей статьи.

2. Состояние объектов социальной, транспортной, инженерной, производственной инфраструктур, средств информации и связи в Брянской области должно обеспечивать свободный доступ к ним инвалидов и других маломобильных групп населения, удовлетворять их потребность в беспрепятственном передвижении на территории Брянской области.

Статья 4. Перечень специальных приспособлений и оборудования для оснащения объектов социальной, транспортной, инженерной, производственной инфраструктур, средств информации и связи в Брянской области

Объекты социальной, транспортной, инженерной, производственной инфраструктур, средства информации и связи в процессе строительства, реконструкции, ремонта и благоустройства оснащаются следующими специальными приспособлениями и оборудованием:

1) специальными указателями около строящихся и ремонтируемых объектов;

2) средствами, обеспечивающими дублирование звуковыми сигналами световых сигналов светофоров и устройств, регулирующих движение пешеходов через транспортные коммуникации;

3) пологими спусками у тротуаров в местах наземных переходов улиц, дорог, магистралей и остановок общественного транспорта;

4) специальными указателями маршрутов движения инвалидов по территории вокзалов, парков и других рекреационных зон;

5) пандусами и поручнями у лестниц привокзальных площадей, платформ, остановок маршрутных транспортных средств и мест посадки и высадки пассажиров;

6) пандусами и поручнями у лестниц при входах в здания, пандусами или подъемными устройствами у лестниц на лифтовых площадках, а также при входах в наземные и подземные переходы улиц, дорог и магистралей;

7) тамбурами, входными и внутренними дверными проемами, обеспечивающими беспрепятственное движение инвалидов на креслах-колясках;

8) санитарно-гигиеническими помещениями, оборудованными специальными приспособлениями для инвалидов.

Статья 5. Обеспечение беспрепятственного доступа инвалидов и других маломобильных групп населения к объектам социальной, транспортной и инженерной инфраструктур в Брянской области

1. При проектировании, строительстве, реконструкции и капитальном ремонте объектов, указанных в статье 3 настоящего Закона, застройщикам, проектным и строительным организациям независимо от их ведомственной принадлежности и форм собственности необходимо руководствоваться действующими нормативными документами, определяющими требования к созданию среды жизнедеятельности, доступной для инвалидов.

2. В случаях, когда при реконструкции застройки, строительстве и реконструкции зданий и сооружений, а также исторических и культурных памятников не могут быть выполнены в полном объеме требования действующих нормативных документов в части доступности объектов социальной инфраструктуры для инвалидов, по согласованию с местными общественными объединениями инвалидов должны быть приняты решения, обеспечивающие удовлетворение потребностей инвалидов.

3. Проектные и проектно-строительные организации, юридические и физические лица, принимающие участие в разработке проектно-сметной документации на строительство, несут ответственность за соблюдение региональных и местных нормативов градостроительного проектирования (при отсутствии региональных и местных нормативов градостроительного проектирования — утвержденных органом местного самоуправления расчетных показателей обеспечения такой территории объектами социального и коммунально-бытового назначения, объектами инженерной инфраструктуры) в части обеспечения беспрепятственного доступа инвалидов к объектам инженерной, транспортной и социальной инфраструктур в соответствии с действующим федеральным законодательством и законодательством Брянской области.

4. В соответствии с федеральным законодательством и законодательством Брянской области контроль за соблюдением требований доступности для инвалидов объектов социальной, транспортной и инженерной инфраструктур в процессе их строительства, реконструкции и капитального ремонта обеспечивается:

1) органом государственной экспертизы проектов документов территориального планирования, государственной экспертизы проектной документации, государственной экспертизы результатов инженерных изысканий;

2) лицом, осуществляющим строительство;

3) органом государственного строительного надзора Брянской области (в случае, если предусмотрено осуществление государственного строительного надзора);

4) органом, выдавшим разрешение на строительство (в случае, если не предусмотрено осуществление государственного строительного надзора);

5) органами социальной защиты населения Брянской области.

Статья 6. Контроль за выполнением требований обеспечения беспрепятственного доступа инвалидов и других маломобильных групп населения к объектам социальной, транспортной, инженерной, производственной инфраструктур, средствам информации и связи в Брянской области

Контроль за соблюдением требований доступности объектов социальной, транспортной, инженерной, производственной инфраструктур, средств информации и связи для инвалидов и других маломобильных групп населения обеспечивается органами исполнительной власти Брянской области и органами местного самоуправления муниципальных образований в Брянской области в соответствии с законодательством Российской Федерации и Брянской области.

Статья 7. Вступление в силу настоящего Закона

Настоящий Закон вступает в силу через 10 дней после его официального опубликования.

Губернатор Брянской области Н. В. ДЕНИН

г. Брянск
10 ноября 2009 года
№ 95-З

БРЯНСКАЯ ОБЛАСТНАЯ ДУМА
ПОСТАНОВЛЕНИЕ

от 29.10.2009 г. **№ 5-264**

г. Брянск

О Законе Брянской области «Об обеспечении беспрепятственного доступа инвалидов и других маломобильных групп населения к объектам социальной, транспортной, инженерной, производственной инфраструктуры, средствам информации и связи в Брянской области»

Рассмотрев проект закона Брянской области «Об обеспечении беспрепятственного доступа инвалидов и других маломобильных групп населения к объектам социальной, транспортной, инженерной, производственной инфраструктуры, средствам

информации и связи в Брянской области», представленный в порядке законодательной инициативы прокуратурой Брянской области, учитывая решение постоянного комитета Брянской областной Думы по вопросам социальной политики и здравоохранения, Брянская областная Дума

ПОСТАНОВИЛА:

1. Принять Закон Брянской области «Об обеспечении беспрепятственного доступа инвалидов и других маломобильных групп населения к объектам социальной, транспортной, инженерной, производственной инфраструктуры, средствам информации и связи в Брянской области».

2. Рекомендовать застройщикам и заказчикам строительства при строительстве, начатом до вступления в силу настоящего Закона, доработать документацию на предмет создания среды жизнедеятельности, доступной для инвалидов.

3. Направить настоящий Закон Губернатору Брянской области для подписания и опубликования.

И.о. председателя областной Думы М. А. ПОДОБЕДОВ

ЗАКОН
БРЯНСКОЙ ОБЛАСТИ

О ВНЕСЕНИИ ИЗМЕНЕНИЙ В ЗАКОН БРЯНСКОЙ ОБЛАСТИ «ОБ ОБЛАСТНОМ БЮДЖЕТЕ НА 2009 ГОД И НА ПЛАНОВЫЙ ПЕРИОД 2010 И 2011 ГОДОВ»

ПРИНЯТ БРЯНСКОЙ ОБЛАСТНОЙ ДУМОЙ 5 НОЯБРЯ 2009 ГОДА

Статья 1. Внести в Закон Брянской области от 1 декабря 2008 года № 106-З «Об областном бюджете на 2009 год и на плановый период 2010 и 2011 годов» (в редакции законов Брянской области от 26 декабря 2008 года № 116-З, от 30 января 2009 года № 2-З, от 9 февраля 2009 года № 6-З, от 3 марта 2009 года № 9-З, от 2 апреля 2009 года № 18-З, от 4 мая 2009 года № 26-З, от 28 мая 2009 года № 37-З, от 25 июня 2009 года № 47-З, от 3 августа 2009 года № 55-З, от 10 августа 2009 года № 67-З, от 25 сентября 2009 года № 70-З, от 29 октября 2009 года № 82-З) следующие изменения:

1. В пункте 1 статьи 1:

1) в абзаце втором цифры «25 582 199,4» заменить цифрами «25 596 966,7»;

2) в абзаце третьем цифры «26 131 489,8» заменить цифрами «26146257,1».

2. Дополнить Закон приложением 1.5 следующего содержания:

«ПРИЛОЖЕНИЕ 1.5
к Закону Брянской области
«Об областном бюджете на 2009 год
и на плановый период 2010 и 2011 годов»

Изменение прогнозируемых доходов областного бюджета на 2009 год, предусмотренных приложением 1 к Закону Брянской области «Об областном бюджете на 2009 год и на плановый период 2010 и 2011 годов»

(тыс. рублей)

Код бюджетной классификации Российской Федерации	Наименование	Изменение на 2009 года
1	2	3
2 00 00000 00 0000 000	БЕЗВОЗМЕЗДНЫЕ ПОСТУПЛЕНИЯ	14767,3
2 02 00000 00 0000 000	Безвозмездные поступления от других бюджетов бюджетной системы Российской Федерации	14767,3
2 02 01000 00 0000 151	Дотации бюджетам субъектов Российской Федерации и муниципальных образований	14767,3
2 02 01003 00 0000 151	Дотации бюджетам на поддержку мер по обеспечению сбалансированности бюджетов	14767,3
2 02 01003 02 0000 151	Дотации бюджетам субъектов Российской Федерации на поддержку мер по обеспечению сбалансированности бюджетов	14767,3».

3. Дополнить Закон приложением 5.5 следующего содержания:

«ПРИЛОЖЕНИЕ 5.5
к Закону Брянской области
«Об областном бюджете на 2009 год
и на плановый период 2010
и 2011 годов»

Изменение распределения бюджетных ассигнований на 2009 год по разделам и подразделам, целевым статьям и видам расходов классификации расходов бюджета, предусмотренного приложением 5 к Закону Брянской области «Об областном бюджете на 2009 год и на плановый период 2010 и 2011 годов»

(тыс. рублей)

Наименование	Рз	Пр	ЦСР	ВР	Изменение на 2009 год
1	2	3	4	5	6
Национальная экономика	04				14767,3
Сельское хозяйство и рыболовство	04	05			14767,3
Долгосрочные целевые программы	04	05	9220000		14767,3
Долгосрочная целевая программа «Развитие мясного скотоводства Брянской области» (2009—2012 годы)	04	05	9222900		1767,3
Субсидии юридическим лицам	04	05	9222900	006	1767,3
Долгосрочная целевая программа «Развитие молочного скотоводства и увеличение производства молока в Брянской области» (2009—2012 годы)	04	05	9224600		13000,0
Субсидии юридическим лицам	04	05	9224600	006	13000,0».

4. Дополнить Закон приложением 6.5 следующего содержания:

«ПРИЛОЖЕНИЕ 6.5
к Закону Брянской области
«Об областном бюджете на 2009 год
и на плановый период 2010
и 2011 годов»

Изменение распределения бюджетных ассигнований на 2009 год по разделам и подразделам, целевым статьям и видам расходов классификации расходов бюджета, предусмотренного приложением 6 к Закону Брянской области «Об областном бюджете на 2009 год и на плановый период 2010 и 2011 годов»

(тыс. рублей)

Наименование	КВСР	Рз	Пр	ЦСР	ВР	Изменение на 2009 год
1	2	3	4	5	6	7
Комитет по сельскому хозяйству и продовольствию Брянской области	817					14767,3
Национальная экономика	817	04				14767,3
Сельское хозяйство и рыболовство	817	04	05			14767,3
Долгосрочные целевые программы	817	04	05	9220000		14767,3
Долгосрочная целевая программа «Развитие мясного скотоводства Брянской области» (2009—2012 годы)	817	04	05	9222900		1767,3
Субсидии юридическим лицам	817	04	05	9222900	006	1767,3
Долгосрочная целевая программа «Развитие молочного скотоводства и увеличение производства молока в Брянской области» (2009—2012 годы)	817	04	05	9224600		13000,0
Субсидии юридическим лицам	817	04	05	9224600	006	13000,0».

Статья 2. Настоящий Закон вступает в силу со дня его подписания.

Губернатор Брянской области Н. В. ДЕНИН

г. Брянск
10 ноября 2009 года
№ 96-З

БРЯНСКАЯ ОБЛАСТНАЯ ДУМА
ПОСТАНОВЛЕНИЕ

от 05.11.2009 г. **№ 5-282**

г. Брянск

О Законе Брянской области «О внесении изменений в Закон Брянской области «Об областном бюджете на 2009 год и на плановый период 2010 и 2011 годов»

Рассмотрев проект закона Брянской области «О внесении изменений в Закон Брянской области «Об областном бюджете на 2009 год и на плановый период 2010 и 2011 годов», внесенный Губернатором Брянской области, учитывая заключения Контрольно-счетной палаты Брянской области и правового управления Брянской областной Думы и решение постоянного комитета Брянской областной Думы по бюджету, налогам и экономической политике, Брянская областная Дума
ПОСТАНОВИЛА:

1. Принять Закон Брянской области «О внесении изменений в Закон Брянской области «Об областном бюджете на 2009 год и на плановый период 2010 и 2011 годов».
2. Направить настоящий Закон Губернатору Брянской области для подписания и опубликования.

Председатель областной Думы В. И. ГАЙДУКОВ

ЗАКОН
БРЯНСКОЙ ОБЛАСТИ

О НАДЕЛЕНИИ ОРГАНОВ МЕСТНОГО САМОУПРАВЛЕНИЯ ОТДЕЛЬНЫМИ ГОСУДАРСТВЕННЫМИ ПОЛНОМОЧИЯМИ БРЯНСКОЙ ОБЛАСТИ В ОБЛАСТИ ОХРАНЫ ТРУДА

ПРИНЯТ БРЯНСКОЙ ОБЛАСТНОЙ ДУМОЙ 29 ОКТЯБРЯ 2009 ГОДА

Настоящий Закон наделяет органы местного самоуправления муниципальных образований, расположенных на территории Брянской области (далее, если не оговорено особо, — органы местного самоуправления), отдельными государственными полномочиями Брянской области в области охраны труда (далее, если не оговорено особо, — отдельные государственные полномочия).

Статья 1. Правовая основа наделения органов местного самоуправления муниципальных образований отдельными государственными полномочиями

Правовую основу отношений, связанных с наделением органов местного самоуправления отдельными государственными полномочиями, составляют Конституция Российской Федерации, Трудовой кодекс Российской Федерации, Федеральный закон «Об общих принципах организации законодательных (представительных) и исполнительных органов государственной власти субъектов Российской Федерации», Федеральный закон «Об общих принципах организации местного самоуправления в Российской Федерации», Закон Брянской области «Об охране труда в Брянской области», иные нормативные правовые акты Российской Федерации, Устав Брянской области, настоящий Закон, иные законы и нормативные правовые акты Брянской области.

Статья 2. Наделение органов местного самоуправления муниципальных образований отдельными государственными полномочиями

Органы местного самоуправления муниципальных образований, обладающие в соответствии с Законом Брянской области от 9 марта 2005 года № 3-З «О наделении муниципальных образований статусом городского округа, муниципального района, городского поселения, сельского поселения и установлении границ муниципальных образований в Брянской области» статусом городского округа, муниципального района, наделяются отдельными государственными полномочиями Брянской области в области охраны труда:

осуществление государственного управления охраной труда на территории муниципального образования;

обеспечение реализации государственной политики в области охраны труда на территории муниципального образования;

разработка и утверждение муниципальных программ улучшения условий и охраны труда и обеспечение контроля за их выполнением;

обеспечение деятельности системы управления охраной труда на территории муниципального образования;

осуществление деятельности постоянно действующей комиссии муниципального образования по охране труда;

организация сбора и обработка информации о состоянии условий и охраны труда у работодателей, осуществляющих деятельность на территории муниципального образования;

проведение анализа состояния условий и охраны труда, причин несчастных случаев на производстве и профессиональной заболеваемости и разработка предложений по их предупреждению в соответствующих муниципальных учреждениях и организациях;

разработка совместно с заинтересованными организациями мероприятий по обобщению и распространению передового опыта в сфере охраны труда;

проведение совещаний, смотров-конкурсов, дней охраны труда и иных мероприятий;

участие в установленном порядке в расследовании несчастных случаев на производстве и профессиональных заболеваний в соответствии с законодательством;

участие в организации обучения и проверке знаний требований охраны труда работников в соответствующих муниципальных учреждениях и организациях;

содействие в проведении аттестации рабочих мест по условиям труда, сертификации организации работ по охране труда и государственной экспертизы условий труда в соответствующих муниципальных учреждениях и организациях;

проведение учета потребности и обеспеченности средствами индивидуальной защиты в соответствующих муниципальных учреждениях и организациях;

осуществление внутриведомственного государственного контроля за соблюдением трудового законодательства и иных нормативных правовых актов, содержащих нормы трудового права, в соответствующих муниципальных учреждениях и организациях;

проведение консультативно-методической работы по вопросам охраны труда в соответствующих муниципальных учреждениях и организациях.

Статья 3. Срок, на который органы местного самоуправления муниципальных образований наделяются отдельными государственными полномочиями

Органы местного самоуправления наделяются отдельными государственными полномочиями Брянской области на неограниченный срок.

Статья 4. Права и обязанности органов местного самоуправления при осуществлении отдельных государственных полномочий

1. Органы местного самоуправления при осуществлении отдельных государственных полномочий вправе:

дополнительно использовать собственные финансовые средства и материальные ресурсы для осуществления отдельных государственных полномочий в случаях и порядке, предусмотренных уставом муниципального образования;

получать в органах государственной власти Брянской области информационную, консультативную и методическую помощь;

издавать муниципальные правовые акты, регулирующие осуществление органами местного самоуправления отдельных государственных полномочий в соответствии с федеральными законами и законами Брянской области.

2. Органы местного самоуправления при осуществлении отдельных государственных полномочий обязаны:

использовать выделенные для осуществления отдельных государственных полномочий финансовые средства и материальные ресурсы по целевому назначению;

определять должностных лиц, уполномоченных осуществлять переданные им отдельные государственные полномочия;

представлять в исполнительный орган государственной власти Брянской области в сфере охраны труда заявки на финансирование и отчеты об осуществлении отдельных государственных полномочий в сроки, установленные статьей 9 настоящего Закона;

представлять государственным органам Брянской области по их запросу документы и иную информацию об осуществлении отдельных государственных полномочий в установленный в письменном запросе срок;

обеспечивать условия для проведения органами государственной власти проверок осуществления отдельных государственных полномочий;

в случае прекращения осуществления отдельных государственных полномочий возвратить неиспользованные финансовые средства и материальные ресурсы.

Статья 5. Права и обязанности органов государственной власти Брянской области при осуществлении органами местного самоуправления отдельных государственных полномочий

1. Органы государственной власти Брянской области при осуществлении органами местного самоуправления отдельных государственных полномочий вправе:

издавать в пределах своей компетенции обязательные для исполнения нормативные правовые акты по вопросам осуществления органами местного самоуправления отдельных государственных полномочий и осуществлять контроль за их исполнением;

получать от органов местного самоуправления устную или письменную информацию в связи с осуществлением ими отдельных государственных полномочий, перечень должностных лиц с указанием выполняемых ими функций по осуществлению отдельных государственных полномочий;

истребовать копии муниципальных правовых актов органов местного самоуправления, принятых в части осуществления отдельных государственных полномочий;

проводить плановые и внеплановые проверки деятельности органов местного самоуправления по осуществлению ими отдельных государственных полномочий, иметь беспрепятственный доступ к системе делопроизводства, в том числе автоматизированной;

временно осуществлять переданные органам местного самоуправления отдельные государственные полномочия в случае и порядке, установленных федеральными законами и законами Брянской области.

В случаях, предусмотренных действующим законодательством, Губернатор Брянской области по представлению уполномоченных органов государственной власти, установленных статьей 8 настоящего Закона, вправе давать органам и должностным лицам органов местного самоуправления обязательные для исполнения письменные предписания по устранению нарушений в части осуществления отдельных государственных полномочий, а также отменять или приостанавливать действие муниципальных правовых актов в части, регулирующей осуществление органами местного самоуправления отдельных государственных полномочий;

устанавливать форму отчетов органов местного самоуправления об осуществлении переданных им отдельных государственных полномочий и использовании предоставленных субвенций;

заслушивать отчеты должностных лиц и руководителей органов местного самоуправления;

взыскивать в установленном порядке использованные не по целевому назначению средства, предоставленные для осуществления отдельных государственных полномочий.

2. Органы государственной власти Брянской области при осуществлении органами местного самоуправления отдельных государственных полномочий обязаны:

обеспечивать органы местного самоуправления финансовыми средствами и материальными ресурсами, необходимыми для осуществления отдельных государственных полномочий, в пределах ассигнований, предусмотренных на эти цели законом Брянской области об областном бюджете на очередной финансовый год;

контролировать осуществление органами местного самоуправления отдельных государственных полномочий, а также использование предоставленных на эти цели финансовых средств и материальных ресурсов;

представлять органам местного самоуправления по их запросам информацию и материалы по вопросам осуществления отдельных государственных полномочий, оказывать консультативную и методическую помощь;

рассматривать предложения органов и должностных лиц органов местного самоуправления по вопросам наделения органов местного самоуправления отдельными государственными полномочиями и по их осуществлению.

Статья 6. Финансовое обеспечение отдельных государственных полномочий, переданных органам местного самоуправления

1. Финансовое обеспечение отдельных государственных полномочий осуществляется за счет средств областного бюджета в форме субвенций.

2. Методика расчета норматива для определения общего объема субвенций, предоставляемых местным бюджетам для осуществления отдельных государственных полномочий Брянской области в области охраны труда, устанавливается согласно приложению к настоящему Закону.

Статья 7. Перечень материальных средств, необходимых для осуществления отдельных государственных полномочий, передаваемых органам местного самоуправления

Перечень материальных средств для осуществления органами местного самоуправления отдельных государственных полномочий, в случае необходимости их предоставления, определяется Губернатором Брянской области.

Статья 8. Порядок контроля за осуществлением органами местного самоуправления отдельных государственных полномочий

1. Уполномоченными органами по контролю за осуществлением органами местного самоуправления отдельных государственных полномочий, предусмотренных статьей 2 настоящего Закона, являются исполнительный орган государственной власти Брянской области в сфере охраны труда и исполнительный орган государственной власти Брянской области в сфере финансов и налоговой политики.

2. Администрация Брянской области и исполнительный орган государственной власти Брянской области в сфере финансов и налоговой политики осуществляют в соответствии с действующим законодательством контроль за исполнением органами местного самоуправления отдельных государственных полномочий в пределах своей компетенции.

Статья 9. Порядок отчетности органов местного самоуправления об осуществлении ими отдельных государственных полномочий

1. Органы местного самоуправления об осуществлении отдельных государственных полномочий представляют в исполнительный орган государственной власти Брянской области в сфере охраны труда:

ежемесячно — данные о потребности в средствах, необходимых на реализацию переданных отдельных государственных полномочий;

ежемесячно и ежеквартально — отчеты о произведенных расходах по переданным отдельным государственным полномочиям в сроки не позднее 5 числа месяца, следующего за отчетным периодом, и сводный отчет за финансовый год не позднее 10 января, следующего за отчетным финансовым годом;

ежеквартально — отчеты об осуществлении отдельных государственных полномочий в области охраны труда в сроки не позднее 10 числа месяца, следующего за отчетным периодом, и сводный отчет за полугодие и год не позднее 20 числа, следующего за отчетным периодом.

2. Исполнительный орган государственной власти Брянской области в области охраны труда представляет в исполнительный орган государственной власти Брянской области в сфере финансов и налоговой политики ежемесячно и ежеквартально отчеты о кассовых и фактических расходах по переданным отдельным полномочиям 15 числа месяца, следующего за отчетным периодом.

Статья 10. Условия и порядок прекращения осуществления органами местного самоуправления переданных им отдельных государственных полномочий

1. Осуществление органами местного самоуправления государственных полномочий прекращается в случае:

вступления в силу федерального закона, в соответствии с которым Брянская область утрачивает соответствующие государственные полномочия либо компетенцию по их передаче органам местного самоуправления;

вступления в силу закона Брянской области, в соответствии с которым органы местного самоуправления утрачивают отдельные государственные полномочия, переданные настоящим Законом.

2. Основаниями для принятия Закона Брянской области в случаях, установленных в абзаце первом настоящей статьи, являются:

неисполнение или ненадлежащее исполнение органами местного самоуправления отдельных государственных полномочий;

нецелесообразность дальнейшего осуществления органами местного самоуправления переданных отдельных государственных полномочий;

невозможность осуществления органами местного самоуправления отдельных государственных полномочий по не зависящим от них причинам.

О невозможности осуществления органами местного самоуправления отдельных государственных полномочий по не зависящим от них причинам органы местного самоуправления обязаны незамедлительно проинформировать органы государственной власти Брянской области.

3. Прекращение осуществления органами местного самоуправления отдельных государственных полномочий в соответствии с настоящей статьей влечет за собой прекращение финансирования переданных органам местного самоуправления отдельных государственных полномочий.

Статья 11. Ответственность органов и должностных лиц органов местного самоуправления за неисполнение или ненадлежащее исполнение отдельных государственных полномочий

Органы и должностные лица органов местного самоуправления несут ответственность за неисполнение или ненадлежащее исполнение переданных им настоящим Законом отдельных государственных полномочий в соответствии с законодательством Российской Федерации, законодательством Брянской области в пределах выделенных на осуществление отдельных государственных полномочий финансовых средств и материальных ресурсов.

Статья 12. Вступление в силу настоящего Закона

Настоящий Закон вступает в силу после его официального опубликования, распространяется на отношения, возникшие с 1 января 2010 года, и вводится в действие ежегодно законом Брянской области об областном бюджете на очередной финансовый год при условии, если законом Брянской области об областном бюджете на соответствующий финансовый год предусмотрено предоставление субвенций на осуществление отдельных государственных полномочий, переданных настоящим Законом органам местного самоуправления.

Губернатор Брянской области Н. В. ДЕНИН

г. Брянск
11 ноября 2009 года
№ 97-З

ПРИЛОЖЕНИЕ
к Закону Брянской области
«О наделении органов
местного самоуправления
отдельными
государственными
полномочиями Брянской
области в области охраны труда»

Методика расчета норматива для определения общего объема субвенций, предоставляемых местным бюджетам для осуществления отдельных государственных полномочий Брянской области в области охраны труда

Норматив расходов для определения общего объема субвенций, предоставляемых местным бюджетам для осуществления отдельных государственных полномочий Брянской области в области охраны труда, определяется по следующей формуле:

$$N = Vобщ/Чобщ,$$

где: N — норматив расходов для определения общего объема субвенций;

Vобщ — общий объем расходов на содержание аппарата органов местного самоуправления муниципальных образований области по отчетным данным за отчетный год;

Чобщ — общая численность работников аппарата органов местного самоуправления муниципальных образований области по отчетным данным за отчетный год.

БРЯНСКАЯ ОБЛАСТНАЯ ДУМА
ПОСТАНОВЛЕНИЕ

от 29.10.2009 г. **№ 5-265**

г. Брянск

О Законе Брянской области «О наделении органов местного самоуправления отдельными государственными полномочиями Брянской области в области охраны труда»

Рассмотрев проект закона Брянской области «О наделении органов местного самоуправления отдельными государственными полномочиями Брянской области в области охраны труда», принятый в первом чтении и доработанный с учетом заключения правового управления Брянской областной Думы и решения постоянного комитета по вопросам социальной политики и здравоохранения, Брянская областная Дума

ПОСТАНОВИЛА:

1. Принять Закон Брянской области «О наделении органов местного самоуправления отдельными государственными полномочиями Брянской области в области охраны труда».
2. Направить настоящий Закон Губернатору Брянской области для подписания и опубликования.

И. о. председателя областной Думы М. А. ПОДОБЕДОВ

ЗАКОН
БРЯНСКОЙ ОБЛАСТИ

О ВНЕСЕНИИ ИЗМЕНЕНИЙ В ЗАКОН БРЯНСКОЙ ОБЛАСТИ «О ПРОГРАММЕ СОЦИАЛЬНО-ЭКОНОМИЧЕСКОГО РАЗВИТИЯ БРЯНСКОЙ ОБЛАСТИ НА 2009—2013 ГОДЫ»

ПРИНЯТ БРЯНСКОЙ ОБЛАСТНОЙ ДУМОЙ 29 ОКТЯБРЯ 2009 ГОДА

Статья 1. Внести в Закон Брянской области от 26 ноября 2008 года № 103-З «О Программе социально-экономического развития Брянской области на 2009—2013 годы» следующие изменения:

1. Паспорт Программы изложить в редакции согласно приложению 1 к настоящему Закону.
2. Раздел 5 «Ресурсное обеспечение Программы» изложить в редакции согласно приложению 2 к настоящему Закону.
3. В приложении 1 слова «управление по внешнеэкономической и инвестиционной деятельности администрации Брянской области» и слова «комитет по экономической политике Брянской области» заменить словами «департамент экономического развития Брянской области».
4. Наименование приложения 3 изложить в редакции: «Некоммерческие инвестиционные проекты в социальной сфере (потребность в финансировании является расчетной)».

Статья 2. Настоящий Закон вступает в силу после его официального опубликования.

Губернатор Брянской области Н. В. ДЕНИН

г. Брянск
11 ноября 2009 года
№ 98-З

ПРИЛОЖЕНИЕ 1
к Закону Брянской области
«О внесении изменений в Закон Брянской области «О Программе социально-экономического развития Брянской области на 2009—2013 годы»

Паспорт Программы

Наименование Программы	Программа социально-экономического развития Брянской области на 2009—2013 годы
Основание для разработки Программы	распоряжение Правительства Российской Федерации от 14.06.2001 № 800-р, поручение Председателя Правительства Российской Федерации от 28.12.2005 № МФ-П11-6508 «О разработке программ комплексного социально-экономического развития регионов», приказ Минэкономразвития России от 17.06.2002 «О совершенствовании разработки, утверждения и реализации программ экономического и социального развития субъектов Российской Федерации», договор о разработке стратегии социально-экономического развития Брянской области на 2008—2025 годы и программы социально-экономического развития Брянской области на 2009—2013 годы
Заказчик Программы	администрация Брянской области
Разработчики Программы	некоммерческое партнерство «Институт социально-экономического развития Центрального федерального округа», комитет по экономической политике Брянской области
Основная цель Программы	формирование устойчивой тенденции социально-экономического развития Брянской области на период 2009—2013 годов, позволяющей в долгосрочной перспективе достичь показателя среднего уровня жизни в Центральном федеральном округе, и создание в дальнейшем благоприятных условий для жизнедеятельности населения на основе реализации ее природного, географического, промышленного и транзитного потенциала на базе реализации «оптимального» сценария развития региона
Основные задачи Программы	увеличение объема привлеченных инвестиций в приоритетные направления экономики; повышение производительности труда; реализация конкурентных преимуществ региона через создание транспортно-логистического комплекса межрегионального значения (ТЛК Брянской области) и развитие приоритетных видов экономической деятельности, в которые входят: — развитие машиностроительного сектора экономики; — развитие электронной и электротехнической промышленности; — развитие производства строительных материалов; — развитие лесопереработки; развитие научно-технической и инновационной деятельности и соответствующей инфраструктуры; обеспечение дополнительных доходов бюджета региона; совершенствование и развитие финансово-кредитного сектора экономики; развитие транспортной (автомобильных и железных дорог) и энергетической инфраструктур, связи; развитие различных форм малого бизнеса, потребительского рынка и стимулирование развития сферы услуг; формирование устойчивой тенденции развития агропромышленного комплекса, позволяющей в долгосрочной перспективе полностью обеспечить потребности региона в качественных продуктах питания;

	формирование устойчивой тенденции развития территорий, выведенных из экономического оборота после аварии на ЧАЭС, позволяющей в долгосрочной перспективе обеспечить возрождение сельскохозяйственного и промышленного производства; развитие туристическо — рекреационного сектора; повышение уровня доходов населения; повышение уровня здоровья населения; удовлетворение потребности населения в образовании, социальной обеспеченности; обеспечение занятости населения и достойных условий труда; повышение рождаемости, сокращение естественной убыли населения из числа выбывших в другие регионы с территории Брянской области
Сроки и этапы реализации Программы	2009—2013 гг.
Перечень основных мероприятий Программы	экономический комплекс: развитие промышленного сектора экономики; научно-техническое и инновационное развитие; формирование транспортно-логистического комплекса; развитие АПК; инвестиционное развитие региона; увеличение доходов бюджета; развитие финансового рынка; развитие малого предпринимательства; территориальное и градостроительное развитие; улучшение экологической обстановки; развитие туристическо-рекреационного комплекса; демография и кадровый потенциал: демографическое развитие; развитие кадрового потенциала и рынка труда; социальное развитие: развитие здравоохранения; развитие системы социальной защиты населения; развитие образования; охрана общественного порядка и общественной безопасности; развитие сферы жилищного строительства; развитие физической культуры и спорта; развитие культуры; развитие инженерной инфраструктуры: развитие транспортной инфраструктуры и связи; развитие энергетической системы и энергосбережения; обеспечение населения питьевой водой и природным газом
Исполнители основных мероприятий Программы	администрация Брянской области, органы исполнительной власти Брянской области, производственные предприятия и учреждения непроизводственной сферы Брянской области, исполнители программных мероприятий, поставщики оборудования, определяемые на конкурсной основе в соответствии с Федеральным законом от 21 июля 2005 г. № 94-ФЗ «О размещении заказов на поставки товаров, выполнение работ, оказание услуг для государственных и муниципальных нужд»
Объемы и источники финансирования Программы	суммарный объем финансирования Программы в 2009—2013 годах (в ценах 2008 года) — 120 074,7 млн. рублей в том числе: средства областного бюджета — 18 825,2 млн. рублей; внебюджетные источники — 79 946,99 млн. рублей; иные источники (по согласованию) — 21 302,51 млн. рублей. Финансирование мероприятий программы осуществляется исходя из реальных возможностей на текущий финансовый год
Система организации контроля за исполнением Программы	администрация Брянской области осуществляет контроль за своевременным и полным проведением мероприятий и проектов Программы; исполнители Программы представляют в администрацию области отчеты о фактически использованных финансовых средствах в соответствии с нормативными документами
Ожидаемые конечные результаты реализации Программы	достижение к 2013 году: уровня ВРП на душу населения в размере 231 079 рублей (в ценах 2008 года); инвестиций на душу населения в размере 52 596 рублей; уровня среднемесячной номинальной начисленной заработной платы в размере 24 530 рублей (в ценах 2008 года); поступление дополнительных платежей в бюджеты всех уровней в объеме 3 231,11 млн. рублей; увеличение объема производства промышленной продукции в 2,4 раза до уровня 141,8 млрд. рублей (в действующих ценах 2013 года); завершение строительства основного ядра объектов ТЛК; создание 13,7 тыс. новых рабочих мест. Результаты программы будут достигнуты исходя из фактического финансирования мероприятий программы

ПРИЛОЖЕНИЕ 2
к Закону Брянской области
«О внесении изменений в Закон
Брянской области «О Программе
социально-экономического развития
Брянской области на 2009–2013 годы»

5. Ресурсное обеспечение программы

Общий объем расчетных финансовых ресурсов для реализации Программы социально-экономического развития Брянской области на 2009–2013 годы в ценах 2008 года составляет 120 074,70 млн. рублей.

Программа предусматривает финансирование из областного бюджета на безвозвратной основе. Финансирование мероприятий Программы за счет областного бюджета осуществляется исходя из реальных возможностей на текущий финансовый год. Средства областного бюджета определяются законом Брянской области об областном бюджете на соответствующий финансовый год и плановый период. Финансирование из федерального и местного бюджетов производится по согласованию.

Мероприятия федеральных целевых программ, реализуемых в Брянской области, финансируются из федерального бюджета на условиях софинансирования из областного бюджета в соответствии с действующим законодательством. Все иные мероприятия Программы, включающие в себя рекомендуемые инвестиционные проекты, организационные мероприятия, финансируются по категории «внебюджетные источники финансирования».

Основными источниками финансирования программы являются:
областной бюджет — 18 825,20 млн. рублей (15,68 процента);
внебюджетные источники — 79 946,99 млн. рублей (66,58 процента);
иные источники (по согласованию):
федеральный бюджет — 20 286,51 млн. рублей (16,89 процента);
бюджеты МО — 1 016,00 млн. рублей (0,85 процента).

Расчетные объемы финансирования и распределение их по источникам по Программе в целом, по инвестиционным проектам и программным мероприятиям приведены в таблицах 1, 2, 3 приложения 1.

Структура затрат по приоритетным направлениям представлена в таблице 2.

Таблица 2

Структура затрат по приоритетным направлениям (по всем источникам финансирования)

Программное направление	Процентов	Ответственный орган исполнительной власти Брянской области
Развитие промышленного сектора экономики	21,53	департамент промышленности, транспорта и связи Брянской области
Научно-техническое и инновационное развитие	0,80	комитет по науке администрации Брянской области, департамент экономического развития Брянской области, департамент промышленности, транспорта и связи Брянской области
Формирование транспортно-логистического комплекса	13,37	департамент промышленности, транспорта и связи Брянской области
Развитие АПК	16,65	комитет по сельскому хозяйству и продовольствию Брянской области
Повышение доходов бюджета	0,02	администрация Брянской области, департамент экономического развития Брянской области, финансовое управление Брянской области
Развитие малого предпринимательства	1,27	департамент экономического развития Брянской области
Территориальное и градостроительное развитие	0,13	управление архитектуры и градостроительства Брянской области, управление имущественных отношений Брянской области, органы местного самоуправления Брянской области (по согласованию)
Улучшение экологической обстановки	9,36	комитет природопользования и охраны окружающей среды, лицензирования отдельных видов деятельности Брянской области
Развитие туристическо-рекреационного комплекса	1,30	комитет по молодежной политике, физической культуре и спорту Брянской области
Демографическое развитие	1,06	комитет по делам семьи, охране материнства и детства, демографии администрации Брянской области, управление социальной защиты населения Брянской области, департамент здравоохранения Брянской области
Развитие кадрового потенциала и рынка труда	0,09	департамент экономического развития Брянской области, департамент общего и профессионального образования Брянской области, управление труда Брянской области, управление государственной службы занятости населения Брянской области
Развитие здравоохранения	3,32	департамент здравоохранения Брянской области
Развитие системы социальной защиты населения	0,53	управление социальной защиты Брянской области, департамент здравоохранения Брянской области
Развитие образования	1,63	департамент общего и профессионального образования Брянской области
Развитие сферы жилищного строительства	15,35	департамент по строительству Брянской области
Развитие физической культуры и спорта	0,60	департамент по строительству Брянской области, комитет по молодежной политике, физической культуре и спорту Брянской области

Программное направление	Процентов	Ответственный орган исполнительной власти Брянской области
Развитие культуры	0,68	управление культуре Брянской области, комитет по охране и сохранению историко-культурного наследия Брянской области
Развитие транспортной инфраструктуры	6,14	департамент промышленности, транспорта и связи Брянской области
Развитие энергетической системы и энергосбережения	3,89	департамент топливно-энергетического комплекса и жилищно-коммунального хозяйства Брянской области
Развитие газификации и водоснабжения	1,78	департамент по строительству Брянской области
Правопорядок	0,49	администрация Брянской области, УВД по Брянской области

БРЯНСКАЯ ОБЛАСТНАЯ ДУМА
ПОСТАНОВЛЕНИЕ

от 29.10.2009 г. **№ 5-260**

г. Брянск

О Законе Брянской области «О внесении изменений в Закон Брянской области «О Программе социально-экономического развития Брянской области на 2009—2013 годы»

Рассмотрев проект закона Брянской области «О внесении изменений в Закон Брянской области «О Программе социально-экономического развития Брянской области на 2009—2013 годы», внесенный Губернатором Брянской области, учитывая заключения Контрольно-счетной палаты Брянской области и правового управления Брянской областной Думы и решение постоянного комитета Брянской областной Думы по бюджету, налогам и экономической политике, Брянская областная Дума

ПОСТАНОВИЛА:

1. Принять Закон Брянской области «О внесении изменений в Закон Брянской области «О Программе социально-экономического развития Брянской области на 2009—2013 годы».

2. Включить в план законотворческой деятельности Брянской областной Думы на первое полугодие 2010 года проект закона Брянской области «О внесении изменений в Закон Брянской области «О Программе социально-экономического развития Брянской области на 2009-2013 годы» с учетом показателей социально-экономического развития Брянской области в 2009 году.

3. Направить настоящий Закон Губернатору Брянской области для подписания и опубликования.

И.о. председателя областной Думы М. А. ПОДОБЕДОВ

АДМИНИСТРАЦИЯ БРЯНСКОЙ ОБЛАСТИ
ПОСТАНОВЛЕНИЕ

от 15 октября 2009 г. **№ 1112**

г. Брянск

О внесении изменений в постановление администрации области от 3 июня 2009 года № 534 «Об организации закупки автотранспортных средств и коммунальной техники в 2009 году»

В соответствии с Дополнительным соглашением от 18 сентября 2009 года № 1 к Соглашению о предоставлении субсидии из федерального бюджета бюджету субъекта Российской Федерации на закупку автотранспортных средств и коммунальной техники на 2009 год от 15 мая 2009 года № 143/09

ПОСТАНОВЛЯЮ:

1. Внести изменения в постановление администрации области от 3 июня 2009 года № 534 «Об организации закупки автотранспортных средств и коммунальной техники в 2009 году» (в редакции постановления администрации области от 19 августа 2009 года № 858), утвердив распределение бюджетных ассигнований на закупку автотранспортных средств и коммунальной техники в 2009 году, в том числе за счет субсидии из федерального бюджета, и перечень техники, закупка которой осуществляется с использованием субсидии, получаемой из федерального бюджета, в прилагаемой редакции.

2. Департаменту топливно-энергетического комплекса и жилищно-коммунального хозяйства Брянской области, департаменту промышленности, транспорта и связи Брянской области внести необходимые изменения в ранее заключенные с органами местного самоуправления муниципальных образований соглашения о предоставлении субсидии на закупку автотранспортных средств и коммунальной техники.

3. Контроль за исполнением постановления возложить на временно исполняющего обязанности заместителя Губернатора Брянской области Горшкова А. С.

Губернатор Н. В. ДЕНИН

УТВЕРЖДЕНО
постановлением администрации
Брянской области
от 15 октября 2009 г. № 1112

РАСПРЕДЕЛЕНИЕ
бюджетных ассигнований на закупку автотранспортных средств и коммунальной техники в 2009 году, в том числе за счет субсидии из федерального бюджета

Наименование главного распорядителя	Всего, тыс. рублей	В том числе		
		областной бюджет		местный бюджет
		за счет субсидии из федерального бюджета	за исключением субсидии из федерального бюджета	
1. Департамент промышленности, транспорта и связи Брянской области, всего	133428,585	93400,01	27705,6	12322,975
в том числе по КБК:				
04 08 340 07 02 073	64646,4	64646,4		
04 08 522 04 01 073	27705,6		27705,6	
11 02 340 07 02 010	28753,61	28753,61		
2. УВД по Брянской области, всего	50899,39	35685,69	15213,7	
в том числе по КБК:				
03 02 340 07 02 013	35685,69	35685,69		
03 02 522 32 00 013	7000,0		7000,0	
03 02 202 67 01 014	8213,7		8213,7	
3. Департамент топливно-энергетического комплекса и жилищно-коммунального хозяйства Брянской области, всего	84749,3	59047,5		25701,8
в том числе по КБК:				
11 02 340 07 02 010	59047,5	59047,5		
Итого	269077,275	188133,2	42919,3	38024,775
Уровень софинансирования, %	100	70	16	14

УТВЕРЖДЕН
постановлением администрации
Брянской области
от 15 октября 2009 г. № 1112

ПЕРЕЧЕНЬ
техники, закупка которой осуществляется с использованием субсидии, получаемой из федерального бюджета

Техника	Производитель	Марка	Модель	Комплектация	Описание	Модификация	Количество
I. Автотранспортные средства для обеспечения транспортного обслуживания населения муниципальных образований							
1. Автобус	ООО «Ликинский автобусный завод»	ЛиАЗ	5256	двигатель: Caterpiller-3126, Е-3, КПП: Voith, автомат. мост: RABA	количество мест 110/23	5256.26; 5256.46 городской, большого класса	14
2. Автобус	ООО «Павловский автобусный завод»	ПАЗ	4234	двигатель: ММЗ Е-3 дизельный, КПП: САЗ, мост: КАЗ	количество мест 50/30	4234 пригородный, среднего класса	30
3. Автобус	ООО «Павловский автобусный завод»	ПАЗ	32054	двигатель: ММЗ Е-3 дизельный, КПП: САЗ, мост: КАЗ	количество мест 39/21	32054-07 городской, малого класса	16
4. Автобус	ОАО КАВЗ	КАВЗ	4238	двигатель: Cummins-Е-3, КПП: ZF, мост: КАЗ	количество мест 40/35	4238-02 пригородный, среднего класса	4
5. Автобус	ОАО КАВЗ	КАВЗ	4235	двигатель: Cummins-Е-3, КПП: ZF, мост: КАЗ	количество мест 52/29	4235-32 пригородный, среднего класса	6
Итого							70
II. Автотранспортные средства для обеспечения транспортного обслуживания деятельности учреждении здравоохранения и подразделении милиции, грузоперевозок							
1. Автомобиль	ОАО «Автоваз»	ВАЗ	21703	2 подушки безопасности, сигнализация, кондиционер, ГУР, противотуманные фары, 2 стекло-подъемника, цвет — серебристый металлик	седан, кол-во дверей — 4, рабочий объем — 1,6 л, коробка передач — механическая, двигатель 16-клапанный	21703-0118	85
2. Автомобиль	ООО «Соллерс-Елабуга»	Fiat	Ducato Bus	длинная база, ГУР, АБС, средняя крыша, кондиционер	микроавтобус, двигатель 2,3 л, дизель	BUS.23.LMH	4
3. Автомобиль	ОАО «Соллерс-Набережные Челны»	Fiat	Doblo	панорама, кондиционер, ГУР, АБС, 2 раздвижные двери	двигатель 1,4 л	D 514 M 44	3
4. Автомобиль	ОАО «Ульяновский автомобильный завод»	УАЗ	3741-АЗ			3741-АЗ	8
5. Автомобиль	ОАО «Ульяновский автомобильный завод»	УАЗ	Patriot	комфорт	бенз. двигатель ЗМЗ-409	3163-231	4

Техника	Производитель	Марка	Модель	Комплектация	Описание	Модификация	Количество
6. Автомобиль	ОАО «Ульяновский автомобильный завод»	УАЗ	Patriot	классик	бенз. двигатель ЗМЗ-409	3163-121	11
7. Автомобиль	ОАО «Ульяновский автомобильный завод»	УАЗ	Hunter		бенз. двигатель ЗМЗ-409	315195-051	9
Итого							124
III. Коммунальная техника							
1. Автогрейдер	ОАО «Брянский арсенал»	Брянский арсенал	ГС-14-02	дв.д-260/ямз-236гс	ГС-14-02	14-02 среднего класса	5
2. Автогрейдер	ОАО «Брянский арсенал»	Брянский арсенал	ГС-10.01	Д243	ГС-10.01	ГС-10.01 моневренный легкого класса	2
3. Фронтальный погрузчик	ЗАО ЧСДМ	ЧСДМ	В 140	д ЯМЗ-236М2	В 140	В 140	5
4. Трактор	ООО «Владимирский моторотракторный завод»	ВМТЗ	ВТЗ-2048 А с ФГП-0.3 и щеткой	дв Д130	ФГП-0.3 и щеткой	ВТЗ-2048 А с ФГП-0.3 и щеткой	9
5. Трактор	ООО «Владимирский моторотракторный завод»	ВМТЗ	ВТЗ-2032А с отвалом и щеткой	д Д120	с отвалом и щеткой	ВТЗ-2032А с отвалом и щеткой	1
6. Илососная машина	ОАМО ЗИЛ	ЗИЛ	КО-510	базовое шасси ЗИЛ 433362 Е3	вместимость цистерны — 3,25 куб. м, вместимость илового отсека — 3,25 куб. м	КО-510	1
7. Вакуумная машина	ОАМО ЗИЛ	ЗИЛ	КО-520	базовое шасси ЗИЛ 433362	вместимость цистерны — 5 куб. м	КО-520	1
8. Вакуумная машина	САМО ЗИЛ	ЗИЛ	КО-520 д	базовое шасси ЗИЛ 432932	вместимость цистерны — 5 куб. м, производительность — 360 куб. м в час	КО-520 д	1
9. Каналопромывочная машина	ОАМО ЗИЛ	ЗИЛ	КО-502Д	шасси ЗИЛ 432932	емкость цистерны — 5,4 куб. м	КО-502Д	1
10. Комбинированная дорожная машина	ОАМО ЗИЛ	ЗИЛ	МДК-432932-00	шасси ЗИЛ 432932	оборудование поливомоечное щеточное, пескоразбрасывающее	МДК-432932-00	4
11. Комбинированная дорожная машина	ОАМО ЗИЛ	ЗИЛ	МДК-432932-02	шасси ЗИЛ 432932	оборудование поливомоечное щеточное пескоразбрасывающее	МДК-432932-02	1

Техника	Производитель	Марка	Модель	Комплектация	Описание	Модификация	Количество
12. Комбинированная дорожная машина	САМО ЗИЛ	ЗИЛ	МДК-433362-00	шасси ЗИЛ	оборудование поливомоечное щеточное пескораз-брасывающее	МДК-433362-00	1
13. Мусоровоз	ОАМО ЗИЛ	ЗИЛ	КО-440-4Д	шасси ЗИЛ	боковая загрузка	КО-440-4Д	4
14. Мусоровоз	ОАМО ЗИЛ	ЗИЛ	КО-450	шасси ЗИЛ	бункеровоз без бункера	КО-450	1
15. Подъемник стреловой самоходный	ОАО КАМАЗ	КАМАЗ 43114, 6х6	АПТ-28		раб. высота подъема — 28 м, 3-колен., г/п люльки — 300 кг	АПТ-28	1
16. Машина каналопромывочная	ОАО КАМАЗ	КАМАЗ	КО-512 на шасси 65115-1071-97	шасси 651 15-1071-97	емкость цистерн — 9,5 куб. м, максим. давление воды — 16 А, диаметр очищ. трубы — 150—1000 мм	КО-512	1
17. Экскаватор	ООО «Челябинский тракторный завод — Уралтрак», ООО «Челябинский завод коммунального машиностроения»	ЧТЗ, ЧЗКМ	ЭО-2621 В2	экскаватор-бульдозер, дв. Д-242	номинальная емкость ковша — 0,28 куб. м	ЭО-2621 В2	9
18. Фронтальный погрузчик	ООО «Челябинский тракторный завод — Уралтрак», ООО «Челябинский завод коммунального машиностроения»	ЧТЗ, ЧЗКМ	ПК-30	дв. Д-245.2,С2	номинальная емкость ковша — 1,6 куб. м	ПК-30	1
19. Автогидро-подъемник	ООО «Автомобильный завод «ГАЗ»	ГАЗ	АПТ-17М на шасси ГАЗ 33086	шасси ГАЗ 33086	высота подъема люльки — 17 м, г/п — 300 кг	АПТ-17М	1
20. Автогидро-подъемник	ООО «Автомобильный завод «ГАЗ»	ГАЗ	АПТ-12 на шасси ГАЗ 3302	ГАЗ 3302	высота подъема люльки — 12 м, г/п — 200 кг	АПТ-12	1
21. Мусоровоз	ООО «Автомобильный завод «ГАЗ»	ГАЗ	КО-440-2 ГАЗ-3309	шасси ГАЗ-3309	дизель — V=7,5 куб. м, задняя загрузка — 7,5 куб. м, масса груза — 3300 кг	КО-440-2	4

Техника	Производитель	Марка	Модель	Комплектация	Описание	Модификация	Количество
22. Вакуумная машина	ООО «Автомобильный завод «ГАЗ»	ГАЗ	4823-0000010-02 на шасси ГАЗ-3309	шасси ГАЗ-3309	вместимость цистерны — 3,75 куб. м	4823-0000010-02	2
23. Трактор	ОАО «Липецкий трактор»	ЛТ	ЛТЗ-60 АБ-10	Д-248	четырех-тактный, четырех-цилиндровый, охлаждение жидкостное	ЛТЗ-60 АБ-10	1
24. Трактор	ОАО «Липецкий трактор»	ЛТ	АЛЕКС-2Е	на базе трактора ЛТЗ-60АБ-10	оборудование экскаваторно-погрузочное	АЛЕКС-2Е	1
25. Бульдозер	ОАО «Волгоградский тракторный завод»	ВТЗ	ДТ-75 ДЕРС 2	т/д А-41	мощность эксплуатацион-ная, кВт 66	ДТ-75 ДЕРС 2	1
26. Дизельный трактор	ОАО «Волгоградский тракторный завод»	ВТЗ	ДТ-75 ДЕРС 4	дв А-41 (Д-440-22)	мощность эксплуатацион-ная, кВт 70	ДТ-75 ДЕРС 4	1
Итого							61
Всего							255

АДМИНИСТРАЦИЯ БРЯНСКОЙ ОБЛАСТИ
ПОСТАНОВЛЕНИЕ

от 16 октября 2009 г. **№ 1122**

г. Брянск

О внесении изменения в постановление администрации области от 9 июня 2009 года № 552 «Об утверждении Порядка отбора муниципальных образований для предоставления в 2009 году из областного бюджета субсидий на закупку автотранспортных средств и коммунальной техники, в том числе за счет субсидии из федерального бюджета»

В соответствии с постановлением администрации области от 15 октября 2009 года № 1112 «О внесении изменений в постановление администрации области от 3 июня 2009 года № 534 «Об организации закупки автотранспортных средств и коммунальной техники в 2009 году»

ПОСТАНОВЛЯЮ:

1. Внести в Порядок отбора муниципальных образований для предоставления в 2009 году из областного бюджета субсидий на закупку автотранспортных средств и коммунальной техники, в том числе за счет субсидии из федерального бюджета, утвержденный постановлением администрации области от 9 июня 2009 года № 552 «Об утверждении Порядка отбора муниципальных образований для предоставления в 2009 году из областного бюджета субсидий на закупку автотранспортных средств и коммунальной техники, в том числе за счет субсидии из федерального бюджета» (в редакции постановления администрации области от 20 июля 2009 года № 737), изменение, дополнив пункт 7 Порядка текстом следующего содержания: «В случае возникновения по результатам конкурсов (аукционов) экономии субсидии из федерального бюджета осуществляется дополнительно отбор муниципальных образований в соответствии с пунктом 3.4.5 настоящего Порядка в срок до 1 ноября 2009 года. Заявка муниципального образования на получение субсидии представляется в соответствующий департамент до 23 октября 2009 года».

2. Контроль за исполнением постановления возложить на временно исполняющего обязанности заместителя Губернатора Брянской области Горшкова А. С., заместителя Губернатора Брянской области Кузавлёва Е. Д.

Губернатор Н. В. ДЕНИН

АДМИНИСТРАЦИЯ БРЯНСКОЙ ОБЛАСТИ
ПОСТАНОВЛЕНИЕ

от 20 октября 2009 г. **№ 1126**

г. Брянск

О внесении изменений в долгосрочную целевую программу «Модернизация транспортной системы Брянской области» (2004—2010 годы), подпрограмму «Автомобильные дороги» (2004—2010 годы)

В соответствии с постановлением администрации области от 16 мая 2008 года № 472 «Об утверждении Порядка принятия решений о разработке долгосрочных целевых программ, их формирования и реализации»

ПОСТАНОВЛЯЮ:

1. Внести изменения в приложение 1 к подпрограмме «Автомобильные дороги» (2004 – 2010 годы) долгосрочной целевой программы «Модернизация транспортной системы Брянской области» (2004 – 2010 годы), утверждённой постановлением администрации области от 12 января 2009 года № 3 «Об утверждении долгосрочной целевой программы «Модернизация транспортной системы Брянской области» (2004 – 2010 годы) (с учётом изменений, внесенных постановлениями администрации области от 6 июля 2009 года № 683, от 3 августа 2009 года № 796), изложив его в прилагаемой редакции.

2. Контроль за исполнением постановления возложить на заместителя Губернатора Брянской области Кузавлёва Е. Д.

Губернатор Н. В. ДЕНИН

ПРИЛОЖЕНИЕ
к постановлению администрации
Брянской области
от 20 октября 2009 г. № 1126

(приложение 1
к подпрограмме «Автомобильные
дороги» (2004—2010 годы))

Перечень мероприятий по реализации подпрограммы «Автомобильные дороги» (2004—2010 годы)

№ п. п.	Наименование мероприятия подпрограммы	Срок реализа-ции	Объём финансирования, тыс. рублей					Источник финанси-рования	Ответствен-ный исполнитель	Ожидаемые результаты реализации мероприятия
			всего	в том числе по годам						
				2004—2007	2008	2009	2010			
1	2	3	4	5	6	7	8	9	10	11
	Расходы на дорожное хозяйство	2004—2010 годы	4510216,4	2256727,0	569120,1	795116,6	889252,7	областной бюджет	ГУ «Управление дорожного хозяйства Брянской области»	
	в том числе:									
1	Содержание автомобильных дорог, в т. ч.		2741240,6	1342043,0	403411,3	483802,3	511984,0			поддержание в нормативном состоянии автомобильных дорог регионального и межмуниципаль-ного значения
1.1	Капитальные вложения		71897,0	57397,0	7000,0	1200,0	6300,0			
1.2	Текущие расходы		2669343,6	1284646,0	396411,3	482602,3	505684,0			
	в том числе кредиторская задолженность за работы 2008 года					8075,3				
2	Ремонт автомобильных дорог		818132,3	611238,0	37868.4	92369,7	76656,2			выполнение ремонта 242,56 км автомобильных дорог регионального и межмуниципаль-ного значения строительство и реконструкция 57,4 км автомобильных дорог регионального и межмуниципаль-ного значения
	в том числе кредиторская задолженность за работы 2008 года					472,6				
3	Строительство и реконструкция автомобильных дорог регионального и межмуниципального значения		794623,5	205116,0	99026,1	204880,4	285601,0			
	в том числе кредиторская задолженность за работы 2008 года					4791,8				
4	Субсидии на содержание автомобильных дорог муниципального значения		156220,0	98330,0	28814,3	14064,2	15011,5			поддержание в нормативном состоянии автомобильных дорог муниципального значения

АДМИНИСТРАЦИЯ БРЯНСКОЙ ОБЛАСТИ
ПОСТАНОВЛЕНИЕ

от 21 октября 2009 г. **№ 1127**

г. Брянск

О переводе земельных участков из категории земель сельскохозяйственного назначения в категорию земель промышленности и иного специального назначения

Рассмотрев ходатайства Кочергина П. О. и Агаева К. Г., материалы о переводе земельных участков из категории земель сельскохозяйственного назначения в категорию земель промышленности и иного специального назначения, руководствуясь п. 1 ст. 8 Земельного кодекса Российской Федерации, Федеральным законом от 21 декабря 2004 года № 172-ФЗ «О переводе земель или земельных участков из одной категории в другую», постановлениями администрации области от 27 декабря 2007 года № 1077 «О переводе земельных участков из земель сельскохозяйственного назначения в другую категорию», от 12 ноября 2008 года № 1051 «Об утверждении административного регламента по предоставлению услуги «Перевод земельных участков из земель сельскохозяйственного назначения в другую категорию, за исключением перевода в земли населенных пунктов»,

ПОСТАНОВЛЯЮ:

1. Перевести земельный участок площадью 75631 кв. м с кадастровым номером 32:19:340102:134, расположенный примерно в 713 м по направлению на северо-запад от д. № 13 по ул. Новая н.п. Марковск Погарского района, из категории земель сельскохозяйственного назначения в категорию земель промышленности и иного специального назначения для строительства таможенного терминала.

2. Перевести земельный участок площадью 112790 кв. м с кадастровым номером 32:22:230102:81, расположенный примерно в 500 м по направлению на север от н.п. Троебортное Севского района, из категории земель сельскохозяйственного назначения в категорию земель промышленности и иного специального назначения для строительства станции технического обслуживания большегрузных автомобилей.

3. Направить копию данного постановления в течение пяти дней со дня его принятия в федеральный орган исполнительной власти, уполномоченный на осуществление государственного кадастрового учета недвижимого имущества и ведение государственного кадастра недвижимости.

4. Контроль за исполнением настоящего постановления возложить на заместителя Губернатора Брянской области — председателя комитета по сельскому хозяйству и продовольствию Брянской области Симоненко Н. К.

Губернатор Н. В. ДЕНИН

АДМИНИСТРАЦИЯ БРЯНСКОЙ ОБЛАСТИ
ПОСТАНОВЛЕНИЕ

от 21 октября 2009 г. **№ 1129**

г. Брянск

О внесении изменений в состав межведомственной комиссии по вопросам привлечения и использования иностранных работников на территории Брянской области

В соответствии с постановлением Правительства Российской Федерации от 22 декабря 2006 года № 783 «О порядке определения исполнительными органами государственной власти потребности в привлечении иностранных работников и формирования квот на осуществление иностранными гражданами трудовой деятельности в Российской Федерации», в связи с кадровыми изменениями

ПОСТАНОВЛЯЮ:

1. Внести в состав межведомственной комиссии, утвержденный постановлением администрации области от 30 июня 2008 года № 650 «О межведомственной комиссии по вопросам привлечения и использования иностранных работников на территории Брянской области» (с учетом изменений, внесенных постановлениями администрации области от 26 февраля 2009 года № 166, от 26 июня 2009 года № 641), следующие изменения:

1.1. Включить в состав межведомственной комиссии:

Кузавлёва Евгения Дмитриевича, заместителя Губернатора Брянской области, председателем межведомственной комиссии;

Кобозева Михаила Семёновича, директора департамента промышленности, транспорта и связи Брянской области.

1.2. Исключить из состава межведомственной комиссии Ковалевского В. В., Аверченкова С. В.

2. Контроль за исполнением постановления возложить на заместителя Губернатора Брянской области Кузавлёва Е. Д.

Губернатор Н. В. ДЕНИН

АДМИНИСТРАЦИЯ БРЯНСКОЙ ОБЛАСТИ
ПОСТАНОВЛЕНИЕ

от 21 октября 2009 г. **№ 1130**

г. Брянск

О признании утратившими силу постановлений администрации области

На основании постановления администрации области от 23 марта 2009 года № 256 «О реорганизации структуры, сокращении численности и штата аппарата администрации области», в целях упорядочения функций

ПОСТАНОВЛЯЮ:

1. Признать утратившими силу с 9 июля 2009 года постановления администрации области:

от 1 декабря 2008 года № 1105 «Об утверждении в новой редакции ведомственной целевой программы «Государственная поддержка малого предпринимательства в Брянской области» (2007—2009 годы)»;

от 24 февраля 2009 года № 151 «О внесении изменений в постановление администрации области от 1 декабря 2008 года № 1105 «Об утверждении ведомственной целевой программы «Государственная поддержка малого предпринимательства в Брянской области» (2007—2009 годы)»;

от 17 августа 2009 года № 847 «О внесении изменений в постановление администрации области от 1 декабря 2008 года № 1105 «Об утверждении ведомственной целевой программы «Государственная поддержка малого предпринимательства в Брянской области» (2007—2009 годы)»;

от 13 февраля 2009 года № 118 «Об утверждении ведомственной целевой программы «Государственная поддержка малого и среднего предпринимательства в Брянской области» (2010—2012 годы)».

2. Контроль за исполнением настоящего постановления возложить на временно исполняющего обязанности заместителя Губернатора Брянской области Горшкова А. С.

Губернатор Н. В. ДЕНИН

АДМИНИСТРАЦИЯ БРЯНСКОЙ ОБЛАСТИ
ПОСТАНОВЛЕНИЕ

от 22 октября 2009 г. **№ 1134**

г. Брянск

О внесении изменения в постановление администрации области от 31 июля 2009 года № 794 «Об утверждении административного регламента исполнения управлением ветеринарии Брянской области государственной функции «Приём заявлений и подготовка ходатайств для направления в Федеральную службу по ветеринарному и фитосанитарному надзору Российской Федерации для получения разрешений на ввоз в Российскую Федерацию на территорию Брянской области, а также по выдаче уведомлений о возможности ввоза из других субъектов Российской Федерации животных, продукции животного происхождения, лекарственных средств, кормов и кормовых добавок для животных»

В связи с изменением федерального законодательства

ПОСТАНОВЛЯЮ:

1. Внести изменение в административный регламент, утвержденный постановлением администрации области от 31 июля 2009 года № 794 «Об утверждении административного регламента исполнения управлением ветеринарии Брянской области государственной функции «Приём заявлений и подготовка ходатайств для направления в Федеральную службу по ветеринарному и фитосанитарному надзору Российской Федерации для получения разрешений на ввоз в Российскую Федерацию на территорию Брянской области, а также по выдаче уведомлений о возможности ввоза из других субъектов Российской Федерации животных, продукции животного происхождения, лекарственных средств, кормов и кормовых добавок для животных», изложив абзац восьмой пункта 1.3 раздела 1 «Общие положения» в следующей редакции:

«Федеральным законом от 26 декабря 2008 года № 294-ФЗ «О защите прав юридических лиц и индивидуальных предпринимателей при осуществлении государственного контроля (надзора) и муниципального контроля» (Собрание законодательства Российской Федерации, 2008 г., № 52, ст. 6249; 2009 г., № 18, ст. 2140, № 29, ст. 6301)».

2. Контроль за исполнением данного постановления возложить на заместителя Губернатора Брянской области — председателя комитета по сельскому хозяйству и продовольствию Брянской области Симоненко Н. К.

Губернатор Н. В. ДЕНИН

АДМИНИСТРАЦИЯ БРЯНСКОЙ ОБЛАСТИ
ПОСТАНОВЛЕНИЕ

от 26 октября 2009 г. **№ 1141**

г. Брянск

О внесении изменений в постановление администрации области от 6 марта 2009 года № 196 «Об утверждении Положения о порядке предоставления из областного бюджета субсидий на возмещение части затрат на уплату процентов по кредитам, полученным организациями, предприятиями потребительской кооперации (кроме сельскохозяйственных товаропроизводителей, крестьянских (фермерских) хозяйств и субъектов малого и среднего предпринимательства) в российских кредитных организациях»

На основании Федерального закона от 6 октября 1999 года № 184-ФЗ «Об общих принципах организации законодательных (представительных) и исполнительных органов государственной власти субъектов Российской Федерации», законов Брянской области от 19 августа 1996 года № 29-З «Об инвестиционной деятельности и налоговых льготах инвесторам на территории Брянской области», от 1 декабря 2008 года № 106-З «Об областном бюджете на 2009 год и на плановый период 2010 и 2011 годов», в связи со структурными изменениями в администрации области

ПОСТАНОВЛЯЮ:

1. Внести в состав комиссии по проведению конкурсного отбора организаций, предприятий потребительской кооперации (кроме сельскохозяйственных товаропроизводителей, крестьянских (фермерских) хозяйств и субъектов малого и среднего предпринимательства), по предоставлению субсидий на возмещение из областного бюджета части затрат на уплату процентов по кредитам, полученным в российских кредитных организациях, утвержденной постановлением администрации области от 6 марта 2009 года № 196 «Об утверждении Положения о порядке предоставления из областного бюджета субсидий на возмещение части затрат на уплату процентов по кредитам, полученным организациями, предприятиями потребительской кооперации (кроме сельскохозяйственных товаропроизводителей, крестьянских (фермерских) хозяйств и субъектов малого и среднего предпринимательства) в российских кредитных организациях» (с учетом изменений, внесенных постановлениями администрации области от 15 июня 2009 года № 568, от 12 августа 2009 года № 839), следующие изменения:

включить в состав комиссии Горшкова Александра Сергеевича, временно исполняющего обязанности заместителя Губернатора Брянской области;

исключить из состава комиссии Ковалевского В. В.

2. Данное постановление опубликовать в средствах массовой информации.

3. Контроль за исполнением постановления возложить на заместителя Губернатора Брянской области — начальника финансового управления Брянской области Локтикову Е. И.

Губернатор Н. В. ДЕНИН

АДМИНИСТРАЦИЯ БРЯНСКОЙ ОБЛАСТИ
ПОСТАНОВЛЕНИЕ

от 26 октября 2009 г. **№ 1142**

г. Брянск

О внесении изменений в постановление администрации области от 12 мая 2008 года № 464 «О мерах по обеспечению роста собираемости налога на доходы физических лиц на территории Брянской области»

В связи с организационно-кадровыми изменениями

ПОСТАНОВЛЯЮ:

1. Внести в постановление администрации области от 12 мая 2008 года № 464 «О мерах по обеспечению роста собираемости налога на доходы физических лиц» (с учетом изменения, внесенного постановлением администрации области от 2 апреля 2009 г. № 313) следующие изменения:

1.1. В пункте 1 постановления слова «управлению потребительского рынка и общественного питания Брянской области» заменить словами «управлению потребительского рынка и услуг, контроля в сфере производства и оборота этилового спирта, алкогольной и спиртосодержащей продукции Брянской области».

1.2. В пункте 2 постановления слова «Управлению по внешнеэкономической и инвестиционной деятельности администрации области» заменить словами «Департаменту экономического развития Брянской области».

2. Настоящее постановление вступает в силу с момента его официального опубликования.

3. Опубликовать данное постановление в средствах массовой информации и на официальном сайте администрации Брянской области в сети «Интернет».

Губернатор Н. В. ДЕНИН

АДМИНИСТРАЦИЯ БРЯНСКОЙ ОБЛАСТИ
ПОСТАНОВЛЕНИЕ

от 27 октября 2009 г. **№ 1144**

г. Брянск

О предоставлении территорий угодий общего пользования Брянской области в долгосрочное пользование обществу с ограниченной ответственностью «Гра-Альянс»

В соответствии с Федеральным законом от 24 апреля 1995 года № 52-ФЗ «О животном мире», заключением управления по охране, контролю и регулированию использования объектов животного мира и водных биологических ресурсов Брянской области по заявке общества с ограниченной ответственностью «Гра-Альянс» на получение территории охотничьих угодий общего пользования в Брянском и Навлинском районах, необходимой для осуществления пользования животным миром, протоколом заседания конкурсной комиссии от 6 октября 2009 года № 2, в целях обеспечения условий для охраны и воспроизводства животного мира

ПОСТАНОВЛЯЮ:

1. Предоставить обществу с ограниченной ответственностью «Гра-Альянс» в долгосрочное пользование территорию угодий общего пользования Брянского и Навлинского районов Брянской области площадью 10,5 тыс. га для осуществления пользования животным миром сроком на 25 лет в границах согласно приложению.

2. Управлению по охране, контролю и регулированию использования объектов животного мира и водных биологических ресурсов Брянской области на основании настоящего постановления заключить договор о предоставлении указанной территории обществу с ограниченной ответственностью «Гра-Альянс» для осуществления пользования животным миром и выдать долгосрочную лицензию на пользование объектами животного мира.

3. Контроль за исполнением настоящего постановления возложить на заместителя Губернатора Брянской области — председателя комитета по сельскому хозяйству и продовольствию Брянской области Симоненко Н. К.

Губернатор Н. В. ДЕНИН

ПРИЛОЖЕНИЕ
к постановлению администрации
Брянской области
от 27 октября 2009 г. № 1144

ОПИСАНИЕ ГРАНИЦ
территории, предоставленной обществу с ограниченной ответственностью «Гра-Альянс» для осуществления пользования животным миром

В Брянском и Навлинском районах.

Общая площадь — 10,5 тыс. га.

Границы территории:

северная — от н.п. Лесозавод на север по западной и северной границам квартала 158, далее по северным границам кварталов 159—172 Стяжновского участкового лесничества ГУ «Брянское лесничество» до северо-восточного угла квартала 191 того же лесничества и далее на юго-восток по северо-восточной границе квартала 6 Синезерского участкового лесничества ГУ «Навлинское лесничество» до автодороги Москва — Киев;

восточная — от примыкания северо-восточной границы квартала 6 Синезерского лесничества к автодороге Москва — Киев на юго-запад по этой дороге до пересечения с рекой Ревна;

южная — от пересечения автодороги Москва — Киев с рекой Ревна вниз по течению реки до ее пересечения с железной дорогой Брянск — Навля;

западная — от пересечения железной дороги Брянск — Навля с рекой Ревна на север по железной дороге до н.п. Лесозавод.

АДМИНИСТРАЦИЯ БРЯНСКОЙ ОБЛАСТИ
ПОСТАНОВЛЕНИЕ

от 27 октября 2009 г. **№ 1147**

г. Брянск

О внесении изменений в постановление администрации области от 1 июня 2005 года № 301 «Об утверждении Правил обязательного медицинского страхования граждан в Брянской области»

В соответствии с постановлением администрации области от 18 июня 2007 года № 430 «О Порядке финансового взаимодействия и расходования средств обязательного медицинского страхования граждан в Брянской области»

ПОСТАНОВЛЯЮ:

1. Внести в Правила обязательного медицинского страхования граждан Брянской области, утвержденные постановлением администрации области от 1 июня 2005 года № 301 «Об утверждении Правил обязательного медицинского страхования

граждан в Брянской области» (с учетом изменений, внесенных постановлением администрации области от 28 сентября 2007 года № 774), изменения, изложив абзацы второй и третий пункта 4.1 раздела 4 «Взаимоотношения Брянского территориального фонда обязательного медицинского страхования и страхования медицинских организаций» в следующей редакции:

«Финансирование страховых медицинских организаций для оплаты медицинской помощи в рамках территориальной программы ОМС осуществляется по дифференцированным подушевым нормативам, определяемым в соответствии с Порядком определения дифференцированных подушевых нормативов финансирования обязательного медицинского страхования, являющимся приложением к Порядку финансового взаимодействия и расходования средств в системе обязательного медицинского страхования граждан в Брянской области, утвержденному постановлением администрации области от 18 июня 2007 года № 430 «О Порядке финансового взаимодействия и расходования средств в системе обязательного медицинского страхования граждан в Брянской области» (с учетом изменений, внесенных постановлениями администрации области от 8 декабря 2008 года № 1130, от 26 марта 2009 года № 276).

Дифференцированные подушевые нормативы финансирования страховых медицинских организаций для оплаты медицинских услуг на одного застрахованного и размер средств на ведение дела на одного застрахованного утверждаются приказом исполнительного директора БТФОМС ежемесячно и доводятся до сведения страховых медицинских организаций не позднее 20 числа текущего месяца».

2. Контроль за исполнением постановления возложить на временно исполняющего обязанности заместителя Губернатора Брянской области Макарова А. Н.

Губернатор Н. В. ДЕНИН

АДМИНИСТРАЦИЯ БРЯНСКОЙ ОБЛАСТИ
ПОСТАНОВЛЕНИЕ

от 27 октября 2009 г. **№ 1149**

г. Брянск

О внесении изменений в постановление администрации области от 13 сентября 2006 года № 559 «Об утверждении Положения о форме предоставления мер социальной поддержки по обеспечению жильем отдельных категорий граждан и порядке предоставления им жилых помещений на территории Брянской области»

В связи с кадровыми изменениями
ПОСТАНОВЛЯЮ:

1. Внести изменения в состав комиссии по рассмотрению вопросов обеспечения жильем ветеранов, инвалидов и семей, имеющих детей-инвалидов, утвержденный постановлением администрации области от 13 сентября 2006 года № 559 «Об утверждении Положения о форме предоставления мер социальной поддержки по обеспечению жильем отдельных категорий граждан и порядке предоставления им жилых помещений на территории Брянской области» (с учетом изменений, внесенных постановлениями администрации области от 19 февраля 2008 года № 145, от 14 мая 2008 года № 468, от 30 июля 2008 года № 718), изложив его в прилагаемой редакции.

2. Признать утратившими силу постановления администрации области: от 19 февраля 2008 года № 145 «О внесении изменений в некоторые постановления администрации области»;

от 14 мая 2008 года № 468 «О внесении изменений в постановления администрации области от 13 сентября 2006 года № 559 и от 12 марта 2007 года № 146»;

от 30 июля 2008 года № 718 «О внесении изменений в постановление администрации области от 13 сентября 2006 года № 559 «Об утверждении Положения о форме предоставления мер социальной поддержки по обеспечению жильем отдельных категорий граждан и порядке предоставления им жилых помещений на территории Брянской области».

3. Контроль за исполнением настоящего постановления возложить на заместителя Губернатора Брянской области Белозора П. И.

Губернатор Н. В. ДЕНИН

ПРИЛОЖЕНИЕ
к постановлению администрации
Брянской области
от 27 октября 2009 г. № 1149

СОСТАВ
комиссии по рассмотрению вопросов обеспечения жильем ветеранов, инвалидов и семей, имеющих детей-инвалидов

Белозор П. И. — заместитель Губернатора Брянской области, председатель комиссии

Ященко С. И. — директор департамента по строительству Брянской области, заместитель председателя комиссии

Мохорова Е. Э. — начальник отдела жилищных субсидий и сертификатов департамента по строительству Брянской области, секретарь комиссии

члены комиссии:

Сахно А. А.	— начальник управления по работе с муниципальными образованиями администрации области
Петрушин А. В.	— заместитель начальника правового управления администрации области
Петушкова Г. В.	— заместитель начальника финансового управления Брянской области
Лужецкая Л. М.	— заместитель начальника управления социальной защиты населения Брянской области
Шачнев И. А.	— депутат Брянской областной Думы (по согласованию)
Панков С. А.	— председатель областного совета ветеранов войны, труда, Вооруженных Сил и правоохранительных органов (по согласованию)
Банков Н. И.	— председатель Брянского областного правления Всероссийского общества инвалидов (по согласованию)
Песенко Т. В.	— начальник отдела по учету и распределению жилых помещений Брянской городской администрации (по согласованию)
Жуков А. А.	— главный специалист отдела по вопросам долевого строительства департамента по строительству Брянской области

АДМИНИСТРАЦИЯ БРЯНСКОЙ ОБЛАСТИ
ПОСТАНОВЛЕНИЕ

от 29 октября 2009 г. **№ 1151**

г. Брянск

О внесении изменений в постановление администрации области от 31 августа 2009 года № 919

В связи с признанием утратившим силу постановления администрации области от 11 мая 2006 года № 286 «О мерах по обеспечению административной реформы в Брянской области»

ПОСТАНОВЛЯЮ:

1. Внести изменения в преамбулу постановления администрации области от 31 августа 2009 года № 919 «Об утверждении административного регламента по предоставлению социальными учреждениями Брянской области государственной услуги «Возмещение расходов на зубное протезирование, включая починку протезов, (кроме изделий из драгметалла и металлокерамики) гражданам, оказание государственной социальной поддержки и ежемесячная денежная выплата которым осуществляются из областного бюджета», заменив слова «постановлением администрации области от 11 мая 2006 года № 286 «О мерах по обеспечению административной реформы в Брянской области» словами «постановлением администрации области от 23 июня 2009 года № 613 «Об утверждении плана мероприятий по проведению административной реформы в Брянской области в 2009—2010 годах».

2. Контроль за исполнением постановления возложить на временно исполняющего обязанности заместителя Губернатора Брянской области Макарова А. Н.

Временно исполняющий
обязанности Губернатора А. И. КАСАЦКИЙ

АДМИНИСТРАЦИЯ БРЯНСКОЙ ОБЛАСТИ
ПОСТАНОВЛЕНИЕ

от 30 октября 2009 г. **№ 1158**

г. Брянск

Об утверждении программы «Развитие конкуренции в Брянской области» (2010—2012 годы)

Во исполнение распоряжения Правительства Российской Федерации от 19 мая 2009 года № 691-р (пп. 2, 3), в целях создания необходимых условий для расширения товарных рынков в Брянской области

ПОСТАНОВЛЯЮ:

1. Утвердить прилагаемую программу «Развитие конкуренции в Брянской области» (2010—2012 годы).

2. Контроль за исполнением настоящего постановления возложить на временно исполняющего обязанности заместителя Губернатора Брянской области Горшкова А. С.

Губернатор Н. В. ДЕНИН

УТВЕРЖДЕНА
постановлением администрации
Брянской области
от 30 октября 2009 г. № 1158

ПРОГРАММА
«Развитие конкуренции в Брянской области»
(2010—2012 годы)

ПАСПОРТ
программы «Развитие конкуренции в Брянской области» (2010—2012 годы)

Наименование программы	— «Развитие конкуренции в Брянской области» (2010—2012 годы)
Дата принятия решения о разработке программы, дата утверждения (наименование и номер соответствующего нормативного акта)	— распоряжение Правительства Российской Федерации от 19 мая 2009 года № 691-р об утверждении Программы развития конкуренции в Российской Федерации, распоряжение администрации области от 7 августа 2009 года № 412-р «О создании рабочей группы по разработке программы развития конкуренции в Брянской области»
Государственный заказчик	— администрация Брянской области
Разработчик и заказчик программы	— департамент экономического развития Брянской области
Цель и задачи программы, важнейшие целевые показатели	— цель: реализация на региональном уровне конкурентной политики, направленной на выравнивание условий конкуренции между субъектами Российской Федерации, создание экономически эффективных условий для обеспечения потребностей граждан в товарах и услугах. Задачи: развитие конкурентной среды и обеспечение свободного доступа на рынок для всех участников; содействие антимонопольному регулированию; развитие конкуренции в отдельных отраслях путем использования инструментов стимулирования и поддержки; сокращение административного вмешательства в предпринимательскую деятельность; развитие государственного заказа, расширение практики заказа социальных услуг на конкурсной основе; поддержка предпринимательской деятельности, упрощение процедур ее начала; сокращение прямого участия государства в хозяйственной деятельности; повышение информационной прозрачности деятельности органов власти. Целевые индикаторы программы приведены в таблице 3
Сроки и этапы реализации программы	— 2010—2012 годы
Перечень основных мероприятий программы	— перечень основных мероприятии программы приведен в приложении 1 к программе
Исполнители основных мероприятий программы	— департамент экономического развития Брянской области, департамент здравоохранения Брянской области, департамент промышленности, транспорта и связи Брянской области, департамент топливно-энергетического комплекса и жилищно-коммунального хозяйства Брянской области, комитет по сельскому хозяйству и продовольствию Брянской области, управление ветеринарии Брянской области, управление потребительского ранка и услуг, контроля в сфере производства и оборота этилового спирта, алкогольной и спиртосодержащей продукции Брянской области, управление имущественных отношений Брянской области, Брянское УФАС России (по согласованию), территориальный орган Федеральной службы государственной статистики по Брянской области (по согласованию), администрации муниципальных образований (по согласованию)
Ресурсное обеспечение программы	— ресурсное обеспечение программы осуществляется на безвозвратной основе из областного бюджета (в рамках действующих региональных целевых программ и сметного финансирования) и внебюджетных источников
Ожидаемые конечные результаты реализации программы	— обеспечение условий для состязательности хозяйствующих субъектов, достижение показателей результативности программы
Система организации контроля за исполнением программы	— контроль за реализацией программы осуществляется в соответствии с планом-графиком Минэкономразвития России (письмо от 24.07.2009 № 12007-АП/Д22)

Введение

Реализация направлений макроэкономической политики, которые определены в Стратегии социально-экономического развития Брянской области до 2025 года, утвержденной постановлением администрации области от 20 июня 2008 года № 604, в том числе касающихся создания условий для устойчивого экономического роста и экономической самообеспеченности региона, повышения качества жизни населения, снижения инфляции, роста конкурентоспособности, во многом обеспечивается региональной конкурентной политикой.

Конкурентная политика является одним из основных факторов, определяющих конкурентоспособность предприятий и уровень жизни граждан, а также важным инструментом для достижения целей социально-экономического развития региона.

Конкурентная политика представляет собой комплекс последовательных мер, осуществляемых в целях обеспечения условий для состязательности хозяйствующих субъектов.

Состояние конкуренции на рынках обусловлено их структурой, наличием барьеров входа, а также общим состоянием инвестиционного климата, поэтому программа включает как меры содействия антимонопольному регулированию и иные защитные меры, так и меры по развитию конкуренции, расширяющие возможности и стимулирующие занятия предпринимательской деятельностью.

I. Характеристика проблемы и необходимость ее решения программно-целевым методом

Программа «Развитие конкуренции в Брянской области» (2010—2012 годы) разработана в соответствии с положениями распоряжения Правительства Российской Федерации от 19 мая 2009 года № 691-р об утверждении Программы развития конкуренции в Российской Федерации, распоряжения администрации области от 7 августа 2009 года № 412-р «О создании рабочей группы по разработке программы развития конкуренции в Брянской области».

Брянщина занимает выгодное транспортно-географическое положение. Она расположена на кратчайших транспортных путях, соединяющих Москву через Украину с Западной Европой, а Санкт-Петербург — с южными районами России. Через ее территорию проходят пассажиро- и грузопотоки из стран дальнего и ближнего зарубежья. Транспортная система области представлена железнодорожным, автомобильным, авиационным транспортом. Область пересекают железнодорожные линии Москва — Киев, Рига — Орел —Воронеж, Санкт-Петербург — Харьков — Ростов, автомобильные дороги Москва — Киев, Орел — Витебск, Брянск — Кобрин и другие. В 1995 году получил статус международного аэропорт «Брянск», который осуществляет прием, обслуживание и обработку грузов, перевозимых самолетами всех типов. Через Брянскую область проходит нефтепровод «Дружба» и газопроводы.

На территории области функционирует более 300 крупных и средних и около 650 малых промышленных предприятий, выпускающих разнообразную продукцию производственно-технического назначения и широкий ассортимент товаров народного потребления.

По структуре ВРП Брянская область является индустриально-аграрным регионом. На современном этапе экономического развития доле промышленного производства в структуре ВРП принадлежит почти четверть всей произведенной продукции. Доля сельского и лесного хозяйства составляет 13,1 процента.

На Брянщине уделяется много внимания созданию благоприятного инвестиционного климата, содействию развития малого и среднего бизнеса. В рамках ВЦП «Государственная поддержка малого предпринимательства в Брянской области» в г. Брянске создан и действует бизнес-инкубатор. Планируется создание и развитие сети региональных и муниципальных бизнес-инкубаторов, промышленных парков и технопарков. Оказывается содействие развитию микрофинансовых организаций, осуществляется проведение консалтинговой работы, конференций и «круглых столов» по микрофинансовой деятельности, развитие действующих и создание новых центров информационной поддержки малого предпринимательства в центральных библиотеках городов и районов области и др.

В рамках программы проведения административной реформы в Брянской области предусматривается внедрение в органах исполнительной власти области управления по результатам, повышение эффективности взаимодействия органов исполнительной власти области с населением, модернизация системы информационного обеспечения органов исполнительной власти области. В соответствии с поручением Правительства Российской Федерации от 8 мая 2008 года № КА-П11-2914 в Брянской области принята и реализуется программа «Развитие конкуренции на продовольственном рынке Брянской области» (2009—2013 годы).

Стало традицией ежегодное проведение Свенской Ярмарки, экономических (инвестиционных) форумов и др.

Применяемые меры, прямо или косвенно, способствуют развитию конкуренции на Брянском рынке товаров и услуг. Однако для отбора эффективных региональных мер прямого и косвенного воздействия на конкурентную среду следует выяснить к каким рынкам (конкретных товаров или услуг) необходимо применить нормы государственного регулирования и оценить возможное воздействие норм регулирования на уровень конкуренции на данном рынке.

Для освещения уровня развития конкуренции был проведен анализ и дана оценка состояния конкурентной среды на ключевых товарных рынках Брянской области:

1. Анализ и оценка конкурентной среды в сфере розничной торговли

Состояние и перспективы развития потребительского рынка в полной мере отражают экономические изменения, происходящие в области. Быстрому развитию потребительского рынка способствовали стабилизация экономического положения в регионе, создание благоприятного предпринимательского и инвестиционного климата, рост благосостояния населения. Реальные располагаемые денежные доходы населения в 2008 году к уровню 2007 года составили 109,7 процента.

В розничной торговле области занято более 128 тыс. человек, или 21 процент от общей численности работников отрасли экономики. Ежегодно торговля обеспечивает рабочими местами от 5 до 8 тыс. человек.

На протяжении последних 9 лет наблюдается устойчивый рост товарооборота, в 2008 году он составил почти 84,4 млрд. рублей и в сравнении с 2007 годом вырос в сопоставимых ценах на 15,3 процента, это выше чем по Центральному федеральному округу. Динамика отдельных показателей розничной торговли 2003—2008 годах представлена в таблице 1.

Ежегодно сеть предприятий розничной торговли области увеличивается в среднем на 250 предприятий. По состоянию на 1 января 2009 года в области функционирует 6537 предприятий торговли, 1605 предприятий общественного питания, 1510 предприятий бытового обслуживания, 47 рынков.

Существенное влияние на изменение структуры оборота розничной торговли продовольственными товарами по формам собственности (рис. 1) оказывает открытие магазинов новых форматов. В 2008 году в розничной торговле появился новый участник — предприятия среднего предпринимательства, и доля продаж на рынках и ярмарках снизилась на 2 процента и составила 17,6 процента.

Таблица 1

Динамика отдельных показателей розничной торговли 2003—2008 годах

Показатели	2004 г.	2005 г.	2006 г.	2007 г.	2008 г.
Темп роста оборота розничной торговли к соответствующему периоду прошлого года в сопоставимых ценах	114,2	114,2	113,5	115,6	115,3
Удельный вес продажи в общем товарообороте:					
продовольственных товаров	49,6	48,0	46,9	46,8	48,8
непродовольственных товаров	50,4	52,0	53,1	53,2	51,2

Структура оборота розничной торговли в 1 полугодии 2009 года

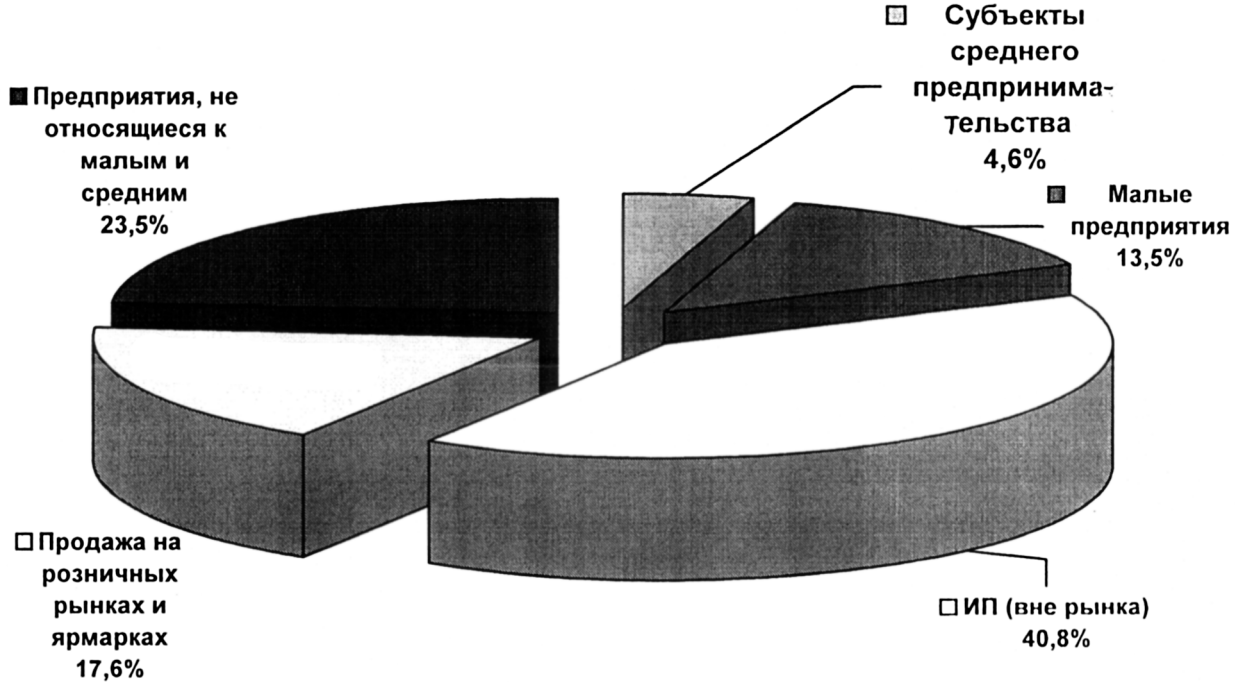

Рис. 1. Формирование оборота розничной торговли

Сфера торговли является инвестиционно привлекательной. В 2008 году инвестиции в основной капитал по крупным и средним предприятиям торговли составили более 693 млн. рублей. Основным источником инвестиций в основной капитал являются собственные средства инвесторов.

Привлечение инвесторов дает возможность осваивать новые прогрессивные формы торгового обслуживания, развивать сетевые торговые структуры. В настоящее время на продовольственном рынке области работает 8 крупных сетевых структур. Среди них крупные российские сетевые компании: ООО «Евролот-Запад» («Свенская ярмарка»), ЗАО «Корпорация «ГРИНН» (гипермаркет «Линия»), ЗАО «Тандер» (сеть магазинов «Магнит»), ООО «Копейка-Москва», региональные сетевые компании эконом-класса: «Ритейл» (сеть магазинов «Кенгуру», «Калита» и др. — всего более 10 предприятий), ООО «Меркурий», ООО «Самохвал». В июне 2009 года на рынок пришел иностранный инвестор ООО «МЕТРО «Кэш энд Керри».

Сеть магазинов самообслуживания насчитывает 155 предприятий, в том числе 98 открыто в районных центрах.

Таким образом, можно сделать вывод, что рынок услуг розничной торговли на территории Брянской области относится к рынку с развитой конкурентной средой или низкоконцентрированному типу.

Несмотря на достаточно высокий уровень развития розничной торговли, в секторе имеются проблемы ценовой и территориальной доступности.

Процесс развития торговых сетей изменил систему взаимоотношений участников потребительского рынка. Для покупателей развитие предприятий современного формата несомненно является положительным фактором. Однако доминирование сетевой торговли, как правило, влечет за собой дискриминационные условия, предусмотренные в заключаемых контрактах на поставку продукции (высокие входные бонусы, плата за полку «горячей линии» (уровень глаз), обязательное удешевление товара при росте объема поставок и др.), что приводит к ограничению доступа товаропроизводителей.

Также значительные трудности в условиях монополизации рынка торговыми сетями испытывают мелкорозничные предприятия. Нехватка оборотного капитала, диспаритет поставщиков в отпускных ценах ставят их в неравные условия функционирования на потребительском рынке. Такая ситуация для магазинов «шаговой доступности» оборачивается падением оборота и угрозой прекращения деятельности.

Существуют и определенные проблемы торгового обслуживания жителей труднодоступных и малочисленных населенных пунктов.

На 1 января 2009 года в области имелось 2360 сельских населенных пунктов, из них 1260 (53 процента) — труднодоступных и малочисленных, не имеющих стационарной торговой сети. Численность жителей в этих поселениях более 36 тыс. человек. Торговое обслуживание населения в этих пунктах осуществляется посредством выездной торговли, так как содержание стационарных предприятий торговли в малочисленных населенных пунктах с числом жителей от 2 до 100 человек убыточно.

На Брянщине разработан комплекс мероприятий, направленных на улучшение торгового обслуживания жителей населенных пунктов, не имеющих стационарной торговой сети. В каждом районе утверждены графики выездной торговли, за населенными пунктами закреплены конкретные торговые предприятия и индивидуальные предприниматели.

Исходя из анализа рынка розничной торговли можно предложить следующие меры развития конкурентной среды:

предупреждение и пресечение монополистической деятельности и недобросовестной конкуренции;

формирование, совершенствование и развитие инфраструктуры розничной торговли, в том числе логистической инфраструктуры;

создание условий для реализации сельхозпродукции и товаров местных производителей;

мониторинг цен на всех стадиях производства и реализации продовольствия, а также торговых наценок в розничной торговле на товары, входящие в социальный набор;

предотвращение поступления в розничную торговлю области опасных для здоровья и жизни населения, а также некачественных и фальсифицированных продуктов питания.

2. Анализ и оценка конкурентной среды в агропродовольственном комплексе

Развитие конкуренции во всех сферах рынка агропродовольственных товаров — от производства сырья до конечной реализации в розничной торговле — является важной задачей в кризисных экономических условиях.

Товарная насыщенность продовольственного рынка носит устойчивый характер и соответствует платежеспособному спросу населения с разным уровнем достатка на социально значимые продукты питания.

В 2008 году агропромышленным комплексом Брянской области произведено продукции сельского хозяйства на сумму 21,2 млрд. рублей (рост на 7,6 процента к уровню прошлого года в сопоставимых ценах).

Производство продукции сельского хозяйства в 2008 году осуществляли 442 сельскохозяйственные организации (СО), 873 крестьянских (фермерских) хозяйства (КФХ), 243809 личных подсобных хозяйств (ЛПХ).

Структура собственного рынка агропродовольствия представлена на сравнительной диаграмме (рис. 2).

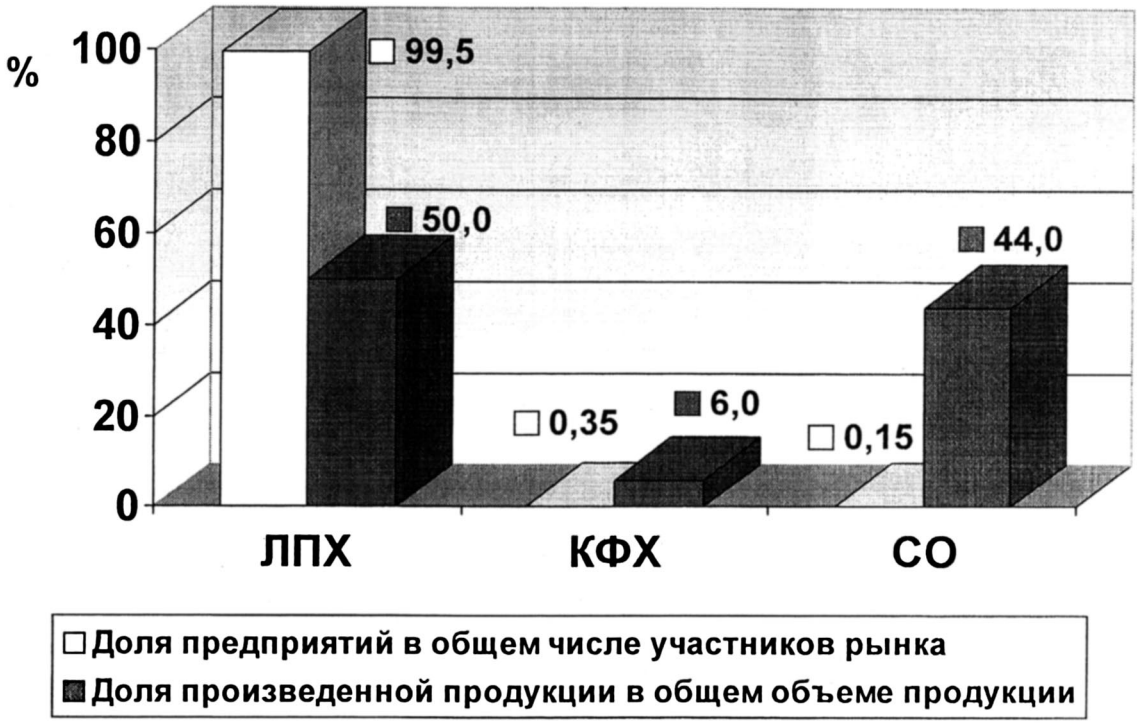

Рис. 2. Рынок агропродовольственного комплекса Брянской области

Половина объема продукции сельского хозяйства в стоимостном выражении производится личными подсобными хозяйствами, на долю сельскохозяйственных организаций приходится 44 процента, крестьянских (фермерских) хозяйств — 6 процентов.

В 2008 году сельхозпродукции собственного производства отгружено 17,5 млрд. рублей (121,9 процента к уровню прошлого года). Наблюдается снижение выпуска пищевых продуктов, включая напитки и производство табака, на 7,6 процента, индекс физического объема в декабре 2008 года — 86,3 процента. Производство пищевых продуктов осуществляли 395 крупных и средних предприятий, 81 малое предприятие.

Выросло производство мяса (включая субпродукты 1 категории), муки, крупы, сыров жирных, но при этом снизилось производство консервов, безалкогольных напитков, цельномолочной продукции и хлеба.

В целях развития конкуренции на агропромышленном рынке области проводятся ярмарки выходного дня, осенние ярмарки сельскохозяйственных товаропроизводителей. Стала традиционной организация ежегодной Свенской ярмарки, проводимой в тесном сотрудничестве с администрациями муниципальных образований, Брянской региональной общественной организацией «Фермеры Брянщины».

Во всех муниципальных районах действуют сельскохозяйственные рынки. Сельхозтоваропроизводители имеют возможность реализовать молочную продукцию на улицах городов в мелких торговых точках. Кроме того, 20 процентов мест на универсальных рынках области отведено для крестьянских (фермерских) хозяйств и граждан, ведущих личное подсобное хозяйство.

В рамках 5 долгосрочных и 3 ведомственных программ осуществляется государственная поддержка приоритетных отраслей сельского хозяйства, эффективных проектов. В 2008 году объем средств областного бюджета на программы и мероприятия по поддержке АПК составил почти миллиард рублей. Совершенствуются и вводятся новые виды государственной поддержки.

Финансовая поддержка оказывается как сельскохозяйственным организациям и крестьянским (фермерским) хозяйствам, так и гражданам, ведущим личное подсобное хозяйство.

Средства областного бюджета направляются на приобретение минеральных удобрений, семян, племенного скота, сельскохозяйственной техники, на известкование и фосфоритование кислых почв, реконструкцию животноводческих помещений,

обустройство сельских территорий, оказывается поддержка по сглаживанию диспаритета цен, реализуются мероприятия по социальному развитию села. В 2008 году проводилось субсидирование затрат на потребленную электроэнергию, реконструкцию животноводческих помещений, приобретение сельскохозяйственной техники.

Указанные выше мероприятия снимают часть барьеров входа на рынок новых производителей и барьеры эффективного функционирования уже работающих производителей. К таким барьерам относятся необходимость в существенных первоначальных затратах на капитальные объекты, оборудование, образовательные услуги, оплату кредитов, наличие абсолютных и относительных преимуществ в издержках у старых участников рынка по сравнению с новыми, инфраструктурные ограничения входа на рынок новых участников.

К числу негативных факторов, влияющих на развитие конкуренции на рынке производства сельхозпродукции, можно отнести сохраняющийся диспаритет цен на изделия сельхозмашиностроения, ремонт машин и оборудования, строительные материалы, услуги по строительству в сельской местности и услуги естественных монополий, с одной стороны, и на продукцию сельскохозяйственного производства — с другой. Наиболее остро этот барьер, означающий необходимость получения дорогих «длинных» денег, проявляется при приобретении сельскохозяйственной техники.

Улучшение конкурентной среды на агропродовольственном рынке возможно путем:

сокращения мер воздействия на цены в продовольственной цепи;

поддержания конкуренции на рынках путем эффективной системы рыночной информации;

проведения мониторинга цен на продовольственном рынке Брянской области для повышения конкурентоспособности сельскохозяйственной продукции, сглаживания колебаний цен на социально значимые продукты;

развития сотрудничества с союзами (ассоциациями) сельхозпроизводителей;

снятия межрегиональных торговых барьеров (ограничений на ввоз того или иного вида продукции из других регионов);

технической и технологической модернизации сельского хозяйства;

расширения доступа сельхозтоваропроизводителей к кредитным ресурсам на льготных условиях;

формирования регионального продовольственного фонда зерна для нужд хлебопечения области;

согласования расценок по приемке, хранению, отпуску зерна регионального фонда.

3. Анализ и оценка конкурентной среды в сфере здравоохранения, фармацевтической и медицинской продукции

Медицинская деятельность на Брянщине представлена 174 учреждениями, в том числе: муниципальными учреждениями здравоохранения (МУЗ) — 57 учреждений (из них 19 — в г. Брянске), государственными учреждениями здравоохранения (ГУЗ) — 40 учреждений, 1 государственным автономным учреждением (ГАУ), 73 учреждениями негосударственной формы собственности (из них 50 — индивидуальные предприниматели). Структура рынка представлена на рисунке 3.

Участники рынка здравоохранения

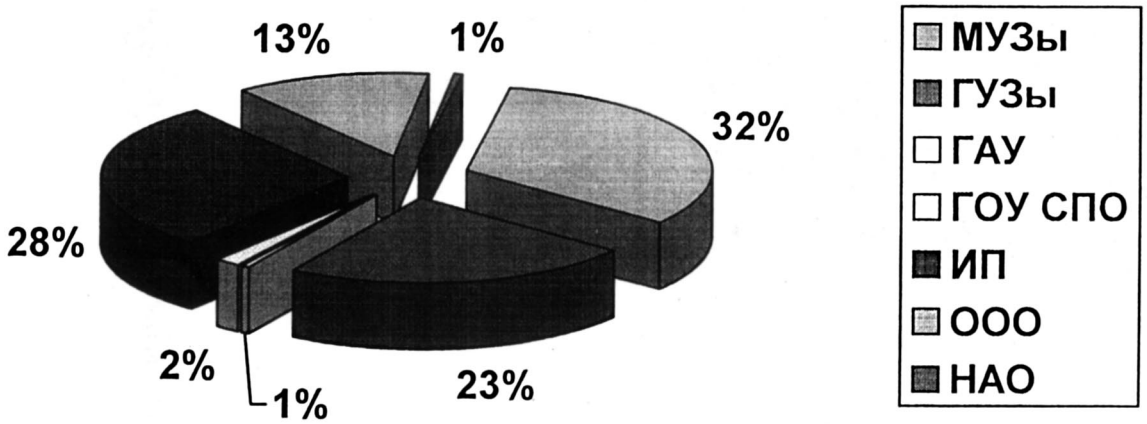

Рис. 3. Структура рынка медицинских услуг

Реализацию фармацевтической продукции осуществляют индивидуальные предприниматели, предприятия и организации государственной, муниципальной и частной форм собственности, крупнейшим из которых является ГУП «Брянскфармация» — 132 аптеки. В ведении обществ с ограниченной ответственностью (среди них можно выделить ООО «Мэтр», ООО «Ритм») находится 189 аптек. Всего на рынке реализации фармацевтической продукции действует 546 аптечных учреждений (рис. 4).

Участники рынка реализации фармацевтической продукции

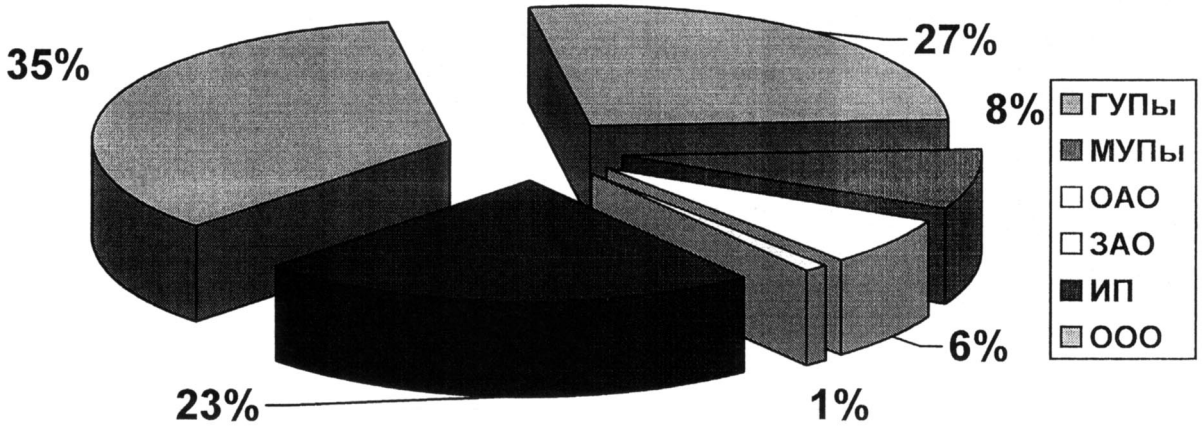

Рис. 4. Структура рынка фармацевтической продукции

Во исполнение программы государственных гарантий оказания населению Брянской области бесплатной медицинской помощи на 2009 год в качестве страховых медицинских организаций выступают Брянский филиал ООО СК «Ингосстрах-М», Брянский филиал ОАО «СОГАЗ — Мед», Брянский филиал ОАО СМО «Сибирь», Филиал ООО «РГС — Медицина» «Росгосстрах — Брянск — Медицина» (страхующий только работающее население). На рынке медстрахования нет ни одной региональной компании. Недавно покинул рынок Брянский филиал ОАО «Медицинская страховая компания «УралСиб».

Формирование конкурентной среды в медицине на настоящий момент весьма проблематично как на уровне России, так и на уровне субъекта Российской Федерации. Причем, на федеральном и региональном уровнях факторы, не позволяющие сформировать конкурентную среду в медицине, практически одинаковы:

система здравоохранения не может называться страховой, т.к. лишь часть поступающих финансовых средств проходят через ФОМС, остальные средства поступают из бюджетов разных уровней по принципу сметного финансирования. В Брянской области это соотношение в процентах составляет 53,1 к 46,9;

в системе ОМС в Брянской области за работающего делает выбор страховой компании работодатель, за неработающего — администрация области, что практически исключает непосредственного потребителя медицинских услуг из системы активного влияния на качество медицинской помощи и тормозит формирование конкурентной модели рынка здравоохранения;

норматив оплаты медицинских услуг не покрывает полностью расходов медицинских учреждений. По тарифам на медицинские услуги, разрабатываемым БТФОМС в соответствии с методикой расчета и утверждаемым межведомственной комиссией, производится компенсация затрат ЛПУ на оплату труда и начисления на оплату труда, мягкий инвентарь и обмундирование, медикаменты, перевязочные средства, прочие лечебные расходы, продукты питания из расчета на 1 койко-день. В условиях дефицита бюджетных средств эти тарифы нельзя считать полностью объективными. Ряд учреждений здравоохранения в области находится на сметном финансировании.

Система ОМС Брянской области практически не включает в себя медицинских учреждений частной формы собственности. Лицензию на ОМС имеет только ООО «БАЛТиК-ДЭНТ» (оказание стоматологической помощи).

Кроме того, рынок медицинских услуг Брянской области обладает рядом специфических особенностей:

существенная часть населения области пострадала в результате аварии на Чернобыльской АЭС, в результате областного потребителя медицинских услуг отличает абсолютный приоритет сохранения жизни и здоровья — в этих условиях уменьшение числа учреждений и предприятий, подведомственных государственным органам власти, становится невозможным. И хотя наряду с ГУЗ «Брянский областной клинико-диагностический центр» услуги консультативно-диагностического характера оказывают коммерческие предприятия «Брянская семейная клиника», «Лаборатория «Инвитро» и другие, сокращение МУЗов, ГУЗов, ГУПов, а, следовательно, сокращение возможности получения бесплатных медицинских услуг, значительно снизило бы уровень качества жизни населения;

в коммерческих и государственных учреждениях здравоохранения, как правило, работает один и тот же персонал и др.

Все вышеперечисленное указывает на то, что в формирующейся сфере производства и потребления медицинских услуг отсутствуют отношения субъектов, позволяющие практически реализовать такой механизм повышения качества медицинских услуг как конкуренция.

Для исключения перечисленных проблем требуется:

решение задач на федеральном уровне в части расширения региональных полномочий по процедурам лицензирования, получения сертификатов, регулирования деятельности в фармацевтическом бизнесе;

более активное привлечение частных учреждений здравоохранения к исполнению программы государственных гарантий оказания населению Брянской области бесплатной медицинской помощи;

привлечение частной медицины к выполнению государственного (муниципального) заказа на услуги по высокотехнологичной диагностике.

4. Анализ и оценка конкурентной среды в сфере информационно-коммуникационных технологий и связи

Рынок Брянской области в сфере информационно-коммуникационных технологий и связи высококонцентрированный: по услуге коммуникационного доступа коэффициент концентрации (CR-3) составляет 99,0 процента, индекс Герфиндаля-Гиршмана — около 7000 пунктов, по услуге широкополосного доступа коэффициент концентрации (CR-3) составляет более 87 процентов, коэффициент Герфиндаля-Гиршмана составляет свыше 4000 пунктов.

Лицензией на осуществление услуг связи на территории Брянской области обладают более 20 организаций, но на деле на рынке действуют лишь следующие операторы:

наибольшей долей по коммутативному доступу обладает ОАО «Центр-Телеком» в лице Брянского филиала — 90 процентов услуг проводной связи. Филиал предоставляет услуги местной, внутризоновой, телеграфной связи, услуги передачи данных и проводного вещания. Общая монтированная номерная емкость составляет более 300 тыс. номеров. Общая протяженность линейно-кабельной сети составляет 35204 км, в том числе более 1000 км — оптико-волоконные линии связи. Уровень цифровизации телефонной сети составляет 64,5 процента;

закрытое акционерное общество «Брянсктел» имеет 12000 номеров общей монтированной емкости, 10 АТС в Советском, Бежицком, Фокинском районах города и пригороде, линейно-кабельные сооружения протяженностью почти 500 км, в том числе более 150 км оптико-волоконных линий связи. Уровень цифровизации телефонной сети ЗАО «Брянсктел» — 100 процентов. Пользователям оказываются услуги проводной электросвязи, IP-телефония, услуги сети «Интернет»;

общество с ограниченной ответственностью «Связь-Сервис» имеет более 9000 номеров общей монтированной емкости; 5 АТС в Советском, Володарском, Фокинском районах города и 2 АТС в пригороде Брянска (пос. Путевка, Кузьмине), более 150 км кабельной сети, из них 20 км оптико-волоконных линий связи. Уровень цифровизации сети ООО «Связь-Сервис» — 100 процентов. Пользователям предоставляются услуги проводной телефонии.

Услуги мобильной связи в Брянской области оказывают:

открытое акционерное общество «Мобильные ТелеСистемы» (МТС) в Брянской области обслуживает около 595000 абонентов, обеспечивая связь более 100 базовых станций;

Брянский филиал ОАО «Вымпелком» («Билайн») имеет в области 100 базовых станций, количество абонентов сети «Билайн» составляет около 600 тысяч абонентов;

Брянское отделение ЗАО «Мобиком-Центр» («Мегафон») в Брянске имеет более 110 объектов связи, число абонентов сети составляет порядка 300 тысяч абонентов.

В 2009 году на рынке услуг появилось ЗАО «Смоленская сотовая связь» («Теле-2»).

Региональные операторы мобильной связи, не выдержав конкуренции с крупными сетевыми компаниями, покинули рынок (ЗАО «Брянские сотовые сети», ОАО «Эликсон»).

Всеми операторами активно внедряются дополнительные услуги мобильной связи: мобильный интернет, WAP — технология беспроводного доступа к сети «Интернет», высокоскоростная технология GPRS, EMS и MMS технологии и другие услуги.

Распределение рынка услуг связи между операторами Брянской области представлено в таблице 2.

Таблица 2

	Оператор	Услуги
1	ОАО «Ростелеком» — 90 процентов. Брянское представительство ОАО МТТ, ЗАО «Компания ТрансТелеКом»	международная и междугородняя связь
2	Брянский филиал ОАО «ЦентрТелеком»	внутризоновая связь
3	ООО «Связь-Сервис», ЗАО «Брянсктел», Брянский филиал ОАО «ЦентрТелеком»	местная связь
4	Брянский филиал ОАО «ЦентрТелеком», ООО «Брянсктел», ООО ПКП «Агрострой», ООО «Компьютерные технологии», ООО «Брянские кабельные сети», ООО «Связь-сервис-Интернет», ФГУП «Почта России»	Интернет
5	Брянский филиал ОАО «ЦентрТелеком», ООО «Компьютерные технологии», ЗАО «Брянсктел»	IP-телефония
6	Брянский филиал ОАО МТС, Брянский филиал ОАО «Вымпелком» (сеть «Билайн»), ЗАО «Мобиком-Центр» Брянское отделение (сеть «Мегафон»), ЗАО «Смоленская сотовая связь» Брянский филиал (сеть «Теле-2»)	мобильная связь

На территории Брянской области предусмотрено создание мультисервисной корпоративной сети, к которой будут подключены региональные органы государственной власти, органы местного самоуправления, а в дальнейшем — территориальные органы исполнительной власти федерального уровня, а также местные поселения. В качестве других актуальных направлений предусматривается создание системы видеоконференцсвязи, совершенствование и интеграция информационного и программного обеспечения, создание единой технологической площадки информационных ресурсов органов государственной власти и местного самоуправления для размещения типового интернет-сайта органов власти, создание единой геоинформационной системы области, информационная поддержка малого и среднего предпринимательства области и т.п.

В настоящее время основными факторами, препятствующими развитию конкурентной среды в области электросвязи региона, являются:

неравнозначность условий и технической базы у операторов (принадлежность основной части коммуникаций и инженерных сооружений связи Брянскому филиалу ОАО «ЦентрТелеком» (ранее Брянская ГТС, ОАО «Брянсксвязьинформ» — самый старый участник рынка) и ОАО «Ростелеком»);

отсутствие на рынке предоставления услуг электросвязи региона операторов, которые могли бы предоставлять одинаковые услуги с монополистами;

проблемы, связанные с ограничением по выходной мощности передатчиков и частотному ресурсу на территориях, граничащих с Республикой Беларусь и Украиной;

значительные временные затраты на получение разрешительных документов по приобретению земельных участков, существенные задержки в получении разрешений на использование частот (от 8 до 12 месяцев);

значительные затраты на строительство новых коммуникаций связи;

отсутствие технических возможностей для обеспечения системы Hot choice и антиконкурентные действия компаний, предоставляющих услуги дальней связи;

несовершенная нормативно-правовая база, допускающая различное толкование документов.

В этих условиях очень трудно сформулировать реализуемые мероприятия, обеспечивающие появление на рынке новых участников. Возможно обеспечить следующее:

повышение информационной осведомленности абонентов о возможности выбора операторов, тарифах на услуги связи;

реализацию мер, направленных на предупреждение антиконкурентных действий операторов связи;

разработку новых схем передачи сигнала и снижение за счет этого тарифов на оплату услуг (именно таким образом пришел в Брянскую область оператор ЗАО «Компания ТрансТелеКом»);

стимулирование разработки и реализации инвестиционных проектов по развитию инфраструктуры связи;

совершенствование законодательства в пределах региональных полномочий.

5. Анализ и оценка конкурентной среды в жилищно-коммунальном хозяйстве

Жилищно-коммунальная отрасль в течение многих лет финансировалась по остаточному принципу, что сделало ее убыточной и депрессивной. Годами копившиеся проблемы привели к тому, что в настоящее время износ инженерной инфраструктуры составляет более 60 процентов, растет количество ветхого жилищного фонда. В связи с этим стратегической задачей государства является вывод отрасли из кризиса, обеспечение ее нормального функционирования путем проведения целенаправленных и последовательных реформ.

Экономическая теория предполагает, что если на рынке имеется эффективная конкуренция, то баланс интересов сторон часто обеспечивается автоматически (невидимой рукой рынка) без особого вмешательства государства. Если же ее нет, то участие частного сектора едва ли поможет делу.

В секторе коммунальных услуг рынки еще только формируются, а конкуренция или отсутствует, или недостаточно развита. Кроме того, эти рынки имеют естественно-монопольные компоненты, где прямая конкуренция на рынке либо невозможна, либо экономически нецелесообразна, а возможна только конкуренция «за рынок».

Монопольные положения поставщиков коммунальных ресурсов гарантируют поставщикам прогнозируемый и стабильный финансовый поток, что свидетельствует о потенциальной инвестиционной привлекательности сектора для частного капитала. Но доступ частного капитала в отрасль ограничен вследствие высоких административных рисков.

В частности, сегодня на территории Брянской области имеется единственный крупный поставщик тепловой энергии — оператор ОАО «Брянские коммунальные системы» (дочернее зависимое общество ОАО «Российские Коммунальные Системы»), который получил в аренду имущество коммунального комплекса (котельные) как единственный участник конкурса.

Отсутствие инвентаризации в государственной регистрации находящихся в муниципальной и государственной собственности основных фондов, краткосрочность и социальная ориентированность принимаемых тарифных решений негативно влияют на темпы акционирования.

В настоящее время на рынке жилищно-коммунальных услуг Брянской области обслуживаются:

4777 многоквартирных домов — управляющими компаниями частной формы собственности или с долей муниципальной собственности в уставном капитале не более 25 процентов (29,5 процента);

3370 многоквартирных домов — муниципальными управляющими компаниями (21 процент);

1059 многоквартирных домов — ТСЖ (6,5 процента);

48 многоквартирных домов — ЖСК (0,3 процента);

6540 многоквартирных домов — непосредственное управление (40,4 процента);

375 многоквартирных домов — не выбрали способ управления (2,3 процента).

Развитию конкуренции в отрасли и упрощению многослойного контроля со стороны государства должно способствовать внедрение саморегулирования, при котором экономические функции частично передаются саморегулирующим организациям (СРО). Главная цель работы СРО в жилищной коммунальной сфере — добиться получения потребителями положительных результатов деятельности предприятий ЖКХ (в настоящее время 15,5 процента потребителей Брянской области получают услуги ЖКХ ненадлежащего качества), а также стабильного развития бизнеса в этой сфере за счет сокращения административных и организационных барьеров для предпринимательства.

Анализируя состояние рынка, можно сделать вывод, что в настоящее время созданию конкурентного и эффективного рынка жилищно-коммунальных услуг препятствует ряд факторов:

значительная доля предприятий с муниципальной формой собственности, которая не позволяет применять корпоративные процедуры, способствующие повышению эффективности и информационной прозрачности деятельности организаций;

большое количество посредников между производителями коммунальных ресурсов и потребителями коммунальных услуг, которое обусловливает непрозрачность ценообразования в отрасли и в целом деятельности жилищно-коммунальных организаций;

низкий кадровый потенциал в отрасли: жилищные услуги — 12 процентов занятых имеют высшее образование, 40 процентов не имеют профессионального образования; коммунальные услуги — 17 процентов занятых имеют высшее образование, 39 процентов не имеют профессионального образования.

Опыт реформирования коммунальной отрасли дает основания полагать, что партнерство государства и частного бизнеса, частные инвестиции способны оказать положительное влияние на развитие инфраструктуры, но при определенных условиях. Присутствие государства в жилищном секторе, как конкурентном, должно сводиться к:

созданию условий для развития конкуренции через изменение законодательства;

осуществлению технического регулирования (контролю за соблюдением правил эксплуатации и безопасности, санитарных норм);

обеспечению информацией граждан о правах и обязанностях как собственников жилых помещений и общего имущества в многоквартирных домах.

Для развития конкурентной среды в данном секторе можно предложить следующее:

проведение энергосберегающих мероприятий, внедрение ресурсосберегающих технологий;

развитие инициативы собственников жилья в вопросах управления многоквартирными домами;

сокращение числа посредников в цепочке производитель —потребитель;

создание общедоступного источника информации по финансовому и техническому состоянию предприятий в сфере жилищно-коммунального хозяйства.

6. Анализ и оценка конкурентной среды в сфере пассажирских городских и международных перевозок

Важным аспектом интенсификации социально-экономического развития Брянщины и повышения качества жизни ее граждан является увеличение транспортной мобильности населения. Этот вопрос органично связан с совершенствованием деятельности пассажирского транспорта общего пользования на региональном и местном уровнях.

Наиболее высоким уровнем конкуренции отличается автомобильный транспорт общего пользования. По состоянию на 1 июля 2009 года на территории области 1081 перевозчик имеет лицензии на перевозку, на маршруты выходят 3372 пассажирских автобуса. Причем массовым явлением в этой сфере стали недобросовестные действия со стороны некоторых частных перевозчиков, работающих зачастую без утвержденных в законном порядке маршрутов и расписаний, а нередко и без государственной регистрации в качестве предпринимателя.

Действия перевозчиков, осуществляющих перевозку пассажиров по маршрутам без наличия договоров с уполномоченным органом исполнительной власти Брянской области и органами местного самоуправления, без утвержденных расписаний и маршрутов движения, содержат все признаки противоправности, а именно:

перевозка пассажиров без расписаний, утвержденных в установленном порядке, противоречит положениям действующего законодательства, обязывающего перевозчиков осуществлять данный вид деятельности только на законных основаниях;

самовольное выставление перевозчиками транспортных средств на маршруты с целью получения преимуществ по отношению к перевозчикам, осуществляющим перевозочную деятельность по утвержденным местной администрацией расписаниям движения транспортных средств. Поскольку количество пассажиров, пользующихся услугами автомобильного транспорта по межмуниципальным и муниципальным маршрутам практически неизменно, а для обеспечения минимально-допустимых интервалов движения транспортных средств число выходов (расписаний) на каждом маршруте регламентировано, то самовольное выставление перевозчиками своих транспортных средств приводит к причинению убытков законным перевозчикам.

Кроме того, указанные действия сопровождаются перегрузкой дорожной сети транспортными средствами малой вместимости, особенно в часы «пик», отсутствием гарантий надлежащего обслуживания и безопасности перевозок пассажиров.

Уполномоченные органы исполнительной власти Брянской области и органы местного самоуправления в настоящее время не имеют достаточных правовых оснований препятствовать указанной недобросовестной конкуренции в силу несовершенства действующего законодательства в сфере транспортных перевозок.

С учетом того, что вопросы организации транспортного обслуживания населения на федеральном уровне не урегулированы, одной из важнейших задач развития добросовестной конкуренции на автомобильном общественном транспорте является совершенствование и систематизация региональной нормативной базы в целях: с одной стороны — ограничения возможностей вхождения на рынок пассажирских перевозок недобросовестных автоперевозчиков, с другой стороны — четкого и детального определения прав и обязанностей уполномоченных органов власти Брянской области и местного самоуправления по исполнению ими полномочий по организации, регулированию и контролю регулярных пассажирских автоперевозок.

Для решения перечисленных проблем необходимо совершенствование региональных НПА в части внесения изменений:

в Закон Брянской области «Об административных правонарушениях на территории Брянской области» — в части введения ответственности перевозчика за осуществление регулярных перевозок пассажиров и багажа автомобильным транспортом на территории Брянской области с отклонением от установленного маршрута или с нарушением расписания движения;

в постановление администрации области от 18 апреля 2007 года № 274 «Об организации коммерческих маршрутных перевозок пассажирским автомобильным транспортом в межмуниципальном сообщении на территории Брянской области» — в

целях уточнения условий и оснований принятия решений по предоставлению права на заключение договора на выполнение пассажирских перевозок по межмуниципальным маршрутам регулярных перевозок пассажиров автомобильным транспортом на территории Брянской области.

Также необходимо обеспечить регулярную публикацию на официальном сайте администрации Брянской области (департамента промышленности, транспорта и связи Брянской области) результатов конкурсов на право заключения договора на выполнение пассажирских перевозок по межмуниципальным маршрутам.

7. Анализ и оценка конкурентной среды на топливно-энергетическом рынке

Общие характеристики энергосистемы

Основным генерирующим источником активной мощности в регионе является Брянская ГРЭС и Клинцовская ТЭЦ. Преобладающая часть электроэнергии поступает из-за пределов области по линиям 750кВ «Смоленская АЭС — Новобрянская» и «Курская АЭС — Новобрянская».

Основные потребители электроэнергии — промышленность, ЖКХ, транспорт и сельское хозяйство. Большую часть рынка занимают представители естественных монополий.

Среди 5 субъектов оптового рынка энергии (мощности) Брянской области единственным крупным гарантирующим поставщиком электроэнергии является ОАО «Брянская сбытовая компания». Основными направлениями деятельности открытого акционерного общества являются покупка электрической энергии на оптовом рынке энергии и продажа ее потребителям на розничном рынке. На расчетах с организацией находятся 11079 юридических лиц и все население Брянской области — 539147 бытовых абонентов.

Открытое акционерное общество «Брянская сбытовая компания» занимает доминирующее положение на розничном рынке электроэнергии Брянской области (66 процентов от общего объема электропотребления).

Производство электрической и тепловой энергии находится в ведении филиала АО «Территориальная генерирующая компания-4» «Брянская региональная генерация». Кроме того, видами деятельности предприятия являются: транспорт тепловой энергии; деятельность на оптовом рынке электрической энергии (мощности) по продаже/покупке электрической энергии; предоставление услуг по управлению, консалтинговых, маркетинговых и иных услуг, связанных с энергетическим бизнесом.

Брянская энергосистема связана с энергосистемами ОЭС Центра: Смоленская (1 ВЛ 750 кВ, 1 ВЛ 110 кВ), Калужская (1 ВЛ 220 кВ, 3 ВЛ 110 кВ), Курская (1 ВЛ 750 кВ, 1 ВЛ 220 кВ), Липецкая (1 ВЛ 500 кВ), Орловская (3 ВЛ 110 кВ), а также с энергосистемой Республики Беларусь (4 ВЛ 110 кВ).

Структура рынка электроэнергии представлена на рис. 5.

Рис. 5. Структура рынка электрической энергии

Теплоснабжение

Главной задачей теплоснабжающих организаций области является обеспечение производства качественных услуг для населения, предприятий и организаций всех форм собственности. Выполнение этой задачи базируется на программе модернизации, техническом перевооружении и строительстве новых элементов всей структуры теплового хозяйства. Теплоснабжение промышленных и коммунально-бытовых потребителей городов и рабочих поселков области осуществляется:

от двух электростанций энергосистемы — Брянской ГРЭС и Клинцовской ТЭЦ, общей производительностью паровых котлов — 750 т/час, водогрейных котлов — 100 Гкал/час;

от двух ТЭЦ промышленных предприятий, общей производительностью паровых котлов — 500 т/час, водогрейных котлов — 400 Гкал/час;

от 424 котельных ОАО «Брянские коммунальные системы» установленной мощностью 2254,76 Гкал/час;

от 1627 ведомственных котельных мощностью 3601 Гкал/час.

Структура рынка тепловой энергии, обеспечивающего социально-бытовой сектор, представлена на рис. 6.

Рис. 6. Структура рынка тепловой энергии, обеспечивающего социально-бытовой сектор

Открытое акционерное общество «Брянские коммунальные системы» является дочерним зависимым обществом (ДЗО) ОАО «Российские Коммунальные Системы». В структуре деятельности ОАО БКС около 73 процентов приходится на производство, транспортировку и сбыт тепловой энергии, остальное — транспортировка электроэнергии. Годовой объем выработки тепловой энергии превышает 3 млн. Гкал, годовой объем транспорта электроэнергии на уровне 1280 млн. кВт час. Функции транспортировки природного газа в регионе, обслуживания распределительных газовых сетей и газового хозяйства по Брянской области осуществляет ОАО «Брянскоблгаз». Основные задачи предприятия ООО «Брянскрегионгаз»: обеспечение природным газом промышленных предприятий и организаций всех форм собственности, а также населения региона на основе договоров с газотранспортными и газоснабжающими организациями согласно установленным нормам и правилам; организация учета газа и сбор денежных средств за поставленный газ потребителям.

При исследовании регионального топливно-энергетического рынка Брянское УФАС России отмечает проявление антиконкурентных действий со стороны участников рынка, выражающихся в злоупотреблении доминирующим положением. В 2008 году выявлено на 4 нарушения больше статьи 10 Закона Российской Федерации «О защите конкуренции», чем в 2007 году, 12 — в связи с необоснованным отказом от заключения договора (на 10 нарушений больше, чем в прошлом году). Данный факт связан с выдачей технических условий при присоединении к электрическим сетям.

За первое полугодие 2009 года выявлено 9 нарушений статьи 10, сохраняется тенденция роста по нарушениям, связанным с необоснованным отказом от заключения договора субъектами, занимающими доминирующее положение на рынках электро-, теплоэнергии.

Учитывая изложенное, можно признать, что обеспечить конкуренцию на региональном рынке электроснабжения очень проблематично. Особенно если речь идёт о конкуренции за потребителя, который является физическим лицом, т.к. юридические лица уже имеют возможность выбирать поставщика энергии.

На рынке теплоснабжения есть ряд путей обеспечить конкуренцию между производителями теплоэнергии, создав для конечных потребителей тепла (ТСЖ, управляющих компаний и др.) возможность выбора поставщика. К тому же способствовать конкуренции могло бы расширение видов источников теплоэнергии и повышение их доступности (индивидуальные котельные). Если такой вид выработки теплоэнергии экономичнее и выгоднее для пользователей, то это будет стимулировать также и крупных производителей тепла, оптимизировать как производство, так и транспортировку тепла, в ходе которой в настоящее время теряется большой объем энергии.

8. Анализ и оценка конкурентной среды на рынке розничной реализации нефтепродуктов

На рынке розничной реализации нефтепродуктов Брянской области действуют 14 хозяйствующих субъектов, имеющих в пользовании 106 АЗС. Наибольшей долей на рынке реализации нефтепродуктов в Брянской области обладает ЗАО «Брянскнефтепродукт» (свыше 60 процентов).

Хозяйствующие субъекты, работающие на рынке розничной реализации нефтепродуктов, отмечают отсутствие барьеров входа на рынок. Обращений по ограничению конкуренции в антимонопольный орган не поступало.

Вместе с тем на рынке существуют экономические проблемы:

значительный рост оптовых цен на нефтепродукты, что влечет за собой повышение розничных цен;

рост транспортных расходов на доставку нефтепродуктов;

дефицит финансовых средств на развитие инфраструктуры рынка.

Рынок высококонцентрированный, коэффициент концентрации (CR-3) трех крупнейших хозяйствующих субъектов равен 83,55 процента, индекс рыночной концентрации Герфиндаля-Гиршмана сложился в размере 4445 пунктов.

9. Анализ и оценка строительного рынка

Строительный комплекс является одним из важнейших в экономике страны и региона. Его деятельность призвана осуществлять обновление на современной технической основе основных фондов, развитие социальной сферы, реконструкцию, модернизацию, техническое перевооружение промышленных предприятий.

Рынок строительства в Брянской области достаточно развит. В 2008 году строительной деятельностью занималось 504 организации, причем 485 предприятий (более 96 процентов) имеют численность работающих менее 100 человек. Всего в отрасли работает 13,3 тыс. человек, что составляет 3,6 процента от общей численности трудоспособного населения области.

Объем работ, выполненных по виду деятельности «строительство», за январь — июль 2009 года составил 5070,3 млн. рублей. Крупными и средними предприятиями выполнено работ на 1672,4 млн. рублей (32,9 процента от общего объема ра-

бот, выполненных по данному виду деятельности). Наибольшая доля приходится на предприятия ОАО СКФ «Комфорт», ООО УСФ «Надежда», ОАО «Брянскагропромстрой», ЗАО «Созидатель», ОАО «Монолитстрой».

Направление деятельности строительных организаций во втором квартале 2009 года выглядит следующим образом (рис. 7):

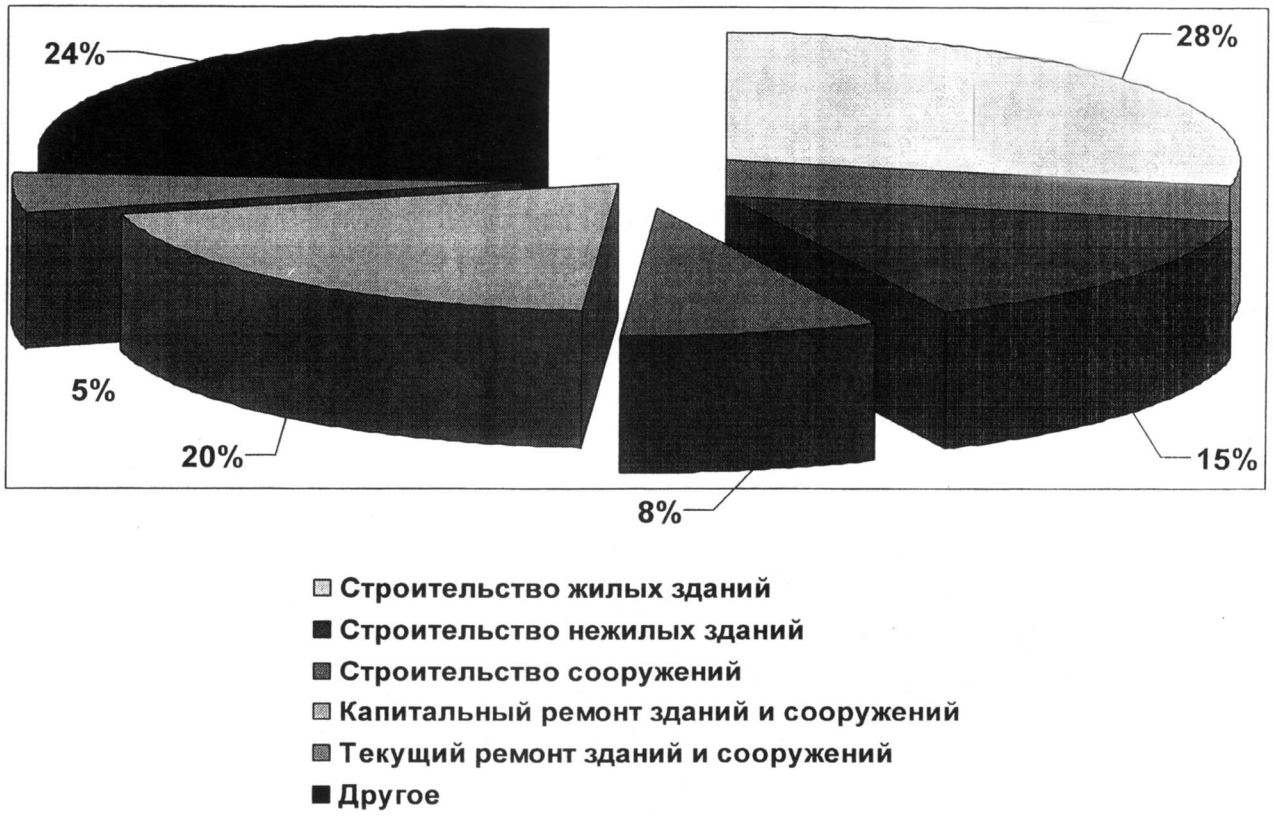

Рис. 7. Деятельность строительных организаций

На данный момент деятельность на строительном рынке регулируется государством путем лицензирования строительно-монтажных, проектных и изыскательских работ. С 1 января 2010 года действие строительных лицензий будет отменено. Градостроительным кодексом Российской Федерации установлена новая форма ведения деятельности в сфере строительства:

по видам работ, оказывающих влияние на безопасность объектов капитального строительства, — членство в саморегулируемой организации (СРО);

по видам работ, не включенных в перечень работ, оказывающих влияние на безопасность объектов капитального строительства, — свободный доступ на рынок.

Членство в СРО потребует от участников рынка дополнительных финансовых затрат в виде взносов в компенсационный фонд, вступительного и ежемесячных членских взносов, страхования своей ответственности. Кроме того, организации придется доказывать уровень квалификации своих работников. Данные меры направлены на повышение ответственности участников рынка за качество возводимых объектов, но в то же время введение саморегулирования приведет к значительному сокращению участников в данном секторе рынка и снизит уровень развития конкуренции в нем.

До начала кризисной ситуации в экономике страны значительная доля строительства, как жилого, так и коммерческого, финансировалась за счет заемных банковских кредитов. В жилищном строительстве активно привлекались средства населения. С конца 2008 года, в связи с ростом процентных ставок по кредитам и ужесточением условий кредитования, доля заемных средств в строительной отрасли резко сократилась. Нестабильная ситуация на рынке труда привела к резкому падению спроса на жилье и ипотечные кредиты со стороны населения. Данные факторы негативно отразились на состоянии отрасли и снизили её привлекательность для застройщиков-инвесторов.

Для развития конкуренции на строительном рынке необходимо:

обеспечить создание на территории Брянской области региональных саморегулируемых организаций в области строительства и проектирования для обеспечения предприятиям региона равных возможностей выхода на рынок;

отказаться от практики обременения застройщиков в рамках технических условий. Подключение осуществлять на основании платы за отбор мощности, механизм формирования которой должен быть полностью «прозрачен»;

совершенствование сметного ценообразования в Брянской области для того, чтобы обеспечить достоверность расчетов стоимости строительной продукции на ранних стадиях строительного процесса.

Косвенное влияние на развитие конкуренции в данном секторе рынка могут также оказать мероприятия, стимулирующие развитие кредитования организаций строительной отрасли и ипотечного кредитования населения.

10. Система отбора инвестиционных проектов

Отбор инвестиционных проектов муниципальных образований Брянской области, претендующих на финансирование из средств областного бюджета, осуществляет инвестиционный совет при администрации области.

Предприятия, реализующие инвестиционные проекты и претендующие на получение налоговых льгот в соответствии с Законом Брянской области от 19 августа 1996 года № 29-З «Об инвестиционной деятельности, налоговых льготах и гарантиях инвесторам на территории Брянской области», предоставляют определенный законом пакет документов для участия в конкурсе. Инвестиционный совет при администрации области, оценив экономическую, бюджетную, социальную эффективность инвестиционных проектов и финансово-хозяйственную деятельность предприятия, принимает решение о предоставлении налоговых преференций.

В соответствии с постановлением Правительства Российской Федерации от 30 июня 2007 г. № 419 «О приоритетных инвестиционных проектах в области освоения лесов» инвестиционный совет рассматривает и утверждает заявки на включение в перечень приоритетных инвестиционных проектов в области освоения лесов предприятий, реализующих инвестиционные проекты по созданию и (или) модернизации объектов лесной инфраструктуры (лесных дорог, лесных складов и др.) и (или) лесоперерабатывающей инфраструктуры (объектов переработки заготовленной древесины и иных лесных ресурсов, биоэнергетических объектов и др.).

Кроме того, инвестиционный совет проводит конкурсы на заключение договоров аренды земельных участков, передачи объектов недвижимости, находящихся в областной собственности, на реализацию инвестиционных проектов. Конкурсные условия разрабатываются в каждом конкретном случае отдельно.

II. Цель и задачи программы

Целью программы является реализация на региональном уровне государственной конкурентной политики, направленной на выравнивание условий конкуренции между субъектами Российской Федерации, создание экономически эффективных условий для обеспечения потребностей граждан в товарах и услугах, улучшение качества жизни населения.

Для достижения поставленной цели планируется решение следующих задач:

развитие конкурентной среды за счет развития транспортной, информационной, коммунальной и др. инфраструктур и обеспечения свободного доступа на рынок;

поддержка предпринимательской деятельности, упрощение процедур ее начала;

содействие антимонопольному регулированию, предотвращение антиконкурентных действий органов власти и хозяйствующих субъектов;

развитие конкуренции в отдельных отраслях путем использования инструментов стимулирования и поддержки;

сокращение административного вмешательства в предпринимательскую деятельность, оценка и пересмотр регионального законодательства по вопросам выявления и снятия административных барьеров;

сокращение прямого участия государства в хозяйственной деятельности;

развитие государственного заказа, расширение практики заказа социальных услуг на конкурсной основе;

повышение информационной прозрачности деятельности органов власти.

Программа развития конкуренции в Брянской области (далее — программа) является основой для реализации региональной конкурентной политики, определяет ее приоритеты и основные направления на период до 2012 года, включает меры содействия антимонопольному регулированию, иные защитные меры, а также меры по развитию конкуренции, расширяющие возможности и стимулирующие предпринимательскую деятельность.

III. Сроки и этапы реализации программы

Программа рассчитана на 2010—2012 годы. Этапов реализации программы не предусмотрено.

IV. Система программных мероприятий

Система программных мероприятий представляет собой два блока мероприятий, изложенных в приложении 1 к программе.

Первый блок — ресурсные мероприятия, реализуемые в рамках действующих региональных целевых программ, бюджетное финансирование которых осуществляется согласно расходным обязательствам, установленным для этих программ законом Брянской области об областном бюджете на очередной финансовый год (приложение к программе, таблица 1).

Второй блок — организационные мероприятия, осуществляемые в рамках сметного финансирования исполнителей программных мероприятий (приложение к программе, таблица 2).

Включенные в программу мероприятия должны обеспечить решение поставленных задач и включают как меры общеотраслевого характера, так и специальные отраслевые меры, разработанные исходя из анализа рынков и уровня конкуренции на них.

V. Ресурсное обеспечение программы

Ресурсное обеспечение программы осуществляется на безвозвратной основе. Источниками финансирования программы являются средства областного бюджета (исходя из реальных возможностей бюджета на текущий финансовый год) и внебюджетных источников.

Суммы финансовых средств областного бюджета ежегодно утверждаются законом Брянской области об областном бюджете на очередной финансовый год.

VI. Механизм реализации программы

Правовой базой программы «Развитие конкуренции в Брянской области» (2010—2012 годы) является действующее законодательство, распоряжение Правительства Российской Федерации от 19 мая 2009 года № 691-р об утверждении Программы развития конкуренции в Российской Федерации, распоряжение администрации области от 7 августа 2009 года № 412-р «О создании рабочей группы по разработке программы развития конкуренции в Брянской области».

Организационной основой разработки программы послужили рекомендации Минэкономразвития России по подготовке программ развития конкуренции согласно письму Минэкономразвития России от 24 июля 2009 года № 12007-АП/Д22.

Структура программы выдержана в соответствии с макетом программ экономического и социального развития субъектов Российской Федерации, разработанным Минэкономразвития России согласно распоряжению Правительства Российской Федерации от 14 июня 2001 года № 800-р.

Государственный заказчик программы — администрация Брянской области.

Заказчиком и ответственным разработчиком программы определен департамент экономического развития Брянской области, в обязанности которого вменяется также осуществление управления программой и контроль за ходом ее реализации на региональном уровне.

Ответственными исполнителями программных мероприятий являются государственные органы исполнительной власти области, территориальные представительства федеральных государственных органов (по согласованию), органы местного самоуправления (по согласованию).

Исполнители отдельных мероприятий могут определяться на конкурсной основе в соответствии с Федеральным законом от 21 июля 2005 года № 94-ФЗ «О размещении заказов на поставки товаров, выполнение работ, оказание услуг для государственных и муниципальных нужд».

Система программных мероприятий наряду с ресурсными мероприятиями включает в себя ряд организационных мер, которые будут способствовать росту деловой и инвестиционной активности в регионе.

Программой предусматривается возможность ежегодного уточнения целевых показателей, перечня программных мероприятий и затрат по ним, механизма реализации программы и состава исполнителей.

VII. Организация управления программой и контроль за ходом ее реализации

Департамент экономического развития Брянской области, как заказчик программы, организует управление программой и получение от исполнителей программных мероприятий необходимой информации по реализации закрепленных мероприятий.

Исполнители программных мероприятий по требованию заказчика (государственного заказчика) программы представляют в установленные сроки необходимую информацию и расчеты потребности в финансовых средствах для формирования перечня мероприятий на соответствующий период.

Контроль за реализацией программы осуществляется в соответствии с планом-графиком Минэкономразвития России (письмо от 24 июля 2009 года № 12007-АП/Д22), согласно которому заказчик программы обеспечивает мониторинг и представление ежеквартального отчета по реализации программы Губернатору Брянской области до 15 числа месяца, следующего за отчетным кварталом. Органы исполнительной власти Брянской области, структурные подразделения администрации области, ответственные за выполнение мероприятий программы, направляют в департамент экономического развития Брянской области отчетную информацию до 5 числа месяца, следующего за отчетным кварталом.

Кроме того, заказчик программы обеспечивает представление в Минэкономразвития России ежегодного отчета о ходе реализации программы до 1 марта года, следующего за отчетным годом.

VIII. Оценка эффективности программы

Эффективность программы оценивается по уровню достижения следующих индикаторов:

Таблица 3

№ п. п.	Наименование индикатора	Базовые значения индикатора	Конечные значения индикатора
1	Доля хозяйствующих субъектов в общем числе опрошенных, считающих, что состояние конкурентной среды улучшилось, %	30,1	рост доли на 5 процентных пунктов к предыдущему полугодию (мониторинг проводится территориальным органом Федеральной службы государственной статистики по Брянской области)
2	Доля хозяйствующих субъектов в общем числе опрошенных, считающих, что антиконкурентных действий органов власти стало меньше, %	10,2	рост доли на 5 процентных пунктов за полугодие (мониторинг проводится территориальным органом Федеральной службы государственной статистики по Брянской области)
3	Доля выпуска продукции субъектами малого предпринимательства в выпуске товаров, работ, услуг, %	10,8	рост доли на 1 процентный пункт ежегодно (мониторинг проводится территориальным органом Федеральной службы государственной статистики по Брянской области)
4	Число предприятий малого и среднего предпринимательства, тыс. ед.	6,2	ежегодное увеличение не менее чем на 3 процента (мониторинг проводится департаментом экономического развития Брянской области совместно с территориальными органами Федеральной службы государственной статистики и МНС по Брянской области)
5	Численность занятых на предприятиях малого и среднего предпринимательства, тыс. чел.	63,8	ежегодное увеличение не менее чем на 1 тыс. человек (мониторинг проводится департаментом экономического развития Брянской области совместно с территориальными органами Федеральной службы государственной статистики и МНС по Брянской области)
6	Количество установленных нарушений антимонопольного законодательства	245	ежегодное сокращение на 1 процент к уровню показателя прошлого года (мониторинг проводит Брянское УФ АС России)
7	Количество жалоб о нарушении законодательства о размещении заказов, направленных в Брянское УФ АС России	107	ежегодное сокращение на 1 процент к уровню показателя прошлого года (мониторинг проводит Брянское УФ АС России)

Оценка эффективности программы проводится в соответствии с Порядком проведения ежегодной оценки эффективности долгосрочных целевых программ, утвержденным постановлением администрации области от 10 августа 2007 года № 641.

ПРИЛОЖЕНИЕ
к программе «Развитие конкуренции в Брянской области» (2010—2012 годы)

ПЕРЕЧЕНЬ
ресурсных мероприятий программы «Развитие конкуренции в Брянской области» (2010—2012 годы)

Таблица 1

(тыс. рублей)

№ п. п.	Наименование мероприятия	Срок реализации, годы	Объемы финансирования (областной бюджет и иные источники)				Ответственный исполнитель	Ожидаемые результаты	Примечания
			всего	2010 г.	2011 г.	2012 г.			
1	2	3	4	5	6	7	8	9	10
Развитие малого предпринимательства									
1	Мониторинг проблем и препятствий, сдерживающих развитие малого и среднего бизнеса, проведения опросов и исследований	2010 2012	150,0	50,0	50,0	50,0	департамент экономического развития Брянской области	формирование региональной конкурентной политики, сокращение административных барьеров и устранение ограничений	финансирование осуществляется в рамках ВЦП «Государственная поддержка малого и среднего предпринимательства Брянской области» (2010—2012 годы)
2	Ведение реестра субъектов малого и среднего предпринимательства области, получателей государственной поддержки	2010 2012	100,0	70,0	15,0	15,0	департамент экономического развития Брянской области		
3	Организация и проведение ежегодного конкурса «Лучший предприниматель Брянской области»	2010—2012	450,0	150,0	150,0	150,0	департамент экономического развития Брянской области	стимулирование инвестиционной и инновационной деятельности малого и среднего бизнеса расширение доступа субъектов малого и среднего предпринимательства к финансовым и материальным ресурсам	
4	Предоставление на конкурсной основе начинающим субъектам малого и среднего предпринимательства грантовой поддержки	2010—2012	15000,0	5000,0	5000,0	5000,0	департамент экономического развития Брянской области		
5	Предоставление на конкурсной основе субсидий на создание объектов инфраструктуры поддержки малого и среднего бизнеса (бизнес-инкубаторов, технопарков и др.), развитие существующих организаций, в том числе в рамках реализации муниципальных программ	2010—2012	63360,0	20000,0	20000,0	23360,0	департамент экономического развития Брянской области	содействие росту конкурентоспособности и продвижению продукции субъектов малого и среднего предпринимательства, развитие инвестиционной активности предпринимательства	в рамках ВЦП «Государственная поддержка малого и среднего предпринимательства Брянской области» (2010—2012 годы). Порядок и условия предоставления поддержки утверждаются региональными НПА

(Продолжение приложения)

1	2	3	4	5	6	7	8	9	10
6	Субсидирование части затрат субъектов малого и среднего предпринимательства, связанных с участием в выставочно-ярмарочных мероприятиях, в том числе за рубежом	2010—2012	2017,5	472,0	630,5	915,0	департамент экономического развития Брянской области	обеспечение консультационной, организационно-методической и информационной поддержки предпринимательской деятельности	
7	Формирование инфраструктуры малого и среднего предпринимательства, предоставляющей услуги поручительства при привлечении предпринимателями банковских кредитов в условиях недостаточного собственного залогового обеспечения	2010—2012	30000,0	10000,0	10000,0	10000,0	департамент экономического развития Брянской области	создание гарантийного фонда, фондов микрофинансирования; расширение доступа субъектов малого и среднего предпринимательства к финансовым и материальным ресурсам	
8	Субсидирование затрат на оказание государственных услуг субъектам малого предпринимательства ГАУ «Брянский областной бизнес-инкубатор»	2010—2012	30000,0	10000,0	10000,0	10000,0	департамент экономического развития Брянской области	расширение доступа субъектов малого и среднего предпринимательства к материальным ресурсам	
Сокращение административных барьеров									
9	Создание многофункциональных центров на территории Брянской области (МФЦ в г. Сураже) по оказанию услуг населению	2010	2069,4	2069,4	—	—	департамент экономического развития Брянской области	качественное предоставление государственных и муниципальных услуг	в рамках ВЦП «Проведение административной реформы в Брянской области», в дальнейшем планируется создание МФЦ в г. Брянске по оказанию услуг предпринимателям
Повышение информационной прозрачности									
10	Разработка и внедрение электронных технологий, направленных на автоматизацию и упрощение деятельности участников рынка и взаимодействие с регулирующими органами	2011	637,2	—	637,2	—	департамент промышленности, транспорта и связи Брянской области	разработка программного продукта и модернизация технических комплексов ИКТ	в рамках ДЦП «Развитие информатизации Брянской области» (2007—2010 годы) и (2011—2015 годы)
11	Создание и развитие телекоммуникационной инфраструктуры органов власти на территории региона:	2011—2012	3737,6	1245,88	1245,88	1245,88	департамент промышленности, транспорта	эффективная работа всех элементов «электронного пра-	

1	2	3	4	5	6	7	8	9	10
	построение на территории области магистральной телекоммуникационной сети; запуск в эксплуатацию и развитие областного центра обработки данных; организация системы видеоконференцсвязи						и связи Брянской области	вительства». Организация корпоративной IP-телефонии во всех органах власти; подключение к областному серверу инфокиосков в многофункциональных центрах; создание системы телемедицинских центров; подключение к сети других абонентов	

ПЕРЕЧЕНЬ
организационных мероприятий программы «Развитие конкуренции в Брянской области» (2010—2012 годы)

Таблица 2

№ п. п.	Наименование мероприятия	Срок реализации, годы	Ответственный исполнитель	Ожидаемые результаты	Примечания
1	2	3	4	5	6
1	Совершенствование регионального законодательства с целью упрощения процедуры начала и ведения предпринимательской деятельности, развития конкуренции на товарных рынках, внедрение ОРВ на региональном уровне	2010—2011	правовое управление администрация области, органы исполнительной власти Брянской области	упрощение процедур лицензирования, сокращение административных барьеров и устранение ограничений для перемещения товаров, соблюдение антимонопольного законодательства	совместно с Брянским УФАС России (по согласованию), Брянской областной Думой (по согласованию) в пределах региональных полномочий
2	Осуществление контроля за актами и действиями органов власти и органов местного самоуправления в рамках полномочий, предоставленных антимонопольному органу, на предмет соблюдения антимонопольного законодательства; принятие мер антимонопольного реагирования с размещением информации в СМИ и на интернет-сайте администрации Брянской области	2010—2012	УФАС России по Брянской области (по согласованию)	сокращение административных барьеров, соблюдение антимонопольного законодательства	постоянно, Брянское УФАС России (по согласованию)
3	Проведение заседаний экспертно-консультативного совета при Брянском УФ АС России	2010—2012	УФАС России по Брянской области (по согласованию)	сокращение административных барьеров, соблюдение антимонопольного законодательства	ежеквартально, Брянское УФАС России (по согласованию)

(Продолжение приложения)

1	2	3	4	5	6
4	Организация и проведение информационно-консультативных мероприятий для субъектов малого и среднего предпринимательства (в т.ч. по вопросам устранения препятствий для осуществления предпринимательской деятельности)	2010—2012	департамент экономического развития Брянской области	информация для решения вопросов устранения барьеров для осуществления предпринимательской деятельности	совместно с УФАС России по Брянской области (по согласованию)
5	Организация проведения консультаций с фармацевтической ассоциацией Брянской области по вопросам осуществления деятельности	2010—2012	департамент здравоохранения Брянской области	информация для решения вопросов устранения барьеров для осуществления предпринимательской деятельности	совместно с ГУП «Брянскфармация» (по согласованию)
6	Разработка административных регламентов по исполнению государственных функций: «Открытие в установленном порядке новых маршрутов пассажирского автомобильного транспорта (за исключением маршрутов между поселениями в границах муниципального района)»; «Организация конкурсов на право заключения договора на выполнение пассажирских перевозок по межмуниципальному маршруту (маршрутам) регулярных перевозок пассажиров автомобильным транспортом на территории Брянской области»; «Обеспечение контроля за регулярностью движения пассажирского автомобильного транспорта по установленным маршрутам в соответствии с утвержденным расписанием движения»; «Доведение до сведений пассажиров расписаний движений автобусов и иной информации, необходимой потребителям транспортных услуг»	2010—2012	департамент промышленности, транспорта и связи Брянской области	сокращение административных барьеров, соблюдение антимонопольного законодательства	список регламентов может быть изменен и дополнен
7	Создание информационных стендов в органах исполнительной власти с образцами заполнения документов для получения государственных и муниципальных услуг	2010	органы исполнительной власти Брянской области	улучшение качества исполнения государственных функций и оказания государственных услуг	по необходимости
8	Проведение проверочных мероприятий по исполнению государственных функций и оказанию государственных услуг. Рассмотрение результатов на заседаниях при Губернаторе Брянской области	2010—2012	управление региональной безопасности администрации области	улучшение качества исполнения государственных функций и оказания государственных услуг	совместно с прокуратурой Брянской области (по согласованию)
9	Создание сайта департамента экономического развития Брянской области и наполнение его разделами «Инвестиции» (публикация информации об инвестиционных проектах, системе и критериях их отбора, изменениях в инвестиционном законодательстве, инвестиционных форумах, ярмарках, выставках и пр.) и «Развитие территории» (публикация долгосрочных стратегий и программ социально-экономического развития, планов застройки,	2010—2012	администрация области, департамент экономического развития Брянской области, управление архитектуры и градостроительства Брянской области, органы исполнительной власти Брянской области	повышение информационной прозрачности деятельности государственных органов власти и органов местного самоуправления; повышение инвестиционной активности, привлечение новых инвесторов;	совместно с администрациями муниципальных образований (по согласованию)

1	2	3	4	5	6
	генеральных планов развития муниципальных образований, результатов их реализации)			возможность опубликования оперативной информации по социально-экономическому развитию территорий	
10	Создание на сайте администрации Брянской области раздела «Региональные рынки. Цены, товары и услуги» и публикация на нем оперативной статистической информации	2010—2011	информационно-аналитическое управление администрации области	обеспечение доступа к оперативной информации для субъектов хозяйственной деятельности; повышение инвестиционной активности	совместно с территориальным органом Федеральной службы государственной статистики по Брянской области (по согласованию)
11	Создание регионального реестра государственных услуг, создание регионального интернет-портала	2010	департамент экономического развития Брянской области, информационно-аналитическое управление администрации области	обеспечение информационной открытости и доступности в сфере предоставляемых государственных услуг	за счет текущего финансирования
12	Организация публикации на официальном сайте департамента промышленности, транспорта и связи Брянской области результатов конкурсов на право заключения договора на выполнение пассажирских перевозок по межмуниципальным маршрутам регулярных перевозок пассажиров автомобильным транспортом на территории Брянской области	2010	департамент промышленности, транспорта и связи Брянской области	обеспечение информационной открытости и доступности в сфере предоставляемых государственных услуг	текущее финансирование
13	Проведение работы по оптимизации сети государственных унитарных предприятий Брянской области. Приватизация ГУП «Мирный», ГУП «Спортлото», ГУП «Брянский областной учебный коллектор». Реорганизация путем присоединения ГУП «Комаричская районная типография», ГУП «Севская районная типография», ГУП «Навлинская районная типография». Реорганизация путем присоединения ГУП «Брянский лесхоз», ГУП «Выгоничский лесхоз», ГУП «Дубровский лесхоз», ГУП «Жуковский лесхоз», ГУП «Злынковский лесхоз». ГУП «Клинцовский лесхоз», ГУП «Мглинский лесхоз», ГУП «Почепский лесхоз», ГУП «Севский лесхоз», ГУП «Унечский лесхоз», ГУП «Клетнянский лесхоз», ГУП «Брянсклес»	2010—2011	департамент экономического развития Брянской области, управление имущественных отношений Брянской области, органы исполнительной власти Брянской области	сокращение числа учреждений и предприятий, подведомственных государственным органам власти	за счет текущего финансирования
14	Создание доступной для населения региональной информационной базы данных об опасных для здоровья и некачественных продовольственных товарах, выявленных на территории Брянской области	2010—2012	управление ветеринарии Брянской области	реализация прав потребителей на приобретение товаров надлежащего качества, обеспечение информационной открытости	совместно с управлением Роспотребнадзора по Брянской области (по согласованию), за счет текущего финансирования

(Продолжение приложения)

1	2	3	4	5	6
15	Мероприятия по развитию конкуренции на рынке путем: расширения рынков сбыта; развития ярмарочной торговли (в т.ч. проведения ежегодной Свенской ярмарки); предоставления постоянных торговых мест на рынках; расширения и совершенствования фирменной торговли сельхозпроизводителей и предприятий перерабатывающей промышленности (фирменные магазины, отделы в магазинах, объекты стационарной мелкорозничной сети); организации выставок-продаж, покупательских конференций; предоставления льгот сельхозпроизводителям при оплате торгового места на розничных рынках	2010—2012	комитет по сельскому хозяйству и продовольствию Брянской области, управление потребительского рынка и услуг, контроля в сфере производства и оборота этилового спирта, алкогольной и спиртосодержащей продукции Брянской области	повышение инвестиционной привлекательности, сотрудничество государства, местного самоуправления и частного предпринимателя; создание условий для реализации сельхозпродукции и товаров местных производителей, удовлетворение спроса населения в качественных товарах по приемлемым ценам	совместно с администрациями муниципальных образований (по согласованию), Брянской региональной общественной организацией «Фермеры Брянщины» (по согласованию)
16	Организация и проведение мониторинга цен на продовольственном рынке Брянской области (на всех стадиях производства и реализации), а также мониторинга торговых наценок в розничной торговле на товары, входящие в социальный набор	2010—2012	управление потребительского рынка и услуг, контроля в сфере производства и оборота этилового спирта, алкогольной и спиртосодержащей продукции Брянской области, комитет государственного регулирования тарифов Брянской области, комитет по сельскому хозяйству и продовольствию Брянской области	повышение конкурентоспособности сельскохозяйственной продукции, сглаживание колебаний цен на хлеб	ежемесячно, совместно с территориальным органом Федеральной службы государственной статистики по Брянской области (по согласованию), Брянским УФ АС России (по согласованию)
17	Совершенствование регулирования рынков сельскохозяйственной продукции за счет: технической и технологической модернизации сельского хозяйства; привлечения союзов (ассоциаций) сельхозпроизводителей к сотрудничеству; расширения доступа сельхозтоваропроизводителей к кредитным ресурсам на льготных условиях; формирования регионального продовольственного фонда зерна для нужд хлебопечения области; согласования расценок по приемке, хранению, отпуску зерна регионального фонда, а также цен на продукты его переработки	2010—2012	комитет по сельскому хозяйству и продовольствию Брянской области, комитет государственного регулирования тарифов Брянской области	ускоренное развитие приоритетных отраслей сельского хозяйства, повышение конкурентоспособности сельскохозяйственной продукции, сглаживание колебаний цен на хлеб, повышение финансовой устойчивости сельского хозяйства	совместно с органами местного самоуправления муниципальных образований Брянской области (по согласованию), ГУП «Брянская продовольственная корпорация» (по согласованию)
18	Организация и проведение международных экономических (инвестиционных) форумов	2010—2012	департамент экономического развития Брянской области	увеличение инвестиционной привлекательности региона, привлечение внешних инвесторов, возможность обмена информацией между субъектами инвестиционной деятельности, расширение деловых отношений	ежегодно, финансирование осуществляется из областного бюджета (исходя из реальных возможностей) с привлечением собственных средств предприятий и организаций

(Продолжение приложения)

1	2	3	4	5	6
19	Организация и проведение информационно-консультативных мероприятий для государственных и муниципальных заказчиков по размещению заказов с использованием автоматизированной электронной системы, переходу на проведение открытых аукционов в электронной форме	2010—2012	департамент государственных закупок Брянской области	снижение издержек «бумажных» процедур, снижение вероятности сговора участников торгов за счет обеспечения анонимности участия, обеспечение максимального доступа	постоянно
20	Привлечение инвестора для возможности создания в структуре ЖКХ собственных генерирующих мощностей в виде мини ТЭС и экономичных котельных	2010	департамент топливно-энергетического комплекса и жилищно-коммунального хозяйства Брянской области, департамент экономического развития Брянской области	удаление посредника из цепочки источник — потребитель, расширение участников рынка	проработка инвестиционных предложений на предмет бюджетной эффективности
21	Внедрение открытого механизма привлечения субъектов оценочной деятельности к выполнению работ по оценке объектов для совершения сделок, стороной в которых являются Брянская область, муниципальные образования Брянской области: публикация в СМИ и на официальных сайтах администрации Брянской области и муниципальных образований материалов конкурсов на выполнение работ по оценке, отчетов; разработка критериев оценки заявок, поданных участниками конкурсов, контроль качества подготовленных отчетов об оценке, соответствия их действующему законодательству в области регулирования оценочной деятельности	2010 2010—2012	управление имущественных отношений Брянской области, департамент экономического развития Брянской области	регулирование оценочной деятельности, обеспечение информационной открытости деятельности органов государственной власти	
22	Публикация в СМИ, на официальных сайтах администрации Брянской области и муниципальных образований извещений о проведении аукционов (торгов) по продаже прав собственности или прав аренды государственного (муниципального) имущества и результатов проведенных аукционов (торгов)	2010—2012	управление имущественных отношений Брянской - области	повышение информационной открытости деятельности органов государственной власти, связанной с осуществлением функций собственников недвижимого и	постоянно
23	Привлечение частных учреждений здравоохранения к исполнению программы государственных гарантий оказания населению Брянской области бесплатной медицинской помощи	2010—2012	департамент здравоохранения Брянской области	развитие конкурентной среды в здравоохранении, улучшение качества медицинских услуг	
24	Организация и проведение мониторинга динамики основных показателей фармацевтического рынка, обеспечение аналитического сопровождения (в т.ч. создание информационных сайтов и профессиональных периодических изданий)	2010—2012	департамент здравоохранения Брянской области привлечение новых участников рынка	обеспечение информационной открытости,	совместно с ГУП «Брянскфармация» (по согласованию)

АДМИНИСТРАЦИЯ БРЯНСКОЙ ОБЛАСТИ
ПОСТАНОВЛЕНИЕ

от 2 ноября 2009 г. **№ 1164**

г. Брянск

Об утверждении нормативов расходов муниципальных районов и городских округов на организацию мероприятий по охране окружающей среды, применяемых при формировании проекта областного бюджета на очередной финансовый год и на плановый период в части межбюджетных отношений

В соответствии со статьей 31.1 Бюджетного кодекса Российской Федерации, в целях формирования проекта областного бюджета на очередной финансовый год и на плановый период в части межбюджетных отношений

ПОСТАНОВЛЯЮ:

1. Утвердить прилагаемые:

методику расчета нормативов расходов муниципальных районов и городских округов на организацию мероприятий по охране окружающей среды;

нормативы расходов муниципальных районов и городских округов на организацию мероприятий по охране окружающей среды.

2. Установить, что при формировании проекта областного бюджета на 2010 и последующие годы за базу для расчета нормативов расходов муниципальных районов и городских округов на организацию мероприятий по охране окружающей среды применяются нормативы, утвержденные настоящим постановлением, без учета их ежегодной индексации на индексы-дефляторы.

3. Настоящее постановление вступает в силу с 1 января 2010 года.

4. Постановление администрации области от 22 декабря 2008 года № 1191 «Об утверждении нормативов расходов муниципальных районов и городских округов на организацию мероприятий по охране окружающей среды, применяемых при формировании проекта областного бюджета на очередной финансовый год и на плановый период в части межбюджетных отношений» признать утратившим силу с 1 января 2010 года.

5. Контроль за исполнением постановления возложить на заместителя Губернатора Брянской области — начальника финансового управления Брянской области Локтикову В. И.

Губернатор Н. В. ДЕНИН

УТВЕРЖДЕНА
постановлением администрации
Брянской области
от 2 ноября 2009 г. № 1164

МЕТОДИКА
расчета нормативов расходов муниципальных районов и городских округов на организацию мероприятий по охране окружающей среды

Нормативы расходов муниципальных районов и городских округов на организацию мероприятий по охране окружающей среды применяются при формировании проекта областного бюджета на очередной финансовый год и на плановый период в части межбюджетных отношений.

При расчете нормативов расходов муниципальных районов и городских округов на организацию мероприятий по охране окружающей среды за основу принимается среднегодовой размер поступлений платы за негативное воздействие на окружающую среду за последние три года.

Нормативы расходов муниципальных районов и городских округов на организацию мероприятий по охране окружающей среды определяются как среднее значение по всем городским округам (муниципальным районам) среднегодового размера платы за негативное воздействие на окружающую среду, поступившей в муниципальные бюджеты городских округов (муниципальных районов) за последние три года, в расчете на 1 жителя городского округа (муниципального района).

При определении численности жителей, проживающих на территории муниципального района, городского округа, используются данные территориального органа Федеральной службы государственной статистики по Брянской области на 1 января текущего года.

Норматив расходов городского округа на организацию мероприятий по охране окружающей среды определяется по следующей формуле:

$$ФН_{го}=П_{го}/ЧН_{го},$$

где: $ФН_{го}$ — норматив расходов городского округа на организацию мероприятий по охране окружающей среды;

$П_{го}$ — среднегодовой размер поступлений платы за негативное воздействие на окружающую среду в бюджеты городских округов за последние три года;

$ЧН_{го}$ — численность населения в городских округах области.

Норматив расходов муниципальных районов на организацию мероприятий межпоселенческого характера по охране окружающей среды определяется по следующей формуле:

$$ФН_{мр} = П_{мр} / ЧН_{мр},$$

где: $ФН_{мр}$ — норматив расходов муниципальных районов на организацию мероприятий межпоселенческого характера по охране окружающей среды;

$П_{мр}$ — среднегодовой размер поступлений платы за негативное воздействие на окружающую среду в бюджеты муниципальных районов за последние три года;

$ЧН_{мр}$ — численность населения муниципальных районов.

УТВЕРЖДЕНЫ
постановлением администрации
Брянской области
от 2 ноября 2009 г. № 1164

Нормативы расходов муниципальных районов и городских округов на организацию мероприятий по охране окружающей среды

(рублей)

Норматив расходов на организацию мероприятий по охране окружающей среды в расчете на 1 жителя городского округа на 2009 год	6,5
Норматив расходов на организацию мероприятий по охране окружающей среды в расчете на 1 жителя муниципального района	6,5

АДМИНИСТРАЦИЯ БРЯНСКОЙ ОБЛАСТИ
ПОСТАНОВЛЕНИЕ

от 2 ноября 2009 г. **№ 1165**

г. Брянск

О внесении изменений в постановление администрации области от 29 декабря 2007 года № 1129 «О порядке представления администрациями муниципальных образований области в администрацию области документов и материалов, необходимых для подготовки заключения о соответствии требованиям бюджетного законодательства Российской Федерации внесенного в представительный орган муниципального образования проекта местного бюджета на очередной финансовый год и плановый период»

В соответствии с подпунктом 2 пункта 4 статьи 136 Бюджетного кодекса Российской Федерации (в редакции Федерального закона от 19 июля 2009 года № 192-ФЗ).

ПОСТАНОВЛЯЮ:

1. Внести в постановление администрации области от 29 декабря 2007 года № 1129 «О порядке представления администрациями муниципальных образований области в администрацию области документов и материалов, необходимых для подготовки заключения о соответствии требованиям бюджетного законодательства Российской Федерации внесенного в представительный орган муниципального образования проекта местного бюджета на очередной финансовый год и плановый период» следующие изменения:

1.1. Пункт 2 постановления изложить в следующей редакции:

«2. Определить ответственными за подготовку заключения финансовое управление Брянской области и правовое управление администрации области».

1.2. Приложение к постановлению «Порядок представления администрациями муниципальных образований области в администрацию области документов и материалов, необходимых для подготовки заключения о соответствии требованиям бюджетного законодательства Российской Федерации внесенного в представительный орган муниципального образования проекта местного бюджета на очередной финансовый год и плановый период» изложить в прилагаемой редакции.

2. Контроль за исполнением настоящего постановления возложить на заместителя Губернатора Брянской области - начальника финансового управления Брянской области Локтикову Е.И.

Губернатор Н. В. ДЕНИН

ПРИЛОЖЕНИЕ
к постановлению администрации
Брянской области
от 2 ноября 2009 г. № 1165

ПОРЯДОК представления администрациями муниципальных образований области в администрацию области документов и материалов, необходимых для подготовки заключения о соответствии требованиям бюджетного законодательства Российской Федерации внесенного в представительный орган муниципального образования проекта местного бюджета на очередной финансовый год и плановый период

1. В соответствии с требованиями подпункта 2 пункта 4 статьи 136 Бюджетного кодекса Российской Федерации (в редакции Федерального закона от 26 апреля 2007 года № 63-ФЗ) администрации муниципальных образований, в бюджетах

которых доля межбюджетных трансфертов из бюджетов субъектов Российской Федерации (за исключением субвенций) и (или) налоговых доходов по дополнительным нормативам отчислений в течение двух из трех последних отчетных финансовых лет превышала 70 процентов объема собственных доходов местных бюджетов, представляют в администрацию области следующие документы и материалы, необходимые для подготовки заключения о соответствии требованиям бюджетного законодательства Российской Федерации внесенного в представительный орган муниципального образования проекта местного бюджета на очередной финансовый год и плановый период:

проект нормативно-правового акта о местном бюджете на очередной финансовый год и плановый период, внесенный в представительный орган муниципального образования (с копией сопроводительного письма в представительный орган муниципального образования);

основные направления бюджетной и налоговой политики;

предварительные итоги социально-экономического развития территории за истекший период текущего финансового года и ожидаемые итоги социально-экономического развития территории за текущий финансовый год;

прогноз социально-экономического развития муниципального образования;

прогноз основных характеристик (общий объем доходов, общий объем расходов, дефицита (профицита) бюджета) консолидированного бюджета соответствующей территории на очередной финансовый год и плановый период либо проект среднесрочного финансового плана муниципального образования;

пояснительная записка к проекту бюджета;

расчеты распределения межбюджетных трансфертов;

верхний предел муниципального долга на конец очередного финансового года и конец каждого года планового периода;

проект программы муниципальных внутренних заимствований на очередной финансовый год (очередной финансовый год и плановый период);

проекты программ муниципальных гарантий на очередной финансовый год и плановый период;

проект программы предоставления бюджетных кредитов на очередной финансовый год и плановый период;

оценка ожидаемого исполнения местного бюджета на текущий финансовый год;

муниципальные целевые программы (в том числе проекты вновь принимаемых программ) на очередной финансовый год и плановый период.

2. Пакет вышеуказанных документов представляется местной администрацией в администрацию области с сопроводительным письмом за подписью главы администрации муниципального образования на бумажном носителе.

3. Администрация области после получения документов, указанных в пункте 1 настоящего Порядка, направляет их в финансовое управление Брянской области и правовое управление администрации области для рассмотрения и подготовки заключения о соответствии требованиям бюджетного законодательства Российской Федерации внесенного в представительный орган муниципального образования проекта местного бюджета на очередной финансовый год и плановый период, указанное заключение затем направляет в администрацию муниципального образования для приведения нормативного правового акта о местном бюджете в соответствие нормам бюджетного законодательства.

4. Органы местного самоуправления муниципальных образований на основании заключений администрации области вносят соответствующие поправки в нормативные правовые акты о местных бюджетах и о принятых мерах письменно уведомляют администрацию области.

АДМИНИСТРАЦИЯ БРЯНСКОЙ ОБЛАСТИ
ПОСТАНОВЛЕНИЕ

от 2 ноября 2009 г. **№ 1166**

г. Брянск

О признании утратившим силу постановления администрации области от 27 апреля 1995 года № 142 «О понижении размеров платы за загрязнение окружающей природной среды или освобождении от неё отдельных природопользователей»

В целях приведения в соответствие с федеральным законодательством нормативно-правовых актов администрации области, в соответствии с Федеральным законом от 10 января 2002 года № 7-ФЗ «Об охране окружающей среды», постановлением Конституционного Суда Российской Федерации от 14 мая 2009 года № 8-П

ПОСТАНОВЛЯЮ:

1. Признать утратившим силу с 1 января 2010 года постановление администрации области от 27 апреля 1995 года № 142 «О понижении размеров платы за загрязнение окружающей природной среды или освобождении от неё отдельных природопользователей».

2. Постановление опубликовать в средствах массовой информации.

3. Контроль за исполнением постановления возложить на заместителя Губернатора Брянской области — председателя комитета по сельскому хозяйству и продовольствию Брянской области Симоненко Н. К.

Губернатор Н. В. ДЕНИН

АДМИНИСТРАЦИЯ БРЯНСКОЙ ОБЛАСТИ
ПОСТАНОВЛЕНИЕ

от 2 ноября 2009 г. **№ 1167**

г. Брянск

Об утверждении нормативов расходов муниципальных образований области на создание условий для развития сельскохозяйственного производства, расширения рынка сельскохозяйственной продукции, сырья и продовольствия, содействия развитию малого и среднего предпринимательства

В соответствии со статьей 31.1 Бюджетного кодекса Российской Федерации, в целях формирования проекта областного бюджета на очередной финансовый год и на плановый период в части межбюджетных отношений

ПОСТАНОВЛЯЮ:

1. Утвердить прилагаемые:

методику расчета нормативов расходов муниципальных образований области на создание условий для развития сельскохозяйственного производства, расширения рынка сельскохозяйственной продукции, сырья и продовольствия, содействия развитию малого и среднего предпринимательства;

нормативы расходов муниципальных образований области на создание условий для развития сельскохозяйственного производства, расширения рынка сельскохозяйственной продукции, сырья и продовольствия, содействия развитию малого и среднего предпринимательства.

2. Установить, что при формировании проекта областного бюджета на 2010 и последующие годы за базу для расчета финансовых нормативов расходов муниципальных образований области в сфере поддержки сельского хозяйства применяются нормативы, утвержденные настоящим постановлением, без учета ежегодной их индексации на индексы-дефляторы.

3. Постановление вступает в силу с 1 января 2010 года.

4. Постановление администрации области от 17 декабря 2008 года № 1165 «Об утверждении нормативов расходов муниципальных образований области на осуществление содействия в развитии сельскохозяйственного производства, создание условий для развития малого и среднего предпринимательства и расширение рынка сельскохозяйственной продукции, сырья и продовольствия» признать утратившим силу с 1 января 2010 года.

5. Контроль за исполнением постановления возложить на заместителя Губернатора Брянской области — начальника финансового управления Брянской области Локтикову Е. И.

Губернатор Н. В. ДЕНИН

УТВЕРЖДЕНА
постановлением администрации
Брянской области
от 2 ноября 2009 г. № 1167

МЕТОДИКА
расчета нормативов расходов муниципальных образований области на создание условий для развития сельскохозяйственного производства, расширения рынка сельскохозяйственной продукции, сырья и продовольствия, содействия развитию малого и среднего предпринимательства

Нормативы расходов муниципальных образований области:

норматив расходов муниципальных районов области на создание условий для развития сельскохозяйственного производства в поселениях, расширения рынка сельскохозяйственной продукции, сырья и продовольствия, содействия развитию малого и среднего предпринимательства;

норматив расходов поселений области на содействие в развитии сельскохозяйственного производства, создание условий для развития малого и среднего предпринимательства;

норматив расходов городских округов области на создание условий для расширения рынка сельскохозяйственной продукции, сырья и продовольствия, содействия развитию малого и среднего предпринимательства.

Расчет нормативов осуществляется исходя из сложившихся расходов областного бюджета за отчетный год на поддержку агропромышленного комплекса, с учетом:

коэффициента бюджетных расходов муниципальных образований;

коэффициента роста затрат на поддержку агропромышленного комплекса.

При определении численности жителей Брянской области (муниципальных образований) используется информация территориального органа Федеральной службы государственной статистики по Брянской области на 1 января текущего финансового года.

Норматив расходов муниципальных районов области определяется по формуле:

$$Н_{м.р.} = \frac{Р_{отч.\ г.} \times К_{с.м.р.} \times К_З}{Ч_ж},$$

где: Н м.р. — норматив расходов муниципальных районов области на создание условий для развития сельскохозяйственного производства в поселениях, расширения рынка сельскохозяйственной продукции, сырья и продовольствия, содействия развитию малого и среднего предпринимательства;

Р отч. г. — величина сложившихся затрат областного бюджета на поддержку агропромышленного комплекса в отчетном году;

Кс.м.р. — коэффициент бюджетных расходов муниципальных районов;

КЗ — коэффициент роста затрат на поддержку агропромышленного комплекса;

Чж — численность жителей Брянской области по состоянию на текущий год.

Норматив расходов поселений области определяется по формуле:

$$Н_п = \frac{Р_{отч.\ г.} \times К_{с.п.} \times К_З}{Ч_ж},$$

где: Нп — норматив расходов поселений области на организацию содействия в развитии сельскохозяйственного производства, создание условий для развития малого и среднего предпринимательства;

Ротч. г. — величина сложившихся затрат областного бюджета на поддержку агропромышленного комплекса в отчетном году;

Кс п — коэффициент бюджетных расходов поселений;

КЗ — коэффициент роста затрат на поддержку агропромышленного комплекса;

Чж — численность жителей Брянской области по состоянию на текущий год.

Норматив расходов городских округов области определяется по формуле:

$$Н_{г.о.} = \frac{Р_{отч.\ г.} \times К_{с.п.} \times К_З}{Ч_ж},$$

где: Нг.о. — норматив расходов городских округов области на создание условий для расширения рынка сельскохозяйственной продукции, сырья и продовольствия, содействия развитию малого и среднего предпринимательства;

Ротч. г. — величина сложившихся затрат областного бюджета на поддержку агропромышленного комплекса в отчетном году;

Кс.г.о. — коэффициент бюджетных расходов городских округов;

КЗ — коэффициент роста затрат на поддержку агропромышленного комплекса;

Чж — численность жителей Брянской области по состоянию на текущий год.

Коэффициент софинансирования для:

муниципального образования «муниципальный район» — 0,0523;

муниципального образования «поселение» — 0,0053;

муниципального образования «городской округ» — 0,0053.

УТВЕРЖДЕНЫ
постановлением администрации
Брянской области
от 2 ноября 2009 г. № 1167

НОРМАТИВЫ
расходов муниципальных образований области на создание условий для развития сельскохозяйственного производства, расширения рынка сельскохозяйственной продукции, сырья и продовольствия, содействия развитию малого и среднего предпринимательства

(рублей)

Норматив расходов муниципальных районов области на создание условий для развития сельскохозяйственного производства в поселениях, расширения рынка сельскохозяйственной продукции, сырья и продовольствия, содействия развитию малого и среднего предпринимательства на одного жителя муниципального образования «муниципальный район»	23,82
Норматив расходов поселений области на содействие в развитии сельскохозяйственного производства, создание условий для развития малого и среднего предпринимательства на одного жителя муниципального образования «поселение	2,4
Норматив расходов городских округов области на создание условий для расширения рынка сельскохозяйственной продукции, сырья и продовольствия, содействия развитию малого и среднего предпринимательства на одного жителя муниципального образования «городской округ»	2,4

АДМИНИСТРАЦИЯ БРЯНСКОЙ ОБЛАСТИ
ПОСТАНОВЛЕНИЕ

от 2 ноября 2009 г. **№ 1169**

г. Брянск

О внесении изменений в постановление администрации области от 12 июля 2005 года № 383 «О создании комиссии по изучению состояния налоговой базы области, собираемости платежей, сокращению недоимки и мобилизации доходов в бюджеты области»

В связи с организационно-кадровыми изменениями
ПОСТАНОВЛЯЮ:

1. Внести в приложение к постановлению администрации области от 12 июля 2005 года № 383 «О создании комиссии по изучению состояния налоговой базы области, собираемости платежей, сокращению недоимки и мобилизации доходов в бюджеты области» (с учетом изменений, внесенных постановлениями администрации области от 8 февраля 2006 года № 82, от 3 августа 2006 года № 474, от 28 августа 2006 года № 522, от 5 июня 2007 года № 405, от 22 февраля 2008 года № 164, от 10 декабря 2008 года № 1134, от 30 апреля 2009 года № 405) следующие изменения:

1.1. Включить в состав комиссии:

Горшкова Александра Сергеевича — временно исполняющего обязанности заместителя Губернатора Брянской области;

Кобозева Михаила Семеновича — директора департамента промышленности, транспорта и связи Брянской области;

Татаринова Владимира Алексеевича — директора департамента экономического развития Брянской области;

Журавлеву Валентину Тимофеевну — начальника управления потребительского рынка и услуг, контроля в сфере производства и оборота этилового спирта, алкогольной и спиртосодержащей продукции Брянской области;

Павленко Ирину Николаевну — ведущего специалиста отдела доходов финансового управления Брянской области, секретарем комиссии.

1.2. Исключить из состава комиссии Ковалевского В. В., Теребунова А. Н., Токарева В. Е., Горбачевскую Н. Н.

2. Настоящее постановление вступает в силу с момента его официального опубликования.

3. Постановление опубликовать в средствах массовой информации и сети «Интернет».

Губернатор Н. В. ДЕНИН

АДМИНИСТРАЦИЯ БРЯНСКОЙ ОБЛАСТИ
ПОСТАНОВЛЕНИЕ

от 5 ноября 2009 г. **№ 1170**

г. Брянск

О внесении изменений в региональную адресную программу «Проведение капитального ремонта многоквартирных домов на территории Брянской области» (2009 год)

В соответствии с Федеральным законом от 21 июля 2007 года № 185-ФЗ «О Фонде содействия реформированию жилищно-коммунального хозяйства»
ПОСТАНОВЛЯЮ:

1. Внести изменения в приложения. 1, 2, 4 к региональной адресной программе «Проведение капитального ремонта многоквартирных домов на территории Брянской области» (2009 год), утвержденной постановлением администрации области от 19 марта 2009 года № 244 «Об утверждении региональной адресной программы «Проведение капитального ремонта многоквартирных домов на территории Брянской области» (2009 год)», изложив их в прилагаемой редакции.

2. Контроль за исполнением настоящего постановления возложить на заместителя Губернатора Брянской области Кузавлёва Е. Д.

Губернатор Н. В. ДЕНИН

ПРИЛОЖЕНИЕ 1
к постановлению администрации
Брянской области
от 5 ноября 2009 г. № 1170

(приложение 1
к региональной адресной программе
«Проведение капитального ремонта многоквартирных домов
на территории Брянской области» (2009 год)

Перечень многоквартирных домов, в отношении которых планируется предоставление финансовой поддержки в рамках адресной программы Брянской области по проведению капитального ремонта многоквартирных домов

№ п. п.	Адрес многоквартирного дома	Год		Группа капитальности	Площадь помещений, кв. м			Планируемый перечень работ по капитальному ремонту	Стоимость капитального ремонта, тыс. руб.					Удельная стоимость капитального ремонта, тыс. руб./кв. м общей площади помещений в МКД
		ввода в эксплуатацию	последнего комплексного капитального ремонта		общая площадь жилых и нежилых помещений в МКД, всего	в том числе жилых			всего	в том числе за счет средств местного бюджета (субсидия)			за счет средств ТСЖ, других кооперативов либо собственников помещений в МКД	
						всего	в том числе жилых, находящихся в собственности граждан			за счет средств Фонда	за счет бюджета субъекта Российской Федерации	предусмотренные в местном бюджете на долевое финансирование		
1	2	3	4	5	6	7	8	9	10	11	12	13	14	15
1. Муниципальное образование: «Город Брянск»														
Город Брянск														
1	ул. Абашева, 1	1948	0	6	649,9	601,70	303,40	Ремонт внутридомовых инженерных сетей с установкой приборов учета, ремонт крыши, утепление и ремонт фасадов, изготовление проектно-сметной документации (77,29 тыс. руб.), технадзор (28,27 тыс. руб.)	3628,28	3218,29	145,13	83,45	181,41	5,58
2	ул. 50-й Армии, 3	1958	0	3	346,2	285,20	214,40	Ремонт внутридомовых инженерных сетей с установкой приборов учета, ремонт крыши, утепление и ремонт фасадов, изготовление проектно-сметной документации (33,92 тыс. руб.), технадзор (9,39 тыс. руб.)	1173,97	1041,31	46,95	27,00	58,71	3,39
3	ул. 50 Армии, 5	1959	0	2	287,1	241,50	241,50	Ремонт внутридомовых инженерных сетей с установкой приборов учета, ремонт крыши, утепление и ремонт фасадов, изготовление проектно-сметной документации (33,26 тыс. руб.), технадзор (9,21 тыс. руб.)	1151,14	1021,06	46,04	26,48	57,56	4,01

(Продолжение приложения 1)

1	2	3	4	5	6	7	8	9	10	11	12	13	14	15
4	ул. Авиационная, 10	1977	0	4	13205,7	11 635,90	11 635,90	Ремонт внутридомовых инженерных сетей с установкой приборов учета, ремонт крыши, ремонт лифтового оборудования, ремонт подвальных помещений, утепление и ремонт фасадов, изготовление проектно-сметной документации (313,53 тыс. руб.), технадзор (82,94 тыс. руб.)	10764,50	9548,11	430,58	247,58	538,23	0,82
5	ул. Арсенальская, 31	1941	0	2	3233,56	2 830,40	2 369,00	Ремонт внутридомовых инженерных сетей с установкой приборов учета, ремонт крыши, утепление и ремонт фасадов, изготовление проектно-сметной документации (108,04 тыс. руб.), технадзор (29,44 тыс. руб.)	3709,28	3290,13	148,37	85,32	185,46	1,15
6	ул. Брянской Пролетарской дивизии, 30а	1960	0	1	3423,2	3 103,10	2 677,90	Ремонт внутридомовых инженерных сетей с установкой приборов учета, ремонт крыши, ремонт подвальных помещений, утепление и ремонт фасадов, изготовление проектно-сметной документации (79,22 тыс. руб.), технадзор (21,59 тыс. руб.)	2720,00	2412,64	108,80	62,56	136,00	0,79
7	Бульвар 50 лет Октября, 26	1969	0	1	4191,5	3 887,50	3 309,00	Ремонт внутридомовых инженерных сетей с установкой приборов учета, ремонт крыши, ремонт подвальных помещений, утепление и ремонт фасадов, изготовление проектно-сметной документации (143,48 тыс. руб.), технадзор (39,09 тыс. руб.)	4926,00	4369,36	197,04	113,30	246,30	1,18
8	ул. Брянской Пролетарской дивизии, 1а	1967	0	1	3819,5	3559,50	3 559,50	Ремонт крыши, ремонт внутридомовых инженерных сетей с установкой приборов учета, ремонт подвальных помещений, утепление и ремонт фасадов, изготовление проектно-сметной документации (116,02 тыс. руб.), технадзор (31, 87 тыс. руб.)	4015,25	3561,52	160,61	92,35	200,77	1,05
9	ул. Бузинова, 2	1964	0	1	3812,4	3450,10	2 885,60	Ремонт внутридомовых инженерных сетей с установкой приборов учета, ремонт крыши, утепление и ремонт фасадов, изготовление проектно-сметной документации (142,82 тыс. руб.), технадзор (39,22 тыс. руб.)	4942,73	4384,20	197,71	113,68	247,14	1,30
10	ул. Брянского Фронта, 18/1	1987	0	2,4	15892,4	13885,30	13885,30	Ремонт внутридомовых инженерных сетей с установкой приборов учета, ремонт крыши, замена лифтового оборудования, ремонт подвальных помещений, утепление и ремонт фасадов, изготовление проектно-сметной документации (1081,25 тыс. руб.), технадзор (294,63 тыс. руб.)	37123,00	32928,10	1484,92	853,83	1856,15	2,34

(Продолжение приложения 1)

1	2	3	4	5	6	7	8	9	10	11	12	13	14	15
11	ул. Вяземского, 8	1988	0	2	5025,4	3 624,00	3 035,70	Ремонт внутридомовых инженерных сетей с установкой приборов учета, ремонт крыши, замена лифтового оборудования, ремонт подвальных помещений, утепление и ремонт фасадов, изготовление проектно-сметной документации (547,12 тыс. руб.), технадзор (149,08 тыс. руб.)	18784,62	16661,95	751,38	432,06	939,23	3,74
12	пер. Гончарова, 62	1972	0	1	2492,9	2 243,90	2 059,40	Ремонт внутридомовых инженерных сетей с установкой приборов учета, ремонт крыши, утепление и ремонт фасадов, изготовление проектно-сметной документации (39,03 тыс. руб.), технадзор (10,63 тыс. руб.)	1340,00	1188,58	53,60	30,82	67,00	0,54
13	ул. Горького, 25	1955	0	2	2981,1	2 393,90	2 273,40	Ремонт внутридомовых инженерных сетей с установкой приборов учета, ремонт крыши, ремонт подвальных помещений, утепление и ремонт фасадов, изготовление проектно-сметной документации (221,36 тыс. руб.), технадзор (59,21 тыс. руб.)	7600,00	6741,20	304,00	174,80	380,00	2,55
14	ул. Димитрова, 82	1951	0	2	782,9	422,00	295,50	Ремонт внутридомовых инженерных сетей с установкой приборов учета, ремонт крыши, утепление и ремонт фасадов, изготовление проектно-сметной документации (41,58 тыс. руб.), технадзор (33,33 тыс. руб.)	4200,00	3725,40	168,00	96,60	210,00	5,36
15	ул. Дятьковская, 117	1963	0	1	3976,4,	3 664,40	3 004,50	Ремонт внутридомовых инженерных сетей с установкой приборов учета, ремонт крыши, ремонт подвальных помещений, утепление и ремонт фасадов, изготовление проектно-сметной документации (141,03 тыс. руб.), технадзор (38,43 тыс. руб.)	4842,00	4294,85	193,68	111,37	242,10	1,22
16	ул. Дятьковская, 109/59	1962	0	1	4014,2	3 689,20	2941,00	Ремонт внутридомовых инженерных сетей с установкой приборов учета, ремонт крыши, утепление и ремонт фасадов, изготовление проектно-сметной документации (167,13 тыс. руб.), технадзор (45,54 тыс. руб.)	5738,00	5089,60	229,52	131,98	286,90	1,43
17	ул. Дятьковская, 111	1962	0	1	4018,7	3 699,70	2917,60	Ремонт внутридомовых инженерных сетей с установкой приборов учета, ремонт крыши, ремонт подвальных помещений, утепление и ремонт фасадов, изготовление проектно-сметной документации (111,38 тыс. руб.), технадзор (30,35 тыс. руб.)	3824,00	3391,88	152,96	87,96	191,20	0,95
18	ул. Дуки, 49	1957	0	2	2019	1 406,70	1 224,20	Ремонт внутридомовых инженерных сетей с установкой приборов учета, утепление и ремонт фасадов, изготовление проектно-сметной документации (114,43 тыс. руб.), технадзор (31, 18 тыс. руб.)	3928,70	3484,75	157,15	90,36	196,44	1,95

(Продолжение приложения 1)

1	2	3	4	5	6	7	8	9	10	11	12	13	14	15
19	ул. Докучаева, 15	1965	0	4	3982,6	3 530,00	3 530,00	Ремонт внутридомовых инженерных сетей с установкой приборов учета, ремонт крыши, ремонт подвальных помещений, утепление и ремонт фасадов, изготовление проектно-сметной документации (163,41 тыс. руб.), технадзор (43,58 тыс. руб.)	5653,77	5014,89	226,15	130,04	282,69	1,42
20	ул. 3 Интернационала, 25	1967	0	1	3554,7	2610,00	2226,60	Ремонт внутридомовых инженерных сетей с установкой приборов учета, ремонт крыши, ремонт подвальных помещений, утепление и ремонт фасадов, изготовление проектно-сметной документации (96,81 тыс. руб.), технадзор (26,58 тыс. руб.)	3350,30	2971,71	134,01	77,06	167,52	0,94
21	ул. Институтская, 5	1952	0	2	799,6	735,70	493,50	Ремонт внутридомовых инженерных сетей с установкой приборов учета, ремонт крыши, ремонт подвальных помещений, утепление и ремонт фасадов, изготовление проектно-сметной документации (73,81 тыс. руб.), технадзор (20,89 тыс. руб.)	2555,00	2266,28	102,20	58,77	127,75	3,20
22	ул. Клары Цеткин, 8	1958	0	2	1287	1160,00	1105,00	Ремонт внутридомовых инженерных сетей с установкой приборов учета, ремонт крыши, утепление и ремонт фасадов, изготовление проектно-сметной документации (61,62 тыс. руб.), технадзор (16,54 тыс. руб.)	2115,65	1876,58	84,63	48,66	105,78	1,64
23	ул. Куйбышева, 12	1952	0	2	3145,6	2 760,80	2 590,20	Ремонт внутридомовых инженерных сетей с установкой приборов учета, ремонт подвальных помещений, утепление и ремонт фасадов, изготовление проектно-сметной документации (94,94 тыс. руб.), технадзор (25,88 тыс. руб.)	3260,00	2891,62	130,40	74,98	163,00	1,04
24	ул. Красной Гвардии ,1а	1959	0	4	291,1	280,10	139,40	Ремонт внутридомовых инженерных сетей с установкой приборов учета, утепление и ремонт фасадов, изготовление проектно-сметной документации (43,23 тыс. руб.), технадзор (13,81 тыс. руб.)	1772,50	1572,20	70,90	40,77	88,63	6,09
25	ул. Комсомольская, 7	1957	0	1	4236,8	3 640,00	3 102,70	Ремонт внутридомовых инженерных сетей с установкой приборов учета, ремонт подвальных помещений, утепление и ремонт фасадов, изготовление проектно-сметной документации (228,41 тыс. руб.). технадзор (62,73 тыс. руб.)	7904,70	7011,46	316,19	181,81	395,24	1,87
26	пер. Кирова, 120	1981	0	2	847,5	791,50	791,50	Ремонт внутридомовых инженерных сетей с установкой приборов учета, ремонт крыши, утепление и ремонт фасадов, изготовление проектно-сметной документации (25,58 тыс. руб.), технадзор (6,97 тыс. руб.)	878,20	778,96	35,13	20,20	43,91	1,04

(Продолжение приложения 1)

1	2	3	4	5	6	7	8	9	10	11	12	13	14	15
27	ул. Красноармейская, 170а	1984	0	2	6177,2	5 187,20	5 187,20	Ремонт внутридомовых инженерных сетей с установкой приборов учета, ремонт крыши, замена лифтового оборудования, ремонт подвальных помещений, утепление и ремонт фасадов, изготовление проектно-сметной документации (256,31 тыс. руб.), технадзор (69,84 тыс. руб.)	8800,00	7805,60	352,00	202,40	440,00	1,42
28	ул. Калинина, 101	1948	0	2	2480,4	1 519,90	1519,90	Ремонт внутридомовых инженерных сетей с установкой приборов учета, ремонт крыши, изготовление проектно-сметной документации (40,63 тыс. руб.), технадзор (11,07 тыс. руб.)	1394,80	1237,18	55,79	32,09	69,74	0,56
29	ул. Красноармейская, 160б	1975	0	2	12586,5	11 173,90	8715,00	Ремонт внутридомовых инженерных сетей с установкой приборов учета, ремонт крыши, замена лифтового оборудования, ремонт подвальных помещений, утепление и ремонт фасадов, изготовление проектно-сметной документации (552,82 тыс. руб.), технадзор (150,63 тыс. руб.)	18980,00	16835,26	759,20	436,54	949,00	1,51
30	ул. Красноармейская, 170	1981	0	2	14299,2	12829,10	12829,10	Ремонт внутридомовых инженерных сетей с установкой приборов учета, ремонт крыши, ремонт лифтового оборудования, ремонт подвальных помещений, утепление и ремонт фасадов, изготовление проектно-сметной документации (426,19 тыс. руб.), технадзор (113,65 тыс. руб.)	14727,23	13063,05	589,09	338,73	736,36	1,03
31	ул. Крахмалева, 17	1972	0	2	3222	2 877,70	2 877,70	Ремонт внутридомовых инженерных сетей с установкой приборов учета, ремонт крыши, ремонт подвальных помещений, утепление и ремонт фасадов, изготовление проектно-сметной документации (143,46 тыс. руб.), технадзор (37,95 тыс. руб.)	4925,60	4369,00	197,02	113,30	246,28	1,53
32	ул. Крахмалева, 19	1972	0	2	3233,4	2 725,90	2 725,90	Ремонт внутридомовых инженерных сетей с установкой приборов учета, ремонт крыши, ремонт подвальных помещений, утепление и ремонт фасадов, изготовление проектно-сметной документации (144,81 тыс. руб.), технадзор (38,31 тыс. руб.)	4971,90	4410,07	198,88	114,35	248,60	1,54
33	ул. Костычева, 1	1984	0	2	5367,6	4 329,80	3 970,20	Ремонт внутридомовых инженерных сетей с установкой приборов учета, замена лифтового оборудования, ремонт подвальных помещений, утепление и ремонт фасадов, изготовление проектно-сметной документации (443,85 тыс. руб.), технадзор (120,94 тыс. руб.)	15239,00	13516,99	609,56	350,50	761,95	2,84

(Продолжение приложения 1)

1	2	3	4	5	6	7	8	9	10	11	12	13	14	15
34	ул. Лермонтова, 9	1990	0	2	10558	8 775,50	6 077,26	Ремонт внутридомовых инженерных сетей с установкой приборов учета, ремонт крыши, ремонт лифтового оборудования, ремонт подвальных помещений, утепление и ремонт фасадов, изготовленне проектно-сметной документации (303,22 тыс. руб.), технадзор (84,31 тыс. руб.)	10623,50	9423,04	424,94	244,34	531,18	1,01
35	ул. Литейная, 25	1953	0	4	448,9	406,90	309,00	Ремонт внутридомовых инженерных сетей с установкой приборов учета, ремонт крыши, утепление и ремонт фасадов, изготовление проектно-сметной документации (43,37 тыс. руб.), технадзор (11, 91 тыс. руб.)	1500,93	1331,32	60,04	34,52	75,05	3,34
36	ул. Литейная, 74	1967	0	1	3888,5	3 522,80	2 556,00	Ремонт внутридомовых инженерных сетей с установкой приборов учета, утепление и ремонт фасадов, изготовление проектно-сметной документации (130,22 тыс. руб.), технадзор (35,48 тыс. руб.)	4471,00	3965,77	178,84	102,84	223,55	1,15
37	ул. Литейная, 64	1964	0	I	2807,7	2 568,70	1 734,00	Ремонт внутридомовых инженерных сетей с установкой приборов учета, ремонт крыши, утепление и ремонт фасадов, изготовление проектно-сметной документации (92,04 тыс. руб.), технадзор (25,08 тыс. руб.)	3160,00	2802,92	126,40	72,68	158,00	1,13
38	пр. Ленина, 41	1960	0	2	3174,3	2821,30	2 604,40	Ремонт внутридомовых инженерных сетей с установкой приборов учета, ремонт крыши, ремонт подвальных помещений, утепление и ремонт фасадов, изготовление проектно-сметной документации (119,41 тыс. руб.), технадзор (31, 94 тыс. руб.)	4100,00	3636,70	164,00	94,30	205,00	1,29
39	пр. Ленина, 10	1957	0	2	3471,6	2 524,30	2 148,80	Ремонт внутридомовых инженерных сетей с установкой приборов учета, утепление и ремонт фасадов, изготовление проектно-сметной документации (78,74 тыс. руб.). технадзор (23,66 тыс. руб.)	3060,04	2714,26	122,40	70,38	153,00	0,88
40	пр. Ленина, 5	1955	0	2	2902,7	1 907,10	1 724,70	Ремонт внутридомовых инженерных сетей с установкой приборов учета, ремонт крыши, ремонт подвальных помещений, утепление и ремонт фасадов, изготовление проектно-сметной документации (298,33 тыс. руб.), технадзор (84,30 тыс. руб.)	10905,67	9673,33	436,23	250,83	545,28	3,76
41	ул. Литейная, 70	1967	0	1	4045,6	3 724,60	2 709,00	Ремонт внутридомовых инженерных сетей с установкой приборов учета, ремонт крыши, утепление и ремонт фасада, ремонт подвальных помещений, изготовление проектно-сметной документации (147,73 тыс. руб.), технадзор (40,57 тыс. руб.)	5112,40	4534,69	204,50	117,59	255,62	1,26

(Продолжение приложения 1)

1	2	3	4	5	6	7	8	9	10	11	12	13	14	15
42	пр. Московский, 1	1974	0	2	4878,7	4216,30	4216,30	Ремонт внутридомовых инженерных сетей с установкой приборов учета, ремонт крыши, изготовление проектно-сметной документации (111,27 тыс. руб.), технадзор (29,76 тыс. руб.)	3820,30	3388,60	152,81	87,87	191,02	0,78
43	пр. Московский, 18	1967	0	2	3096,7	2 594,30	2 604,50	Ремонт внутридомовых инженерных сетей с установкой приборов учета, ремонт крыши, изготовление проектно-сметной документации (65,13 тыс. руб.), технадзор (17,43 тыс. руб.)	2236,30	1983,59	89,45	51,44	111,82	0,72
44	пр. Московский, 20	1967	0	2	2936,7	2 434,30	2 434,30	Ремонт внутридомовых инженерных сетей с установкой приборов учета, ремонт крыши, изготовление проектно-сметной документации (50, 16 тыс. руб.), технадзор (13,42 тыс. руб.)	1722,10	1527,50	68,88	39,61	86,11	0,59
45	пр. Московский, 26	1970	0	2	3158,1	2753,10	2753,10	Ремонт внутридомовых инженерных сетей с установкой приборов учета, ремонт крыши, изготовление проектно-сметной документации (63, 80 тыс. руб.), технадзор (17,06 тыс. руб.)	2190,30	1942,79	87,61	50,38	109,52	0,69
46	пр. Московский, 28	1970	0	2	3223,9	2 825,90	2 825,90	Ремонт внутридомовых инженерных сетей с установкой приборов учета, ремонт крыши, изготовление проектно-сметной документации (61,82 тыс. руб.), технадзор (16,54 тыс. руб.)	2122,50	1882,65	84,90	48,82	106,13	0,66
47	пр. Московский, 30	1971	0	2	3127,2	2 753,20	2 753,20	Ремонт внутридомовых инженерных сетей с установкой приборов учета, ремонт крыши, изготовление проектно-сметной документации (58,88 тыс. руб.), технадзор (15,75 тыс. руб.)	2021,40	1792,98	80,86	46,49	101,07	0,65
48	пр. Московский, 136	1971	0	2	2027,3	1 773,90	1 318,10	Ремонт внутридомовых инженерных сетей с установкой приборов учета, ремонт крыши, изготовление проектно-сметной документации (56,60 тыс. руб.), технадзор (15,14 тыс. руб.)	1943,30	1723,70	77,73	44,70	97,17	0,96
49	ул. Мичурина, 14-а	1958	0	5	346	310,00	191,00	Ремонт внутридомовых инженерных сетей ремонт крыши, утепление и ремонт фасадов, изготовление проектно-сметной документации (25, 16 тыс. руб.), технадзор (6,72 тыс. руб.)	863,72	766,11	34,55	19,87	43,19	2,50
50	ул. Молодой Гвардии, 2а	1963	0	1	5495	4 848,00	3 653,60	Ремонт внутридомовых инженерных сетей с установкой приборов учета, ремонт крыши, ремонт подвальных помещений, утепление и ремонт фасадов, изготовление проектно-сметной документации (109,08 тыс. руб.), технадзор (29,96 тыс. руб.)	3775,19	3348,59	151,01	86,83	188,76	0,69

(Продолжение приложения 1)

1	2	3	4	5	6	7	8	9	10	11	12	13	14	15
51	ул. Медведева, 71	1984	0	1	6489,7	5 829,30	3802,10	Ремонт внутридомовых инженерных сетей с установкой приборов учета, ремонт крыши, ремонт подвальных помещений, утепление и ремонт фасадов, изготовление проектно-сметной документации (122,30 тыс. руб.), технадзор (33,59 тыс. руб.)	4232,40	3754,14	169,30	97,35	211,61	0,65
52	ул. Молодой Гвардин, 25-а	1982	0	1	4427,2	3 877,20	2 695,90	Ремонт внутридомовых инженерных сетей с установкой приборов учета, ремонт крыши, ремонт подвальных помещений, утепление и ремонт фасадов, изготовление проектно-сметной документации (90,87 тыс. руб.), технадзор (24,76 тыс. руб.)	3120,00	2767,44	124,80	71,76	156,00	0,70
53	ул. Никитина, 13-в	1962	0	2	306	281,00	32,50	Ремонт внутридомовых инженерных сетей ремонт крыши, утепление и ремонт фасадов, изготовление проектно-сметной документации (21,48 тыс. руб.), технадзор (5,74 тыс. руб.)	737,67	654,31	29,51	16,97	36,88	2,41
54	ул. Никитина, 15-а	1960	0	2	656	633,00	551,00	Ремонт внутридомовых инженерных сетей ремонт крыши, утепление и ремонт фасадов, изготовление проектно-сметной документации (40,73 тыс. руб.), технадзор (10,87 тыс. руб.)	1398,57	1240,53	55,94	32,17	69,93	2,13
55	ул. Никитина, 15	1952	0	2	425	384,00	193,00	Ремонт внутридомовых инженерных сетей ремонт крыши, утепление и ремонт фасадов, изготовление проектно-сметной документации (23,25 тыс. руб.), технадзор (6,22 тыс. руб.)	798,10	707,91	31,92	18,36	39,91	1,88
56	ул. Никитина 17-а	1957	0	2	437	401,00	141,00	Ремонт внутридомовых инженерных сетей ремонт крыши, утепление и ремонт фасадов, изготовление проектно-сметной документации (24,19 тыс. руб.), технадзор (6,47 тыс. руб.)	830,50	736,65	33,22	19,10	41,53	1,90
57	ул. Никитина, 26	1951	0	2	972	860,00	520,00	Ремонт внутридомовых инженерных сетей ремонт крыши, утепление и ремонт фасадов, изготовление проектно-сметной документации (49, 19 тыс. руб.), технадзор (13,16 тыс. руб.)	1688,70	1497,87	67,55	38,84	84,44	1,74
58	ул. Ново-Советская, 138	1952	0	2	894,8	828,80	464,50	Ремонт внутридомовых инженерных сетей с установкой приборов учета, ремонт крыши, утепление и ремонт фасадов, изготовление проектно-сметной документации (78,46 тыс. руб.), технадзор (21,54 тыс. руб.)	2715,29	2408,46	108,61	62,45	135,77	3,03

(Продолжение приложения 1)

1	2	3	4	5	6	7	8	9	10	11	12	13	14	15
59	ул. Ново-Советская, 136	1951	0	2	922	825,20	541,40	Ремонт внутридомовых инженерных сетей с установкой приборов учета, ремонт крыши, утепление и ремонт фасадов, изготовление проектно-сметной документации (78,08 тыс. руб.), технадзор (21,44 тыс. руб.)	2702,12	2396,78	108,08	62,15	135,11	2,93
60	ул. Одесская, 5	1963	0	2	1369	1 196,00	915,00	Ремонт внутридомовых инженерных сетей утепление и ремонт фасадов, изготовление проектно-сметной документации (41,00 тыс. руб.), технадзор (10,96 тыс. руб.)	1407,79	1248,71	56,31	32,38	70,39	1,03
61	ул. Орловская, 21	1975	0	1	6019,8	5 508,00	4 204,00	Ремонт внутридомовых инженерных сетей с установкой приборов учета, ремонт крыши, ремонт подвальных помещений, утепление и ремонт фасадов, изготовление проектно-сметной документации (89,23 тыс. руб.), технадзор (24,51 тыс. руб.)	3088,08	2739,13	123,52	71,03	154,40	0,51
62	ул. Орловская, 27	1981	0	1	16296,1	14617,30	11526,50	Ремонт внутридомовых инженерных сетей с установкой приборов учета, ремонт крыши, ремонт подвальных помещений, утепление и ремонт фасадов, изготовление проектно-сметной документации (281,49 тыс. руб.), технадзор (77,32 тыс. руб.)	9742,07	8641,22	389,68	224,07	487,10	0,60
63	ул. Орловская, 25	1975	0	1	6016,4	5517,40	4 230,90	Ремонт внутридомовых инженерных сетей с установкой приборов учета, ремонт крыши, ремонт подвальных помещений, утепление и ремонт фасадов, изготовление проектно-сметной документации (120,00 тыс. руб.), технадзор (32,70 тыс. руб.)	4120,00	3654,44	164,80	94,76	206,00	0,68
64	ул. Октябрьская, 49	1957	0	2	2229,9	1 816,90	1748,60	Ремонт внутридомовых инженерных сетей с установкой приборов учета, ремонт подвальных помещений, утепление и ремонт фасадов, изготовление проектно-сметной документации (180,58 тыс. руб.), технадзор (48,31 тыс. руб.)	6200,00	5499,40	248,00	142,60	310,00	2,78
65	ул. Октябрьская, 38	1948	0	2	4733,2	3 937,30	3 937,30	Ремонт внутридомовых инженерных сетей с установкой приборов учета, ремонт крыши, ремонт подвальных помещений, утепление и ремонт фасадов, изготовление проектно-сметной документации (156,00 тыс. руб.), технадзор (50,76 тыс. руб.)	6396,00	5673,25	255,84	147,11	319,80	1,35
66	ул. Пушкина, 20	1950	0	6	645,1	604,50	278,00	Ремонт внутридомовых инженерных сетей с установкой приборов учета, ремонт крыши, утепление и ремонт фасадов изготовление проектно-сметной документации (75,94 тыс. руб.), технадзор (26,95 тыс. руб.)	3458,25	3067,46	138,33	79,54	172,92	5,36

(Продолжение приложения 1)

1	2	3	4	5	6	7	8	9	10	11	12	13	14	15
67	ул. Пушкина, 20а	1961	0	4	286,9	276,30	239,30	Ремонт внутридомовых инженерных сетей с установкой приборов учета, утепление и ремонт фасадов, изготовление проектно-сметной документации (40,59 тыс. руб.), технадзор (12,97 тыс. руб.)	1664,17	1476,11	66,57	38,28	83,21	5,80
68	ул. Пушкина, 18	1956	0	4	665,9	631,10	507,46	Ремонт внутридомовых инженерных сетей с установкой приборов учета, ремонт крыши, ремонт подвальных помещений, утепление и ремонт фасадов, изготовление проектно-сметной документации (97,40 тыс. руб.), технадзор (31,12 тыс. руб.)	3993,60	3542,32	159,74	91,86	199,68	6,00
69	ул. Почтовая, 61	1975	0	1	3707,5	3 324,40	2731,10	Ремонт крыши, ремонт внутридомовых инженерных сетей с установкой приборов учета, ремонт подвальных помещений, утепление и ремонт фасадов, изготовление проектно-сметной документации (145,13 тыс. руб.), технадзор (39,86 тыс. руб.)	5022,87	4455,28	200,92	115,53	251,14	1,35
70	ул. Репина, 16/61	1966	0	2	6202,3	5 559,30	5 559,30	Ремонт внутридомовых инженерных сетей с установкой приборов учета, ремонт подвальных помещений, утепление и ремонт фасадов, изготовление проектно-сметной документации (116,06 тыс. руб.). технадзор (37,77 тыс. руб.)	4758,64	4220,91	190,35	109,45	237,93	0,77
71	ул. 22 Съезда КПСС, 2	1961	0	1	3222,8	2 908,40	2 468,30	Ремонт внутридомовых инженерных сетей с установкой приборов учета, ремонт крыши, ремонт подвальных помещений, утепление и ремонт фасадов, изготовление проектно-сметной документации (103,62 тыс. руб.), технадзор (28,46 тыс. руб.)	3586,03	3180,81	143,44	82,48	179,30	1,11
72	ул. 22 Съезда КПСС, 97	1920	0	4	148,7	127,40	29,40	Ремонт внутридомовых инженерных сетей с установкой приборов учета, ремонт крыши, утепление и ремонт фасадов, изготовление проектно-сметной документации (26,44 тыс. руб.), технадзор (7,46 тыс. руб.)	940,02	833,79	37,60	21,62	47,01	6,32
73	2-й проезд Станке Димитрова, 5а	1972	0	2	2580,9	2 538,00	2 538,00	Ремонт внутридомовых инженерных сетей с установкой приборов учета, ремонт крыши, ремонт подвальных помещений, утепление и ремонт фасадов, изготовление проектно-сметной документации (247,57 тыс. руб.), технадзор (67,46 тыс. руб.)	8500,00	7539,50	340,00	195,50	425,00	3,29

(Продолжение приложения 1)

1	2	3	4	5	6	7	8	9	10	11	12	13	14	15
74	пр. Станке Димитрова,79	1958	0	2	588,5	450,30	450,30	Ремонт внутридомовых инженерных сетей с установкой приборов учета, ремонт подвальных помещений, утепление и ремонт фасадов, изготовление проектно-сметной документации (37,42 тыс. руб.), технадзор (12,18 тыс. руб.)	1534,37	1360,98	61,37	35,30	76,72	2,61
75	ул. Советская, 66	1932	0	2	769,5	659,40	659,40	Ремонт внутридомовых инженерных сетей с установкой приборов учета, ремонт крыши, ремонт подвальных помещений, утепление и ремонт фасадов, изготовление проектно-сметной документации (66,34 тыс. руб.), технадзор (21,59 тыс. руб.)	2720,10	2412,72	108,80	62,57	136,01	3,53
76	ул. Тарджиманова, 1	1946	0	2	1393	1 294,20	1 294,20	Ремонт внутридомовых инженерных сетей с установкой приборов учета, ремонт крыши, ремонт подвальных помещений, утепление и ремонт фасадов, изготовление проектно-сметной документации (84,39 тыс. руб.), технадзор (27,46 тыс. руб.)	3459,84	3068,87	138,39	79,59	172,99	2,48
77	ул. Фокина, 27/43	1958	0	2	4549,3	3 083,20	2 590,00	Ремонт внутридомовых инженерных сетей с установкой приборов учета, ремонт подвальных помещений, утепление и ремонт фасадов, изготовление проектно-сметной документации (486,41 тыс. руб.), технадзор (132,54 тыс. руб.)	16700,00	14812,90	668,00	384,10	835,00	3,67
78	ул. Фокина, 60	1935	0	2	2487,6	1 117,60	1 117,60	Ремонт внутридомовых инженерных сетей с установкой приборов учета, ремонт крыши, ремонт подвальных помещений, утепление и ремонт фасадов, изготовление проектно-сметной документации (70,65 тыс. руб.), технадзор (22,99 тыс. руб.)	2896,80	2569,46	115,87	66,63	144,84	1,16
79	ул. Фокина, 58	1935	0	2	1228,3	953,00	953,00	Ремонт внутридомовых инженерных сетей с установкой приборов учета, ремонт крыши, ремонт подвальных помещений, утепление и ремонт фасадов, изготовление проектно-сметной документации (70,65 тыс. руб.), технадзор (22,99 тыс. руб.)	2896,80	2569,46	115,87	66,63	144,84	2,36
80	ул. Фрунзе, 72	1972	0	2	1494,3	1 357,60	1 187,10	Ремонт внутридомовых инженерных сетей с установкой приборов учета, ремонт крыши, ремонт подвальных помещений, утепление и ремонт фасадов, изготовление проектно-сметной документации (84,93 тыс. руб.), технадзор (32,12 тыс. руб.)	4096,27	3633,39	163,85	94,22	204,81	2,74

1	2	3	4	5	6	7	8	9	10	11	12	13	14	15
81	ул. Фрунзе, 76	1982	0	2	3103,4	2442,10	2 030,60	Ремонт внутридомовых инженерных сетей с установкой приборов учета, ремонт крыши, ремонт подвальных помещений, утепление и ремонт фасадов, изготовление проектно-сметной документации (85,43 тыс. руб.), технадзор (32,30 тыс. руб.)	4112,80	3648,05	164,51	94,60	205,64	1,33
					284538,26	245 375,00	213386,62		404086,62	358424,57	16163,43	9294,19	20204,43	1,42
ВСЕГО МКД по МО, на капитальный ремонт которых планируется предоставление финансовой поддержки: 81 дом, общая площадь – 284538,26 м²					ВСЕГО: площадь жилых помещений в МКД, которым планируется предоставление финансовой поддержки: 245375,00 м²			ВСЕГО: МКД с полным перечнем работ по капитальному ремонту: 54 дома	ВСЕГО: объем финансирования капитального ремонта по МО «Город Брянск» – 404 086,62 тыс. руб., в том числе: за счет средств Фонда – 358 424,57 тыс. руб., долевого финансирования бюджета субъекта Российской Федерации – 16163,43 тыс. руб., местного бюджета –9294,19 тыс. руб.; ТСЖ, других кооперативов либо собственников помещений в МКД – 20 204,43 тыс. руб.					
2. Муниципальное образование: Городской округ «город Клинцы»														
Город Клинцы														
82	ул Ворошилова, 64	1979	–	2	2932,6	2622,6	2331,2	Ремонт внутридмовых инженерных систем с установкой приборов учета. ремонт крыши, ремонт подвальных помещений, утепление и ремонт фасада, изготовление проектно-сметной документации (125,51 тыс. руб), тех надзор (46,36 тыс. руб.)	6275,40	5566,280	251,02	144,33	313,77	2,14
83	ул. Ворошилова, 42	1976	–	2	6050,9	5430,9	5254,2	Ремонт внутридомовых инженерных систем с установкой приборов учета, ремонт крыши, ремонт подвальных помещений, утепление и ремонт фасада, изготовление проектно- сметной документации (209,43 тыс. руб.), тех. надзор (81,44 тыс. руб.)	10471,36	9288,09	418,85	240,85	523,57	1,73
84	ул. Ворошилова, 40	1973	–	2	4373,5	3932,5	3861,2	Ремонт внутридомовых инженерных систем с установкой приборов учета,ремонт крыши, ремонт подвальных помещений, утепление и ремонт фасада, изготовление проектно-сметной документации (156,24 тыс. руб.), тех. надзор (60,76 тыс. руб.)	7812,13	6929,35	312,49	179,68	390,61	1,79
85	ул. Демьяна Бедного, 2	1936	1992	2	637,3	548,9	548,9	Ремонт внутридомовых инженерных систем с установкой приборов учета, ремонт крыши, утепление и ремонт фасада, изготовление проектно- сметной документации (30,45 тыс.руб.), тех. надзор (24,36 тыс. руб.)	3100,00	2749,70	124,00	71,30	155,00	4,86

(Продолжение приложения 1)

1	2	3	4	5	6	7	8	9	10	11	12	13	14	15
86	ул. Дзержинского, 15	1957	–	2	701	649	584,4	Ремонт внутридомовых инженерных систем с установкой приборов учета, ремонт крыши, утепление и ремонт фасада, изготовление проектно- сметной документации (47,59 тыс. руб.), тех. надзор (17,58 тыс. руб.)	2379,50	2110,620	95,18	54,73	118,97	3,39
87	ул. Кронштадтская, 1	1967	–	2	2239,6	2063,2	1930,3	Ремонт внутридомовых инженерных систем с установкой приборов учета, ремонт крыши, ремонт подвальных помещений, утепление и ремонт фасада, изготовление проектно-сметной документации (122,52 тыс. руб.), тех. надзор (47,65 тыс. руб.)	6125,78	5433,56	245,03	140,90	306,29	2,74
88	ул. Красная Площадь, 6	1970	–	2	1360,3	1264,3	1233,2	Ремонт внутридомовых инженерных систем с установкой приборов учета, ремонт крыши, ремонт подвальных помещений, утепление и ремонт фасада. изготовление проектно- сметной документации (74,85 тыс. руб.). тех.надзор (29,11 тыс. руб)	3742,72	3319,79	149,71	86,08	187,14	2,75
89	пр. Ленина, 22	1964	–	2	2786,8	2560,5	2526,5	Ремонт внутридомовых инженерных систем с установкой приборов учета, ремонт крыши, ремонт подвальных помещений, утепление и ремонт фасада. изготовление проектно- сметной документации (100,50 тыс. руб.), тех.надзор (37,13 тыс. руб.)	5024,98	4457,160	201,00	115,58	251,24	1,80
90	пр. Ленина, 49 «А»	1969	–	2	826,5	773,3	315,4	Ремонт внутридомовых инженерных систем с установкой приборов учета, ремонт крыши, утепление и ремонт фасада, изготовление проектно-сметной документации (56,25 тыс. руб.), тех. надзор (21,87 тыс. руб.)	2812,33	2494,53	112,49	64,69	140,62	3,40
91	пр. Ленина, 24	1967	–	2	3691,5	3418,5	3377,1	Ремонт внутридовых инженерных систем с установкой приборов учета, ремонт . крыши, ремонт подвальных помещений, утепление и ремонт фасада, изготовление проектно- сметной документации (130,83 тыс. руб.), тех. надзор (48,33 тыс. руб.)	6541,41	5802,22	261,66	150,45	327,07	1,77
92	ул. Мира, 51	1984	–	2	4001,7	3503,7	3263,7	Ремонт внутридомовых инженерных систем с установкой приборов учета, ремонт крыши, ремонт подвальных помещений, утепление и ремонт фасада, изготовление проектно- сметной документации (210,29 тыс. руб.), тех. надзор (56,18 тыс. руб.)	7300,00	6475,10	292,00	167,90	365,00	1,82
93	ул. Мира, 99	1974	–	2	4465,2	3946,8	3626	Ремонт внутридомовых инженерных систем с установкой приборов учета,ремонт крыши, утепление и ремонт фасада, изготовление проектно-сметной документации (163,27 тыс. руб.), тех. надзор (63,49 тыс. руб.)	8163,45	7240,98	326,54	187,76	408,17	1,83

(Продолжение приложения 1)

1	2	3	4	5	6	7	8	9	10	11	12	13	14	15
94	ул Максима Горького, 32, часть 2	1931		2	2017	1547,4	877,7	Ремонт внутридовых инженерных систем инженерных систем с установкой приборов учета, ремонт крыши, утепление и ремонт фасада, изготовление проектно- сметной документации (124,09 тыс. руб.), тех.надзор (33,09 тыс. руб.)	4300,00	3814,10	172,00	98,90	215,00	2,13
95	ул. Октябрьская, 102	1970	–	2	3598,7	2635,7	2437,5	Ремонт внутридовых инженерных систем с установкой приборов учета, ремонт крыши, ремонт подвальных помещений. утепление и ремонт фасада, изготовление проектно- сметной документации (137,09 тыс. руб.), тех. надзор (50,65 тыс. руб.)	6854,71	6080,120	274,19	157,67	342,74	1,90
96	ул. Патриса Лумумбы, 3 «А»	1949	–	2	1193,4	1085,2	1075,1	Ремонт внутридомовых инженерных систем с установкой приборов учета, ремонт крыши, ремонт подвальных помещений, утепление и ремонт фасада, изготовление проектно- сметной документации (88,99 тыс. руб.), тех.надзор (34,61 тыс. руб.)	4449,63	3946,820	177,99	102,34	222,48	3,73
97	ул. Пушкина, 31 «А»	1958	–	2	1085,9	969	969	Ремонт внутридомовых инженерных систем с установкой приборов учета, ремонт крыши, ремонт подвальных помещений, изготовление проектно-сметной документации (62,88 тыс. руб.) тех надзор (24,45 тыс. руб.)	3143,80	2788,55	125,75	72,31	157,19	2,90
98	ул. Пушкина, 27	1964	–	2	1372,9	1274,5	1275,2	Ремонт внутридомовых инженерных систем с установкой приборов учета, ремонт подвальных помещений, утепление и ремонт фасада, изготовление проектно- сметной документации (65,20 тыс. руб.), тех. надзор (20,80 тыс. руб)	2697,05	2392,28	107,88	62,04	134,85	1,96
99	ул. Рябка, 125	1972	–	2	4974,6	3664,4	3293,6	Ремонт внутридомовых инженерных систем с установкой приборов учета, ремонт подвальных помещений, утепление и ремонт фасада, изготовление проектно- сметной документации (132,36 тыс. руб.), тех. надзор (51,47 тыс. руб.)	6617,82	5870,00	264,72	152,21	330,89	1,33
100	ул. Союзная, 90	1979	–	2	2212,8	1954,4	1908,1	Ремонт внутридомовых инженерных систем с установкой приборов учета, ремонт крыши, ремонт подвальных помещений, утепление и ремонт фасада, проектно- сметной документации (115,44 тыс. руб), тех. надзор (30,78 тыс. руб.)	4000,00	3548,00	160,00	92,00	200,00	1,81
101	ул. Свердлова, 53	1966	–	2	2965,8	2630,6	2630,6	Ремонт внутридомовых инженерных систем с установкой приборов учета, ремонт крыши, ремонт подвальных помещений, утепление и ремонт фасада, изготовление проектно-сметной документации (149,84 тыс. руб.), тех. надзор (60,6 тыс. руб.)	7790,35	6910,04	311,61	179,18	389,52	2,63

(Продолжение приложения 1)

1	2	3	4	5	6	7	8	9	10	11	12	13	14	15
102	ул. Ворошилова, 10	1937	0	1	391	357	236,6	Ремонт внутридомовых инженерных систем с установкой приборов учета, изготовление проектно- сметной документации (17,72 тыс. руб.), тех. надзор(6,15 тыс. руб.)	886,03	785,90	35,44	20,39	44,30	2,27
103	ул. Орджоникидзе, 2а	1959	0	2	542,8	458,8	458,8	Ремонт внутридомовых инженерных систем с установкой приборов учета, утепление и ремонт фасада, изготовление проектно- сметной документации (51,45 тыс. руб.), технадзор (12,17 тыс. руб)	2572,70	2281,97	102,93	59,17	128,63	4,74
					54421,80	47291,20	44014,30		113061,15	100285,16	4522,48	2600,46	5653,05	2,08
Всего МКД по МО, на капитальный ремонт которых планируется предоставление финансовой поддержки: 22, общая площадь – 54421,8 кв.м					всего площадь жилых помещений в МКД, которым планируется предоставление финансовой поддержки, – 47291,2 кв.м			всего МКД с полным перечнем работ по капитальному ремонту: 17 шт.	всего объем финансирования капитального ремонта по МО: 11 306 1,15 тыс. руб; в том числе за счет средств: Фонда: 100285, 16 тыс. руб; долевого финансирования бюджета субъекта Российской Федерации: 4522,48 тыс. руб , местного бюджета: 2600,46 тыс. руб.; ТСЖ, других кооперативов либо собственников помещений в МКД: 5653,05 тыс. руб.					
3. Муниципальное образование: Городской округ «город Новозыбков»														
Город Новозыбков														
104	ул РОС, 19	1967	–	2	434,4	380,0	315,6	ремонт внутридомовых инженерных систем с установкой приборов учета, ремонт крыши, ремонт подвальных помещений, утепление и ремонт фасада	1 627,31	1 443,42	65,09	37,43	81,37	3,75
105	ул. РОС, 20	1962	–	2	451,7	407,6	352,1	ремонт внутридомовых инженерных систем с установкой приборов учета, систем ремонт крыши, ремонт подвальных помещений, утепление и ремонт фасада	1901,40	1 686,54	76,06	43,73	95,07	4,21
106	ул. РОС, 26	1983	–	2	1981,0	1834,3	1705,5	ремонт внутридомовых инженерных систем с установкой приборов учета, ремонт крыши, ремонт подвальных помещений, утепление и ремонт фасада	3 767,71	3341,95	150,71	86,67	188,38	1,90
107	ул. РОС, 27	1983	–	2	1008,0	877,6	746,9	ремонт внутридомовых инженерных систем с установкой приборов учета, ремонт крыши, ремонт подвальных помещений, утепление и ремонт фасада	2 618,29	2 322,42	104,73	60,23	130,91	2,60
108	пл. Октябрьской революции, 3	1958	–	2	2611,0	1774,7	1691,8	ремонт внутридомовых инженерных систем с установкой приборов учета, ремонт крыши, ремонт подвальных помещений, утепление и ремонт фасада	5 890,28	5 224,67	235,61	135,48	294,52	2,26
109	ул. Карла Маркса, 2	1960	–	2	1624,5	1501,6	1415,8	ремонт внутридомовых инженерных систем с установкой приборов учета, ремонт крыши, ремонт подвальных помещений	3 387,56	3 004,76	135,50	77,92	169,38	2,09

(Продолжение приложения 1)

1	2	3	4	5	6	7	8	9	10	11	12	13	14	15
110	ул. Советская, 3	1962	–	2	1318,4	1206,3	1206,3	ремонт внутридомовых инженерных систем с установкой приборов учета, ремонт крыши, ремонт подвальных помещений	3 190,18	2 829,68	127,61	73,38	159,51	2,42
111	ул. Советская, 4	1960	–	2	1640,6	1516,2	1443,7	ремонт внутридомовых инженерных систем с установкой приборов учета, ремонт крыши, ремонт подвальных помещений	3 513,90	3 116,82	140,56	80,82	175,70	2,14
112	ул. Набережная, 21	1961	–	2	1391,0	1281,2	1241,0	ремонт внутридомовых инженерных систем с установкой приборов учета, ремонт крыши, ремонт подвальных помещений, утепление и ремонт фасада	2 686,75	2 383,14	107,47	61,80	134,34	1,93
113	ул. Садовая, 45	1972	–	2	2924,6	2614,8	2614,8	ремонт внутридомовых инженерных систем, ремонт крыши, ремонт подвальных помещений, утепление и ремонт фасада	5 668,79	5 028,21	226,75	130,39	283,44	1,94
114	ул. Садовая, 57	1978	–	2	3750,3	2691,4	2511,5	ремонт внутридомовых инженерных систем с установкой приборов учета, ремонт подвальных помещений, утепление и ремонт фасада	4 772,20	4 232,94	190,89	109,76	238,61	1,27
115	ул. Садовая, 61	1974	–	2	4955,7	4502,9	4394,1	ремонт внутридомовых инженерных систем с установкой приборов учета, ремонт крыши, ремонт подвальных помещений	7 900,75	7 007,96	316,03	181,72	395,04	1,59
116	ул. Интернациональная, 74а	1977	–	2	1199,1	896,3	364,9	ремонт внутридомовых инженерных систем с установкой приборов учета, ремонт крыши, ремонт подвальных помещений	2 960,11	2 625,61	118,41	68,08	148,01	2,47
117	ул. Интернациональная, 72	1980	–	2	1178,9	972,5	767,4	ремонт внутридомовых инженерных систем с установкой приборов учета, ремонт крыши, ремонт подвальных помещений	2 934,58	2 602,97	117,38	67,50	146,73	2,49
118	ул. Интернациональная, 86б	1987	–	2	1882,7	1476,9	1186,4	ремонт внутридомовых инженерных систем с установкой приборов учета, ремонт подвальных помещений	2 603,70	2 309,48	10415	59,89	130,18	1,38
119	ул. Первомайская, 59	1905	–	2	147,6	123,7	79,4	оборудование системами холодного водоснабжения и газоснабжения с присоединением к существующим магистральным сетям при расстоянии от ввода до точки подключения к магистралям до 150 м с установкой приборов учета, ремонт крыши, ремонт фасада	925,54	820,95	37,02	21,29	46,28	6,27
					28499,5	24058,0	22037,2		56 349,05	49 981,52	2 253,97	1 296,09	2 817,47	1,98
Всего МКД по МО, на капитальный ремонт которых планируется предоставление финансовой поддержки, – 16, общая площадь – 28499,5 кв. м					всего площадь жилых помещений в МКД, которым планируется предоставление финансовой поддержки, – 24058,0 кв. м			всего МКД с полным перечнем работ по капитальному ремонту – 7 шт.	всего объем финансирования капитального ремонта по МО – 56 349,05 тыс. руб.; в том числе за счет средств: Фонда – 49 981,52 тыс. руб.; долевого финансирования бюджета субъекта Российской Федерации – 2 253,97 тыс. руб.; местного бюджета – 1 296,09 тыс. руб.; ТСЖ, других кооперативов либо собственников помещений в МКД – 2 817,47 тыс. руб.					

(Продолжение приложения 1)

1	2	3	4	5	6	7	8	9	10	11	12	13	14	15
4. Муниципальное образование: Городской округ «город Стародуб»														
Город Стародуб														
120	ул. Калинина, 12	1961	–	2	2174	1522,7	1522,7	ремонт внутридомовых инженерных сетей с установкой приборов учета, крыш, ремонт и утепление фасада, ремонт подвальных помещений изготовление проектно-сметной документации (14,45 тыс. руб.), технический надзор (38,75 тыс. руб.)	4973,13	4411,16	198,93	114,38	248,66	2,29
121	ул. Калинина, 14	1969	–	2	4325,3	3345,3	3297,5	ремонт внутридомовых инженерных сетей с установкой приборов учета, крыш, ремонт и утепление фасада, ремонт подвальных помещений, изготовление проектно-сметной документации (23,47 тыс. руб.), технический надзор (72,39 тыс. руб.)	9291,06	8241,17	371,64	213,69	464,56	2,15
122	ул. Калинина, 17	1974	–	2	3501,1	2629,7	2326,7	ремонт внутридомовых инженерных сетей с установкой приборов учета, крыш, ремонт и утепление фасада, ремонт подвальных помещений, изготовление проектно-сметной документации (22,02 тыс. руб.), технический надзор (51,44 тыс. руб.)	6601,13	5855,2	264,05	151,83	330,05	1,89
123	ул. Калинина, 19	1966	–	2	2677,7	1983,3	1900,2	ремонт внутридомовых инженерных сетей с установкой приборов учета, крыш, ремонт и утепление фасада, ремонт подвальных помещений, изготовление проектно-сметной документации (15,69 тыс. руб.), технический надзор (41,11 тыс. руб.)	5275,74	4679,58	211,03	121,34	263,79	1,97
124	пл. Красноармейская, 20	1973	–	2	1928,5	1333,9	1214,2	ремонт внутридомовых инженерных сетей с установкой приборов учета, крыш, ремонт и утепление фасада, ремонт подвальных помещений, изготовление проектно-сметной документации (14,87 тыс. руб.), технический надзор (33,29 тыс. руб.)	4272,32	3789,54	170,9	98,26	213,62	2,22
125	пл. Красноармейская, 24	1980		2	4335,1	3249,1	3249,1	ремонт внутридомовых инженерных сетей с установкой приборов учета, крыш, ремонт и утепление фасада, ремонт подвальных помещений, изготовление проектно-сметной документации (23,46 тыс. руб.), технический надзор (51,99 тыс. руб.)	6671,47	5917,59	266,86	153,45	333,57	1,54
126	пл. Красноармейская, 26	1985	–	2	1501	866,8	679,6	ремонт внутридомовых инженерных сетей с установкой приборов учета, крыш, ремонт и утепление фасада, ремонт подвальных помещений, изготовление проектно-сметной документации (13,41 тыс. руб.), технический надзор (23,22 тыс. руб.)	2980,21	2643,44	119,21	68,55	149,01	1,99

(Продолжение приложения 1)

1	2	3	4	5	6	7	8	9	10	11	12	13	14	15
127	пл. Красноармейская, 28а	1986	–	2	919,3	549	549	ремонт внутридомовых инженерных сетей с установкой приборов учета, крыш, ремонт и утепление фасада, ремонт подвальных помещений, изготовление проектно-сметной документации (13,11 тыс. руб.), технический надзор (18,24 тыс. руб.)	2341,59	2076,99	93,67	53,86	117,07	2,55
128	ул. Краснооктябрьская, 44	1978	–	2	4367	3352,3	3253,7	ремонт внутридомовых инженерных сетей с установкой приборов учета, крыш, ремонт и утепление фасада, ремонт подвальных помещений, изготовление проектно-сметной документации 12,14 тыс. руб.), технический надзор (47,01 тыс. руб.)	6033,86	5352,03	241,36	138,78	301,69	1,38
129	ул. Московская, 16	1970	–	2	1422,4	831,7	762,4	ремонт внутридомовых инженерных сетей с установкой приборов учета, крыш, ремонт и утепление фасада, ремонт подвальных помещений, изготовление проектно-сметной документации (14,27 тыс. руб.), технический надзор (26,74 тыс. руб.)	3430,76	3043,08	137,23	78,91	171,54	2,41
130	ул. Московская, 18	1917	–	2	466,5	270,5	225,4	ремонт внутридомовых инженерных сетей с установкой приборов учета, крыш, ремонт и утепление фасада, ремонт подвальных помещений, изготовление проектно-сметной документации (12,58 тыс. руб.), технический надзор (18,66 тыс. руб.)	2420,63	2147,09	96,83	55,67	121,04	5,19
131	ул. Осипенко, 2	1959	–	2	303,7	281,7	246,5	ремонт внутридомовых инженерных сетей с установкой приборов учета, крыш, ремонт и утепление фасада, ремонт подвальных помещений, изготовление проектно-сметной документации (13,13 тыс. руб.), технический надзор (18,73 тыс. руб.)	1898,21	1683,71	75,93	43,66	94,91	6,25
132	ул. Осипенко, 4	1963	–	2	670,9	610	610	ремонт внутридомовых инженерных сетей с установкой приборов учета, крыш, ремонт и утепление фасада, ремонт подвальных помещений, изготовление проектно-сметной документации (13,13 тыс. руб.), технический надзор (14,46 тыс. руб.)	2967,79	2632,43	118,71	68,26	148,39	4,42
133	ул. Первомайская, 8	1962	–	2	674	618,8	581,7	ремонт внутридомовых инженерных сетей с установкой приборов учета, крыш, ремонт и утепление фасада, ремонт подвальных помещений, изготовление проектно-сметной документации (12,72 тыс. руб.), технический надзор (13,94 тыс. руб.)	1787,75	1585,73	71,51	41,12	89,39	2,65
134	ул. Первомайская, 9	1958	–	2	599,5	552,5	552,5	ремонт внутридомовых инженерных сетей с установкой приборов учета, крыш, ремонт и утепление фасада, ремонт подвальных помещений, изготовление проектно-сметной документации (12,66 тыс. руб.), технический надзор (28,8 тыс. руб.)	3335,8	2958,85	133,43	76,73	166,79	5,56

(Продолжение приложения 1)

1	2	3	4	5	6	7	8	9	10	11	12	13	14	15
135	ул. Советская, 2	1964	–	2	527,8	468,8	429,7	ремонт внутридомовых инженерных сетей, крыш и ремонт и утепление фасада, ремонт подвальных помещений, изготовление проектно-сметной документации (12,67 тыс. руб.), технический надзор (22,63 тыс. руб.)	2657,38	2357,09	106,3	61,12	132,87	5,03
136	ул. Советская, 7	1953	–	2	276,4	276,4	157,9	ремонт внутридомовых инженерных сетей, крыш, ремонт и утепление фасада, ремонт подвальных помещений, изготовление проектно-сметной документации (12,14 тыс. руб.), технический надзор (6,62 тыс. руб.)	848,81	752,89	33,95	19,53	42,44	3,07
137	ул. Урицкого, 25	1983	–	2	5249,6	4048,2	4048,2	ремонт внутридомовых инженерных сетей с установкой приборов учета, крыш, ремонт и утепление фасада, ремонт подвальных помещений, изготовление проектно-сметной документации (23,12 тыс. руб.), технический надзор (62,54 тыс. руб.)	8025,36	7118,49	321,02	184,58	401,27	1,53
138	ул. Свердлова, 35	1964		2	495,8	441	441	ремонт внутридомовых инженерных сетей, крыши, ремонт и утепление фасада, изготовление проектно-сметной документации (12,26 тыс. руб.), технический надзор (11,47 тыс. руб.)	1472,09	1305,74	58,89	33,86	73,6	2,97
139	ул. Воровского, 4	1964		2	428,5	390,9	390,9	ремонт внутридомовых инженерных сетей, крыши, ремонт и утепление фасада, изготовление проектно-сметной документации (12,19 тыс. руб.), технический надзор (11,14 тыс. руб.)	1428,76	1267,31	57,15	32,86	71,44	3,33
140	ул. Евсеевская, 25	1961		2	398,4	278,6	278,6	ремонт внутридомовых инженерных сетей, крыши, ремонт и утепления фасада, изготовление проектно-сметной документации (11,88 тыс. руб.), технический надзор (18,2 тыс. руб.)	2315,94	2054,23	92,64	53,27	115,8	5,81
141	ул. Карла Маркса, 98-а	1987		2	1331	849,3	849,3	ремонт внутридомовых инженерных сетей, крыши, ремонт и утепление фасада, изготовление проектно-сметной документации (13,39 тыс. руб.), технический надзор (19,77 тыс. руб.)	2536,55	2249,92	101,47	58,34	126,82	1,9
142	ул. Семашко, 9а	1990		2	2666	2125,8	2125,8	ремонт внутридомовых инженерных сетей, ремонт и утепление фасада, изготовление проектно-сметной документации (21,48 тыс. руб.), технический надзор (20,06 тыс. руб.)	2573,92	2283,06	102,96	59,2	128,7	0,97
					41239,5	30876,3	29692,6		86140,26	76406,32	3445,67	1981,25	4307,02	2,09
Всего МКД по городскому округу «город Стародуб» на капитальный ремонт которых планируется предоставление финансовой поддержки: 23, общая площадь 41239,5 кв. м					Всего площадь жилых помещений в МКД, которым планируется представление финансовой поддержки – 30876,3 кв. м			Всего площадь жилых помещений в МКД, которым планируется представление финансовой поддержки 30876,3 кв. м Комплексный ремонт – 23 многоквартирных домов	Всего объем финансирования капитального ремонта по городскому округу «город Стародуб» – 861 40,26 тыс. рублей; в том числе за счет средств Фонда – 76406,32 тыс. рублей; долевого финансирования бюджета субъекта Российской Федерации – 3445,67 тыс. рублей; местного бюджета – 1981,25 тыс. рублей; ТСЖ, других кооперативов либо собственников помещений в МКД – 4307,02 тыс. рублей;					

1	2	3	4	5	6	7	8	9	10	11	12	13	14	15
5. Муниципальное образование: «Локотское городское поселение»														
пос. Локоть														
143	просп. Ленина, 69	1965	–	2	1044,1	959,4	939,5	ремонт внутридомовых инженерных систем с установкой приборов учета, ремонт крыши, ремонт подвальных помещений, утепление и ремонт фасада, изготовление проектно-сметной документации (116,33 тыс. руб.), технический надзор (30,78 тыс. руб.)	3994,13	3 542,79	159,77	91,87	199,70	3,83
144	просп. Ленина, 71	1970	–	2	976,6	894,2	762,4	ремонт внутридомовых инженерных систем с установкой приборов учета, ремонт крыши, ремонт подвальных помещений, утепление и ремонт фасада, изготовление проектно-сметной документации (109,02 тыс. руб.), технический надзор (28,84 тыс. руб.)	3 743,09	3 320,12	149,72	86,10	187,15	3,83
145	ул. Маркова, 86	1906	–	2	247,0	190,3	190,3	ремонт внутридомовых инженерных систем с установкой приборов учета, ремонт крыши, утепление и ремонт фасада, изготовление проектно-сметной документации (25,42 тыс. руб.), технический надзор (6,72 тыс. руб.)	872,63	774,02	34,91	20,07	43,63	3,53
					2267,7	2043,9	1892,2		8 609,85	7 636,93	344,40	198,04	430,48	3,80
Всего МКД по МО, на капитальный ремонт которых планируется предоставление финансовой поддержки, – 3, общая площадь – 2267,7 кв. м					всего площадь жилых помещений в МКД, которым планируется предоставление финансовой поддержки, – 2043,9 кв. м			всего МКД с полным перечнем работ по капитальному ремонту – 3 шт.	всего объем финансирования капитального ремонта по МО – 8609,85 тыс. руб.; в том числе за счет средств: Фонда – 7636,93 тыс. руб.; долевого финансирования бюджета субъекта Российской Федерации – 344,40 тыс. руб., местного бюджета – 198,04 тыс. руб.; ТСЖ, других кооперативов либо собственников помещений в МКД – 430,48 тыс. руб.					
6. Муниципальное образование: «Погребское сельское поселение»														
д. Погребы														
146	ул. Заводская, 1	1975	–	2	1268,7	867,6	720,1	ремонт внутридомовых инженерных систем с установкой приборов учета, ремонт крыши, утепление и ремонт фасада, изготовление проектно-сметной документации (61,72 тыс. руб.) технический надзор(16,33 тыс. руб.)	2 119,20	1 879,73	84,77	48,74	105,96	1,67
147	ул. Заводская, 2	1975	–	2	1258,0	954,7	725,6	ремонт внутридомовых инженерных систем с установкой приборов учета, ремонт крыши, утепление и ремонт фасада, изготовление проектно-сметной документации (61,49 тыс. руб.), технический надзор (16,27 тыс. руб.)	2 111,09	1 872,53	84,44	48,57	105,55	1,68

(Продолжение приложения 1)

1	2	3	4	5	6	7	8	9	10	11	12	13	14	15
148	ул. Лесная, 2	1987	–	2	2187,6	1411,6	974,1	ремонт внутридомовых инженерных систем с установкой приборов учета, ремонт крыши, ремонт подвальных помещений, утепление и ремонт фасада, изготовление проектно-сметной документации (90,58 тыс. руб.), технический надзор (23,96 тыс. руб.)	3 109,88	2 758,46	124,40	71,53	155,49	1,42
					4714,3	3233,9	2419,8		7 340,17	6 510,72	293,61	168,84	367,00	1,56
Всего МКД по МО, на капитальный ремонт которых планируется предоставление финансовой поддержки, – 3, общая площадь – 4714,3 кв. м					всего площадь жилых помещений в МКД, которым планируется предоставление финансовой поддержки, – 3233,9 кв. м			всего МКД с полным перечнем работ по капитальному ремонту – 3 шт.	всего объем финансирования капитального ремонта по МО – 7340,17 тыс. руб.; в том числе за счет средств: Фонда – 6510,72 тыс. руб.; долевого финансирования бюджета субъекта Российской Федерации – 293,61 тыс. руб.; местного бюджета – 168,84 тыс. руб.; ТСЖ, других кооперативов либо собственников помещений в МКД – 367,00 тыс. руб.					
7. Муниципальное образование: «Свенское сельское поселение»														
пос. Свень														
149	пер. Луначарского, 2	1977	–	2	1000,0	869,0	660,8	ремонт внутридомовых инженерных систем с установкой приборов учета, ремонт крыши, утепление и ремонт фасада, изготовление проектно-сметной документации (88,07 тыс. руб.), технический надзор (31,03 тыс. руб.)	4 027,00	3 571,94	161,08	92,63	201,35	4,03
150	ул. Луначарского, 1	1974	–	2	914,7	831,3	782,7	ремонт внутридомовых инженерных систем с установкой приборов учета, утепление и ремонт фасада, изготовление проектно-сметной документации (100,65 тыс. руб.), технический надзор (24,16 тыс. руб.)	3 135,00	2 780,74	125,40	72,11	156,75	3,43
151	ул. Луначарского, 3	1973	–	2	793,7	739,2	607,3	ремонт внутридомовых инженерных систем с установкой приборов учета, ремонт крыши, утепление и ремонт фасада, изготовление проектно-сметной документации (96,32 тыс. руб.), технический надзор (25,67 тыс. руб.)	3 332,00	2 955,48	133,28	76,64	166,60	4,20
152	ул. Молодежная, 8а	1982	–	2	1100,4	966,6	797,8	ремонт внутридомовых инженерных систем с установкой приборов учета, ремонт крыши, утепление и ремонт фасада, изготовление проектно-сметной документации (102,25 тыс. руб.), технический надзор (33,57 тыс. руб.)	4 357,00	3 864,65	174,28	100,22	217,85	3,96
153	ул. Советская, 1	1984	–	2	1422,1	1288,9	948,1	ремонт внутридомовых инженерных систем с установкой приборов учета, ремонт крыши, ремонт подвальных помещений, утепление и ремонт фасада, изготовление проектно-сметной документации (103,64 тыс. руб.), технический надзор (45,57 тыс. руб.)	5 914,00	5 245,71	236,56	136,03	295,70	4,16

1	2	3	4	5	6	7	8	9	10	11	12	13	14	15
154	ул. Школьная, 1	1979	–	2	952,2	865,2	865,2	ремонт внутридомовых инженерных систем с установкой приборов учета, ремонт крыши, утепление и ремонт фасада, изготовление проектно-сметной документации (100,72 тыс. руб.), технический надзор (30,34 тыс. руб.)	3 937,00	3 492,11	157,48	90,56	196,85	4,13
155	ул. Школьная, 2	1980	–	2	940,3	856,3	792,2	ремонт внутридомовых инженерных систем с установкой приборов учета, ремонт крыши, утепление и ремонт фасада, изготовление проектно-сметной документации (100,32 тыс. руб.), технический надзор (30,34 тыс. руб.)	3 937,00	3 492,11	157,48	90,56	196,85	4,19
					7123,4	6416,5	5454,1		28 639,00	25 402,74	1145,56	658,75	1431,95	4,02
Всего МКД по МО, на капитальный ремонт которых планируется предоставление финансовой поддержки, – 7, общая площадь – 7123,4 кв. м					всего площадь жилых помещений в МКД, которым планируется предоставление финансовой поддержки, – 6416,5 кв. м			всего МКД с полным перечнем работ по капитальному ремонту – 6 шт.	всего объем финансирования капитального ремонта по МО – 28639,00 тыс. руб.; в том числе за счет средств: Фонда – 25402,74 тыс. руб.; долевого финансирования бюджета субъекта Российской Федерации – 1145,56 тыс. руб.; местного бюджета – 658,75 тыс. руб.; ТСЖ, других кооперативов либо собственников помещений в МКД – 1431,95 тыс. руб.					
8. Муниципальное образование: «Мирнинское городское поселение»														
п.г.т. Мирный														
156	ул. Комсомольская, 2	1960	–	2	719,3	674,1000	317,2	ремонт внутридомовых систем с установкой приборов учета, ремонт подвальных помещений, утепление и ремонт фасада, изготовление проектно-сметной документации (20,99 тыс. руб.), технический надзор (16,80 тыс. руб.)	2 137,25	1 895,74	85,49	49,16	106,86	2,97
157	ул. Комсомольская, 4	1959	–	2	808,3	674,1000	439,8	ремонт внутридомовых инженерных систем с установкой приборов учета, ремонт подвальных помещений, утепление и ремонт фасада, изготовление проектно-сметной документации (21,15 тыс. руб.), технический надзор (16,92 тыс. руб.)	2 152,79	1 909,52	86,11	49,52	107,64	2,66
334	пер. Строителей, 4	1980	–	2	686,2	578,1	429,6	ремонт внутридомовых инженерных систем с установкой приборов учета, крыши, ремонт и утепление фасадов, изготовление проектно-сметной документации (38,34 тыс. руб.), технический надзор (10,13 тыс. руб.)	1300,54	1133,56	52,01	29,94	65,03	1,90
335	пер. Строителей, 6	1972	–	2	421,5	394,1	394,1	ремонт внутридомовых инженерных систем с установкой приборов учета, крыши, ремонт и утепление фасадов, изготовление проектно-сметной документации (28,41 тыс. руб.), технический надзор (7,51 тыс. руб.)	963,66	854,77	38,55	22,16	48,18	2,29

(Продолжение приложения 1)

1	2	3	4	5	6	7	8	9	10	11	12	13	14	15
336	пл. Ленина, 7, корп. 3	1983	–	2	979,6	892,4	892,4	ремонт внутридомовых инженерных систем с установкой приборов учета, крыши, подвальных помещений, ремонт и утепление фасадов, изготовление проектно-сметной документации (45,08 тыс. руб.), технический надзор (11,92 тыс. руб.)	1529,52	1356,68	61,18	35,17	76,49	1,56
337	пл. Ленина, 9, корп. 3	1979	–	2	995,7	909,8	846,3	ремонт внутридомовых инженерных систем с установкой приборов учета, крыши, подвальных помещений, ремонт и утепление фасадов, изготовление проектно-сметной документации (51,66 тыс. руб.), технический надзор (13,66 тыс. руб.)	1 752,75	1554,68	70,12	40,31	87,64	1,76
338	пер Лермонтова, 15	1979	–	2	996,1	909,8	861,2	ремонт внутридомовых инженерных систем с установкой приборов учета, крыши, подвальных помещений, ремонт и утепление фасадов, изготовление проектно-сметной документации (44,67 тыс. руб.), технический надзор (11,81 тыс. руб.)	1515,56	1344,30	60,62	34,86	75,78	1,52
339	ул. Лермонтова, 6	1989	–	2	1487,3	1357,9	1310,1	ремонт внутридомовых инженерных систем с установкой приборов учета, крыши, подвальных помещений, ремонт и утепление фасадов, изготовление проектно-сметной документации (64,49 тыс. руб.), технический надзор (17,25 тыс. руб.)	2214,29	1964,07	88,58	50,94	110,70	1,49
340	ул. Жукова, 5, корп. 2	1988	–	2	560,3	471,0	449,3	ремонт внутридомовых инженерных систем с установкой приборов учета, крыши, ремонт и утепление фасадов, изготовление проектно-сметной документации (6,81 тыс. руб.), технический надзор (26,21 тыс. руб.)	873,49	774,77	34,95	20,10	43,67	1,56
					24000,8	21415,0	20017,9		42340,14	37555,62	1693,64	973,88	2117,00	1,76
Всего МКД по МО, на капитальный ремонт которых планируется предоставление финансовой поддержки: 17, общая площадь – 24000,8 кв. м					всего площадь жилых помещений в МКД, которым планируется предоставление финансовойподдержки: 21415,0 кв. м			всего МКД с полным перечнем работ по капитальному ремонту: 8 шт.	всего объем финансирования капитального ремонта по МО: 42340,14 тыс. руб.; в том числе за счет средств: Фонда – 3755562 тыс. руб. долевого финансирования бюджета субъекта Российской Федерации: 1693,64 тыс. руб.; местного бюджета: 973,88 тыс. руб.; ТСЖ, других кооперативов либо собственников помещений в МКД: 2117,00 тыс. руб.					
30. Муниципальное образование: «Город Сураж»														
Город Сураж														
341	пер. Вокзальный, 7	1983	–	2	1047,8	978,5	928,4	ремонт внутридомовых инженерных систем с установкой приборов учета, ремонт крыши, утепление и ремонт фасада, изготовление проектно-сметной документации (17,25 тыс. руб.)	1 741, 83	1 545,00	69,68	40,06	87,09	1,66

(Продолжение приложения 1)

1	2	3	4	5	6	7	8	9	10	11	12	13	14	15
342	ул. Красноармейская, 17	1985	–	2	944,6	859,9	821,2	ремонт внутридомовых инженерных систем с установкой приборов учета, ремонт крыши, ремонт подвальных помещений, утепление и ремонт фасада, изготовление проектно-сметной документации (16,27 тыс. руб.)	1 643,10	1 457,42	65,73	37,79	82,16	1,74
343	ул. Красная, 4	1982	–	2	969,5	881,8	881,8	ремонт внутридомовых инженерных систем с установкой приборов учета, ремонт крыши, ремонт подвальных помещений, утепление и ремонт фасада, изготовление проектно-сметной документации (17,55 тыс. руб.)	1 772,80	1 572,47	70,91	40,78	88,64	1,83
344	ул. Ленина, 39	1934		2	2216,7	1975,9	1750,5	ремонт внутридомовых инженерных систем с установкой приборов учета, ремонт крыши, ремонт подвальных помещений, утепление и ремонт фасада, изготовление проектно-сметной документации (36,23 тыс. руб.)	3 659,64	3 246,10	146,39	84,17	182,98	1,65
345	ул. Ленина, 69	1952		2	626,7	478,0	478,0	ремонт внутридомовых инженерных систем с установкой приборов учета, ремонт крыши, утепление и ремонт фасада, изготовление проектно-сметной документации (14,17 тыс. руб.)	1 431, 45	1 269,69	57,26	32,93	71,57	2,28
346	ул. Ленина, 75	1957		2	620,5	530,8	481,2	ремонт внутридомовых инженерных систем с установкой приборов учета, ремонт крыши, ремонт подвальных помещений, утепление и ремонт фасада, изготовление проектно-сметной документации (13,83 тыс. руб.)	1 396,71	1 238,88	55,87	32,12	69,84	2,25
347	ул. Ленина, 81а	1960		2	681, 6	632,4	632,4	ремонт внутридомовых инженерных систем с установкой приборов учета, ремонт крыши, утепление и ремонт фасада, изготовление проектно-сметной документации (16,39 тыс. руб.)	1 655,71	1 468,61	66,23	38,08	82,79	2,43
348	ул. Лесная, 13	1980		2	968,6	882,3	882,3	ремонт внутридомовых инженерных систем с установкой приборов учета, ремонт крыши, утепление и ремонт фасада, изготовление проектно-сметной документации (14,80 тыс. руб.)	1 495,23	1 326,26	59,81	34,40	74,76	1,54
349	ул. Мглинская, 21	1960		2	688,5	638,9	638,9	ремонт внутридомовых инженерных систем с установкой приборов учета, ремонт крыши, ремонт подвальных помещений, утепление и ремонт фасада, изготовление проектно-сметной документации (15,75 тыс. руб.)	1 590,56	1 410,82	63,63	36,58	79,53	2,31

(Продолжение приложения 1)

1	2	3	4	5	6	7	8	9	10	11	12	13	14	15
350	ул. Октябрьская, 96	1964		2	527,2	464,2	418,5	ремонт внутридомовых инженерных систем с установкой приборов учета, ремонт крыши, утепление и ремонт фасада, изготовление проектно-сметной документации (9,91 тыс. руб.)	1 001,23	888,09	40,05	23,03	50,06	1,90
351	ул. Октябрьская, 27	1991		2	1781,5	1734,8	1684,7	ремонт внутридомовых инженерных систем с установкой приборов учета, ремонт крыши, ремонт подвальных помещений, утепление и ремонт фасада, изготовление проектно-сметной документации (19,33 тыс. руб.)	1 951,92	1 731, 35	78,08	44,89	97,60	1,10
352	ул. Советская, 9	1989		2	1540,7	1407,8	1358,8	ремонт внутридомовых инженерных систем с установкой приборов учета, ремонт крыши, ремонт подвальных помещений, ремонт фасада, изготовление проектно-сметной документации (12,31 тыс. руб.)	1 243,96	1 103,39	49,76	28,61	62,20	0,81
					12613,9	11465,3	10956,7		20 584,14	18 258,08	823,40	473,44	1029,22	1,63
Всего МКД по МО, на капитальный ремонт которых планируется предоставление финансовой поддержки, – 12, общая площадь – 12613,9 кв. м					всего площадь жилых помещений в МКД, которым планируется предоставление финансовой поддержки, – 11465,3 кв. м			всего МКД с полным перечнем работ по капитальному ремонту – 7	всего объем финансирования капитального ремонта по МО – 20584,14 тыс. руб.; в том числе за счет средств: Фонда – 1 8258,08 тыс. руб.; долевого финансирования бюджета субъекта Российской Федерации – 823,40 тыс. руб.; местного бюджета - 473,44 тыс. руб.; ТСЖ, других кооперативов либо собственников помещений в МКД – 1029,22 тыс. руб.					
31. Муниципальное образование: «Город Трубчевск»														
Город Трубчевск														
353	ул. Брянская, 48	1977	1990	2	3618,6	3208,5	2885,5	Ремонт внутридомовых инженерных сетей с установкой приборов учета, ремонт крыши, ремонт подвальных помещений, утепление и ремонт фасада, изготовление проектно-сметной документации (102,53 тыс. руб.), технический надзор (27,12 тыс. руб.)	3520,09	3122,31	140,81	80,97	176,00	0,97
354	ул. Брянская, 62	1984	1995	2	1300,0	900,0	818,9	Ремонт внутридомовых инженерных сетей с установкой приборов учета, ремонт крыши, ремонт подвальных помещений, утепление и ремонт фасада, изготовление проектно-сметной документации (44,94 тыс. руб.), технический надзор (11,89 тыс. руб.)	1 542,77	1 368,43	61,71	35,49	77,14	1,19
355	ул. Дзержинского, 95	1989	–	2	2984,8	2404,8	2154,5	Ремонт внутридомовых инженерных сетей с установкой приборов учета, ремонт крыши, ремонт подвальных помещений, утепление и ремонт фасада, изготовление проектно-сметной документации (82,40 тыс. руб.), технический надзор (21,80 тыс. руб.)	2 828,99	2 509,31	113,16	65,07	141,45	0,93

1	2	3	4	5	6	7	8	9	10	11	12	13	14	15
356	ул. Заводская, 2	1990	–	2	5121,8	4479,9	4479,9	Ремонт внутридомовых инженерных сетей с установкой приборов учета, ремонт подвальных помещений, утепление и ремонт фасада, изготовление проектно-сметной документации (125,41 тыс. руб.), технический надзор (33,18 тыс. руб.)	4 305,90	3 819,33	172,23	99,04	215,30	0,84
357	ул. Заводская, 3	1989	–	2	2984,8	2353,9	1887,6	Ремонт внутридомовых инженерных сетей с установкой приборов учета, ремонт крыши, ремонт подвальных помещений, утепление и ремонт фасада, изготовление проектно-сметной документации (82,40 тыс. руб.), технический надзор (21,80 тыс. руб.)	2 930,22	2 599,10	117,21	67,40	146,51	0,98
358	ул. Заводская, 5	1988	–		4604,0	3855,0	3057,5	Ремонт внутридомовых инженерных сетей с установкой приборов учета, ремонт крыши, ремонт подвальных помещений, утепление и ремонт фасада, изготовление проектно-сметной документации (116,06 тыс. руб.), технический надзор (30,70 тыс. руб.)	3 984,70	3 534,42	159,39	91,65	199,24	0,87
359	ул. Ленина, 63	1890	1982	4	237,7	194,6	171,6	Ремонт внутридомовых инженерных сетей, ремонт крыши, ремонт фасада, изготовление проектно-сметной документации (26,73 тыс. руб.), технический надзор (7,08 тыс. руб.)	918,48	814,69	36,74	21,13	45,92	3,86
360	ул. Ленина, 84	1983	–	2	619,2	570,0	455,5	Ремонт внутридомовых инженерных сетей с установкой приборов учета, ремонт крыши, ремонт подвальных помещений, утепление и ремонт фасада, изготовление проектно-сметной документации (45,99 тыс. руб.), технический надзор (12,17 тыс. руб.)	1 578,86	1 400,44	63,16	36,32	78,94	2,55
361	ул. Луначарского, 45	1972	1985	2	3906,9	3281,2	1426,2	Ремонт внутридомовых инженерных сетей с установкой приборов учета, ремонт крыши, ремонт подвальных помещений, утепление и ремонт фасада, изготовление проектно-сметной документации (106,26 тыс. руб.), технический надзор (28,11 тыс. руб.)	3 648,13	3 235,89	145,92	83,91	182,41	0,93
362	ул. Полевая, 20-А	1996	–	2	893,8	797,4	625,4	Ремонт внутридомовых инженерных сетей с установкой приборов учета, ремонт крыши, ремонт подвальных помещений, ремонт фасада, изготовление проектно-сметной документации (53,18 тыс. руб.), технический надзор (14,07 тыс. руб.)	1 826,00	1 619,66	73,04	42,00	91,30	2,04

(Продолжение приложения 1)

1	2	3	4	5	6	7	8	9	10	11	12	13	14	15
363	ул. Севская, 12	1974	–	2	7078,3	6122,0	5978,3	Ремонт внутридомовых инженерных сетей с установкой приборов учета, ремонт крыши, ремонт подвальных помещений, утепление и ремонт фасада, изготовление проектно-сметной документации (203,60 тыс. руб.), технический надзор (58,39 тыс. руб.)	7 499,15	6 651,74	299,97	172,48	374,96	1,06
					33349,9	28167,3	23940,9		34 583,29	30 675,32	1383,34	795,46	1729,17	1,03
Всего МКД по городскому поселению, на капитальный ремонт которых планируется предоставление финансовой поддержки – 11 домов, общая площадь – 33349,9 кв. м					ВСЕГО площадь жилых помещений в МКД, которым планируется предоставление финансовой поддержки: 28167,3 кв. м			ВСЕГО МКД с полным перечнем работ по капитальному ремонту: 10 шт.	Всего объем финансирования капитального ремонта по МО: 34 583,29 тыс. рублей; в том числе за счет средств Фонда 30675,32 тыс. рублей, долевого финансирования бюджета Российской Федерации 1383,34 тыс. рублей; местного бюджета 795,46 тыс. рублей; ТСЖ, других кооперативов либо собственников помещений в МКД 1 729,17 тыс. руб.					
32. Муниципальное образование: «Белоберезковское городское поселение»														
п.г.т. Белая Березка														
364	ул. Ленина, 21	1981	–		5432,3	4713,3	4045,8	ремонт внутридомовых инженерных систем с установкой приборов учета, ремонт крыши, утепление и ремонт фасада, изготовление проектно-сметной документации (88,18 тыс. руб.), технический надзор (23,33 тыс. руб.)	3 027,38	2 685,28	121,10	69,63	151,37	0,56
365	ул. Партизанская, 2	1947	–		414,2	368,1	185,3	ремонт внутридомовых инженерных систем, ремонт крыши, утепление и ремонт фасада, изготовление проектно-сметной документации (19,22 тыс. руб.), технический надзор (5,09 тыс. руб.)	660,00	585,42	26,40	15,18	33,00	1,59
366	ул. Партизанская, 4	1948	–		410,0	364,0	136,7	ремонт внутридомовых инженерных систем с установкой приборов учета, ремонт крыши, утепление и ремонт фасада, изготовление проектно-сметной документации (19,22 тыс. руб.), технический надзор (5,09 тыс. руб.)	660,00	585,42	26,40	15,18	33,00	1,61
367	ул. Ленина, 8	1954	–		811,3	722,7	644,7	ремонт внутридомовых инженерных систем с установкой приборов учета, ремонт крыши, утепление и ремонт фасада, изготовление проектно-сметной документации (31,45 тыс. руб.), технический надзор (8,32 тыс. руб.)	1 079,88	957,85	43,20	24,84	35,99	1,33
					7067,8	6168,1	5012,5		5 427,26	4 813,97	217,10	124,83	271,36	0,77
Всего МКД по МО, на капитальный ремонт которых планируется предоставление финансовой поддержки, – 4, общая площадь - 7067,8 кв. м					всего площадь жилых помещений в МКД, которым планируется предоставление финансовой поддержки, – 6168,1 кв. м			всего МКД с полным перечнем работ по капитальному ремонту -– 3 шт.	всего объем финансирования капитального ремонта по МО – 5427,26 тыс. руб., в том числе за счет средств: Фонда – 4813,97 тыс. руб.; долевого финансирования бюджета субъекта Российской Федерации – 217,10 тыс. руб.; местного бюджета – 124,83 тыс. руб.; ТСЖ, других кооперативов либо собственников помещений в МКД – 271,36 тыс. руб.					

1	2	3	4	5	6	7	8	9	10	11	12	13	14	15
33. Муниципальное образование: «Березинское сельское поселение»														
д. Березина														
368	ул. Молодежная, 26	1988	–	2	928,3	871,5	619,5	ремонт внутридомовых инженерных систем с установкой приборов учета, ремонт крыши, ремонт подвальных помещений, утепление и ремонт фасада, изготовление проектно-сметной документации (43,70 тыс. руб.), технический надзор (11,56 тыс. руб.)	1 500,46	1 330,90	60,02	34,52	75,02	1,62
369	ул. Молодежная, 28	1988	–	2	1029,2	966,1	804,5	ремонт внутридомовых инженерных систем с установкой приборов учета, ремонт крыши, ремонт подвальных помещений, утепление и ремонт фасада, изготовление проектно-сметной документации (46,17 тыс. руб.), технический надзор (12,21 тыс. руб.)	1 585,23	1 406,09	63,41	36,47	79,26	1,54
с. Рюхов														
370	ул. Новоселов, 8	1965	–	2	666,1	612,9	365,9	ремонт внутридомовых инженерных систем с установкой приборов учета, ремонт крыши, ремонт подвальных помещений, утепление и ремонт фасада, изготовление проектно-сметной документации (36,19 тыс. руб.), технический надзор (9,57 тыс. руб.)	1 242,53	1 102,12	49,70	28,58	62,13	1,87
					2623,6	2450,5	1789,9		4 328,22	3 839,11	173,13	99,57	216,41	1,65
Всего МКД по МО, на капитальный ремонт которых планируется предоставление финансовой поддержки, – 3, общая площадь 2623,6 кв. м					всего площадь жилых помещений в МКД, которым планируется предоставление финансовой поддержки, – 2450,5 кв. м			всего МКД с полным перечнем работ по капитальному ремонту – 3 шт.	всего объем финансирования капитального ремонта по МО – 4328,22 тыс. руб.; в том числе за счет средств: Фонда – 3839,11 тыс. руб.; долевого финансирования бюджета субъекта Российской Федерации – 173,13 тыс. руб., местного бюджета – 99,57 тыс. руб.; ТСЖ, других кооперативов либо собственников помещений в МКД – 216,41 тыс. руб.					
Всего п. Брянской области														
					700 526,01	588 528,01	520 386,72		1 174 316,94	1 041 617,65	46 973,04	27 010,23	58 716,02	1,68
Всего МКД по МО, на капитальный ремонт которых планируется предоставление финансовой поддержки, – 370, общая площадь 700526,01 кв. м					всего площадь жилых помещений в МКД, которымпланируется предоставление финансовой поддержки, – 588528,01 кв. м			всего МКД с полным перечнем работ по капитальному ремонту – 263 шт.	всего объем финансирования капитального ремонта по Брянской области: 1 174 316,94 тыс. руб.; в том числе за счет средств: Фонда – 1 041 617,65 тыс. руб.; долевого финансирования бюджета субъекта Российской Федерации – 46 973,04 тыс. руб.; местного бюджета – 27 010,23 тыс. руб., ТСЖ, других кооперативов либо собственников помещений в МКД – 58 716,02 тыс. руб.					

(Продолжение приложения 1)

1	2	3	4	5	6	7	8	9	10	11	12	13	14	15
227	г. Карачев, ул. Урицкого, д. 65-а	1967	–	II	2873,8	2583,8	2495,4	Ремонт внутридомовых инженерных систем с установкой приборов учёта потребления ресурсов. Ремонт крыши. Утепление и ремонт фасадов. Изготовление проектно-сметной документации (132,32 тыс. руб.), технический надзор (40,26 тыс. руб.)	5806,29	5150,18	232,25	133,54	290,32	2,02
228	г Карачев, ул. Дзержинского, д. 10	1967	–	IV	4135,1	3616,0	3417,4	Ремонт внутридомовых инженерных систем с установкой приборов учета потребления ресурсов. Ремонт крыши. Ремонт подвальных помещений. Утепление и ремонт фасадов. Изготовление проектно-сметной документации (185,86 тыс. руб.), технический надзор (55,21 тыс. руб.)	8396,24	7447,46	335,85	193,12	419,81	2,03
229	г. Карачев, ул. Первомайская, д. 94	1965	–	II	2249,4	1523,6	1377,5	Ремонт внутридомовых инженерных систем с установкой приборов учёта потребления ресурсов. Ремонт крыши. Ремонт подвальных помещений. Утепление и ремонт фасадов Изготовление проектно-сметной документации (129,16 тыс. руб.), технический надзор (34,35 тыс. руб.)	5195,53	4608,43	207,82	119,50	259,78	2,31
230	г. Карачев, ул. Первомайская, д. 121	1975	–	IV	3554,7	3306,7	3173,5	Ремонт внутридомовых инженерных систем с установкой приборов учёта потребления ресурсов. Ремонт крыши Ремонт подвальных помещений. Утепление и ремонт фасадов Изготовление проектно-сметной документации (180,40 тыс. руб.), технический надзор (48,07 тыс. руб.)	7555,31	6701,56	302,21	173,77	377,77	2,07
231	г. Карачев, ул. Первомайская, д. 123	1973	1985	IV	4179,7	3879,7	3644,3	Ремонт внутридомовых инженерных систем. Ремонт крыши. Утепление и ремонт фасадов	1726,28	1531,19	69,06	39,72	86,31	0,41
					22034,1	19320,1	18318,3		38015,10	33719,36	1520,61	874,37	1900,76	1,73
Всего МКД по МО, на капитальный ремонт которых планируется предоставление финансовой поддержки: 7 ед. общая площадь – 22034,1 кв. м					Всего площадь жилых помещений в МКД, которым планируется предоставление финансовой поддержки 19320,1 кв. м			Всего МКД с полным перечнем работ по капитальному ремонту 7 ед.	Всего объем финансирования капитального ремонта по МО: 38015,10 тыс. руб.; в том числе за счет Фонда: 33719,36 тыс. руб.; долевого финансирования бюджета субъекта Российской Федерации 1 520,61 тыс. руб., местного бюджета 874,37 тыс. руб.; ТСЖ, других кооперативов либо собственников помещений в МКД 1 900,76 тыс. руб.					
15. Муниципальное образование: «Клетнянское городское поселение»														
пос. Клетня														
232	Микрорайон-1, д. 1	1981	–	2	921,8	848,9	704,8	ремонт внутридомовых инженерных систем с установкой приборов учета, ремонт крыши, утепление и ремонт фасада, изготовление проектно-сметной документации (49,46 тыс. руб.), технадзор(11,21 тыс. руб.)	1253,70	1112,02	50,16	28,84	62,68	1,36

1	2	3	4	5	6	7	8	9	10	11	12	13	14	15
233	Микрорайон-1, д. 10	1976	–	2	996,6	925,2	834,7	ремонт внутридомовых инженерных систем с установкой приборов учета, ремонт крыши, утепление и ремонт фасада, изготовление проектно-сметной документации (54,28 тыс. руб.), тех. надзор (12,31 тыс. руб.)	1371,09	1216,15	54,84	31,54	68,56	1,38
234	Микрорайон-1, д. 13	1982	–	2	989,3	887,4	798,8	ремонт внутридомовых инженерных систем с установкой приборов учета, ремонт крыши, утепление и ремонт фасада, ремонт подвала, изготовление проектно-сметной документации (148,79 тыс. руб.), тех. надзор (33,73 тыс. руб.)	4326,83	3837,90	173,07	99,52	216,34	4,37
235	Микрорайон-1, д. 14	1973	–	2	808,9	749,7	749,7	ремонт внутридомовых инженерных систем с установкой приборов учета, ремонт крыши, утепление и ремонт фасада, изготовление проектно-сметной документации (41,19 тыс. руб.), тех. надзор (9,34 тыс. руб.)	1054,36	935,21	42,18	24,25	52,72	1,30
236	Микрорайон-1, д. 15	1975	–	2	786,1	729,0	629,1	ремонт внутридомовых инженерных систем с установкой приборов учета, ремонт крыши, утепление и ремонт фасада, изготовление проектно-сметной документации (42,40 тыс. руб.), тех. надзор(9,61 тыс. руб.)	1079,60	957,60	43,19	24,83	53,98	1,37
237	Микрорайон-1, д. 16	1981	–	2	946,8	875,5	781,5	утепление и ремонт фасада, ремонт подвала, ремонт внутридомовых инженерных систем с установкой приборов учета, изготовление проектно-сметной документации (66,31 тыс. руб.), тех. надзор(15,03 тыс. руб.)	1926,86	1709,12	77,08	44,32	96,34	2,04
238	Микрорайон-1, д. 20	1978	–	2	1011,4	844,1	800,5	ремонт внутридомовых инженерных систем с установкой приборов учета, ремонт крыши, утепление и ремонт фасада, изготовление проектно-сметной документации (50,31 тыс. руб.), тех. надзор (11,41 тыс. руб.)	1285,29	1140,05	51,41	29,56	64,27	1,27
239	Микрорайон-1, д. 2	1978	–	2	920,8	827,7	739,2	ремонт внутридомовых инженерных систем, ремонт крыши, утепление фасада, тех. надзор (4,86 тыс. руб.)	609,64	540,75	24,39	14,02	30,48	0,66
240	Микрорайон-1, д. 5	1971	–	2	974,2	902,2	873,4	ремонт внутридомовых инженерных систем, ремонт крыши, утепление фасада тех. надзор(4,65 тыс. руб.)	591,68	524,82	23,67	13,61	29,58	0,61
241	Микрорайон-1, д. 8	1986	–	2	902,2	825,1	825,1	ремонт внутридомовых инженерных систем, ремонт крыши, утепление фасада, тех. надзор (4,42 тыс. руб.)	554,71	492,02	22,19	12,76	27,74	0,61
242	Микрорайон-1, д. 9	1987	–	2	950,7	861,3	861,3	ремонт внутридомовых инженерных систем, ремонт крыши, утепление фасада, тех надзор (4,60 тыс. руб.)	576,59	511,44	23,06	13,26	28,83	0,61

(Продолжение приложения 1)

1	2	3	4	5	6	7	8	9	10	11	12	13	14	15
243	ул. Комсомольская, д. 12	1972	–	2	968,4	886,6	886,6	ремонт внутридомовых инженерных систем, ремонт крыши, утепление фасада	914,26	810,94	36,57	21,03	45,72	0,94
					11177,2	10162,7	9484,7		15544,61	13788,02	621,81	357,54	777,24	1,39
Всего МКД по МО, на капитальный ремонт которых планируется предоставление финансовой поддержки: 12, общая площадь – 11177,2 кв. м					всего площадь жилых помещений в МКД, которым планируется предоставление финансовой поддержки: 10162,7 кв. м			всего МКД с полным перечнем работ по капитальному ремонту: 11 шт.	всего объем финансирования капитального ремонта по МО: 15544,61 в том числе за счет средств: Фонда: 13788,02 тыс. руб.; долевого финансирования бюджета субъекта Российской Федерации: 621,81 тыс. руб.; местного бюджета: 357,54 тыс. руб.; ТСЖ, других кооперативов либо собственников помещений в МКД: 777,24 тыс. руб.					
16. Муниципальное образование: «Лутенское сельское поселение»														
с. Лутна														
244	ул. Раздомахина, 8	1981	–	2	646,9	586,9	155,7	ремонт внутридомовых инженерных систем с установкой приборов учета, ремонт крыши, утепление и ремонт фасада, изготовление проектно-сметной документации (10,6 тыс. руб.)	1 064,80	944,47	42,60	24,49	53,24	1,65
245	ул. Раздомахина, 10	1981	–	2	653,1	593,9	168,7	ремонт внутридомовых инженерных систем с установкой приборов учета, ремонт крыши, утепление и ремонт фасада, изготовление проектно-сметной документации (10,80 тыс. руб.)	1 082,00	959,73	43,28	24,89	54,10	1,66
246	ул. Советская, 11	1965	–	2	659,8	612,2	108,6	ремонт внутридомовых инженерных систем с установкой приборов учета, ремонт крыши, утепление и ремонт фасада, изготовление проектно-сметной документации (10,70 тыс. руб.)	1 074,00	952,63	42,96	24,71	53,70	1,63
247	ул. Советская, 12	1965	–	2	680,1	632,0	234,7	ремонт внутридомовых инженерных систем с установкой приборов учета, ремонт крыши, утепление и ремонт фасада, изготовление проектно-сметной документации (11,00 тыс. руб.)	1 103,59	978,88	44,15	25,38	55,18	1,62
					2639,9	2425,0	667,7		4 324,39	3 835,71	172,99	99,47	216,22	1,64
Всего МКД по МО, на капитальный ремонт которых планируется предоставление финансовой поддержки, – 4, общая площадь – 2639,9 кв. м					всего площадь жилых помещений в МКД, которым планируется предоставление финансовой поддержки, – 2425,0 кв. м			всего МКД с полным перечнем работ по капитальному ремонту – 4 шт.	всего объем финансирования капитального ремонта по МО – 4324,39 тыс. руб.; в том числе за счет средств: Фонда – 3835,71 тыс. руб. долевого финансирования бюджета субъекта Российской Федерации – 172,99 тыс. руб.; местного бюджета – 99,47 тыс. руб.; ТСЖ, других кооперативов либо собственников помещений в МКД – 216,22 тыс. руб.					

1	2	3	4	5	6	7	8	9	10	11	12	13	14	15
17. Муниципальное образование: «Первомайское сельское поселение»														
пос. Первое Мая														
248	ул. Зеленая, 3	1965	–	2	685,6	635,8	481,6	ремонт внутридомовых инженерных систем с установкой приборов учета, ремонт крыши, утепление и ремонт фасада, изготовление проектно-сметной документации (16,50 тыс. руб.), технический надзор (5,50 тыс. руб.)	1 100,00	975,70	44,00	25,30	55,00	1,60
249	ул. Зеленая, 4	1965	–	2	301,0	279,8	210,6	ремонт внутридомовых инженерных систем с установкой приборов учета, ремонт крыши, утепление и ремонт фасада, изготовление проектно-сметной документации (9,97 тыс. руб.), технический надзор (3,33 тыс. руб.)	665,00	589,85	26,60	15,30	33,25	2,21
250	ул. Зеленая, 5	1963	–	2	463,1	421,1	279,9	ремонт внутридомовых инженерных систем с установкой приборов учета, ремонт крыши, утепление и ремонт фасада, изготовление проектно-сметной документации (13,50 тыс. руб.), технический надзор (4,50 тыс. руб.)	900,00	798,30	36,00	20,70	45,00	1,94
					1449,7	1336,7	972,1		2 665,00	2 363,85	106,60	61,30	133,25	1,84
Всего МКД по МО, на капитальный ремонт которых планируется предоставление финансовой поддержки, - 3, общая площадь – 1449,7 кв. м					всего площадь жилых помещении в МКД, которым планируется предоставление финансовой поддержки, – 1336,7 кв. м			всего МКД с полным перечнем работ по капитальному ремонту – 3 шт.	всего объем финансирования капитального ремонта по МО – 2665,00 тыс. руб.; в том числе за счет средств: Фонда – 2363,85 тыс. руб.; долевого финансирования бюджета субъекта Российской Федерации – 106,60 тыс. руб.; местного бюджета – 61,30 тыс. руб.; ТСЖ, других кооперативов либо собственников помещений в МКД – 133,25 тыс. руб.					
18. Муниципальное образование: «Смолевичское сельское поселение»														
пос. Чемерна														
251	пер. Молодежный, 1	1978		2	910,9	874,9	760,2	ремонт внутридомовых инженерных систем с установкой приборов учета, ремонт подвальных помещений, утепление и ремонт фасада, изготовление проектно-сметной документации (64,83 тыс. руб.), технический надзор (21,44 тыс. руб.)	2 225,70	1 974,19	89,03	51,19	111,29	2,44
252	пер. Молодежный, 5	1978	–	2	896,4	860,4	559,6	ремонт внутридомовых инженерных систем с установкой приборов учета, ремонт крыши, ремонт подвальных помещений, утепление и ремонт фасада, изготовление проектно-сметной документации (89,29 тыс. руб.), технический надзор (29,53 тыс. руб.)	3 065,57	2 719,16	122,62	70,51	153,28	3,42

(Продолжение приложения 1)

1	2	3	4	5	6	7	8	9	10	11	12	13	14	15
253	ул. Строительная, 32	1980	–	2	603,4	379,2	544,3	ремонт внутридомовых инженерных систем с установкой приборов учета, ремонт крыши, ремонт подвальных помещений, утепление и ремонт фасада, изготовление проектно-сметной документации (58,85 тыс. руб.), технический надзор (19,46 тыс. руб.)	2 020,58	1 792,25	80,83	46,47	101,03	3,35
					2410,7	2314,5	1864,1		7 311,85	6 485,60	292,48	168,17	365,60	3,03
Всего МКД по МО, на капитальный ремонт которых планируется предоставление финансовой поддержки, – 3, общая площадь – 2410,7 кв. м					всего площадь жилых помещений в МКД, которым планируется предоставление финансовой поддержки, – 2314,5 кв. м			всего МКД с полным перечнем работ по капитальному ремонту – 2 шт.	всего объем финансирования капитального ремонта по МО – 7311,85 тыс. руб.; в том числе за счет средств: Фонда – 6483,60 тыс. руб.; долевого финансирования бюджета субъекта Российской Федерации – 292,48 тыс. руб.; местного бюджета – 168,17 тыс. руб.; ТСЖ, других кооперативов либо собственников помещений в МКД – 365,60 тыс. руб.					
19. Муниципальное образование: «Коржово-Голубовское сельское поселение»														
с. Коржовка-Голубовка														
254	ул. Совхозная, 48	1989	–	2	951,7	916,9	916,9	ремонт внутридомовых инженерных систем с установкой приборов учета, ремонт крыши, ремонт подвальных помещений, утепление и ремонт фасада	1 006,03	892,34	40,25	23,14	50,30	1,06
							п. Затишье							
255	ул. Лесная, 1	1970	–	2	794,1	757,0	757,0	ремонт внутридомовых инженерных систем с установкой приборов учета, ремонт крыши	2 786,31	2 471,45	111,45	64,09	139,32	3,51
					1745,8	1673,9	1673,9		3 792,34	3 363,79	151,70	87,23	189,62	2,17
Всего МКД по МО, на капитальный ремонт которых планируется предоставление финансовой поддержки, – 2, общая площадь – 1745,8 кв. м					всего площадь жилых помещений в МКД, которым планируется предоставление финансовой поддержки, – 1673,9 кв. м			всего МКД с полным перечнем работ по капитальному ремонту – 1 шт.	всего объем финансирования капитального ремонта по МО – 3792,34 тыс. руб.; в том числе за счет средств: Фонда – 3363,79 тыс. руб.; долевого финансирования бюджета субъекта Российской Федерации – 151,70 тыс. руб.; местного бюджета – 87,23 тыс. руб.; ТСЖ, других кооперативов либо собственников помещений в МКД – 189,62 тыс. руб.					
20. Муниципальное образование: «Медведовское сельское поселение»														
пос. Оболешево														
256	ул. Октябрьская, 3	1936	–	3	284,0	165,3	71,7	ремонт внутридомовых инженерных систем с установкой приборов учета, ремонт крыши, утепление и ремонт фасада, изготовление проектно-сметной документации (53,31 тыс. руб.), технический надзор (14,10 тыс. руб.)	1 830,23	1 623,41	73,21	42,10	91,51	6,44

1	2	3	4	5	6	7	8	9	10	11	12	13	14	15
257	ул. Октябрьская, 5	1952	–	3	468,6	308,1	308,1	ремонт внутридомовых инженерных систем с установкой приборов учета, ремонт крыши, утепление и ремонт фасада, изготовление проектно-сметной документации (44,49 тыс. руб.), технический надзор (11,77 тыс. руб.)	1 527,44	1 354,83	61,10	35,14	76,37	3,26
					752,6	473,4	379,8		3 357,67	2 978,24	134,31	77,24	167,88	4,46
Всего МКД по МО, на капитальный ремонт которых планируется предоставление финансовой поддержки, – 2, общая площадь – 752,6 кв. м					всего площадь жилых помещений в МКД, которым планируется предоставление финансовой поддержки, – 473,4 кв. м			всего МКД с полным перечнем работ по капитальному ремонту – 2 шт.	всего объем финансирования капитального ремонта по МО – 3357,67 тыс. руб.; в том числе за счет средств: Фонда – 2978,24 тыс. руб.; долевого финансирования бюджета субъекта Российской Федерации – 134,31 тыс. руб.; местного бюджета – 77,24 тыс. руб.; ТСЖ, других кооперативов либо собственников помещений в МКД – 167,88 тыс. руб.					
					21. Муниципальное образование: «Комаричское городское поселение»									
							п. Комаричи							
258	ул. Победы, 4	1969	–	2	892,1	849,1	657,5	ремонт внутридомовых инженерных систем с установкой приборов учета, ремонт крыши, утепление и ремонт фасада, изготовление проектно-сметной документации (32,25 тыс. руб.), технический надзор (8,53 тыс. руб.)	1 107,29	982,16	44,29	25,48	55,36	1,24
259	ул. Победы, 8	1980	–	2	885,2	842,3	511,8	ремонт внутридомовых инженерных систем с установкой приборов учета, ремонт крыши, утепление и ремонт фасада, изготовление проектно-сметной документации (32,25 тыс. руб.), технический надзор (8,53 тыс. руб.)	1 107,29	982,16	44,29	25,48	55,36	1,25
260	ул. Комсомольская, 55д	1979	–	2	898,2	855,9	677,4	ремонт внутридомовых инженерных систем с установкой приборов учета, ремонт крыши, утепление и ремонт фасада, изготовление проектно-сметной документации (32,20 тыс. руб.), технический надзор (8,32 тыс. руб.)	1 103,49	980,56	44,22	25,44	55,27	1,23
261	ул. Комсомольская, 61	1975	–	2	901,7	856,8	713,0	ремонт внутридомовых инженерных систем с установкой приборов учета ремонт крыши, утепление и ремонт фасада, изготовление проектно-сметной документации (32,24 тыс. руб.), технический надзор (8,53 тыс. руб.)	1 106,93	981,86	44,28	25,46	55,35	1,23
262	ул. Комсомольская, 67	1984	–	2	857,5	816,0	498,2	ремонт внутридомовых инженерных систем с установкой приборов учета, ремонт крыши, утепление и ремонт фасада, изготовление проектно-сметной документации (32,24 тыс. руб.), технический надзор (8,53 тыс. руб.)	1 107,01	981,911	44,28	25,47	55,35	1,29

(Продолжение приложения 1)

1	2	3	4	5	6	7	8	9	10	11	12	13	14	15
263	пер. Кирова, 48	1969	–	2	507,6	481,1	360,6	ремонт внутридомовых инженерных систем с установкой приборов учета, ремонт крыши, утепление и ремонт фасада, изготовление проектно-сметной документации (31,18 тыс. руб.), технический надзор (8,25 тыс. руб.)	1 070,54	949,56	42,82	24,63	53,53	2,11
264	ул. Кирова, 18	1965	–	2	1011,8	951,3	634,4	ремонт внутридомовых инженерных систем с установкой приборов учета, ремонт крыши, утепление и ремонт фасада, изготовление проектно-сметной документации (32,62 тыс. руб.), технический надзор (8,63 тыс. руб.)	1 119,80	993,26	44,79	25,76	55,99	1,1
265	ул. Ленина, 56	1980	–	2	463,3	434,7	301,6	ремонт внутридомовых инженерных систем с установкой приборов учета, ремонт крыши, утепление и ремонт фасада, изготовление проектно-сметной документации (29,75 тыс. руб.), технический надзор (7,87 тыс. руб.)	1021,45	906,02	40,86	25,30	51,07	2,20
266	ул. Ленина, 60	1980	–	2	489,5	459,1	349,5	ремонт внутридомовых инженерных систем с установкой приборов учета, ремонт крыши, утепление и ремонт фасада, изготовление проектно-сметной документации (32,03 тыс. руб.), технический надзор (8,47 тыс. руб.)	1099,78	975,50	43,99	25,30	54,99	2,25
267	ул. Ленина, 62а	1979	–	2	710,3	682,1	398,8	ремонт внутридомовых инженерных систем с установкой приборов учета, ремонт крыши, утепление и ремонт фасада, изготовление проектно-сметной документации (32,04 тыс. руб.), технический надзор (8,48 тыс. руб.)	1100,00	975,70	44,00	25,30	55,00	1,55
268	ул. Калинина, 3	1973	–	2	908,3	865,7	769,9	ремонт внутридомовых инженерных систем с установкой приборов учета, ремонт крыши, утепление и ремонт фасада, изготовление проектно-сметной документации (33,63 тыс. руб.), технический надзор (8,90 тыс. руб.)	1154,73	1024,24	46,19	26,56	57,74	1,27
269	ул. Калинина, 3	1984	–	2	1473,6	846,8	651,5	ремонт внутридомовых инженерных систем с установкой приборов учета, ремонт крыши, ремонт подвальных помещений, утепление и ремонт фасада, изготовление проектно-сметной документации (32,04 тыс. руб.), технический надзор (8,48 тыс. руб.)	1100,00	975,70	44,00	23,30	55,00	0,75
270	ул. Незымаева, 32	1969	–	2	798,8	755,6	508,2	ремонт внутридомовых инженерных систем с установкой приборов учета, ремонт крыши, утепление и ремонт фасада, изготовление проектно-сметной документации (32,04 тыс. руб.), технический надзор (8,48 тыс. руб.)	1100,00	975,70	44,00	25,30	55,00	1,38

1	2	3	4	5	6	7	8	9	10	11	12	13	14	15
271	ул. Комсомольская, 55б	1965	–	2	798,3	850,8	673,1	ремонт внутридомовых инженерных систем с установкой приборов учета, ремонт крыши, ремонт подвальных помещений, утепление и ремонт фасада, изготовление проектно-сметной документации (32,04 тыс. руб.), технический надзор (8,48 тыс. руб.)	1100,00	975,70	44,00	25,30	55,00	0,73
272	пер. Первомайский, 1б	1980	–	2	691,4	655,3	512,8	ремонт внутридомовых инженерных систем с установкой приборов учета, ремонт крыши, утепление и ремонт фасада, изготовление проектно-сметной документации (32,03 тыс. руб.), технический надзор (8,47 тыс. руб.)	1099,67	975,0	43,99	25,30	54,98	1,59
					12987,6	11202,6	8218,3		16500,00	14633,43	660,00	379,58	824,99	1,27
Всего МКД по МО, на капитальный ремонт которых планируется предоставление финансовой поддержки, – 15, общая площадь – 12987,6 кв. м					всего площадь жилых помещений в МКД, которым планируется предоставление финансовой поддержки, – 11202,6 кв. м			всего МКД с полным перечнем работ по капитальному ремонту – 2 шт.	всего объем финансирования капитального ремонта по МО – 16300,00 тыс. руб.; в том числе за счет средств: Фонда – 14635,43 тыс. руб.; долевого финансирования бюджета субъекта Российской Федерации – 660,00 тыс. руб.; местного бюджета – 379,58 тыс. руб.; ТСЖ, других кооперативов либо собственников помещений в МКД – 824,99 тыс. руб.					
22. Муниципальное образование: «Красногорское городское поселение»														
п.г.т. Красная Гора														
273	ул. Пушкина, 3	1970	–	2	835,4	763,6	626,4	ремонт внутридомовых инженерных систем с установкой приборов учета, ремонт крыши, ремонт подвальных помещений, утепление и ремонт фасада, изготовление проектно-сметной документации (66,6) тыс. руб.), технический надзор (17,62 тыс. руб.)	2 287,00	2028,56	91,48	52,61	44,33	2,74
274	пер. Юности, 4	1961	–	2	122,0	99,1	69,2	ремонт внутридомовых инженерных систем с установкой приборов учета, ремонт крыши, ремонт подвальных помещений, утепление и ремонт фасада, изготовление проектно-сметной документации 16,34 тыс. руб.), технический надзор (4,32 тыс. руб.)	561,00	497,60	22,44	12,91	28,05	4,60
275	ул. Буйневича, 60	1970	–	2	492,4	379,3	43,1	ремонт внутридомовых инженерных систем с установкой приборов учета, ремонт крыши, утепление и ремонт фасада, изготовление проектно-сметной документации (42,58 тыс. руб.), технический надзор 11,27 тыс. руб.)	1462,00	1296,79	58,48	33,63	73,10	2,97
276	ул. Буйневича, 58г	1989	–	2	1488,8	884,6	715,8	ремонт внутридомовых инженерных систем с установкой приборов учета, ремонт крыши, ремонт подвальных помещений, утепление и ремонт фасада, изготовление проектно-сметной документации (104,32 тыс. руб.), технический надзор (27,65 тыс. руб.)	3588,43	3182,93	143,53	82,53	179,42	2,41

(Продолжение приложения 1)

1	2	3	4	5	6	7	8	9	10	11	12	13	14	15
277	пер. Майский, 1	1978	–	2	1537,6	923,2	878,6	ремонт внутридомовых инженерных систем с установкой приборов учета, ремонт крыши, ремонт подвальных помещений, утепление и ремонт фасада, изготовление проектно-сметной документации (103,83 тыс. руб), технический надзор (27,47 тыс. руб.)	3 564,69	3 161,88	142,59	81,99	178,23	2,32
278	ул. Мелиоративная, 1	1974	–	2	396,4	346,2	268,3	ремонт внутридомовых инженерных систем с установкой приборов учета, ремонт крыши, ремонт подвальных помещений, утепление и ремонт фасада, изготовление проектно-сметной документации (31,31 тыс. руб.). технический надзор (8,28 тыс. руб.)	1 075,00	933,52	43,00	24,73	53,73	2,71
279	ул. Пушкина, 5	1979	–	2	813,3	740,7	627,2	ремонт внутридомовых инженерных систем с установкой приборов учета, ремонт крыши, ремонт подвальных помещений, утепление и ремонт фасада, изготовление проектно-сметной документации(65,10 тыс. руб.), технический надзор (17,22 тыс. руб.)	2 235,20	1 982,62	89,41	51,41	14,76	2.75
280	ул. Пушкина, 7	1973	–	2	788,4	715,7	537,0	ремонт внутридомовых инженерных систем с установкой приборов учета. ремонт крыши, ремонт подвальных помещений, утепление и ремонт фасада. изготовление проектно-сметной документации (63,1 6 тыс. руб.), технический надзор (16,71 тыс. руб)	2 168,58	1 923,53	86,74	49,88	108,43	2,75
281	ул. Советская, 19	1981	–	2	1392,2	817,6	817,6	ремонт внутридомовых инженерных систем с установкой приборов учета, ремонт крыши, ремонт подвальных помещений, утепление и ремонт фасада, изготовление проектно-сметной документации (93,04 тыс. руб.), технический надзор (24,61 тыс. руб.)	3 194,39	2 833,42	127,78	73,47	159,72	2,29
					7866,7	5670,2	4583,2		20 136,31	17860,87	805,47	463,16	1006,81	2,56
Всего МКД по МО, на капитальный ремонт которых планируется предоставление финансовой поддержки – 9 общая площадь – 7866,7 кв. м					всего площадь жилых помещений в МКД, которым планируется предоставление финансовой поддержки, – 5670,2 кв. м			всего МКД с полным перечнем работ по капитальному ремонту – 9 шт.	всего объем финансирования капитального ремонта по МО – 20136,31 тыс. руб.; в том числе за счет средств: Фонда- 17860,87 тыс. руб.; долевого финансирования бюджета субъекта Российской Федерации – 803,47 тыс. руб.; местного бюджета – 463,16 тыс руб.; ТСЖ, других кооперативов либо собственников помещений в МКД – 1006,81 тыс. руб.					

1	2	3	4	5	6	7	8	9	10	11	12	13	14	15
23. Муниципальное образование: «Мглинское городское поселение»														
Город Мглин														
282	ул. Ленина, 9	1961	–	2	213,8	205,5	157,9	ремонт внутридомовых инженерных систем с установкой приборов учета, ремонт крыши, утепление и ремонт фасада, изготовление проектно-сметной документации (21,05 тыс. руб.), технический надзор (5,59 тыс. руб.)	726,00	643,96	29,04	16,70	36,30	3,40
283	ул. Октябрьская, 3	1962	–	2	301,2	270,0	139,0	ремонт внутридомовых инженерных систем с установкой приборов учета, ремонт крыши, утепление и ремонт фасада, изготовление проектно-сметной документации (15,38 тыс. руб.), технический надзор (4,07 тыс. руб.)	528,00	468,33	21,12	12,15	26,40	1,75
284	ул. Первомайская, 5	1974	–	2	974,8	934,0	642,0	ремонт внутридомовых инженерных систем с установкой приборов учета, ремонт крыши, ремонт подвальных помещений, утепление и ремонт фасада, изготовление проектно-сметной документации (56,68 тыс. руб.), технический надзор(15,00 тыс. руб.)	1946,13	1726,21	77,85	44,76	97,31	2,00
285	ул. Первомайская, 7	1974	–	2	943,3	901,5	766,3	ремонт внутридомовых инженерных систем с установкой приборов учета, ремонт крыши, ремонт подвальных помещений, утепление и ремонт фасада, изготовление проектно-сметной документации (56,68 тыс руб.), технический надзор(15,00 тыс. руб.)	1946,13	1726,21	77,85	44,76	97,31	2,06
286	ул. Свердлова, 4	1961	–	2	83,9	83,9	83,9	ремонт внутридомовых инженерных систем с установкой приборов учета, ремонт крыши, утепление и ремонт фасада, изготовление проектно-сметной документации (9,61 тыс. руб.), технический надзор (2,54 тыс. руб)	330,00	292,7)	13,20	7,59	16,50	3,93
					2517,0	2394,9	1789,1		5476,26	4857,42	219,06	125,96	273,82	2,18
Всего МКД по МО, на капитальный ремонт которых планируется предоставление финансовой поддержки, – 5, общая площадь – 2517,0 кв. м					всего площадь жилых помещений в МКД, которым планируется предоставление финансовой поддержки, – 2394,9 кв. м			всего МКД с полным перечнем работ по капитальному ремонту – 5 шт.	всего объем финансирования капитального ремонта по МО – 3476,26 тыс руб.; в том числе за счет средств: Фонда – 4857,42 тыс руб.; долевого финансирования бюджета субъекта Российской Федерации – 219,06 тыс. руб.; местного бюджета – 125,96 тыс. руб.; ТСЖ, других кооперативов либо собственников помещений в МКД – 273,82 тыс. руб.					

(Продолжение приложения 1)

1	2	3	4	5	6	7	8	9	10	11	12	13	14	15
24. Муниципальное образование: «Навлинское городское поселение»														
пос. Навля														
287	1-й пер. Калинина, 1а	1983	–	2	651,5	608,8	473,0	ремонт внутридомовых инженерных систем с установкой приборов учета, ремонт крыши, ремонт подвальных помещений, утепление и ремонт фасада, изготовление проектно-сметной документации (50,27 тыс. руб.), технический надзор (13,30 тыс. руб)	1726,00	1530,96	69,04	39,70	86,30	2,65
288	1-й пер. Калинина, 5	1976	–	2	579,9	505,1	505,1	ремонт внутридомовых инженерных систем с установкой приборов учета, ремонт крыши, ремонт подвальных помещений, утепление и ремонт фасада, изготовление проектно-сметной документации (47,30 тыс. руб.), технический надзор (12,51 тыс. руб.)	1624,00	1440,48	64,96	37,36	81,20	2,80
289	1-й пер. Калинина, 7	1973	–	2	841,3	739,6	638,0	ремонт внутридомовых инженерных систем с установкой приборов учета, ремонт крыши, ремонт подвальных помещений, утепление и ремонт фасада, изготовление проектно-сметной документации (56,24 тыс. руб.), технический надзор (14,88 тыс. руб.)	1931,00	1712,79	77,24	44,42	96,55	2,30
290	ул. Ленина, 84	1969	–	2	803,3	725,1	725,1	ремонт внутридомовых инженерных систем с установкой приборов учета, ремонт крыши, утепление и ремонт фасада, изготовление проектно-сметной документации (49,60 тыс. руб.), технический надзор (13,12 тыс. руб.)	1703,00	1510,56	68,12	39,17	85,15	2,12
291	ул. Ленина, 88	1982	–	2	1469,5	1331,8	1331,8	ремонт внутридомовых инженерных систем с установкой приборов учета, ремонт крыши, ремонт подвальных помещений, утепление и ремонт фасада, изготовление проектно-сметной документации (64,92 тыс. руб.), технический надзор (17, 18 тыс. руб.)	2229,00	1977,12	89,16	51,27	111,45	1,52
292	пер. 30 лет Победы, 1	1966	–	2	2202,9	1940,6	1856,1	ремонт внутридомовых инженерных систем с установкой приборов учета, ремонт крыши, ремонт подвальных помещений, утепление и ремонт фасада, изготовление проектно-сметной документации (73,57 тыс. руб.), технический надзор (19,46 тыс. руб.)	2 526,00	2240,56	101,04	58,10	126,30	1,15
					6548,4	5851,0	5529,1		11739,00	10412,47	469,56	270,02	586,95	1,79
Всего МКД по МО, на капитальный ремонт которых планируется предоставление финансовой поддержки, – 6, общая площадь – 6348,4 кв. м					всего площадь жилых помещений в МКД, которым планируется предоставление финансовой поддержки,- 5831,00 кв. м			всего МКД с полным перечнем работ по капитальному ремонту – 6 шт.	всего объем финансирования капитального ремонта по МО – 11739,00 тыс. руб.; в том числе за счет средств: Фонда – 10412,47 тыс руб.; долевого финансирования бюджета субъекта Российской Федерации – местного бюджета – 270,02 тыс. руб.; ТСЖ, других кооперативов либо собственников помещений в МКД – 586,93 тыс. руб.					

1	2	3	4	5	6	7	8	9	10	11	12	13	14	15
25. Муниципальное образование: «Погарское городское поселение»														
п.г.т. Погар														
293	ул. Ананченко, 28	1962	–	4	299,7	276,7	276,7	ремонт внутридомовых инженерных систем с установкой приборов учета, ремонт крыши, утепление и ремонт фасада, изготовление проектно-сметной документации (32,31 тыс. руб.), технический надзор (8,55 тыс. руб.)	1109,40	984,03	44,38	25,32	55,47	3,70
294	ул. Октябрьская, 16	1963	–	4	507,5	457,7	457,7	ремонт внутридомовых инженерных систем с установкой приборов учета, ремонт крыши, утепление и ремонт фасада, изготовление проектно-сметной документации (50,05 тыс. руб.), технический надзор (13,24 тыс. руб.)	1 718,40	1 524,22	68,74	39,52	85,92	3,39
295	ул. Октябрьская, 19	1966	–	4	492,4	460,6	389,2	ремонт внутридомовых инженерных систем с установкой приборов учета, ремонт крыши, утепление и ремонт фасада, изготовление проектно-сметной документации (46,09 тыс. руб.), технический надзор (12,19 тыс. руб.)	1 582,50	1 403,67	63,30	36,40	79,13	3,21
296	ул. Октябрьская, 23	1968	–	4	524,9	311,2	311,2	ремонт внутридомовых инженерных систем с установкой приборов учета, ремонт крыши, утепление и ремонт фасада, изготовление проектно-сметной документации (48,29 тыс. руб.), технический надзор (12,77 тыс. руб.)	1 637,80	1 470,46	66,32	38,13	82,89	3,16
297	ул. Советская, 1	1938	–	4	304,1	282,1	244,6	ремонт внутридомовых инженерных систем с установкой приборов учета, ремонт крыши, утепление и ремонт фасада, изготовление проектно-сметной документации(33,93 тыс. руб.), технический надзор (8,98 тыс. руб.)	1 165,00	1 033,35	46,60	26,80	58,25	3,83
298	ул Советская, 3	1962	–	4	553,8	513,8	394,5	ремонт внутридомовых инженерных систем с установкой приборов учета, ремонт крыши, утепление и ремонт фасада, изготовление проектно-сметной документации (53,20 тыс. руб.), технический надзор (14,07 тыс. руб.)	1 826,60	1 620,19	73,07	42,01	91,33	3,29
299	ул. Чехова, 7	1938	–	4	281,3	261,5	261,5	ремонт внутридомовых инженерных систем с установкой приборов учета, ремонт крыши, утепление и ремонт фасада, изготовление проектно-сметной документации (31,59 тыс. руб.), технический надзор (8,36 тыс. руб.)	1 084,50	961,95	43,38	24,94	54,23	3,86
					2965,7	2363,6	2335,4		10144,20	8 997,87	405,79	233,32	507,22	3,42
Всего МКД по МО, на капитальный ремонт которых планируется предоставление финансовой поддержки, – 7, общая площадь – 2965,7 кв. м					всего площадь жилых помещений в МКД, которым планируется предоставление финансовой поддержки, - 2363,6 кв. м			всего МКД с полным перечнем работ по капитальному ремонту – 7 шт.	всего объем финансирования капитального ремонта по МО – 10144,20 тыс. руб.; в том числе за счет средств: Фонда – 8997,87 тыс. руб.; долевого финансирования бюджета субъекта Российской Федерации – 405,79 тыс. руб.; местного бюджета – 233,32 тыс. руб.; ТСЖ, других кооперативов либо собственников помещений в МКД – 507,22 тыс. руб.					

(Продолжение приложения 1)

1	2	3	4	5	6	7	8	9	10	11	12	13	14	15
						26. Муниципальное образование: «Город Почеп»								
							Город Почеп							
300	ул. Бориса Калькова, 5б	1976	–	3	955,8	906,5	748,1	ремонт внутридомовых инженерных систем с установкой приборов учета, ремонт крыши, ремонт подвальных помещений, утепление и ремонт фасада, изготовление проектно-сметной документации (18,00 тыс. руб.)	1 858,98	1 648,91	74,36	42,76	92,95	1,94
301	ул. Мира, 60	1957	–	3	385,5	365,9	365,9	ремонт внутридомовых инженерных систем с установкой приборов учета, ремонт крыши, ремонт подвальных помещений, утепление и ремонт фасада, изготовление проектно-сметной документации (14,00 тыс. руб.)	809, 18	717,74	32,37	18,61	40,46	2,10
302	2-й Октябрьский проезд, 1	1960	–	3	968,2	521,5	521,5	ремонт внутридомовых инженерных систем с установкой приборов учета, ремонт крыши, ремонт подвальных помещений, утепление и ремонт фасада, изготовление проектно-сметной документации (18,00 тыс. руб.)	1 750,42	1 552,62	70,02	40,26	87,52	1,81
303	ул. Первомайская, 1	1959	–	3	926,9	719,2	543,2	ремонт внутридомовых инженерных систем с установкой приборов учета, ремонт крыши, ремонт подвальных помещений, утепление и ремонт фасада, изготовление проектно-сметной документации (18,00 тыс. руб.)	1 745,89	1 548,60	69,84	40,16	87,29	1,88
304	ул. Стародубка, 20	1971	–	3	1457,2	873,3	830,8	ремонт внутридомовых инженерных систем с установкой приборов учета, ремонт крыши, ремонт подвальных помещений, утепление и ремонт фасада, изготовление проектно-сметной документации (20,00 тыс. руб.)	1611,14	1429,08	64,44	37,06	80,56	1,11
305	ул. Стародубская, 24	1972	–	3	1472,7	864,2	780,1	ремонт внутридомовых инженерных систем с установкой приборов учета, ремонт крыши, ремонт подвальных помещений, утепление и ремонт фасада, изготовление проектно-сметной документации (20,00 тыс. руб.)	1 490,39	1 321,97	59,62	34,28	74,52	1,01
306	ул. Толстого, 99	1965	–	3	544,5	484,8	321,6	ремонт внутридомовых инженерных систем с установкой приборов учета, ремонт крыши, ремонт подвальных помещений, утепление и ремонт фасада, изготовление проектно-сметной документации (19,00 тыс. руб.)	1 209,51	1 072,83	48,38	27,82	60,48	2,22

1	2	3	4	5	6	7	8	9	10	11	12	13	14	15
307	ул. Толстого, 101	1951	–	3	235,2	213,6	128,8	ремонт внутридомовых инженерных систем с установкой приборов учета, ремонт крыши, ремонт подвальных помещений, утепление и ремонт фасада, изготовление проектно-сметной документации (11,00 тыс. руб.)	741,37	657,59	29,66	17,03	37,07	3,15
308	ул. Толстого, 103	1951	–	3	234,5	214,9	108,0	ремонт внутридомовых инженерных систем с установкой приборов учета, ремонт крыши, ремонт подвальных помещений, утепление и ремонт фасада, изготовление проектно-сметной документации (10,00 тыс руб)	869,71	771,43	34,79	20,00	43,49	3,4
309	ул. Толстого, 109	1946	–	3	239,9	220,0	220,0	ремонт внутридомовых инженерных систем с установкой приборов учета, ремонт подвальных помещений, утепление и ремонт фасада, изготовление проектно-сметной документации (11,00 тыс руб)	603,45	535,26	24,14	13,88	30,17	2,52
					7420,4	5387,9	4568,0		12690,04	11 256,03	507,62	291,88	634,51	1,71
Всего МКД по МО, на капитальный ремонт которых планируется предоставление финансовой поддержки, – 10, общая площадь – 7420,4 кв. м					всего площадь жилых помещений в МКД, которым планируется предоставление финансовой поддержки, – 5387,9 кв. м			всего МКД с полным перечнем работ по капитальному ремонту – 9 шт.	всего объем финансирования капитального ремонта по МО – 12690,04 тыс. руб.; в том числе за счет средств: Фонда – 11256,03 тыс руб.; долевого финансирования бюджета субъекта Российской Федерации – 507,62 тыс. руб.; местного бюджета – 291,88 тыс. руб.; ТСЖ, других кооперативов либо собственников помещений в МКД – 634,51 тыс. руб.					
27. Муниципальное образование: «Севское городское поселение»														
Город Севск														
310	ул. Советская, 5	1908	–	2	678,0	583,9	583,9	ремонт внутридомовых инженерных систем с установкой приборов учета, ремонт крыши, ремонт подвальных помещении, утепление и ремонт фасада, изготовление проектно-сметной документации (12,00 тыс. руб.), технический надзор (5,00 тыс. руб.)	1 010,22	896,06	40,41	23,24	50,51	1,49
311	ул Советская, 7	1951	–	2	315,0	249,6	249,6	ремонт внутридомовых инженерных систем с установкой приборов учета, ремонт крыши, ремонт подвальных помещений, утепление и ремонт фасада, изготовление проектно-сметной документации (7,00 тыс. руб.), технический надзор (1,50 тыс. руб.)	569,35	505,01	22,77	13,10	28,47	1,81

(Продолжение приложения 1)

1	2	3	4	5	6	7	8	9	10	11	12	13	14	15
312	ул. Энгельса, 23	1939	–	2	310,0	255,5	255,5	ремонт внутридомовых инженерных систем с установкой приборов учета, ремонт крыши, утепление и ремонт фасада, изготовление проектно-сметной документации (6,70 тыс. руб.), технический надзор (4,00 тыс. руб.)	561,90	498,40	22,48	12,92	28,10	1,81
313	ул. Плеханова, 2	1975	–	2	488,0	463,6	463,6	ремонт внутридомовых инженерных систем с установкой приборов учета, ремонт крыши, утепление и ремонт документации (9,90 тыс. руб.), технический надзор (3,60 тыс. руб.)	827,12	733,65	33,09	19,02	41,36	1,69
314	ул. Кирова, 3	1956	–	2	283,0	207,0	207,0	ремонт внутридомовых инженерных систем с установкой приборов учета, фасада, изготовление проектно-сметной документации (6,80 тыс. руб.), технический надзор (3,70 тыс. руб.)	571,67	507,07	22,87	13,15	28,58	2,02
315	ул. Рабочая, 2	1984	–	2	582,0	484,1	410,8	ремонт внутридомовых инженерных систем с установкой приборов учета, ремонт крыши, утепление и ремонт документации (18,5 тыс. руб.), технический надзор (6,00 тыс. руб.)	840,53	745,55	33,62	19,33	42,03	1,44
316	ул. Молодежная, 1	1983	–	2	892,0	803,9	755,5	ремонт внутридомовых инженерных систем с установкой приборов учета, ремонт крыши, ремонт подвальных помещений, утепление и ремонт фасада. изготовление проектно-сметной документации (18,50 тыс. руб.), технический надзор (7,2 тыс. руб.)	1 481,06	1 313,70	59,24	34,07	74,05	1,66
317	ул. Профсоюзная, 1	1974	–	2	800,0	751,8	663,9	ремонт внутридомовых инженерных систем с установкой приборов учета, ремонт крыши, утепление и ремонт фасада, изготовление проектно-сметной документации (14,30 тыс. руб.), технический надзор (7,50 тыс. руб.)	1 192,00	1 057,30	47,68	27,42	59,60	1,49
318	ул. Ленина, 15	1965	–	2	307,8	286,8	286,8	ремонт внутридомовых инженерных систем с установкой приборов учета, ремонт крыши, утепление и ремонт фасада, изготовление проектно-сметной документации (8,00 тыс. руб.), технический надзор (1,20 тыс. руб.)	668,60	593,04	26,75	15,38	33,43	2,17
319	ул. Маяковского, 4	1969	–	2	534,0	455,8	417,3	ремонт внутридомовых инженерных систем с установкой приборов учета, ремонт крыши, утепление и ремонт фасада, изготовление проектно-сметной документации (9,50 тыс. руб.), технический надзор (4,00 тыс. руб.)	845,66	750,10	33,83	19,45	42,28	1,58

1	2	3	4	5	6	7	8	9	10	11	12	13	14	15
320	ул. Маяковского, 2	1967	–	2	467,0	448,3	406,7	ремонт внутридомовых инженерных систем с установкой приборов учета, ремонт крыши, ремонт подвальных помещений, утепление и ремонт фасада, изготовление проектно-сметной документации (9,50 тыс. руб), технический надзор (4,00 тыс руб)	745,83	661,55	29,83	17,16	37,29	1,60
321	ул. Ленина, 62	1898	–	2	227,0	188,0	188,0	ремонт внутридомовых инженерных систем с установкой приборов учета, ремонт крыши, ремонт подвальных помещений, утепление и ремонт фасада, изготовление проектно-сметной документации (0,90 тыс. руб.), технический надзор (1,50 тыс. руб.)	570,00	505,59	22,80	13,4	28,50	2,51
					5883,8	5180,3	4888,6		9 883,94	8 767,02	395,37	227,35	494,20	1,68
Всего МКД по МО, на капитальный ремонт которых планируется предоставление финансовой поддержки, – 12, общая площадь – 5883,8 кв. м					всего площадь жилых помещений в МКЦ, которым планируется предоставление финансовой поддержки, – 5180,3 кв. м			всего МКД с полным перечнем работ по капитальному ремонту – 5 шт.	всего объем финансирования капитального ремонта по МО – 9883,94 тыс. руб.; в том числе за счет средств: Фонда – 8767,02 тыс. руб.; долевого финансирования бюджета субъекта Российской Федерации – 395,37 тыс. руб.; местного бюджета – 227,35 тыс. руб.; ТСЖ, других кооперативов либо собственников помещений в МКД – 494,20 тыс. руб.					
28. Муниципальное образование: «Десятуховское сельское поселение»														
пос. Десятуха														
322	ул. Озерная, 2	1960	–	2	780,9	477,0	477,0	ремонт внутридомовых инженерных систем с установкой приборов учета, ремонт крыши, утепление и ремонт фасада, изготовление проектно-сметной документации (102,81 тыс. руб.)	3 529,75	3 130,88	141,19	81,19	176,49	4,52
323	ул. Озерная, 6	1963	–	2	736,6	489,1	489,1	ремонт внутридомовых инженерных систем с установкой приборов учета, ремонт крыши, утепление и ремонт фасада, изготовление проектно-сметной документации (97,16 тыс. руб.)	3 335,85	2 958,89	133,44	76,73	166,79	4,53
					1 517,5	966,1	966,1		6 865,60	6 089,77	274,63	157,92	343,28	4,52
Всего МКД по МО, на капитальный ремонт которых планируется предоставление финансовой поддержки, – 2, общая площадь – 1517,5 кв. м					всего площадь жилых помещений в МКД, которым планируется предоставление финансовой поддержки, – 966,1 кв. м			всего МКД с полным перечнем работ по капитальному ремонту – 2 шт.	всего объем финансирования капитального ремонта по МО – 6865,60 тыс. руб.; в том числе за счет средств: Фонда – 6089,77 тыс. руб.; долевого финансирования бюджета субъекта Российской Федерации – 274,63 тыс. руб., местного бюджета – 157,92 тыс. руб., ТСЖ, других кооперативов либо, собственников помещений в МКД – 343,28 тыс. руб.					

(Продолжение приложения 1)

1	2	3	4	5	6	7	8	9	10	11	12	13	14	15
29. Муниципальное образование: «Суземский городское поселение»														
п.г.т. Суземка														
324	ул. Жукова, 7	1987	–	2	966,1	828,1	719	ремонт внутридомовых инженерных систем с установкой приборов учета, крыши, ремонт и утепление фасадов, изготовление проектно-сметной документации (47,67 тыс. руб.), технический надзор (12,61 тыс. руб.)	1 617,43	1 434,66	64,70	37,20	80,87	1,67
325	ул. Жукова, 8	1976	–	2	934,2	846,4	846,4	ремонт внутридомовых инженерных систем с установкой приборов учета, крыши, ремонт и утепление фасадов, изготовление проектно-сметной документации 51,26 тыс. руб.), технический надзор (13,56 тыс. руб.)	1739,18	1542,65	69,57	40,00	86,96	1,86
326	ул. Жукова, 11	1988	–	2	3042,6	2745,4	2548,2	ремонт внутридомовых инженерных систем с установкой приборов учета, крыши, ремонт и утепление фасадов, изготовление проектно-сметной документации (146,13 тыс. руб.), технический надзор (38,64 тыс. руб.)	4957,61	4397,40	198,31	114,02	247,88	1,63
327	ул. Жукова, 13	1982	–	2	3042,6	2745,4	2652,4	ремонт внутридомовых инженерных систем с установкой приборов учета, крыши, ремонт и утепление фасадов, изготовление проектно-сметной документации (1139,63 тыс. руб.), технический надзор (36,92 тыс. руб.)	4737,15	4201,85	189,49	108,95	236,86	1,56
328	ул. Первомайская, 3	1976	–	2	926,5	843,9	843,9	ремонт внутридомовых инженерных систем с установкой приборов учета, крыши, ремонт и утепление фасадов, изготовление проектно-сметной документации (58,19 тыс. руб.), технический надзор (15,39 тыс. руб.)	1974,20	1751,10	78,98	45,43	98,69	2,13
329	ул. Первомайская, 5	1976	–	2	926,5	843,9	843,9	ремонт внутридомовых инженерных систем с установкой приборов учета, крыши, ремонт и утепление фасадов, изготовление проектно-сметной документации (56,65 тыс. руб.), технический надзор (14,98 тыс. руб.)	1921,87	1704,70	76,87	44,20	96,10	2,07
330	ул. Первомайская, 11	1972	–	2	417,9	310,7	241	ремонт внутридомовых инженерных систем с установкой приборов учета, крыши, ремонт и утепление фасадов, изготовление проектно-сметной документации (35,22 тыс. руб.), технический надзор (9,31 тыс. руб.)	1194,82	1059,81	47,79	27,48	59,74	2,86
331	ул. Первомайская, 13	1978	–	2	965,6	880,9	880,9	ремонт внутридомовых инженерных систем с установкой приборов учета, крыши, ремонт и утепление фасадов, изготовление проектно-сметной документации (67,25 тыс. руб.), технический надзор (17,78 тыс. руб.)	2281,55	2023,72	91,26	52,49	114,08	2,36
332	ул. Первомайская, 15	1987	–	2	5562,0	5012,5	4562,7	ремонт внутридомовых инженерных систем с установкой приборов учета, крыши, ремонт и утепление фасадов, изготовление проектно-сметной документации (271,63 тыс. руб.), технический надзор (71,83 тыс. руб.)	9215,56	8174,20	368,62	211,96	460,78	1,66

(Продолжение приложения 1)

1	2	3	4	5	6	7	8	9	10	11	12	13	14	15
333	ул. Первомайская, 68	1982	–	2	1090,1	844,7	696,5	ремонт внутридомовых инженерных систем с установкой приборов учета, крыши, подвальных помещений, ремонт и утепление фасадов, изготовление проектно-сметной документации (75,19 тыс. руб.), технический надзор (19,88 тыс. руб.)	2550,96	2262,70	102,04	58,67	127,55	2,34
158	ул. Ленина, 1	1961	–	2	1112,3	1047,8000	719,9	ремонт внутридомовых инженерных систем с установкой приборов учета, ремонт подвальных помещений, утепление и ремонт фасада, изготовление проектно-сметной документации (24,23 тыс. руб.), технический надзор (19,38 тыс. руб.)	2466,12	2187,44	98,64	56,73	123,31	2,22
159	ул. Ленина, 2	1962	–	2	1112,3	1047,8000	603,6	ремонт внутридомовых инженерных систем с установкой приборов учета, ремонт подвальных помещений, утепление и ремонт фасада, изготовление проектно-сметной документации (24,23 тыс. руб.), технический надзор (19,38 тыс. руб.)	2466,12	2187,44	98,64	56,73	123,31	2,22
160	ул. Ленина, 7	1963	–	2	1068,2	1003,6000	719	ремонт внутридомовых инженерных систем с установкой приборов учета, ремонт подвальных помещений, утепление и ремонт фасада, изготовление проектно-сметной документации (30,16 тыс. руб.), технический надзор (24,13 тыс. руб.)	3 070,28	2 723,33	122,81	70,63	153,51	2,87
161	ул. Школьная, 1	1962	–	2	808,3	674,1000	372,1	ремонт внутридомовых инженерных систем с установкой приборов учета, ремонт подвальных помещений, утепление и ремонт фасада, изготовление проектно-сметной документации (21,99 тыс. руб.), технический надзор (17,60 тыс. руб.)	2 238,99	1 985,98	89,56	51,50	111,95	2,77
					5628,700	5121,5000	3171,600		14531,55	12889,45	581,25	334,27	726,58	2,58
Всего МКД по МО, на капитальный ремонт которых планируется предоставление финансовой поддержки, – 6, общая площадь – 5628,7 кв. м					всего площадь жилых помещений в МКД, которым планируется предоставление финансовой поддержки, – 5121,5 кв. м			всего МКД с полным перечнем работ по капитальному ремонту – 0 шт.	всего объем финансирования капитального ремонта по МО – 14531,55 тыс. руб.; в том числе за счет средств: Фонда – 12889,45 тыс. руб.; долевого финансирования бюджета субъекта Российской Федерации – 581,25 тыс. руб., местного бюджета – 334,27 тыс. руб., ТСЖ, других кооперативов либо собственников помещений в МКД – 726,58 тыс. руб.					

(Продолжение приложения 1)

1	2	3	4	5	6	7	8	9	10	11	12	13	14	15
9. Муниципальное образование: «Сещинское сельское поселение»														
д. Большая Островня														
162	ул. Центральная, 14	1978	–	2	906,6	871,8	464,1	ремонт внутридомовых инженерных систем с установкой приборов учета, ремонт крыши, ремонт подвальных помещений, утепление и ремонт фасада, изготовление проектно-сметной документации (64,18 тыс. руб.), технический надзор (16,98 тыс. руб.)	2 203,50	1 954,50	88,14	50,68	110,18	2,43
163	ул. Центральная, 15	1979	–	2	903,2	851,6	808,2	ремонт внутридомовых инженерных систем с установкой приборов учета, ремонт крыши, ремонт подвальных помещений, утепление и ремонт фасада, изготовление проектно-сметной документации (64,19 тыс. руб.), технический надзор (16,98 тыс. руб.)	2 203,70	1 954,68	88,15	50,68	110,19	2,44
					1809,8	1723,4	1272,3		4 407,20	3 909,18	176,29	101,36	220,37	2,44
Всего МКД по МО, на капитальный ремонт которых планируется предоставление финансовой поддержки, – 2, общая площадь – 1809,8 кв. м					всего площадь жилых помещений в МКД, которым планируется предоставление финансовой поддержки, – 1723,4 кв. м			всего МКД с полным перечнем работ по капитальному ремонту – 2 шт.	всего объем финансирования капитального ремонта по МО – 4407,20 тыс. руб.; в том числе за счет средств: Фонда – 3909,18 тыс. руб.; долевого финансирования бюджета субъекта Российской Федерации – 176,29 тыс. руб.; местного бюджета – 101,36 тыс. руб.; ТСЖ, других кооперативов либо собственников помещений в МКД – 220,37 тыс. руб.					
10. Муниципальное образование: «город Дятьково»														
Город Дятьково														
164	ул. Гусева, 1	1960	–	2	1559,2	1190,3	1135,4	ремонт: крыши, инженерных систем с установкой узла учёта, подвальных помещений; проектно-сметная документация (85,07 тыс. рублей), технический надзор (22,76 тыс. рублей)	2920,680	2590,640	116,830	67,180	146,030	1,870
165	ул. Железнодорожная,6	1962	–	2	512,2	450,6	351,7	ремонт: крыши, инженерных систем с установкой узла учёта, ремонт и утепление фасада; проектно-сметная документация (43,14 тыс. рублей), технический надзор (17,12 тыс. рублей)	2200,000	1951,400	88,000	50,600	110,000	4,300
166	ул. Железнодорожная,8	1966	–	2	685,9	638,3	455,1	ремонт: крыши, инженерных систем с установкой узла учёта, ремонт и утепление фасада, проектно-сметная документация (54,90 тыс. рублей), технический надзор (21,79 тыс. рублей)	2800,010	2483,600	112,000	64,410	140,000	4,080

(Продолжение приложения 1)

1	2	3	4	5	6	7	8	9	10	11	12	13	14	15
167	ул. Железнодорожная, 10	1975	–	2	265,5	265,5	265,5	ремонт: крыши, инженерных систем с установкой узла учёта, ремонт и утепление фасада; проектно-сметная документация (6,67 тыс. рублей), технический надзор (2,64 тыс. рублей)	340,000	301,580	13,600	7,820	17,000	1,280
168	пер. К. Маркса, 1	1960	–	2	312,9	287,3	210,7	ремонт: крыши, инженерных систем с установкой узла учета, фасада; проектно-сметная документация (34,78 тыс. рублей), технический надзор (9,30 тыс. рублей)	1194,100	1059,160	47,770	27,460	59,710	3,820
169	пер. Красина, 2	1966		2	4630,3	3587	3217	ремонт: инженерных систем с установкой узла учёта; подвальных помещений, фасада; проектно-сметная документация (100,000 тыс. рублей), технический надзор (33,03 тыс. рублей)	5100,000	4523,700	204,000	117,300	255,000	1,100
170	ул. Крупской, 10	1960	–	2	2711,5	1565,3	1307,1	ремонт: крыши, инженерных систем с установкой узла учёта, подвальных помещений; проектно-сметная документация (120,3 тыс. рублей), технический надзор (32,18 тыс. рублей)	4130,430	3663,690	165,220	95,000	206,520	1,520
171	ул. Ленина, 119	1975	–	2	8012,2	6055,1	5412,2	ремонт: крыши, инженерных систем с установкой узла учёта, фасада, подвальных помещений; проектно-сметная документация (201,96 тыс. рублей), технический надзор (66,67 тыс. рублей)	10300,000	9136,100	412,000	236,900	515,000	1,290
172	ул. Ленина, 121	1974	–	2	1006,6	514,4	186,9	ремонт: крыши, инженерных систем с установкой узла учёта, фасада; проектно-сметная документация 19,45 тыс. рублей), технический надзор (6,41 тыс. руб.)	991,820	879,740	39,670	22,810	49,590	0,990
173	ул. Ленина, 123	1978	–	2	7864,4	5885,6	5463,4	ремонт: крыши, инженерных систем с установкой узла учёта, фасада, подвальных помещений; проектно-сметная документация (201,96 тыс. рублей), технический надзор (66,67 тыс. рублей)	10300,000	9136,100	412,000	236,900	515,000	1,310
174	ул. Ленина, 133	1953	–	2	399	387,7	387,7	ремонт: крыши, инженерных систем с установкой узла учёта, ремонт и утепление фасада; проектно-сметная документация (31,37 тыс. рублей), технический надзор (12,45 тыс. рублей)	1600,000	1419,200	64,000	36,800	80,000	4,010
175	ул. Ленина,164	1973	–	2	4454,2	3217,1	2956	ремонт: крыши, инженерных систем с установкой узла учета, подвальных помещений; проектно-сметная документация (82,35 тыс. рублей), технический надзор (27,18 тыс. рублей)	4200,000	3725,400	168,000	96,600	210,000	0,940
176	ул. Ленина, 166	1974	–	2	9512,4	5621,7	5275,5	ремонт: инженерных систем с установкой узла учета, подвальных помещений, фасада, проектно-сметная документация (176,63 тыс. рублей), технический надзор (58,25 тыс. рублей)	9008,180	7990,260	360,330	207,190	450,410	0,950

(Продолжение приложения 1)

1	2	3	4	5	6	7	8	9	10	11	12	13	14	15
177	ул. Ленина, 187	1970	–	2	4277,3	2543,5	2242,3	ремонт: крыши, инженерных систем с установкой узла учёта, подвальных помещений, фасада; проектно-сметная документация (151,00 тыс. рублей), технический надзор (40,39 тыс. рублей)	5184,480	4598,630	207,380	119,250	259,220	1,210
178	ул. Ленина, 208	1977	–	2	4501,8	2962,8	2646,9	ремонт: крыши, инженерных систем с установкой узла учёта, подвальных помещений, фасада; проектно-сметная документация (149,81 тыс. рублей), технический надзор (40,07 тыс. рублей)	5143,490	4562,270	205,740	118,300	257,180	1,140
179	ул. Ленина, 216	1968	–	2	1487,6	1158,3	1053	ремонт: крыши, инженерных систем с установкой узла учёта, подвальных помещений; проектно-сметная документация (73,42 тыс. рублей), технический надзор (19,64 тыс. рублей)	2520,670	2235,830	100,830	57,980	126,030	1,690
180	ул. Садовая, 1	1960	–	2	1080,7	712,5	712,5	ремонт: крыши, инженерных систем с установкой узла учёта, ремонт и утепление фасада; проектно-сметная документация (72,94 тыс. рублей), технический надзор (28,94 тыс. рублей)	3720,000	3299,640	148,800	85,560	186,000	3,440
181	ул. Садовая, 3	1955	–	2	791,9	624,9	452	ремонт: крыши, подвальных помещений, инженерных систем с установкой узла учёта, ремонт и утепление фасада, проектно-сметная документация (52,94 тыс. рублей), технический надзор (21,01 тыс. рублей)	2700,000	2394,900	108,000	62,100	135,000	3,410
182	ул. Садовая, 15	1969	–	2	864,9	595,1	308,5	ремонт: крыши, инженерных систем с установкой узла учёта, ремонт и утепление фасада; проектно-сметная документация (16,86 тыс. рублей), технический надзор (6,69 тыс. рублей)	860,000	762,820	34,400	19,780	43,000	0,990
183	ул. Садовая, 17	1960	–	2	307,5	286,2	286,2	ремонт: крыши, инженерных систем с установкой узла учета, ремонт и утепление фасада; проектно-сметная документация (24,51 тыс. рублей), технический надзор (9,73 тыс. рублей)	1250,000	1108,750	50,000	28,750	62,500	4,070
184	ул. Садовая,21	1958	–	2	322,4	286,8	286,8	ремонт: крыши, инженерных систем с установкой узла учёта, ремонт и утепление фасада; проектно-сметная документация (33,33 тыс. рублей), технический надзор (13,23 тыс. рублей)	1700,000	1507,900	68,000	39,100	85,000	5,270
185	ул. Усадьба РТС, 14	1970	–	2	158,6	158,6	158,6	ремонт крыши, инженерных систем с установкой узла учёта, ремонт и утепление фасада, проектно-сметная документация (15,69 тыс. рублей), технический надзор (6,22 тыс. рублей)	800,000	709,600	32,000	18,400	40,000	5,040

(Продолжение приложения 1)

1	2	3	4	5	6	7	8	9	10	11	12	13	14	15
186	ул. Усадьба РТС, 15	1972	–	2	218,9	218,9	218,9	ремонт: крыши, инженерных систем с установкой узла учёта, ремонт и утепление фасада; проектно-сметная документация (9,8 тыс. рублей), технический надзор (3,89 тыс. рублей)	500,000	443,500	20,000	11,500	25,000	2,280
187	ул. Циолковского, 13	1973	–	2	487,7	457,9	302,6	ремонт; крыши, инженерных систем с установкой узла учёта, ремонт и утепление фасада; проектно-сметная документация (23,53 тыс. рублей), технический надзор (9,34 тыс. рублей)	1200,000	1064,400	48,000	27,600	60,000	2,460
188	ул. Циолковского, 15	1979	–	2	1887,5	1305,8	1020	ремонт: крыши, подвальных помещений, инженерных систем с установкой узла учёта, ремонт и утепление фасада, проектно-сметная документация (41,18 тыс. рублей), технический надзор (16,34 тыс. рублей)	2100,000	1862,700	84,000	48,300	105,000	1,110
189	ул. Шувалова, 5	1964	–	2	2912,6	2563	1989,7	ремонт: крыши, инженерных систем с установкой узла учета, подвальных помещений; проектно-сметная документация (155,56 тыс. рублей), технический надзор (35,59 тыс. рублей)	5340,850	4737,330	213,630	122,850	267,040	1,830
190	12 микрорайон, 3	1985	–	2	4649,5	3554,8	3406,2	ремонт: крыши, инженерных систем с установкой узла учёта, фасада; проектно-сметная документация (70,59 тыс. рублей), технический надзор (23,27 тыс. рублей)	3600,000	3193,200	144,000	82,800	180,000	0,770
191	12 микрорайон, 6	1979	–	2	5173	3821,9	3821,9	ремонт: крыши, инженерных систем с установкой узла учета, подвальных помещений, проектно-сметная документация (165,01 тыс. рублей), технический надзор (44,14 тыс. рублей)	5665,330	5025,140	226,620	130,300	283,270	1,100
192	12 микрорайон, 7	1978	–	2	3662,7	2816,5	2816,5	ремонт: крыши, инженерных систем с установкой узла учёта, подвальных помещений; проектно-сметная документация (122,71 тыс. рублей), технический надзор (32,83 тыс. рублей)	4213,160	3737,070	168,530	96,900	210,660	1,150
					74710,9	53733,4	48346,8		101583,200	90104,250	4063,350	2336,440	5079,160	1,360
Всего МКД по МО, на капитальный ремонт которых планируется предоставление финансовой поддержки: 29, общая площадь – 74710,9 кв. м					Всего площадь жилых помещений в МКД, которым планируется предоставление финансовой поддержки: 53733,4 кв. м			всего МКД с полным перечнем работ по капитальному ремонту: 23 шт.	всего объем финансирования капитального ремонта по МО: 101583,2 тыс. руб.; в том числе за счет средств: Фонда: 90104,25 тыс. руб.; долевого финансирования бюджета субъекта Российской Федерации: 4063,35 тыс. руб.; местного бюджета: 2336,44 тыс. руб.; ТСЖ, других кооперативов либо собственников помещений в МКД: 5079,160 тыс. руб.					

(Продолжение приложения 1)

1	2	3	4	5	6	7	8	9	10	11	12	13	14	15
11. Муниципальное образование: «Любохонское городское поселение»														
пос. Любохна														
193	ул. Пушкина, 4	1960	–	2	1088,3	876,2	876,2	ремонт внутридомовых инженерных систем с установкой приборов учета, ремонт крыши, утепление и ремонт фасада изготовление проектно-сметной документации (30,77 тыс. руб.), технический надзор (24,18 тыс. руб.)	3 077,02	2 729,31	123,08	70,78	153,85	2,83
194	ул. Пушкина, 6	1959	–	2	488,5	407,0	407,0	ремонт внутридомовых инженерных систем с установкой приборов учета, ремонт крыши, изготовление проектно-сметной документации (13,04 тыс. руб.), технический надзор (10,24 тыс. руб.)	1 303,96	1 156,61	52,16	29,99	65,20	2,67
195	ул. Пушкина, 7	1962	–	2	2192,4	1676,8	1567,9	ремонт внутридомовых инженерных систем с установкой приборов учета, ремонт крыши, утепление и ремонт фасада изготовление проектно-сметной документации (41,98 тыс. руб.), технический надзор (32,99 тыс. руб.)	4 198,28	3 723,87	167,94	96,56	209,91	1,91
196	ул. Пушкина, 9	1964	–	2	2728,6	2032,8	1841,0	ремонт внутридомовых инженерных систем с установкой приборов учета, ремонт крыши, утепление и ремонт фасада изготовление проектно-сметной документации (46,55 тыс. руб.), технический надзор (36,58 тыс. руб.)	4 655,20	4 129,16	186,21	107,07	232,76	1,71
197	ул. Пушкина, 16	1966	–	2	2778,4	2028,8	2028,8	ремонт внутридомовых инженерных систем с установкой приборов учета, ремонт крыши, утепление и ремонт фасада изготовление проектно-сметной документации (46,55 тыс. руб.), технический надзор (36,58 тыс. руб.)	4 655,20	4 129,16	186,21	107,07	232,76	1,68
					9276,2	7021,6	6720,9		17889,66	15868,11	715,60	411,47	894,48	1,93
Всего МКД по МО, на капитальный ремонт которых планируется предоставление финансовой поддержки, – 5, общая площадь – 9276,2 кв. м					всего площадь жилых помещений в МКД, которым планируется предоставление финансовой поддержки, – 7021,6 кв. м			всего МКД с полным перечнем работ по капитальному ремонту – 2 шт.	всего объем финансирования капитального ремонта по МО – 17889,66 тыс. руб.; в том числе за счет средств: Фонда – 15868,11 тыс. руб., долевого финансирования бюджета субъекта Российской Федерации – 715,60 тыс. руб.; местного бюджета – 411,47 тыс. руб.; ТСЖ, других кооперативов либо собственников помещений в МКД – 894,48 тыс. руб.					
12. Муниципальное образование: «Город Жуковка»														
Город Жуковка														
198	ул. Чайковского, 2	1960	–	2	595,5	518,7	518,7	ремонт внутридомовых инженерных систем с установкой приборов учета, ремонт крыши, утепление и ремонт фасада, изготовление проектно-сметной документации (76,77 тыс. руб.)	2 635,71	2 337,87	105,43	60,62	131,79	4,43

1	2	3	4	5	6	7	8	9	10	11	12	13	14	15
199	ул. Чайковского, 5	1963	–	2	986,4	874,5	874,5	ремонт внутридомовых инженерных систем с установкой приборов учета, ремонт крыши, утепление и ремонт фасада, изготовление проектно-сметной документации (95,93 тыс. руб.)	3 293,66	2 921,47	131,75	75,76	164,68	3,34
200	ул. Чайковского, 7а	1962	–	2	1082,6	974,4	974,4	ремонт внутридомовых инженерных систем с установкой приборов учета, ремонт крыши, утепление и ремонт фасада, изготовление проектно-сметной документации (98,35 тыс. руб.)	3 376,84	2 995,25	135,08	77,67	168,84	3,12
201	ул. Калинина, 12	1970	–	2	1018,5	928,3	865,9	ремонт внутридомовых инженерных систем с установкой приборов учета, ремонт крыши, ремонт фасада, изготовление проектно-сметной документации (79,95 тыс. руб.)	2 732,56	2 423,78	109,30	62,85	136,63	2,68
202	ул. Калинина, 14	1967	–	2	1045,3	958,8	958,8	ремонт внутридомовых инженерных систем с установкой приборов учета, ремонт крыши, утепление и ремонт фасада, изготовление проектно-сметной документации (89,02 тыс. руб.)	3 056,32	2 710,95	122,25	70,30	152,82	2,92
203	ул. Калинина, 22	1960	–	2	305,0	202,6	202,6	ремонт внутридомовых инженерных систем с установкой приборов учета, ремонт крыши, утепление и ремонт фасада, изготовление проектно-сметной документации (38,83 тыс. руб.)	1 333,18	1 182,53	53,33	30,66	66,66	4,37
204	ул. Заводской проезд, 3	1961	–	2	970,0	959,5	959,5	ремонт внутридомовых инженерных систем с установкой приборов учета, ремонт крыши, ремонт фасада, изготовление проектно-сметной документации (49,87 тыс. руб.)	1 712,34	1 518,84	68,49	39,39	85,62	1,77
205	ул. Коммунальная, 8	1972	–	2	514,7	450,6	450,6	ремонт внутридомовых инженерных систем с установкой приборов учета, ремонт крыши, утепление и ремонт фасада, изготовление проектно-сметной документации (57,49 тыс. руб.)	1 973,91	1 750,85	78,96	45,40	98,70	3,84
206	ул. Коммунальная, 9	1964	–	2	542,2	463,5	463,5	ремонт внутридомовых инженерных систем с установкой приборов учета, ремонт крыши, ремонт фасада, изготовление проектно-сметной документации (35,16 тыс. руб.)	1 207,25	1 070,83	48,29	27,77	60,36	2,23
207	ул. Коммунальная, 11	1965	–	2	534,6	463,5	417,1	ремонт внутридомовых инженерных систем с установкой приборов учета, утепление и ремонт фасада, изготовление проектно-сметной документации (27,33 тыс. руб.)	938,36	832,32	37,54	21,58	46,92	1,76

(Продолжение приложения 1)

1	2	3	4	5	6	7	8	9	10	11	12	13	14	15
208	ул. Карла Маркса, 3	1958	–	2	442,9	393,6	303,8	ремонт внутридомовых инженерных систем с установкой приборов учета, ремонт крыши, ремонт фасада, изготовление проектно-сметной документации (35,14 тыс. руб.)	1 206,45	1 070,12	48,26	27,75	60,32	2,72
209	ул. Карла Маркса, 5а	1958	–	2	886,6	816,0	780,2	ремонт внутридомовых инженерных систем с установкой приборов учета, ремонт крыши, утепление и ремонт фасада, изготовление проектно-сметной документации (89,72 тыс. руб.)	3 080,54	2 732,43	123,22	70,86	154,03	3,47
210	ул. Мальцева, 1а	1960	–	2	299,5	277,0	207,0	ремонт внутридомовых инженерных систем с установкой приборов учета, ремонт крыши, утепление и ремонт фасада, изготовление проектно-сметной документации (32,65 тыс. руб.)	1 120,84	994,18	44,84	25,78	56,04	3,74
211	ул. Ленина, 28	1960	–	2	289,4	268,7	238,8	ремонт внутридомовых инженерных систем с установкой приборов учета, ремонт крыши, утепление и ремонт фасада, изготовление проектно-сметной документации (26,80 тыс. руб.)	920,14	816,16	36,81	21,16	46,01	3,18
212	пер. Первомайский, 34	1969	–	2	399,9	369,2	369,2	ремонт внутридомовых инженерных систем с установкой приборов учета, ремонт крыши, ремонт фасада, изготовление проектно-сметной документации (32,70 тыс. руб.)	1 122,57	995,71	44,91	25,82	56,13	2,81
213	пер. Первомайский, 36	1962	–	2	936,1	838,7	757,3	ремонт внутридомовых инженерных систем с установкой приборов учета, ремонт крыши, ремонт фасада, изготовление проектно-сметной документации (82,48 тыс. руб.)	2 831,74	2 511,75	113,27	65,13	141,59	3,03
214	пер. Первомайский, 38	1970	–	2	981,7	936,2	863,6	ремонт внутридомовых инженерных систем с установкой приборов учета, ремонт крыши, ремонт фасада, изготовление проектно-сметной документации (73,54 тыс. руб.)	2 524,77	2 239,47	100,99	58,07	126,24	2,57
215	ул. Железнодорожный городок, 5	1930	–	2	398,3	353,3	265,8	ремонт крыши, ремонт фасада, изготовление проектно-сметной документации (28,58 тыс. руб.)	981,12	870,25	39,24	22,57	49,06	2,46
216	ул. Железнодорожный городок, 10	1930	–	2	280,5	250,3	250,3	ремонт внутридомовых инженерных систем с установкой приборов учета, ремонт крыши, ремонт фасада, изготовление проектно-сметной документации (26,74 тыс. руб.)	918,07	814,32	36,72	21,13	45,90	3,27
217	ул. Железнодорожный городок, 17	1949	–	2	543,7	443,9	386,2	ремонт внутридомовых инженерных систем с установкой приборов учета, ремонт фасада, изготовление проектно-сметной документации (38,66 тыс. руб.)	1 327,34	1 177,35	53,09	30,53	66,37	2,44

1	2	3	4	5	6	7	8	9	10	11	12	13	14	15
218	ул. Железнодорожный городок, 18	1966	–	2	702,9	637,5	637,5	ремонт внутридомовых инженерных систем, ремонт крыши, ремонт фасада, изготовление проектно-сметной документации (50,20 тыс. руб.)	1 723,62	1 528,85	68,95	39,64	86,18	2,45
219	ул. Коммунальная, 7	1966	–	2	514,4	455,4	419,5	ремонт внутридомовых инженерных систем с установкой приборов учета, ремонт крыши, ремонт фасада, изготовление проектно-сметной документации (38,39 тыс. руб.)	1 318,09	1 169,14	52,72	30,33	65,90	2,56
					14270,7	12834,2	12164,8		41 335,42	36 664,42	1 653,44	950,77	2 066,79	2,90
Всего МКД по МО, на капитальный ремонт которых планируется предоставление финансовой поддержки, – 22, общая площадь – 14270,7 кв. м					всего площадь жилых помещений в МКД, которым планируется предоставление финансовой поддержки, – 12834,2 кв. м			всего МКД с полным перечнем работ по капитальному ремонту – 12 шт.	всего объем финансирования капитального ремонта по МО – 41335,42 тыс. руб.; в том числе за счет средств: Фонда – 36664,42 тыс. руб., долевого финансирования бюджета субъекта Российской Федерации – 1653,44 тыс. руб., местного бюджета – 950,77 тыс. руб., ТСЖ, других кооперативов либо собственников помещений в МКД – 2066,79 тыс. руб.					
13. Муниципальное образование: «Злынковское городское поселение»														
г. Злынка														
220	ул. Кирова, 13а	1984	–	2	862,5	819,3	694,3	ремонт внутридомовых инженерных систем с установкой приборов учета, ремонт крыши, ремонт подвальных помещений, утепление и ремонт фасада	4 944,55	4 385,81	197,78	113,73	247,23	5,73
221	ул. Кирова, 64	1961	–	2	293,8	271,1	202,8	ремонт внутридомовых инженерных систем с установкой приборов учета, ремонт крыши, утепление и ремонт фасада, изготовление проектно-сметной документации (50,000 тыс. руб.)	1 959,81	1 738,35	78,39	45,08	97,99	6,67
222	ул. Кирова, 66	1963	–	2	494,5	430,8	430,8	ремонт внутридомовых инженерных систем с установкой приборов учета, ремонт крыши, утепление и ремонт фасада, изготовление проектно-сметной документации (50,000 тыс. руб.)	3 057,23	2 711,76	122,29	70,32	152,86	6,18
223	ул. Республиканская, 161	1958	–	2	295,3	273,4	205,6	ремонт внутридомовых инженерных систем с установкой приборов учета, ремонт крыши, утепление и ремонтфасада	1 806,75	1 602,58	72,27	41,56	90,34	6,12

(Продолжение приложения 1)

1	2	3	4	5	6	7	8	9	10	11	12	13	14	15
224	ул. Щорса, 1	1967	–	2	506,0	415,4	323,7	ремонт внутридомовых инженерных систем с установкой приборов учета, ремонт крыши, утепление и ремонт фасада, изготовление проектно-сметной документации (50,000 тыс. руб.)	2 866,11	2 542,23	114,65	65,92	143,31	5,66
					2452,1	2210,0	1857,2		14 634,45	12 980,73	585,38	336,61	731,73	5,97
Всего МКД по МО, на капитальный ремонт которых планируется предоставление финансовой поддержки, – 5, общая площадь – 2452,1 кв. м					всего площадь жилых помещений в МКД, которым планируется предоставление финансовой поддержки, – 2210,0 кв. м			всего МКД с полным перечнем работ по капитальному ремонту – 5 шт.	всего объем финансирования капитального ремонта по МО – 14634,45 тыс. руб., в том числе за счет средств: Фонда – 12980,73 тыс. руб.; долевого финансирования бюджета субъекта Российской Федерации – 585,38 тыс. руб.; местного бюджета – 336,61 тыс. руб.; ТСЖ, других кооперативов либо собственников помещений в МКД – 731,73 тыс. руб.					
14. Муниципальное образование: «Карачевское городское поселение»														
Город Карачев														
225	г. Карачев, ул. Первомайская, д. 145	1969	–	II	2847,7	2392,6	2294,9	Ремонт внутридомовых инженерных систем с установкой приборов учета потребления ресурсов. Ремонт крыши. Утепление и ремонт фасадов. Изготовление проектно-сметной документации (131,77 тыс. руб.), технический надзор (42,57 тыс. руб.)	5362,06	4756,15	214,48	123,33	268,10	1,88
226	г. Карачев, ул. Урицкого, д. 58	1967	–	IV	2193,73	2017,73	1915,3	Ремонт внутридомовых инженерных систем с установкой приборов учёта потребления ресурсов. Ремонт крыши. Ремонт подвальных помещений. Утепление и ремонт фасадов. Изготовление проектно-сметной документации (127,72 тыс. руб.), технический надзор 30,56 тыс. руб.)	3973,39	3524,39	158,94	91,39	198,67	1,81

ПРИЛОЖЕНИЕ 2
к постановлению администрации Брянской области
от 5 ноября 2009 г. № 1170

(приложение 2
к региональной адресной программе
«Проведение капитального ремонта многоквартирных
домов на территории Брянской области» (2009 год)

Реестр МКД, участвующих в региональной адресной программе «Проведение капитального ремонта многоквартирных домов на территории Брянской области» (2009 год) на территории муниципального образования «Город Брянск»

№ п. п.	Адрес многоквартирного дома (улица, № дома)	Виды работ по капитальному ремонту МКД, предусмотренные п. 3 ст. 15 185-ФЗ										Удельная стоимость капитального ремонта, тыс. руб./кв. метр общей площади помещений в МКД	Предельная стоимость капитального ремонта, тыс. руб./общей площади помещений в МКД	**Контрольная сумма по горизонтали (сумма 2 + 3 +...+ 13 колонок)**
		комплексный ремонт	В том числе											
			ремонт внутридомовых инженерных систем	ремонт крыши		ремонт или замена лифтового оборудования		ремонт подвальных помещений		утепление и ремонт фасадов				
	улица, № дома	тыс. руб.	тыс. руб.	кв. м	тыс. руб.	ед.	тыс. руб.	кв. м	тыс. руб.	кв. м	тыс. руб.	тыс. руб./кв. м	тыс. руб./кв. м	
1	2	3	4	5	6	7	8	9	10	11	12	13	14	15
	город Брянск													
1	ул. Абашева, 1	3522,72	1836,60	692	595,05	0	0,00	0	0,00	892,5	1091,07	5,58	6,68	8 642,20
2	ул. 50-й Армии, 3	1130,66	726,09	258	163,80	0	0,00	0	0,00	720	240,77	3,39	6,68	3 249,39
3	ул. 50 Армии, 5	1108,67	727,82	261	173,05	0	0,00	0	0,00	640	207,80	4,01	6,68	3 129,03
4	ул. Авиационная, 10	10368,03	4560,38	1970	1705,91	6	902,79	1880	317,74	6500	2881,21	0,82	6,68	31 099,56
5	ул. Арсенальская, 31	0	451,81	1120	1077,39	0	0,00	0	0,00	0	2042,60	1,15	6,68	4699,63
6	ул. Брянской Пролетарской дивизии, 30а	2619,19	1407,95	1109	791,31	0	0,00	873,4	105,79	2920	314,14	0,79	6,68	10 148,25
7	Бульвар 50 лет Октября, 26	4743,43	2592,98	1161	649,89	0	0,00	967,5	275,38	2700	1225,18	1,18	6,68	14 323,22
8	ул. Брянской Пролетарской дивизии, 1а	3867,36	1234,78	980	900,22	0	0,00	890	341,72	2650	1390,64	1,05	6,68	12 262,45
9	ул. Бузинова, 2	0	3616,13	972	970,08	0	0,00	0	0,00	3000	174,48	1,3	6,68	8 740,67
10	ул. Брянского Фронта, 18/1	35747,12	14677,98	2478	4012,00	7	9333,33	1906	2571,43	8214	5152,38	2,34	6,68	84 108,26
11	ул. Вяземского, 8	18088,42	12578,89	550	890,48	2	2952,38	225	571,43	550	1095,24	3,74	6,68	37 514,26
12	пер. Гончарова, 62	0	836,33	450	301,44	0	0,00	0	0,00	2000	152,57	0,54	6,68	3747,56
13	ул. Горького, 25	7319,43	3381,35	1610	1574,84	0	0,00	786	165,83	2200	2197,41	2,55	6,68	19 244,09
14	ул. Димитрова, 82	4125,09	2255,93	764	934,58	0	0,00	0	0,00	750	934,58	5,36	6,68	9 776,22
15	ул. Дятьеовская,117	4662,54	2412,64	977,3	732,47	0	0,00	790,1	508,51	2800	1008,92	1,22	6,68	13900,38
16	ул. Дятьковская, 109/59	5525,33	3990,87	976	635,24	0	0,00	0	0,00	2750	899,22	1,43	6,68	14 784,77
17	ул. Дятьковская, 111	3682,27	1495,90	1141	520,52	0	0,00	365	491,54	2650	1174,31	0,95	6,68	11 528,17
18	ул. Дуки, 49	0	2709,16	0	0,00	0	0,00	0	0,00	1640	1073,93	1,95	6,68	5431,71
19	ул. Докучаева, 15	0	2746,42	1013	1112,70	0	0,00	738,5	162,83	2500	1424,83	1,42	6,68	9 706,38

(Продолжение приложения 2)

1	2	3	4	5	6	7	8	9	10	11	12	13	14	15
20	ул. 3 Интернационала, 25	3226,91	1959,81	1141	880,63	0	0,00	365	39,37	1420	347,10	0,94	6,68	9 387,44
21	ул. Институтская, 5	2460,30	1206,65	633	490,00	0	0,00	102	60,53	1100	703,12	3,2	6,68	6 765,48
22	ул. Клары Цеткин, 8	2037,49	766,76	725	809,57	0	0,00	0	0,00	2520	461,16	1,64	6,68	7 328,30
23	ул. Куйбышева, 12	0	2452,61	0	0,00	0	0,00	886,9	111,15	2400	575,42	1,04	6,68	6 433,80
24	ул. Красной Гвардии, 1а	0	792,90	0	0,00	0	0,00	0	0,00	514	922,56	6,09	6,68	2 242,23
25	ул. Комсомольская, 7	0	3340,27	0	0,00	0	0,00	1193,7	141,45	3170	4131,84	1,87	6,68	11 985,81
26	пер. Кирова, 120	0	218,35	430	428,97	0	0,00	0	0,00	525	198,33	1,04	6,68	1 808,37
27	ул. Красноармейская, 170а	8473,85	3401,06	1203	994,97	3	3661,44	756,7	182,15	3420	234,23	1,42	6,68	22 338,50
28	ул. Калинина, 101	0	245,71	1350	1097,39	0	0,00	0	0,00	0	0,00	0,56	6,68	2 700,34
29	ул. Красноармейская, 160б	18276,55	7855,90	1844	1022,69	6	7383,54	1762	473,84	7920	1540,58	1,51	6,68	48 093,29
30	ул. Красноармейская, 170	14187,39	7038,67	2472	2059,12	7	1975,36	1902	275,99	8500	2838,25	1,03	6,68	41 263,49
31	ул. Крахмалева, 17	4744,19	2771,44	819	688,25	0	0,00	793	305,09	1250	979,41	1,53	6,68	12 358,59
32	ул. Крахмалева,19	4788,78	2758,32	811	744,77	0	0,00	793	311,41	1250	974,28	1,54	6,68	12 439,78
33	ул. Костычева, 1	0	9278,50	0	0,00	2	2952,38	356	510,00	652	1933,33	2,84	6,68	15 693,73
34	ул. Лермонтова, 9	10235,97	6086,81	1400	1131,25	4	1723,90	569,2	179,81	6330	1114,20	1,01	6,68	28 782,83
35	ул. Литейная, 25	1445,65	715,71	374	281,78	0	0,00	0	0,00	543	448,16	3,34	6,68	3 818,32
36	ул. Литейная, 74	0	3293,68	0	0,00	0	0,00	0	0,00	2780	1011,62	1,15	6,68	7 093,13
37	ул. Литейная, 64	0	2189,82	708	529,94	0	0,00	0	0,00	2410	323,12	1,13	6,68	6 168,69
38	пр. Ленина, 41	3948,65	1751,40	1150	1199,86	0	0,00	618,5	228,59	2158	768,80	1,29	6,68	11 831,77
39	пр. Ленина, 10	0	1910,22	0	0,00	0	0,00	0	0,00	2410	1047,42	0,88	6,68	5 375,20
40	пр. Ленина, 5	10523,04	4282,72	1117	1044,09	0	0.00	649	751,89	2015	4444,34	3,76	6,68	24 837,52
41	ул. Литейная, 70	4924,10	2152,44	1067	1307,90	0	0,00	796,2	319,05	3150	1144,71	1,26	6,68	14 869,34
42	пр. Московский, 1	0	2424,33	1964	1254,94	0	0,00	0	0,00	0	0,00	0,78	6,68	5 650,73
43	пр. Московский, 18	0	1602,31	840	551,43	0	0,00	0	0,00	0	0,00	0,72	6,68	3 001,14
44	пр. Московский, 20	0	1028,36	816	630,16	0	0,00	0	0,00	0	0,00	0,59	6,68	2 481,79
45	пр. Московский, 26	0	1457,94	888	651,50	0	0,00	0	0,00	0	0,00	0,69	6,68	3 004,81
46	пр. Московский, 28	0	1373,09	888	671,05	0	0,00	0	0,00	0	0,00	0,66	6,68	2 939,48
47	пр. Московский, 30	0	1160,82	888	785,95	0	0.00	0	0,00	0	0,00	0,65	6,68	2 842,10
48	пр. Московский, 136	0	1438,42	596,2	433,14	0	0,00	0	0,00	0	0,00	0,96	6,68	2 475,40
49	ул. Мичурина, 14а	831,84	493,38	230	157,79	0	0,00	0	0,00	322	180,67	2,5	6,68	2 224,86
50	ул. Молодой Гвардии, 2а	3636,15	1841,68	1352	764,58	0	0,00	1100	210,26	3680	819,63	0,69	6,68	13 411,67
51	ул. Медведева, 71	4076,51	2470,13	1631	934,64	0	0,00	1482,9	126,85	4780	544,89	0,65	6,68	16 054,25
52	ул. М. Гвардии, 25а	3004,37	1191,58	1139	692,12	0	0,00	1000	223,70	3420	896,97	0,7	6,68	11 575,12

1	2	3	4	5	6	7	8	9	10	11	12	13	14	15
53	ул. Никитина, 13в	710,45	380,43	265	158,43	0	0,00	0	0,00	430	171,59	2,41	6,68	2 124,99
54	ул. Никитина, 15а	1346,97	748,48	565	399,32	0	0,00	0	0,00	484	199,17	2,13	6,68	3 751,75
55	ул. Никитина, 15	768,63	394,04	360	270,36	0	0,00	0	0,00	338	104,23	1,88	6,68	2 243,82
56	ул. Никитина, 17а	799,84	408,55	380	268,25	0	0,00	0	0,00	358	123,04	1.9	6,68	2 346,26
57	ул. Никитина, 26	1626,35	1073,47	825	412,85	0	0,00	0	0,00	640	140,03	1,74	6,68	4 726,12
58	ул. Ново-Советская, 138	2615,29	1828,01	750	557,63	0	0,00	0	0,00	704	229,65	3,03	6,68	6 694,29
59	ул. Ново-Советская, 136	2602,60	1828,64	760	566,51	0	0,00	0	0,00	735	207,45	2,93	6,68	6 709,81
60	ул. Одесская, 5	0	1244,64	0	0,00	0	0,00	0	0,00	4407	111,19	1,03	6,68	5 770,54
61	ул. Орловская, 21	2974,34	1440,13	1532	867,61	0	0,00	861,8	161,61	4055	504,99	0,51	6,68	12 404,67
62	ул. Орловская, 27	9383,26	5645,96	4366	2226,67	0	0,00	3914,2	239,08	12140	1271,55	0,6	6,68	39 194,00
63	ул. Орловская, 25	3967,30	2399,58	1635	906,19	0	0,00	1407,9	156,55	4623	504,98	0,68	6,68	15 607,86
64	ул. Октябрьская, 49	0	4032,74	0	0,00	0	0,00	650,7	1376,51	4238	561,86	2,78	6,68	10 869,27
65	ул. Октябрьская, 38	6189,24	3218,37	1680	1850,03	0	0,00	136,1	176,33	3284	944,51	1,35	6,68	17 486,61
66	ул. Пушкина, 20	3355,36	1410,41	692	557,69	0	0,00	0	0,00	892,5	1387,26	5,36	6,68	8 307,26
67	ул. Пушкина, 20а	0	1069,04	0	0,00	0	0,00	0	0,00	507	541,57	5,8	6,68	2 130,09
68	ул. Пушкина, 18	3865,08	1498,96	692	1625,66	0	0,00	201,7	238,34	892,5	502,12	6	6,68	9 529,04
69	ул. Почтовая, 61	4837,88	2630,12	1020	808,47	0	0,00	927	539,51	2500	859,78	1,35	6,68	14 130,79
70	ул. Репина, 16/61	0	3786,06	0	0,00	0	0,00	1131	197,00	4229	621,75	0,77	6,68	9 972,26
71	ул. 22 Съезда КПСС, 2	3453,95	2016,07	1127	988,30	0	0,00	575,2	114,43	2481	335,15	1,11	6,68	11 098,89
72	ул. 22 Съезда КПСС, 97	906,12	255,43	223	468,26	0	0,00	0	0,00	153	182,43	6,32	6,68	2 201,24
73	2-й проезд Станке Димитрова, 5а	8184,97	3972,89	892	1598,87	0	0,00	655,8	613,00	700	2000,21	3,29	6,68	18 627,71
74	пр. Станке Димитрова, 79	0	931,35	0	0,00	0	0,00	350	206,19	540	347,23	2,61	6,68	2 384,06
75	ул. Советская, 66	2632,17	1278,13	595	474,47	0	0,00	470,4	203,06	718	676,51	3,53	6,68	7 057,95
76	ул. Тарджиманова, 1	3347,99	1747,84	587	575,96	0	0,00	357,9	125,44	1185	898,75	2,48	6,68	8 835,04
77	ул. Фокина, 27/43	0	12043,36	0	0,00	0	0,00	816,8	480,00	3060	3557,69	3,67	6,68	19 968,20
78	ул. Фокина, 60	2803,16	1517,15	533,6	491,07	0	0,00	283,9	148,34	1070	646,60	1,16	6,68	7 501,66
79	ул. Фокина, 58	2803,16	1550,94	533,6	491,42	0	0,00	113	200,05	1053	560,75	2,36	6,68	7 314,96
80	ул. Фрунзе, 72	3979,22	792,49	3200	1287,38	0	0,00	339	135,61	1154	1763,74	2,74	6,68	12 660,86
81	ул. Фрунзе, 76	3995,07	1847,36	1350	526,19	0	0,00	565	83,19	2016	1538,33	1,33	6,68	11 929,15
	Контрольная сумма по вертикали (сумма 1 + 2 + 3 + +...+ n строк)	**284480,40**	**210182,44**	**71521,70**	**58357,04**	**37,00**	**30885,12**	**38305,00**	**15357,57**	**174302,50**	**74759,53**	**163,28**	**541,08**	**958 892,66**

Реестр МКД, участвующих в региональной адресной программе «Проведение капитального ремонта многоквартирных домов на территории Брянской области» (2009 год) на территории муниципального образования городской округ «Город Клинцы»

№ п. п.	Адрес многоквартирного дома (улица, № дома)	Виды работ по капитальному ремонту МКД, предусмотренные п. 3 ст. 15 185-ФЗ										Удельная стоимость капитального ремонта, тыс. руб./кв. метр общей площади помещений в МКД	Предельная стоимость капитального ремонта, тыс. руб./общей площади помещений в МКД	**Контрольная сумма по горизонтали (сумма 2 + 3 +...+ 13 колонок)**
		комплексный ремонт	В том числе											
			ремонт внутридомовых инженерных систем	ремонт крыши		ремонт или замена лифтового оборудования		ремонт подвальных помещений		утепление и ремонт фасадов				
	улица, № дома	тыс. руб.	тыс. руб.	кв. м	тыс. руб.	ед.	тыс. руб.	кв. м	тыс. руб.	кв. м	тыс. руб.	тыс. руб./кв. м	тыс. руб./кв. м	
1	2	3	4	5	6	7	8	9	10	11	12	13	14	15
	город Клинцы													
1	ул. Ворошилова, 64	6103,55	3921,39	685,30	631,29	0,00	0,00	670,30	299,85	2107,00	1251,02	2,14	6,68	15678,52
2	ул. Ворошилова, 42	10180,49	6455,26	1378,00	964,10	0,00	0,00	1377,60	299,85	3194,00	2461,28	1,73	6,68	26318,99
3	ул. Ворошилова, 40	7595,13	5159,05	315,00	481,99	0,00	0,00	1023,80	181,32	3218,40	1772,77	1,79	6,68	19755,93
4	ул. Демьяна Бедного, 2	3045,19	348,00	650,00	1500,00	0,00	0,00	0,00	0,00	600,00	1197,19	4,86	6,68	7351,93
5	ул. Дзержинского, 15	2314,33	736,31	660,00	779,31	0,00	0,00	0,00	0,00	632,00	798,71	3,39	6,68	5930,73
6	ул. Кронштадская, 1	5955,61	3670,37	886,10	780,18	0,00	0,00	656,40	182,66	1518,00	1322,40	2,74	6,68	14981,14
7	ул. Красная Площадь, 6	3638,76	2112,07	580,00	727,92	0,00	0,00	470,80	135,33	1096,50	663,42	2,75	6,68	9434,23
8	пр. Ленина, 22	4887,35	2795,58	1179,00	808,93	0,00	0,00	873,40	550,30	1852,50	732,54	1,80	6,68	13688,08
9	пр. Ленина, 49а	2734,21	1904,44	706,00	310,06	0,00	0,00	0,00	0,00	643,30	519,71	3,40	6,68	6827,80
10	Пр. Ленина, 24	6362,25	4064,77	1243,00	826,90	0,00	0,00	920,50	341,99	2483,90	1128,59	1,77	6,68	17380,35
11	ул. Мира, 51	7033,53	3170,00	970,00	1780,53	0,00	0,00	755,00	400,00	2641,00	1683,00	1,82	6,68	18461,57
12	ул. Мира, 99	7936,69	5668,72	1028,00	856,51	0,00	0,00	0,00	0,00	2970,00	1411,46	1,83	6,68	19879,89
13	ул. Максима Горького, 32 часть 2	4142,82	1500,00	1050,00	1442,82	0,00	0,00	0,00	0,00	1300,00	1200,00	2,13	6,68	10644,45
14	ул. Октябрьская, 102	6666,97	4718,29	1232,40	836,15	0,00	0,00	903,00	333,55	2288,40	778,98	1,90	6,68	17766,32
15	Ул. Патриса Лумумбы, 3»А»	4326,03	2465,53	565,00	712,48	0,00	0,00	405,90	277,61	1318,00	870,41	3,73	6,68	10951,37
16	ул. Пушкина, 31»А»	0,00	2382,95	649,60	552,50	0,00	0,00	481,20	120,98	0,00	0,00	2,90	6,68	4196,81
17	ул. Пушкина, 27	0,00	2092,36	0,00	0,00	0,00	0,00	333,00	202,86	947,00	315,83	1,96	6,68	3899,70
18	ул. Рябка, 125	0,00	5038,00	0,00	0,00	0,00	0,00	586,70	315,80	2781,40	1080,19	1,33	6,68	9810,10
19	ул. Союзная, 90	3853,78	2680,05	570,00	725,73	0,00	0,00	560,00	200,00	1598,00	248,00	1,81	6,68	10444,05
20	ул. Свердлова, 53	7579,91	5730,49	1090,00	967,75	0,00	0,00	808,00	204,82	2195,00	676,85	2,63	6,68	19262,13
21	ул. Ворошилова, 10	0,00	862,16	0,00	0,00	0,00	0,00	0,00	0,00	0,00	0,00	2,27	6,68	871,11
22	ул. Орджоникидзе, 2а	0,00	1964,28	0,00	0,00	0,00	0,00	0,00	0,00	651,00	544,80	4,74	6,68	3171,50
	Контрольная сумма по вертикали (сумма 1 + 2 + 3 + +...+ n строк)	**94356,60**	**69440,07**	**15437,40**	**15685,15**	**0,00**	**0,00**	**10825,60**	**4046,92**	**36055,40**	**20657,15**	**55,41**	**147,00**	**266706,70**

Реестр МКД, участвующих в региональной адресной программе «Проведение капитального ремонта многоквартирных домов на территории Брянской области» (2009 год) на территории муниципального образования городской округ «Город Новозыбков»

№ п. п.	Адрес многоквартирного дома (улица, № дома)	Виды работ по капитальному ремонту МКД, предусмотренные п. 3 ст. 15 185-ФЗ										Удельная стоимость капитального ремонта, тыс. руб./кв. метр общей площади помещений в МКД	Предельная стоимость капитального ремонта, тыс. руб./общей площади помещений в МКД	**Контрольная сумма по горизонтали (сумма 2 + 3 +...+ 13 колонок)**
		комплексный ремонт	В том числе											
			ремонт внутридомовых инженерных систем	ремонт крыши		ремонт или замена лифтового оборудования		ремонт подвальных помещений		утепление и ремонт фасадов				
	улица, № дома	тыс. руб.	тыс. руб.	кв. м	тыс. руб.	ед.	тыс. руб.	кв. м	тыс. руб.	кв. м	тыс. руб.	тыс. руб./кв. м	тыс. руб./кв. м	
1	2	3	4	5	6	7	8	9	10	11	12	13	14	15
	город Новозыбков													
1	ул. РОС, 19	1627,31	1254,46	377,0	271,72	0	0	290,0	44,05	438	57,08	3,75	6,68	4370,05
2	ул. РОС, 20	1901,4	1201,10	377,0	305,85	0	0	290,0	27,13	368,0	367,32	4,21	6,68	4848,69
3	ул. РОС, 26	3767,71	2956,75	1064,0	512,82	0	0	682,0	127,14	1596	171,00	1,90	6,68	10886,00
4	ул. РОС, 27	2618,29	2042,47	790,0	407,33	0	0	608,0	84,42	703	84,07	2,60	6,68	7346,86
5	пл. Октябрьской революции, 3	5890,28	3910,48	1106,0	860,62	0	0	534,5	98,40	1804,0	1020,78	2,26	6,68	15234,00
6	ул. Карла Маркса, 2	0	2653,22	876,0	654,34	0	0	674,0	80,00	0	0	2,09	6,68	4946,33
7	ул. Советская, 3	0	2642,11	576,0	491,07	0	0	339,3	57,00	0	0	2,42	6,68	4114,58
8	ул. Советская, 4	0	2762,04	888,0	671,86	0	0	683,0	80,00	0	0	2,14	6,68	5093,72
9	ул. Набережная, 21	2686,75	2016,01	579,0	482,85	0	0	445,0	57,00	1270	130,89	1,93	6,68	7676,11
10	ул. Садовая, 45	5668,79	4536,68	964,0	830,26	0	0	582,7	77,40	2062	224,45	1,94	6,68	14954,90
11	ул. Садовая, 57	0	4404,03			0	0	792,0	125,42	2828	242,75	1,27	6,68	8400,15
12	ул. Садовая, 61	0	6323,75	1610,0	1435,86	0	0	990,1	141,14	0	0	1,59	6,68	10509,12
13	ул. Интернациональная, 74а	0	2365,79	980,0	517,32	0	0	754,0	77,00	0	0	2,47	6,68	4703,26
14	ул. Интернациональная, 72	0	2265,79	929,0	574,79	0	0	715,0	94,00	0	0	2,49	6,68	4587,75
15	ул. Интернациональная, 86б	0	2523,70			0	0	633,5	80,00	0	0	1,38	6,68	3245,26
16	ул. Первомайская, 59	0	707,96	264,0	137,41	0	0	0	0	235,0	80,17	6,27	6,68	1437,49
	Контрольная сумма по вертикали (сумма 1 + 2 + 3 + +...+ n строк)	**24160,53**	**44566,34**	**11380,0**	**8154,10**	**0**	**0**	**9013,1**	**1250,10**	**11304,0**	**2378,51**	**40,71**	**106,88**	**112354,27**

Реестр МКД, участвующих в региональной адресной программе «Проведение капитального ремонта многоквартирных домов на территории Брянской области» (2009 год) на территории муниципального образования городской округ «Город Стародуб»

№ п. п.	Адрес многоквартирного дома (улица, № дома)	Виды работ по капитальному ремонту МКД, предусмотренные п. 3 ст. 15 185-ФЗ										Удельная стоимость капитального ремонта, тыс. руб./кв. метр общей площади помещений в МКД	Предельная стоимость капитального ремонта, тыс. руб./общей площади помещений в МКД	**Контрольная сумма по горизонтали (сумма 2 + 3 +...+ 13 колонок)**
		комплексный ремонт	В том числе											
			ремонт внутридомовых инженерных систем	ремонт крыши		ремонт или замена лифтового оборудования		ремонт подвальных помещений		утепление и ремонт фасадов				
	улица, № дома	тыс. руб.	тыс. руб.	кв. м	тыс. руб.	ед.	тыс. руб.	кв. м	тыс. руб.	кв. м	тыс. руб.	тыс. руб./кв. м	тыс. руб./кв. м	
1	2	3	4	5	6	7	8	9	10	11	12	13	14	15
	город Стародуб													
1	ул. Калинина, 12	4919,930	2404,76	985	1788,56	0	0	563,000	242,250	68	484,37	2,29	6,328	11464,488
2	ул. Калинина, 14	9195,2	2797,93	1366	2619,42	0	0	560	322,62	105	3455,23	2,15	6,328	20429,878
3	Ул. Калинина, 17	6527,67	2976,09	1100	2669,89	0	0	568	299,77	180	581,92	1,89	6,328	14911,558
4	ул. Калинина, 19	5218,94	2588,18	980	1925,09	0	0	527	320,2	107	385,47	1,97	6,328	12060,178
5	Пл. Красноармейская, 20	4224,16	1672,69	880	1932,25	0	0	479,7	235,08	130	384,14	2,22	6,328	9946,568
6	Пл. Красноармейская, 24	6596,02	2882,96	1366	2828,7	0	0	625	260,75	180	623,61	1,54	6,328	15370,908
7	Пл. Красноармейская, 26	2943,58	1254,76	930	1288,63	0	0	538	253,64	60	146,58	1,99	6,328	7423,508
8	Пл. Красноармейская, 28а	2310,24	985,35	630	939,67	0	0	416	204,28	115	355,22	2,55	6,328	5964,638
9	ул. Краснооктябрьская, 44	5974,71	2202,45	1366	2848,02	0	0	740	327,72	125	596,52	1,38	6,328	14188,128
10	ул. Московская, 16	3389,75	1417,64	933	1401,4	0	0	—	—	125	570,71	2,41	6,328	7846,238
11	ул. Московская, 18	2389,19	248,17	380	467,73	0	0	252	105,58	664	1567,71	5,19	6,328	6085,898
12	ул. Осипенко, 2	1866,35	145,09	270	418,94	0	0	—	—	422	1302,32	6,25	6,328	4437,278
13	ул. Осипенко, 4	2940,2	415,29	585	783,46	0	0	—	—	1450	1741,45	4,42	6,328	7926,148
14	ул. Первомайская, 8	1761,09	563,65	645	773,86	0	0	—	—	96	423,58	2,65	6,328	4272,158
15	ул. Первомайская, 9	3294	509,15	580	834,98	0	0	—	—	615	1950,21	5,56	6,328	7795,228
16	ул. Советская, 2	2622,08	360,66	480	585,49	0	0	—	—	530	1675,93	5,03	6,328	6265,518
17	Ул. Советская, 7	830,05	173,18	410	396,85	0	0	—	—	460	260,02	3,07	6,328	2539,498
18	ул. Урицкого, 25	7939,7	3857,34	1580	2395,69	0	0	452	775,5	300	911,21	1,53	6,328	18219,258
19	ул. Свердлова, 35	1448,36	218,5	645	891,44	0	0	—	—	96	338,77	2,97	6,328	3647,368
20	ул. Воровского, 4	1405,43	273,02	600	873,92	0	0	—	—	96	258,49	3,33	6,328	3516,518
21	ул. Евсеевская, 25	2285,86	84,18	280	460,45	0	0	—	—	572	1741,23	5,81	6,328	5435,858
22	ул. Карла Маркса, 98а	2503,39	453,44	880	1452,55	0	0	—	—	130	597,4	1,9	6,328	6025,008
23	ул. Семашко, 9а	2532,45	322,69	660	1434,86	0	0	—	—	130	774,9	0,97	6,328	5087,298
	Контрольная сумма по вертикали (сумма 1 + 2 + 3 + +...+ n строк)	**85118,350**	**28807,17**	**18531**	**32011,85**	**0**	**0**	**5720,700**	**3347,350**	**6756**	**20352,09**	**69,07**	**145,544**	**200859,124**

Реестр МКД, участвующих в региональной адресной программе «Проведение капитального ремонта многоквартирных домов на территории Брянской области» (2009 год) на территории муниципального образования «Локотское городское поселение»

№ п. п.	Адрес многоквартирного дома (улица, № дома)	Виды работ по капитальному ремонту МКД, предусмотренные п. 3 ст. 15 185-ФЗ										Удельная стоимость капитального ремонта, тыс. руб./кв. метр общей площади помещений в МКД	Предельная стоимость капитального ремонта, тыс. руб./общей площади помещений в МКД	**Контрольная сумма по горизонтали (сумма 2 + 3 +...+ 13 колонок)**
		комплексный ремонт	В том числе											
			ремонт внутридомовых инженерных систем	ремонт крыши		ремонт или замена лифтового оборудования		ремонт подвальных помещений		утепление и ремонт фасадов				
	улица, № дома	тыс. руб.	тыс. руб.	кв. м	тыс. руб.	ед.	тыс. руб.	кв. м	тыс. руб.	кв. м	тыс. руб.	тыс. руб./кв. м	тыс. руб./кв. м	
1	2	3	4	5	6	7	8	9	10	11	12	13	14	15
						пос. Локоть								
1	просп. Ленина, 69	3847,02	1684,00	559,2	1500,00	0	0	436,2	300,00	790,4	363,02	3,83	6,68	9490,35
2	просп. Ленина, 71	3605,23	1420,00	792,0	1600,00	0	0	621,0	262,00	689,9	323,23	3,83	6,68	9323,87
3	ул. Маркова, 86	840,49	195,00	246,0	400,49	0	0	0	0	392,9	245,00	3,53	6,68	2330,09
	Контрольная сумма по вертикали (сумма 1 + 2 + 3 + +...+ n строк)	**8292,74**	**3299,00**	**1597,2**	**3500,49**	**0**	**0**	**1057,2**	**562,00**	**1873,2**	**931,25**	**11,19**	**20,04**	**21144,31**

Реестр МКД, участвующих в региональной адресной программе «Проведение капитального ремонта многоквартирных домов на территории Брянской области» (2009 год) на территории муниципального образования «Погребское сельское поселение»

№ п. п.	Адрес многоквартирного дома (улица, № дома)	Виды работ по капитальному ремонту МКД, предусмотренные п. 3 ст. 15 185-ФЗ										Удельная стоимость капитального ремонта, тыс. руб./кв. метр общей площади помещений в МКД	Предельная стоимость капитального ремонта, тыс. руб./общей площади помещений в МКД	**Контрольная сумма по горизонтали (сумма 2 + 3 +...+ 13 колонок)**
		комплексный ремонт	В том числе											
			ремонт внутридомовых инженерных систем	ремонт крыши		ремонт или замена лифтового оборудования		ремонт подвальных помещений		утепление и ремонт фасадов				
	улица, № дома	тыс. руб.	тыс. руб.	кв. м	тыс. руб.	ед.	тыс. руб.	кв. м	тыс. руб.	кв. м	тыс. руб.	тыс. руб./кв. м	тыс. руб./кв. м	
1	2	3	4	5	6	7	8	9	10	11	12	13	14	15
						д. Погребы								
1	ул. Заводская, 1	2041,15	1071,15	634,4	670,00	0	0	0	0	569,2	300,00	1,67	6,68	5294,25
2	ул. Заводская, 2	2033,33	1073,33	629,0	660,00	0	0	0	0	562,9	300,00	1,68	6,68	5266,92
3	ул. Лесная, 2	2995,34	1955,34	546,9	460,00	0	0	530,0	180,00	957,3	400,00	1,42	6,68	8032,98
	Контрольная сумма по вертикали (сумма 1 + 2 + 3 + +...+ n строк)	**7069,82**	**4099,82**	**18103**	**1790,00**	**0**	**0**	**530,0**	**180,00**	**2089,4**	**1000,00**	**4,77**	**20,040**	**18594,15**

Реестр МКД, участвующих в региональной адресной программе «Проведение капитального ремонта многоквартирных домов на территории Брянской области» (2009 год) на территории муниципального образования «Свенское сельское поселение»

№ п. п.	Адрес многоквартирного дома (улица, № дома)	Виды работ по капитальному ремонту МКД, предусмотренные п. 3 ст. 15 185-ФЗ										Удельная стоимость капитального ремонта, тыс. руб./кв. метр общей площади помещений в МКД	Предельная стоимость капитального ремонта, тыс. руб./общей площади помещений в МКД	**Контрольная сумма по горизонтали (сумма 2 + 3 +...+ 13 колонок)**
		комплексный ремонт	В том числе											
			ремонт внутридомовых инженерных систем	ремонт крыши		ремонт или замена лифтового оборудования		ремонт подвальных помещений		утепление и ремонт фасадов				
	улица, № дома	тыс. руб.	тыс. руб.	кв. м	тыс. руб.	ед.	тыс. руб.	кв. м	тыс. руб.	кв. м	тыс. руб.	тыс. руб./кв. м	тыс. руб./кв. м	
1	2	3	4	5	6	7	8	9	10	11	12	13	14	15
	пос. Свень													
1	пер. Луначарского, 2	3907,90	1640,00	700,0	850,00	0	0	0	0	528,3	1417,90	4,03	6,68	9054,810
2	ул. Луначарского, 1	0	1620,00	0	0	0	0	0	0	528,2	1390,19	3,43	6,68	3548,500
3	ул. Луначарского, 3	3210,01	1380,00	560,0	680,00	0	0	0	0	461,6	1150,01	4,20	6,68	7452,500
4	ул. Молодежная, 8а	4221,18	1820,00	724,7	880,00	0	0	0	0	602,0	1521,18	3,96	6,68	9779,700
5	ул. Советская, 1	5764,79	2350,00	545,6	500,00	0	0	474,0	250,00	693,0	2664,79	4,16	6,68	13253,020
6	ул. Школьная, 1	3805,94	1610,00	675,3	820,00	0	0	0	0	535,4	1375,94	4,13	6,68	8833,390
7	ул. Школьная, 2	3806,34	1600,00	658,8	800,00	0	0	0	0	521,6	1406,34	4,19	6,68	8803,950
	Контрольная сумма по вертикали (сумма 1 + 2 + 3 + +...+ n строк)	**24716,16**	**12020,00**	**3864,4**	**4530,00**	**0**	**0**	**474,0**	**250,0**	**3870,1**	**10926,35**	**28,10**	**46,76**	**60725,870**

Реестр МКД, участвующих в региональном адресной программе «Проведение капитального ремонта многоквартирных домов на территории Брянской области» (2009 год) на территории муниципального образования «Мирнинское городское поселение»

№ п. п.	Адрес многоквартирного дома (улица, № дома)	Виды работ по капитальному ремонту МКД, предусмотренные п. 3 ст. 15 185-ФЗ										Удельная стоимость капитального ремонта, тыс. руб./кв. метр общей площади помещений в МКД	Предельная стоимость капитального ремонта, тыс. руб./общей площади помещений в МКД	**Контрольная сумма по горизонтали (сумма 2 + 3 +...+ 13 колонок)**
		комплексный ремонт	В том числе											
			ремонт внутридомовых инженерных систем	ремонт крыши		ремонт или замена лифтового оборудования		ремонт подвальных помещений		утепление и ремонт фасадов				
	улица, № дома	тыс. руб.	тыс. руб.	кв. м	тыс. руб.	ед.	тыс. руб.	кв. м	тыс. руб.	кв. м	тыс. руб.	тыс. руб./кв. м	тыс. руб./кв. м	
1	2	3	4	5	6	7	8	9	10	11	12	13	14	15
	п.г.т. Мирный													
1	ул. Комсомольская, 2	0	1607,54	0	0	0	0	306,5	74,75	713,6	417,17	2,97	6,68	3129,21
2	ул. Комсомольская, 4	0	1607,86	0	0	0	0	202,8	58,69	884,0	448,17	2,66	6,68	3210,86
3	ул. Ленина, 1	0	1827,55	0	0	0	0	530,5	115,59	962,2	479,37	2,22	6,68	3924,11
4	ул. Ленина, 2	0	1827,55	0	0	0	0	530,5	115,59	962,2	479,37	2,22	6,68	3924,11
5	ул. Ленина, 7	0	1895,83	0	0	0	0	276,8	104,44	753,6	1015,72	2,87	6,68	4055,94
6	ул. Школьная, 1	0	1609,65	0	0	0	0	202,8	57,61	884	532,13	2,77	6,68	3295,64
	Контрольная сумма по вертикали (сумма 1 + 2 + 3 + +...+ n строк)	**0**	**10375,98**	**0**	**0**	**0**	**0**	**2049,900**	**526,67**	**5159,600**	**3371,93**	**15,71**	**40,08**	**21539,87**

Реестр МКД, участвующих в региональной адресной программе «Проведение капитального ремонта многоквартирных домов на территории Брянской области» (2009 год) на территории муниципального образования «Сещинское сельское поселение»

№ п. п.	Адрес многоквартирного дома (улица, № дома)	Виды работ по капитальному ремонту МКД, предусмотренные п. 3 ст. 15 185-ФЗ										Удельная стоимость капитального ремонта, тыс. руб./кв. метр общей площади помещений в МКД	Предельная стоимость капитального ремонта, тыс. руб./общей площади помещений в МКД	**Контрольная сумма по горизонтали (сумма 2 + 3 +...+ 13 колонок)**
		комплексный ремонт	В том числе											
			ремонт внутридомовых инженерных систем	ремонт крыши		ремонт или замена лифтового оборудования		ремонт подвальных помещений		утепление и ремонт фасадов				
	улица, № дома	тыс. руб.	тыс. руб.	кв. м	тыс. руб.	ед.	тыс. руб.	кв. м	тыс. руб.	кв. м	тыс. руб.	тыс. руб./кв. м	тыс. руб./кв. м	
1	2	3	4	5	6	7	8	9	10	11	12	13	14	15
	д. Большая Островня													
1	ул. Центральная, 14	2122,34	790,00	600,0	782,34	0	0	540,0	150,00	780,0	400,00	2,43	6,68	6173,790
2	ул. Центральная, 15	2122,53	790,00	600,0	782,53	0	0	540,0	150,00	780,0	400,00	2,44	6,68	6174,180
	Контрольная сумма по вертикали (сумма 1 + 2 + 3 + +...+ n строк)	**4244,87**	**1580,00**	**1200,0**	**1564,87**	**0,000**	**0,000**	**1080,000**	**300,00**	**1560,000**	**800,00**	**4,87**	**1336**	**12347,970**

Реестр МКД, участвующих в региональной адресной программе «Проведение капитального ремонта многоквартирных домов на территории Брянской области» (2009 год) на территории муниципального образования «Город Дятьково»

№ п. п.	Адрес многоквартирного дома (улица, № дома)	Виды работ по капитальному ремонту МКД, предусмотренные п. 3 ст. 15 185-ФЗ										Удельная стоимость капитального ремонта, тыс. руб./кв. метр общей площади помещений в МКД	Предельная стоимость капитального ремонта, тыс. руб./общей площади помещений в МКД	**Контрольная сумма по горизонтали (сумма 2 + 3 +...+ 13 колонок)**
		комплексный ремонт	В том числе											
			ремонт внутридомовых инженерных систем	ремонт крыши		ремонт или замена лифтового оборудования		ремонт подвальных помещений		утепление и ремонт фасадов				
	улица, № дома	тыс. руб.	тыс. руб.	кв. м	тыс. руб.	ед.	тыс. руб.	кв. м	тыс. руб.	кв. м	тыс. руб.	тыс. руб./кв. м	тыс. руб./кв. м	
1	2	3	4	5	6	7	8	9	10	11	12	13	14	15
	город Дятьково													
1	Гусева, 1	2812,85	1490,28	511	786,1	0	0	280	136,86	954,2	399,61	1,87	6,682	7379,452
2	Железнодорожная, 6	2139,74	966,41	399	824,39	0	0	0	0	423,5	348,94	4,3	6,682	5112,962
3	Железнодорожная, 8	2723,32	719,31	517,5	1081,87	0	0	0	0	771	922,14	4,08	6,682	6745,902
4	Железнодорожная, 10	330,69	34,42	229,2	154,5	0	0	0	0	375,9	141,77	4,52	6,682	1277,682
5	пер. К. Маркса, 1	1150,02	345,12	250	303,71	0	0	0	0	226,3	501,19	3,82	6,682	2786,842
6	пер. Красина, 2	0	2623,86	0	0	0	0	733,3	413,97	2815	1929,14	1,1	6,682	8523,052
7	ул. Крупской, 10	3977,95	1894,41	683	1150,71	0	0	652,1	222,21	1241,1	710,62	1,52	6,682	10540,302
8	ул. Ленина, 119	10031,37	5732,56	1800	2908,01	0	0	1331	712,27	4043	678,53	1,29	6,682	27244,712
9	ул. Ленина, 121	965,96	393,2	440	330,02	0	0	0	0	728	242,74	0,99	6,682	3107,592
10	ул. Ленина, 123	10031,37	5732,56	1800	2957,39	0	0	1331	712,27	4043	629,15	1,31	6,682	27244,732
11	ул. Ленина, 133	1556,18	393,35	345,5	582,8	0	0	0	0	351,7	580,03	4,01	6,682	3820,252

(Продолжение приложения 2)

1	2	3	4	5	6	7	8	9	10	11	12	13	14	15
12	ул. Ленина, 164	0	2525,77	1100	1095,61	0	0	760,5	469,09	0	0	0,94	6,682	5958,592
13	ул. Ленина, 166	0	6210,31	0	0	0	0	1495	881,05	5660	1681,94	0,95	6,682	15935,932
14	ул. Ленина, 187	4993,09	2679,22	869,5	1249,18	0	0	799,1	213,17	1932,7	851.52	1,21	6,682	13595,372
15	ул. Ленина, 208	4953,61	2438,69	847,8	767,44	0	0	667,2	166,35	1826,8	1581,13	1,14	6,682	13256,842
16	ул. Ленина, 216	2427,61	1505,66	434,7	630,53	0	0	333	105,21	916	186,21	1,69	6,682	6547,292
17	ул. Садовая, 1	3618,12	2422,09	552	544,64	0	0	0	0	921,8	651,39	3,44	6,682	8720,162
18	ул. Садовая, 3	2626,05	1967,55	624	397,76	0	0	85,1	93,74	495,3	167	3,41	6,682	6466,592
19	ул. Садовая, 15	836,45	424,19	539,6	275,25	0	0	0	0	594,1	137,01	0,99	6,682	2814,272
20	ул. Садовая, 17	1215,76	778,17	214,8	202,19	0	0	0	0	308,8	235,4	4,07	6,682	2965,872
21	ул. Садовая, 21	1653,44	1091,04	333,6	242,92	0	0	0	0	403,4	319,48	5,27	6,682	4055,832
22	ул. Усадьба РТС, 14	778,09	348,78	212,4	304,43	0	0	0	0	198,8	124,88	5,04	6,682	1979,102
23	ул. Усадьба РТС, 15	486,31	304,03	357,4	107,35	0	0	0	0	163,5	74,93	2,28	6,682	1502,482
24	ул. Циолковского, 13	1167,13	613,41	406,5	370,11	0	0	0	0	427,4	183,61	2,46	6,682	3177,302
25	ул. Циолковского, 15	2042,48	1147,11	631	625,9	0	0	467,6	85,46	1212,6	184,01	1,11	6,682	6403,952
26	ул. Шувалова, 5	5149,7	2570,02	440,6	1628,58	0	0	504,4	281,21	1874,2	669,89	1,83	6,682	13127,112
27	12 микрорайон, 3	0	1606,92	1100	959,67	0	0	0	0	2249	939,55	0,77	6,682	6862,592
28	12 микрорайон, 6	0	3934,51	1117,6	1316,9	0	0	1066,6	204,77	0	0	1,1	6,682	7648,162
29	12 микрорайон, 7	0	3399,17	859,6	482,64	0	0	783,3	175,81	0	0	1,15	6,682	5708,352
	Контрольная сумма по вертикали (сумма 1 + 2 + 3 + +…+ n строк)	**67667,29**	**56292,12**	**17616,3**	**22280,6**	**0**	**0**	**11289,2**	**4873,44**	**35157,1**	**15071,81**	**67,66**	**193,778**	**230509,298**

Реестр МКД, участвующих в региональной адресной программе «Проведение капитального ремонта многоквартирных домов на территории Брянской области» (2009 год) на территории муниципального образования «Любохонское городское поселение»

№ п. п.	Адрес многоквартирного дома (улица, № дома)	Виды работ по капитальному ремонту МКД, предусмотренные п. 3 ст. 15 185-ФЗ										Удельная стоимость капитального ремонта, тыс. руб./кв. метр общей площади помещений в МКД	Предельная стоимость капитального ремонта, тыс. руб./общей площади помещений в МКД	**Контрольная сумма по горизонтали (сумма 2 + 3 +…+ 13 колонок)**
		комплексный ремонт	В том числе											
			ремонт внутридомовых инженерных систем	ремонт крыши		ремонт или замена лифтового оборудования		ремонт подвальных помещений		утепление и ремонт фасадов				
	улица, № дома	тыс. руб.	тыс. руб.	кв. м	тыс. руб.	ед.	тыс. руб.	кв. м	тыс. руб.	кв. м	тыс. руб.	тыс. руб./кв. м	тыс. руб./кв. м	
1	2	3	4	5	6	7	8	9	10	11	12	13	14	15
	пос. Любохна													
1	ул. Пушкина, 4	3022,07	1843,74	599,0	1025,83	0	0	0	0	839,4	152,50	2,83	6,68	7492,05
2	ул. Пушкина, 6	0	883,36	472,0	397,32	0	0	0	0	0	0	2,67	6,68	1762,03
3	ул. Пушкина, 7	4123,31	2517,77	883,0	1161,51	0	0	0	0	1511,9	444,03	1,91	6,68	10650,11
4	ул. Пушкина, 9	0	2860,44	883,0	1267,60	0	0	0	0	1511,9	444,03	1,71	6,68	6975,36
5	ул. Пушкина, 16	0	2860,44	883,0	1267,60	0	0	0	0	1511,9	444,03	1,68	6,68	6975,33
	Контрольная сумма по вертикали (сумма 1 + 2 + 3 + +…+ n строк)	**7145,38**	**10965,75**	**3720,0**	**5119,86**	**0**	**0**	**0**	**0**	**5375,1**	**1484,59**	**10,80**	**33,40**	**33854,88**

Реестр МКД, участвующих в региональной адресной программе «Проведение капитального ремонта многоквартирных домов на территории Брянской области» (2009 год) на территории муниципального образования «Город Жуковка»

№ п. п.	Адрес многоквартирного дома (улица, № дома)	Виды работ по капитальному ремонту МКД, предусмотренные п. 3 ст. 15 185-ФЗ										Удельная стоимость капитального ремонта, тыс. руб./кв. метр общей площади помещений в МКД	Предельная стоимость капитального ремонта, тыс. руб./общей площади помещений в МКД	**Контрольная сумма по горизонтали (сумма 2 + 3 +...+ 13 колонок)**
		комплексный ремонт	В том числе											
			ремонт внутридомовых инженерных систем	ремонт крыши		ремонт или замена лифтового оборудования		ремонт подвальных помещений		утепление и ремонт фасадов				
	улица, № дома	тыс. руб.	тыс. руб.	кв. м	тыс. руб.	ед.	тыс. руб.	кв. м	тыс. руб.	кв. м	тыс. руб.	тыс. руб./кв. м	тыс. руб./кв. м	
1	2	3	4	5	6	7	8	9	10	11	12	13	14	15
	город Жуковка													
1	ул. Чайковского, 2	2558,94	918,74	525,0	696,20	0	0	0	0	626,9	944,00	4,43	6,68	6280,89
2	ул. Чайковского, 5	3197,73	1781,73	160,0	188,80	0	0	0	0	783,0	1227,20	3,34	6,68	7348,48
3	ул. Чайковского, 7а	3278,49	1602,89	625,0	708,00	0	0	0	0	676,5	967,60	3,12	6,68	7868,28
4	ул. Калинина, 12	0	1337,50	610,0	664,67	0	0	0	0	470,0	650,80	2,68	6,68	3742,33
5	ул. Калинина, 14	0	1628,40	610,0	666,30	0	0	0	0	470,0	672,60	2,92	6,68	4056,90
6	ул. Калинина, 22	1294,35	497,85	275,0	300,90	0	0	0	0	319,5	495,60	4,37	6,68	3194,25
7	ул. Заводской проезд, 3	1662,47	1178,67	100,0	118,00	0	0	0	0	741,0	365,80	1,77	6,68	4174,39
8	ул. Коммунальная, 8	1916,42	795,42	351,0	507,40	0	0	0	0	492,9	613,60	3,84	6,68	4687,26
9	ул. Коммунальная, 9	1172,09	676,49	100,0	118,00	0	0	0	0	282,6	377,60	2,23	6,68	2735,69
10	ул. Коммунальная, 11	0	377,60	0	0	0	0	0	0	427,8	533,43	1,76	6,68	1347,27
11	ул. Карла Маркса, 3	1171,31	321,71	354,0	377,60	0	0	0	0	278,5	472,00	2,72	6,68	2984,52
12	ул. Карла Маркса, 5а	2990,82	1268,02	836,0	885,00	0	0	0	0	749,0	837,80	3,47	6,68	7576,79
13	ул. Мальцева, 1а	1088,19	262,19	100,0	118,00	0	0	0	0	330,8	708,00	3,74	6,68	2617,60
14	ул. Ленина, 28	893,34	232,54	100,0	118,00	0	0	0	0	280,4	542,80	3,18	6,68	2176,94
15	пер. Первомайский, 34	1089,87	405,47	355,0	389,40	0	0	0	0	421,0	295,00	2,81	6,68	2965,23
16	пер. Первомайский, 36	0	1333,26	850,0	920,40	0	0	0	0	279,0	495,60	3,03	6,68	3887,97
17	пер. Первомайский, 38	0	1342,03	850,0	438,80	0	0	0	0	378,0	670,40	2,57	6,68	3688,48
18	ул. Железнодорожный городок, 5	0	0	390,0	446,77	0	0	0	0	395,5	505,77	2,46	6,68	1747,18
19	ул. Железнодорожный городок, 10	0	147,93	380,0	389,40	0	0	0	0	395,5	354,00	3,27	6,68	1676,78
20	ул. Железнодорожный городок, 17	0	828,48	0	0	0	0	0	0	440,0	460,20	2,44	6,68	1737,80
21	ул. Железнодорожный городок, 18	0	238,42	580,0	531,00	0	0	0	0	595,0	904,00	2,45	6,68	2857,55
22	ул. Коммунальная, 7	0	629,70	510,0	310,00	0	0	0	0	420,0	340,00	2,56	6,68	2218,94
	Контрольная сумма по вертикали (сумма 1 + 2 + 3 + +...+ n строк)	**22314,02**	**17805,04**	**8661,0**	**8892,64**	**0**	**0**	**0**	**0**	**10252,9**	**13433,80**	**65,16**	**146,960**	**81571,52**

Реестр МКД, участвующих в региональной адресной программе «Проведение капитального ремонта многоквартирных домов на территории Брянской области» (2009 год) на территории муниципального образования «Злынковское городское поселение»

№ п. п.	Адрес многоквартирного дома (улица, № дома)	Виды работ по капитальному ремонту МКД, предусмотренные п. 3 ст. 15 185-ФЗ										Удельная стоимость капитального ремонта, тыс. руб./кв. метр общей площади помещений в МКД	Предельная стоимость капитального ремонта, тыс. руб./общей площади помещений в МКД	**Контрольная сумма по горизонтали (сумма 2 + 3 +...+ 13 колонок)**
		комплексный ремонт	В том числе											
			ремонт внутридомовых инженерных систем	ремонт крыши		ремонт или замена лифтового оборудования		ремонт подвальных помещений		утепление и ремонт фасадов				
	улица, № дома	тыс. руб.	тыс. руб.	кв. м	тыс. руб.	ед.	тыс. руб.	кв. м	тыс. руб.	кв. м	тыс. руб.	тыс. руб./кв. м	тыс. руб./кв. м	
1	2	3	4	5	6	7	8	9	10	11	12	13	14	15
	г. Злынка													
1	ул. Кирова, 13а	4944,55	755,44	862,8	1241,78	0	0	647,0	316,44	715,0	2630,89	5,73	6,68	12126,31
2	ул. Кирова, 64	1909,81	343,93	267,2	629,72	0	0	0	0	269,6	936,16	6,67	6,68	4369,77
3	ул. Кирова, 66	3007,23	470,64	465,0	1033,30	0	0	0	0	392,3	1503,29	6,18	6,68	6884,62
4	ул. Республиканская, 161	1806,75	193,66	279,1	623,98	0	0	0	0	269,6	989,11	6,12	6,68	4175,00
5	ул. Щорса, 1	2816,11	478,10	450,0	802,78	0	0	0	0	392,3	1535,23	5,66	6,68	6486,86
	Контрольная сумма по вертикали (сумма 1 + 2 + 3 + +...+ n строк)	**14484,45**	**2241,77**	**2324,1**	**4331,56**	**0**	**0**	**647,0**	**316,44**	**2038,8**	**7594,68**	**30,36**	**33,40**	**34042,56**

Реестр МКД, участвующих в региональной адресной программе «Проведение капитального ремонта многоквартирных домов на территории Брянской области» (2009 год) на территории муниципального образования «Карачевское городское поселение»

№ п. п.	Адрес многоквартирного дома (улица, № дома)	Виды работ по капитальному ремонту МКД, предусмотренные п. 3 ст. 15 185-ФЗ										Удельная стоимость капитального ремонта, тыс. руб./кв. метр общей площади помещений в МКД	Предельная стоимость капитального ремонта, тыс. руб./общей площади помещений в МКД	**Контрольная сумма по горизонтали (сумма 2 + 3 +...+ 13 колонок)**
		комплексный ремонт	В том числе											
			ремонт внутридомовых инженерных систем	ремонт крыши		ремонт или замена лифтового оборудования		ремонт подвальных помещений		утепление и ремонт фасадов				
	улица, № дома	тыс. руб.	тыс. руб.	кв. м	тыс. руб.	ед.	тыс. руб.	кв. м	тыс. руб.	кв. м	тыс. руб.	тыс. руб./кв. м	тыс. руб./кв. м	
1	2	3	4	5	6	7	8	9	10	11	12	13	14	15
	город Карачев													
1	ул. Первомайская, 145	5187,72	3652,32	1188,50	992,29	0	0	0	0	1816,60	543,11	1,88	6,68	13389,10
2	ул. Урицкого, 58	3815,11	2525,34	699,80	791,77	0	0	559,00	131,69	1707,50	366,31	1,81	6,68	10605,01
3	ул. Урицкого, 65а	5633,71	4044,39	955,70	1 152,88	0	0	0	0	1831,20	436,44	2,02	6,68	14063,02
4	ул. Дзержинского, 10	8155,17	6503,40	1120,00	787,45	0	0	721,00	145,9	2937,60	718,43	2,03	6,68	21097,65
5	ул. Первомайская, 94	5032,02	3601,85	965,70	957,65	0	0	382,00	57,19	1701,00	415,33	2,31	6,68	13121,73
6	ул. Первомайская, 121	7326,84	5863,54	924,00	585,06	0	0	762,00	199,3	2605,40	678,92	2,07	6,68	18953,83
7	ул. Первомайская, 123	1726,28	778,23	966,60	750,95	0	0	0	0	1146,40	197,10	0,41	6,68	5572,65
	Контрольная сумма по вертикали (сумма 1 + 2 + 3 + +...+ n строк)	**36876,85**	**26969,07**	**6820,30**	**6018,05**	**0**	**0**	**2424,00**	**534,09**	**13745,7**	**3355,64**	**12,53**	**46,76**	**96802,99**

Реестр МКД, участвующих в региональной адресной программе «Проведение капитального ремонта многоквартирных домов на территории Брянской области» (2009 год) на территории муниципального образования «Клетнянское городское поселение»

№ п. п.	Адрес многоквартирного дома (улица, № дома)	Виды работ по капитальному ремонту МКД, предусмотренные п. 3 ст. 15 185-ФЗ										Удельная стоимость капитального ремонта, тыс. руб./кв. метр общей площади помещений в МКД	Предельная стоимость капитального ремонта, тыс. руб./общей площади помещений в МКД	**Контрольная сумма по горизонтали (сумма 2 + 3 +...+ 13 колонок)**
		комплексный ремонт	В том числе											
			ремонт внутридомовых инженерных систем	ремонт крыши		ремонт или замена лифтового оборудования		ремонт подвальных помещений		утепление и ремонт фасадов				
	улица, № дома	тыс. руб.	тыс. руб.	кв. м	тыс. руб.	ед.	тыс. руб.	кв. м	тыс. руб.	кв. м	тыс. руб.	тыс. руб./кв. м	тыс. руб./кв. м	
1	2	3	4	5	6	7	8	9	10	11	12	13	14	15
						пос. Клетня								
1	Микрорайон 1, д. 1	1193,03	314,50	643,0	466,19	0	0	0	0	876,0	412,34	1,36	6,68	3913,10
2	Микрорайон 1, д. 10	1304,50	283,57	780,0	545,34	0	0	0	0	768,0	475,59	1,38	6,68	4165,06
3	Микрорайон 1, д. 13	4144,31	1477,14	789,0	1076,66	0	0	494,7	423,58	828,0	1166,93	4,37	6,68	10411,37
4	Микрорайон 1, д. 14	1003,83	215,28	540,0	482,74	0	0	0	0	643,2	305,81	1,30	6,68	3198,84
5	Микрорайон 1, д. 15	1027,59	164,81	578,0	540,47	0	0	0	0	643,2	322,31	1,37	6,68	3284,43
6	Микрорайон 1, д. 16	0,00	1247,61	0	0	0	0	449,1	228,94	876,0	368,97	2,04	6,68	3179,34
7	Микрорайон 1, д. 20	1223,57	295,93	689,0	551,83	0	0	0	0	871,2	375,80	1,27	6,68	4015,28
8	Микрорайон 1, д. 2	604,78	119,50	890,0	391,47	0	0	0	0	10,2	93,81	0,66	6,68	2117,10
9	Микрорайон 1, д. 5	587,03	91,13	791,0	402,09	0	0	0	0	10,2	93,81	0,61	6,68	1982,55
10	Микрорайон 1, д. 8	550,29	108,09	809,0	349,99	0	0	0	0	9,3	92,21	0,61	6,68	1926,17
11	Микрорайон 1, д. 9	571,99	108,23	857,0	371,55	0	0	0	0	9,3	92,21	0,61	6,68	2017,60
12	ул. Комсомольская, 12	914,26	78,11	643,0	733,15	0	0	0	0	9,5	103,00	0,94	6,68	2488,64
	Контрольная сумма по вертикали (сумма 1 + 2 + 3 + +...+ n строк)	**13125,18**	**4503,90**	**8009,0**	**5911,48**	**0**	**0**	**943,8**	**652,52**	**5554,1**	**3902,79**	**16,52**	**80,18**	**42699,50**

Реестр МКД, участвующих в региональной адресной программе «Проведение капитального ремонта многоквартирных домов на территории Брянской области» (2009 год) на территории муниципального образования «Лутенское сельское поселение»

№ п. п.	Адрес многоквартирного дома (улица, № дома)	Виды работ по капитальному ремонту МКД, предусмотренные п. 3 ст. 15 185-ФЗ										Удельная стоимость капитального ремонта, тыс. руб./кв. метр общей площади помещений в МКД	Предельная стоимость капитального ремонта, тыс. руб./общей площади помещений в МКД	**Контрольная сумма по горизонтали (сумма 2 + 3 +...+ 13 колонок)**
		комплексный ремонт	В том числе											
			ремонт внутридомовых инженерных систем	ремонт крыши		ремонт или замена лифтового оборудования		ремонт подвальных помещений		утепление и ремонт фасадов				
	улица, № дома	тыс. руб.	тыс. руб.	кв. м	тыс. руб.	ед.	тыс. руб.	кв. м	тыс. руб.	кв. м	тыс. руб.	тыс. руб./кв. м	тыс. руб./кв. м	
1	2	3	4	5	6	7	8	9	10	11	12	13	14	15
						с. Лутна								
1	ул. Раздомахина, 8	1054,20	383,10	446,0	497,10	0	0	0	0	448,4	174,00	1,65	6,68	3011,13
2	ул. Раздомахина, 10	1071,20	383,20	450,0	510,00	0	0	0	0	458,7	178,00	1,66	6,68	3059,44
3	ул. Советская, 11	1063,30	381,00	472,0	501,30	0	0	0	0	517,0	181,00	1,63	6,68	3123,91
4	ул. Советская, 12	1092,59	385,20	483,0	523,39	0	0	0	0	519,2	184,00	1,62	6,68	3195,68
	Контрольная сумма по вертикали (сумма 1 + 2 + 3 + +...+ n строк)	**4281,29**	**1532,50**	**1851,0**	**2031,79**	**0**	**0**	**0**	**0**	**1943,3**	**717,00**	**6,56**	**26,720**	**12390,16**

Реестр МКД, участвующих в региональной адресной программе «Проведение капитального ремонта многоквартирных домов на территории Брянской области» (2009 год) на территории муниципального образования «Первомайское сельское поселение»

№ п. п.	Адрес многоквартирного дома (улица, № дома)	Виды работ по капитальному ремонту МКД, предусмотренные п. 3 ст. 15 185-ФЗ										Удельная стоимость капитального ремонта, тыс. руб./кв. метр общей площади помещений в МКД	Предельная стоимость капитального ремонта, тыс. руб./общей площади помещений в МКД	**Контрольная сумма по горизонтали (сумма 2 + 3 +...+ 13 колонок)**
		комплексный ремонт	В том числе											
			ремонт внутридомовых инженерных систем	ремонт крыши		ремонт или замена лифтового оборудования		ремонт подвальных помещений		утепление и ремонт фасадов				
	улица, № дома	тыс. руб.	тыс. руб.	кв. м	тыс. руб.	ед.	тыс. руб.	кв. м	тыс. руб.	кв. м	тыс. руб.	тыс. руб./кв. м	тыс. руб./кв. м	
1	2	3	4	5	6	7	8	9	10	11	12	13	14	15
	пос. Первое Мая													
1	ул. Зеленая, 3	1078,00	292,04	580,0	308,70	0	0	0	0	583,0	477,26	1,60	6,68	3327,28
2	ул. Зеленая, 4	651,70	246,96	202,0	86,24	0	0	0	0	295,0	318,50	2,21	6,68	1809,29
3	ул. Зеленая, 5	882,00	166,60	465,0	267,54	0	0	0	0	489,0	447,86	1,94	6,68	2726,62
	Контрольная сумма по вертикали (сумма 1 + 2 + 3 + +...+ n строк)	**2611,70**	**705,60**	**1247,0**	**662,48**	**0**	**0**	**0**	**0**	**1367,0**	**1243,62**	**5,75**	**20,04**	**7863,19**

Реестр МКД, участвующих в региональной адресной программе «Проведение капитального ремонта многоквартирных домов на территории Брянской области» (2009 год) на территории муниципального образования «Смолевичское сельское поселение»

№ п. п.	Адрес многоквартирного дома (улица, № дома)	Виды работ по капитальному ремонту МКД, предусмотренные п. 3 ст. 15 185-ФЗ										Удельная стоимость капитального ремонта, тыс. руб./кв. метр общей площади помещений в МКД	Предельная стоимость капитального ремонта, тыс. руб./общей площади помещений в МКД	**Контрольная сумма по горизонтали (сумма 2 + 3 +...+ 13 колонок)**
		комплексный ремонт	В том числе											
			ремонт внутридомовых инженерных систем	ремонт крыши		ремонт или замена лифтового оборудования		ремонт подвальных помещений		утепление и ремонт фасадов				
	улица, № дома	тыс. руб.	тыс. руб.	кв. м	тыс. руб.	ед.	тыс. руб.	кв. м	тыс. руб.	кв. м	тыс. руб.	тыс. руб./кв. м	тыс. руб./кв. м	
1	2	3	4	5	6	7	8	9	10	11	12	13	14	15
	пос. Чемерна													
1	пер. Молодежный, 1	0	1200,00	0	0	0	0	440,0	200,00	1005,0	739,43	2,44	6,68	3593,55
2	пер. Молодежный, 5	2946,75	1175,00	788,0	845,00	0	0	440,0	200,00	1005,0	726,75	3,42	6,68	8136,60
3	ул. Строительная, 32	1942,27	820,00	558,0	605,00	0	0	291,0	155,00	720,0	362,27	3,35	6,68	5463,57
	Контрольная сумма по n вертикали (сумма 1 + 2 + 3 + +...+ n строк)	**4889,02**	**3195,00**	**1346,0**	**1450,00**	**0**	**0**	**1171,0**	**555,00**	**2730,0**	**1828,45**	**9,21**	**20,04**	**17193,72**

Реестр МКД, участвующих в региональной адресной программе «Проведение капитального ремонта многоквартирных домов на территории Брянской области» (2009 год) на территории муниципального образования «Коржово-Голубовское сельское поселение»

№ п. п.	Адрес многоквартирного дома (улица, № дома)	Виды работ по капитальному ремонту МКД, предусмотренные п. 3 ст. 15 185-ФЗ										Удельная стоимость капитального ремонта, тыс. руб./кв. метр общей площади помещений в МКД	Предельная стоимость капитального ремонта, тыс. руб./общей площади помещений в МКД	**Контрольная сумма по горизонтали (сумма 2 + 3 +...+ 13 колонок)**
		комплексный ремонт	В том числе											
			ремонт внутридомовых инженерных систем	ремонт крыши		ремонт или замена лифтового оборудования		ремонт подвальных помещений		утепление и ремонт фасадов				
	улица, № дома	тыс. руб.	тыс. руб.	кв. м	тыс. руб.	ед.	тыс. руб.	кв. м	тыс. руб.	кв. м	тыс. руб.	тыс. руб./кв. м	тыс. руб./кв. м	
1	2	3	4	5	6	7	8	9	10	11	12	13	14	15
	с. Коржовка-Голубовка													
1	ул. Совхозная, 48	1006,03	156,47	668,0	659,90	0	0	20,0	73,75	760,0	115,91	1,06	6,68	3467,80
	п. Затишье													
2	ул. Лесная, 1	0	668,30	1109,0	2118,01	0	0	0	0	0	0	3,51	6,68	3905,50
	Контрольная сумма по вертикали (сумма 1 + 2 + 3 + +...+ n строк)	**1006,03**	**824,77**	**1777,0**	**2777,91**	**0**	**0**	**20,0**	**73,75**	**760,0**	**115,91**	**4,57**	**13,360**	**7373,30**

Реестр МКД, участвующих в региональной адресной программе «Проведение капитального ремонта многоквартирных домов на территории Брянской области» (2009 год) на территории муниципального образования «Медведовское сельское поселение»

№ п. п.	Адрес многоквартирного дома (улица, № дома)	Виды работ по капитальному ремонту МКД, предусмотренные п. 3 ст. 15 185-ФЗ										Удельная стоимость капитального ремонта, тыс. руб./кв. метр общей площади помещений в МКД	Предельная стоимость капитального ремонта, тыс. руб./общей площади помещений в МКД	**Контрольная сумма по горизонтали (сумма 2 + 3 +...+ 13 колонок)**
		комплексный ремонт	В том числе											
			ремонт внутридомовых инженерных систем	ремонт крыши		ремонт или замена лифтового оборудования		ремонт подвальных помещений		утепление и ремонт фасадов				
	улица, № дома	тыс. руб.	тыс. руб.	кв. м	тыс. руб.	ед.	тыс. руб.	кв. м	тыс. руб.	кв. м	тыс. руб.	тыс. руб./кв. м	тыс. руб./кв. м	
1	2	3	4	5	6	7	8	9	10	11	12	13	14	15
	пос. Оболешево													
1	ул. Октябрьская, 3	1762,82	122,82	421,0	440,00	0	0	0	0	341,6	1200,00	6,44	6,68	4301,6
2	ул. Октябрьская, 5	1430,00	421,18	534,0	570,00	0	0	0	0	433,6	480,00	3,26	6,68	3878,72
	Контрольная сумма по вертикали (сумма 1 + 2 + 3 + +...+ n строк)	**3192,82**	**544,00**	**955,0**	**1010,00**	**0**	**0**	**0**	**0**	**775,2**	**1680,00**	**9,70**	**13,36**	**8180,08**

Реестр МКД, участвующих в региональной адресной программе «Проведение капитального ремонта многоквартирных домов на территории Брянской области» (2009 год) на территории муниципального образования «Комаричское городское поселение»

№ п. п.	Адрес многоквартирного дома (улица, № дома)	Виды работ по капитальному ремонту МКД, предусмотренные п. 3 ст. 15 185-ФЗ										Удельная стоимость капитального ремонта, тыс. руб./кв. метр общей площади помещений в МКД	Предельная стоимость капитального ремонта, тыс. руб./общей площади помещений в МКД	**Контрольная сумма по горизонтали (сумма 2 + 3 +...+ 13 колонок)**
		комплексный ремонт	В том числе											
			ремонт внутридомовых инженерных систем	ремонт крыши		ремонт или замена лифтового оборудования		ремонт подвальных помещений		утепление и ремонт фасадов				
	улица, № дома	тыс. руб.	тыс. руб.	кв. м	тыс. руб.	ед.	тыс. руб.	кв. м	тыс. руб.	кв. м	тыс. руб.	тыс. руб./кв. м	тыс. руб./кв. м	
1	2	3	4	5	6	7	8	9	10	11	12	13	14	15
	п.г.т. Комаричи													
1	ул. Победы, 4	0	306,51	768,0	530,00	0	0	0	0	288,0	230,00	1,24	6,68	2130,43
2	ул. Победы, 8	0	306,51	768,0	530,00	0	0	0	0	288,0	230,00	1,25	6,68	2130,44
3	ул. Комсомольская, 55д	0	304,77	792,0	530,00	0	0	0	0	279,6	230,00	1,23	6,68	2144,28
4	ул. Комсомольская, 61	0	306,18	760,0	530,00	0	0	0	0	285,0	230,00	1,23	6,68	2119,09
5	ул. Комсомольская, 67	0	306,24	858,0	530.00	0	0	0	0	303,0	230,00	1,29	6,68	2235,21
6	пер. Кирова, 48	0	380,00	479,0	401,11	0	0	0	0	205,5	250,00	2,11	6,68	1724,40
7	ул. Кирова, 18	0	278,55	942,0	560,00	0	0	0	0	332,4	240,00	1,11	6,68	2360,74
8	ул. Ленина, 56	0	390,00	540,0	383,83	0	0	0	0	159,0	210,00	2,20	6,68	1691,71
9	ул. Ленина, 60	0	450,00	435,0	419,28	0	0	0	0	163,0	190,00	2,25	6,68	1666,21
10	ул. Ленина, 62а	0	450,00	636,0	529,48	0	0	0	0	238,4	80,00	1,55	6,68	1942,11
11	ул. Калинина, 3	0	272,20	776,0	540,00	0	0	0	0	291,0	300,00	1,27	6,68	2187,15
12	ул. Калинина, 5	1059,48	389,48	760,0	500,00	0	0	584,25	70,00	285,0	1 00,00	0,75	6,68	3755,64
13	ул. Незымаева, 32	0	409,48	515,0	500,00	0	0	0	0	294,0	150,00	1,38	6,68	1876,54
14	ул. Комсомольская, 55б	1059,48	389,48	776,0	500,00	0	0	606,00	70,00	291,0	1 00,00	0,73	6,68	3799,37
15	пер. Первомайский, 16	0	299,17	503,0	460,00	0	0	0	0	188,4	300,00	1,59	6,68	1758,84
	Контрольная сумма по вертикали (сумма 1 + 2 + 3 + +...+ n строк)	**2118,96**	**5238,57**	**10308,0**	**7443,70**	**0**	**0**	**1190,250**	**140,000**	**3891,300**	**3070,00**	**21,18**	**100,20**	**33522,16**

Реестр МКД, участвующих в региональной адресной программе «Проведение капитального ремонта многоквартирных домов на территории Брянской области» (2009 год) на территории муниципального образования «Красногорское городское поселение»

№ п. п.	Адрес многоквартирного дома (улица, № дома)	Виды работ по капитальному ремонту МКД, предусмотренные п. 3 ст. 15 185-ФЗ										Удельная стоимость капитального ремонта, тыс. руб./кв. метр общей площади помещений в МКД	Предельная стоимость капитального ремонта, тыс. руб./общей площади помещений в МКД	**Контрольная сумма по горизонтали (сумма 2 + 3 +...+ 13 колонок)**
		комплексный ремонт	В том числе											
			ремонт внутридомовых инженерных систем	ремонт крыши		ремонт или замена лифтового оборудования		ремонт подвальных помещений		утепление и ремонт фасадов				
	улица, № дома	тыс. руб.	тыс. руб.	кв. м	тыс. руб.	ед.	тыс. руб.	кв. м	тыс. руб.	кв. м	тыс. руб.	тыс. руб./кв. м	тыс. руб./кв. м	
1	2	3	4	5	6	7	8	9	10	11	12	13	14	15
	п.г.т. Красная Гора													
1	ул. Пушкина, 3	2202,77	1117,77	625,2	630,00	0	0	12,3	35,00	620,6	420,00	2,74	6,68	5673,06
2	пер. Юности, 4	540,34	190,34	172,8	180,00	0	0	8,2	25,00	146,4	145,00	4,60	6,68	1419,36
3	ул. Буйневича, 60	1408,15	660,00	381,0	428,15	0	0	0	0	559,4	320,00	2,97	6,68	3766,35
4	ул. Буйневича, 58г	3456,28	1926,28	742,4	630,00	0	0	532,6	280,00	720,9	620,00	2,41	6,68	8917,55
5	пер. Майский, 1	3433,39	1993,39	787,0	520,00	0	0	527,4	280,00	736,0	640,00	2,32	6,68	8926,18
6	ул. Мелиоративная, 1	1035,41	330,00	339,4	355,00	0	0	16,7	80,00	415,9	270,41	2,71	6,68	2852,21
7	ул. Пушкина, 5	2152,88	1097,88	594,0	600,00	0	0	12,4	35,00	687,7	420,00	2,75	6,68	5609,29
8	ул. Пушкина, 7	2088,71	1073,71	616,8	580,00	0	0	12,4	35,00	613,0	400,00	2,75	6,68	5429,05
9	ул. Советская, 19	3076,74	1796,74	768,9	980,00	0	0	484,2	100,00	713,7	200,00	2,29	6,68	8129,25
	Контрольная сумма по вертикали (сумма 1 + 2 + 3 + +...+ n строк)	**19394,67**	**10186,11**	**5027,5**	**4903,15**	**0**	**0**	**1606,2**	**870,00**	**5213,6**	**3435,41**	**25,54**	**60,12**	**50722,30**

Реестр МКД, участвующих в региональной адресной программе «Проведение капитального ремонта многоквартирных домов на территории Брянской области» (2009 год) на территории муниципального образования «Мглинское городское поселение»

№ п. п.	Адрес многоквартирного дома (улица, № дома)	Виды работ по капитальному ремонту МКД, предусмотренные п. 3 ст. 15 185-ФЗ										Удельная стоимость капитального ремонта, тыс. руб./кв. метр общей площади помещений в МКД	Предельная стоимость капитального ремонта, тыс. руб./общей площади помещений в МКД	**Контрольная сумма по горизонтали (сумма 2 + 3 +...+ 13 колонок)**
		комплексный ремонт	В том числе											
			ремонт внутридомовых инженерных систем	ремонт крыши		ремонт или замена лифтового оборудования		ремонт подвальных помещений		утепление и ремонт фасадов				
	улица, № дома	тыс. руб.	тыс. руб.	кв. м	тыс. руб.	ед.	тыс. руб.	кв. м	тыс. руб.	кв. м	тыс. руб.	тыс. руб./кв. м	тыс. руб./кв. м	
1	2	3	4	5	6	7	8	9	10	11	12	13	14	15
	г. Мглин													
1	ул. Ленина, 9	699,36	259,36	226,0	200,00	0	0	0	0	280,0	240,00	3,40	6,68	1914,80
2	ул. Октябрьская, 3	508,55	238,55	284,0	200,00	0	0	0	0	220,0	70,00	1,75	6,68	1529,53
3	ул. Первомайская, 5	1874,45	624,45	764,0	800,00	0	0	521,0	200,00	682,0	250,00	2,00	6,68	5724,58
4	ул. Первомайская, 7	1874,45	624,45	764,0	800,00	0	0	521,0	200,00	660	250,00	2,06	6,68	5702,64
5	ул. Свердлова, 4	317,85	62,85	140,0	160,00	0	0	0	0	132,0	95,00	3,93	6,68	918,31
	Контрольная сумма по вертикали (сумма 1 + 2 + 3 + +...+ n строк)	**5274,66**	**1809,66**	**2178,0**	**2160,00**	**0,00**	**0,00**	**1042,0**	**400,00**	**1974,0**	**905,00**	**13,14**	**33,40**	**15789,86**

Реестр МКД, участвующих в региональной адресной программе «Проведение капитального ремонта многоквартирных домов на территории Брянской области» (2009 год) на территории муниципального образования «Навлинское городское поселение»

№ п. п.	Адрес многоквартирного дома (улица, № дома)	Виды работ по капитальному ремонту МКД, предусмотренные п. 3 ст. 15 185-ФЗ										Удельная стоимость капитального ремонта, тыс. руб./кв. метр общей площади помещений в МКД	Предельная стоимость капитального ремонта, тыс. руб./общей площади помещений в МКД	**Контрольная сумма по горизонтали (сумма 2 + 3 +...+ 13 колонок)**
		комплексный ремонт	В том числе											
			ремонт внутридомовых инженерных систем	ремонт крыши		ремонт или замена лифтового оборудования		ремонт подвальных помещений		утепление и ремонт фасадов				
	улица, № дома	тыс. руб.	тыс. руб.	кв. м	тыс. руб.	ед.	тыс. руб.	кв. м	тыс. руб.	кв. м	тыс. руб.	тыс. руб./кв. м	тыс. руб./кв. м	
1	2	3	4	5	6	7	8	9	10	11	12	13	14	15
	пос. Навля													
1	1-й пер. Калинина, 1а	1662,43	952,43	540,0	490,00	0	0	325,0	1 20,00	485,0	1 00,00	2,65	6,68	4684,19
2	1-й пер. Калинина, 5	1564,19	894,19	464,0	450,00	0	0	289,0	120,00	466,0	100,00	2,80	6,68	4356,86
3	1-й пер. Калинина, 7	1859,88	1079,88	688,0	560,00	0	0	421,0	120,00	638,0	100,00	2,30	6,68	5475,74
4	ул. Ленина, 84	1640,28	970,28	682,0	570,00	0	0	0	0	566,0	100,00	2,12	6,68	4537,36
5	ул. Ленина, 88	2146,90	1236,90	1062,0	660,00	0	0	489,0	140,00	960,0	110,00	1,51	6,68	6812,99
6	пер. 30 лет Победы, 1	2432,97	1432,97	1189,0	740,00	0	0	550,0	140,00	1440,0	120,00	1,15	6,68	8052,77
	Контрольная сумма по вертикали (сумма 1 + 2 + 3 + +...+ n строк)	**11306,65**	**6566,65**	**4625,0**	**3470,00**	**0**	**0**	**2074,0**	**640**	**4555,0**	**630,00**	**12,530**	**40,08**	**33919,91**

Реестр МКД, участвующих в региональной адресной программе «Проведение капитального ремонта многоквартирных домов на территории Брянской области» (2009 год) на территории муниципального образования «Погарское городское поселение»

№ п. п.	Адрес многоквартирного дома (улица, № дома)	Виды работ по капитальному ремонту МКД, предусмотренные п. 3 ст. 15 185-ФЗ										Удельная стоимость капитального ремонта, тыс. руб./кв. метр общей площади помещений в МКД	Предельная стоимость капитального ремонта, тыс. руб./общей площади помещений в МКД	**Контрольная сумма по горизонтали (сумма 2 + 3 +...+ 13 колонок)**
		комплексный ремонт	В том числе											
			ремонт внутридомовых инженерных систем	ремонт крыши		ремонт или замена лифтового оборудования		ремонт подвальных помещений		утепление и ремонт фасадов				
	улица, № дома	тыс. руб.	тыс. руб.	кв. м	тыс. руб.	ед.	тыс. руб.	кв. м	тыс. руб.	кв. м	тыс. руб.	тыс. руб./кв. м	тыс. руб./кв. м	
1	2	3	4	5	6	7	8	9	10	11	12	13	14	15
	п.г.т. Погар													
1	ул. Ананченко, 28	1 068,54	483,54	680,0	220,00	0	0	0	0	350,0	365,00	3,70	6,68	3177,46
2	ул. Октябрьская, 16	1655,11	780,11	502,0	380,00	0	0	0	0	480,0	495,00	3,39	6,68	4302,29

1	2	3	4	5	6	7	8	9	10	11	12	13	14	15
3	ул. Октябрьская, 19	1 524,22	699,22	502,0	365,00	0	0	0	0	450,0	460,00	3,21	6,68	4010,33
4	ул. Октябрьская, 23	1 596,74	741,74	502,0	390,00	0	0	0	0	450,0	465,00	3,16	6,68	4155,32
5	ул. Советская, 1	1 122,09	472,09	280,0	230,00	0	0	0	0	400,0	420,00	3,83	6,68	2934,69
6	ул. Советская, 3	1 759,33	754,33	680,0	410,00	0	0	0	0	580,0	595,00	3,29	6,68	4788,63
7	ул. Чехова, 7	1 044,55	434,55	280,0	210,00	0	0	0	0	380,0	400,00	3,86	6,68	2759,64
	Контрольная сумма по вертикали (сумма 1 + 2 + 3 + +...+ n строк)	**9 770,58**	**4 365,58**	**3 426,00**	**2 205,00**	**0**	**0**	**0**	**0**	**3 090,0**	**3200,00**	**24,44**	**46,76**	**26128,36**

Реестр МКД, участвующих в региональной адресной программе «Проведение капитального ремонта многоквартирных домов на территории Брянской области» (2009 год) на территории муниципального образования «Город Почеп»

№ п. п.	Адрес многоквартирного дома (улица, № дома)	Виды работ по капитальному ремонту МКД, предусмотренные п. 3 ст. 15 185-ФЗ										Удельная стоимость капитального ремонта, тыс. руб./кв. метр общей площади помещений в МКД	Предельная стоимость капитального ремонта, тыс. руб./общей площади помещений в МКД	**Контрольная сумма по горизонтали (сумма 2 + 3 +...+ 13 колонок)**
		комплексный ремонт	В том числе											
			ремонт внутридомовых инженерных систем	ремонт крыши		ремонт или замена лифтового оборудования		ремонт подвальных помещений		утепление и ремонт фасадов				
	улица, № дома	тыс. руб.	тыс. руб.	кв. м	тыс. руб.	ед.	тыс. руб.	кв. м	тыс. руб.	кв. м	тыс. руб.	тыс. руб./кв. м	тыс. руб./кв. м	
1	2	3	4	5	6	7	8	9	10	11	12	13	14	15
	город Почеп													
1	ул. Бориса Калькова, 5б	1840,98	574,35	595,2	541,43	0	0	99,1	232,47	742,0	492,73	1,94	6,68	5126,88
2	ул. Мира, 60	795,18	145,98	264,0	319,79	0	0	55,2	98,49	414,0	230,92	2,10	6,68	2332,34
3	2-й Октябрьский проезд, 1	1732,42	528,37	420,0	579,80	0	0	73,6	191,59	552,0	432,66	1,81	6,68	4518,93
4	ул. Первомайская, 1	1727,89	496,28	820,0	657,84	0	0	89,6	166,61	784,0	407,16	1,88	6,68	5157,94
5	ул. Стародубская, 20	1591,14	525,58	576,0	512,90	0	0	100,0	172,71	683,2	379,95	1,11	6,68	4549,27
6	ул. Стародубская, 24	1470,39	474,35	576,0	473,11	0	0	100,0	139,97	683,2	382,96	1,01	6,68	4307,67
7	ул. Толстого, 99	1190,51	498,56	418,0	309,83	0	0	62,5	196,85	386,0	185,27	2,22	6,68	3256,42
8	ул. Толстого, 101	730,37	125,89	190,0	247,50	0	0	36,8	126,42	278,0	230,56	3,15	6,68	1975,37
9	ул. Толстого, 103	858,71	125,89	190,0	288,58	0	0	36,8	158,45	278,0	285,79	3,71	6,68	2232,61
10	ул. Толстого, 109	0	125,89	0	0	0	0	36,8	162,24	278,0	304,32	2,52	6,68	916,45
	Контрольная сумма по вертикали (сумма 1 + 2 + 3 + +...+ n строк)	**11937,59**	**3621,14**	**4049,20**	**3930,78**	**0**	**0**	**690,4**	**1645,80**	**5078,4**	**333232**	**21,45**	**66,80**	**34373,88**

Реестр МКД, участвующих в региональной адресной программе «Проведение капитального ремонта многоквартирных домов на территории Брянской области» (2009 год) на территории муниципального образования «Севское городское поселение»

№ п. п.	Адрес многоквартирного дома (улица, № дома)	Виды работ по капитальному ремонту МКД, предусмотренные п. 3 ст. 15 185-ФЗ										Удельная стоимость капитального ремонта, тыс. руб./кв. метр общей площади помещений в МКД	Предельная стоимость капитального ремонта, тыс. руб./общей площади помещений в МКД	**Контрольная сумма по горизонтали (сумма 2 + 3 +...+ 13 колонок)**
		комплексный ремонт	В том числе											
			ремонт внутридомовых инженерных систем	ремонт крыши		ремонт или замена лифтового оборудования		ремонт подвальных помещений		утепление и ремонт фасадов				
	улица, № дома	тыс. руб.	тыс. руб.	кв. м	тыс. руб.	ед.	тыс. руб.	кв. м	тыс. руб.	кв. м	тыс. руб.	тыс. руб./кв. м	тыс. руб./кв. м	
1	2	3	4	5	6	7	8	9	10	11	12	13	14	15
	город Севск													
1	ул. Советская, 5	993,22	100,00	570,0	723,22	0	0	297,0	70,00	509,0	100,00	1,49	6,68	3370,61
2	ул. Советская, 7	560,85	45,00	290,0	375,85	0	0	68,0	70,00	221,0	70,00	1,81	6,68	1709,19
3	ул. Энгельса, 23	0	50,00	260,0	401,20	0	0	0	0	359,0	100,00	1,81	6,68	1178,69
4	ул. Плеханова, 2	0	180,00	434,0	561,62	0	0	0	0	384,0	70,00	1,69	6,68	1637,99
5	ул. Кирова, 3	0	140,00	270,0	371,17	0	0	0	0	340,0	50,00	2,02	6,68	1179,87
6	ул. Рабочая, 2	0	170,00	360,0	596,03	0	0	0	0	421,0	50,00	1,44	6,68	1605,15
7	ул. Молодежная, 1	1 455,36	70,00	580,0	1215,36	0	0	399,0	70,00	578,0	100,00	1,66	6,68	4476,06
8	ул. Профсоюзная, 1	0	170,00	538,0	930,20	0	0	0	0	544,0	70,00	1,49	6,68	2260,37
9	ул. Ленина, 15	0	200,00	210,0	389,40	0	0	0	0	324,0	70,00	2,17	6,68	1202,25
10	ул. Маяковского, 4	0	75,00	450,0	687,16	0	0	0	0	407,0	70,00	1,58	6,68	1697,42
11	ул. Маяковского, 2	732,33	80,00	420,0	512,33	0	0	444,0	70,00	372,0	70,00	1,60	6,68	2708,94
12	ул. Ленина, 62	567,60	70,00	200,0	347,60	0	0	78,0	70,00	277,0	80,00	2,51	6,68	1699,39
	Контрольная сумма по вертикали (сумма 1 + 2 + 3 + +...+ n строк)	**430936**	**1350,00**	**4582,0**	**7111,14**	**0**	**0**	**1286,0**	**350,00**	**4736,0**	**900,00**	**21,27**	**80,16**	**24725,93**

Реестр МКД, участвующих в региональной адресной программе «Проведение капитального ремонта многоквартирных домов на территории Брянской области» (2009 год) на территории муниципального образования «Десятуховское сельское поселение»

№ п. п.	Адрес многоквартирного дома (улица, № дома)	Виды работ по капитальному ремонту МКД, предусмотренные п. 3 ст. 15 185-ФЗ										Удельная стоимость капитального ремонта, тыс. руб./кв. метр общей площади помещений в МКД	Предельная стоимость капитального ремонта, тыс. руб./общей площади помещений в МКД	**Контрольная сумма по горизонтали (сумма 2 + 3 +...+ 13 колонок)**
		комплексный ремонт	В том числе											
			ремонт внутридомовых инженерных систем	ремонт крыши		ремонт или замена лифтового оборудования		ремонт подвальных помещений		утепление и ремонт фасадов				
	улица, № дома	тыс. руб.	тыс. руб.	кв. м	тыс. руб.	ед.	тыс. руб.	кв. м	тыс. руб.	кв. м	тыс. руб.	тыс. руб./кв. м	тыс. руб./кв. м	
1	2	3	4	5	6	7	8	9	10	11	12	13	14	15
	п. Десятуха													
1	ул. Озерная, 2	3426,94	1715,94	680,0	1062,00	0	0	0	0	625,8	649,00	4,52	6,68	8170,88
2	ул. Озерная, 6	3238,69	1604,39	680,0	1014,80	0	0	0	0	630,6	619,50	4,53	6,68	7799,19
	Контрольная сумма по вертикали (сумма 1 + 2 + 3 + +...+ n строк)	**6665,63**	**3320,33**	**1360,0**	**2076,80**	**0**	**0**	**0**	**0**	**1256,4**	**1268,50**	**9,05**	**13,36**	**15970,07**

Реестр МКД, участвующих в региональной адресной программе «Проведение капитального ремонта многоквартирных домов на территории Брянской области» (2009 год) на территории муниципального образования «Суземское городское поселение»

№ п. п.	Адрес многоквартирного дома (улица, № дома)	Виды работ по капитальному ремонту МКД, предусмотренные п. 3 ст. 15 185-ФЗ										Удельная стоимость капитального ремонта, тыс. руб./кв. метр общей площади помещений в МКД	Предельная стоимость капитального ремонта, тыс. руб./общей площади помещений в МКД	**Контрольная сумма по горизонтали (сумма 2 + 3 +...+ 13 колонок)**
		комплексный ремонт	В том числе											
			ремонт внутридомовых инженерных систем	ремонт крыши		ремонт или замена лифтового оборудования		ремонт подвальных помещений		утепление и ремонт фасадов				
	улица, № дома	тыс. руб.	тыс. руб.	кв. м	тыс. руб.	ед.	тыс. руб.	кв. м	тыс. руб.	кв. м	тыс. руб.	тыс. руб./кв. м	тыс. руб./кв. м	
1	2	3	4	5	6	7	8	9	10	11	12	13	14	15
	п.г.т. Суземка													
1	ул. Жукова, д. 7	0,00	759,81	480,5	456,57	0	0	0	0	507,60	340,77	1,67	6,68	2553,60
2	ул. Жукова, д. 8	0,00	692,63	798,5	692,76	0	0	0	0	682,60	288,97	1,86	6,68	3164,00
3	ул. Жукова, д. 11	4772,84	3404,35	809,4	874,06	0	0	605,9	282,05	2070,90	212,38	1,63	6,68	13040,19
4	ул. Жукова, д. 13	4560,60	3212,01	809,4	853,76	0	0	605,9	321,76	2070,90	173,07	1,56	6,68	12615,64
5	ул. Первомайская, д. 3	0,00	900,01	818,6	706,73	0	0	0	0	682,60	293,88	2,13	6,68	3410,63
6	ул. Первомайская, д. 5	0,00	864,33	818,6	704,62	0	0	0	0	682,60	281,29	2,07	6,68	3360,19
7	ул. Первомайская, д. 11	0,00	730,46	413,0	304,64	0	0	0	0	406,10	115,19	2,86	6,68	1978,93
8.	ул. Первомайская, д. 13	0,00	1398,08	510,6	412,56	0	0	327,2	385,88	0,00	0,00	2,36	6,68	3043,36
9	ул. Первомайская, д. 15	8872,10	5633,49	1208,4	1477,45	0	0	1061,7	323,84	3232,00	1437,32	1,66	6,68	23254,64
10	ул. Первомайская, д. 68	2455,89	1436,04	812,5	788,44	0	0	608,4	149,52	866,90	81,89	2,34	6,68	7208,60
11	пер. Строителей, д. 4	0,00	387,75	485,4	687,72	0	0	0	0	461,40	176,6	1,90	6,68	2207,45
12	пер. Строителей, д. 6	0,00	121,62	324	635,97	0	0	0	0	397,60	170,15	2,29	6,68	1658,31
13	пл. Ленина, д.7, корп. 3	1472,52	493,41	661,8	669,12	0	0	495,3	218,63	632,60	91,36	1,56	6,68	4742,98
14	пл. Ленина, д. 9, корп. 3	1687,43	494,75	659,6	696,73	0	0	496,1	327,18	632,60	168,77	1,76	6,68	5171,60
15	пер. Лермонтова, д. 15	1459,08	229,80	663,8	754,53	0	0	498,4	283,80	677,20	190,95	1,52	6,68	4765,76
16	ул. Лермонтова, д. 6	2132,55	791,06	691,8	781,71	0	0	342,5	191,32	1023,80	368,46	1,49	6,68	6331,37
17	ул. Жукова, д. 5, корп. 2	0,00	148,41	390,7	363,78	0	0	0	0,00	442,80	328,28	1,56	6,68	1682,21
	Контрольная сумма по вертикали (сумма 1 + 2 + 3 + +...+ n строк)	**27413,01**	**21698,01**	**11356,6**	**11861,15**	**0**	**0**	**5041,4**	**2484**	**15470,20**	**4719,33**	**32,22**	**113,59**	**100189,49**

Реестр МКД, участвующих в региональной адресной программе «Проведение капитального ремонта многоквартирных домов на территории Брянской области» (2009 год) на территории муниципального образования «Город Сураж»

№ п. п.	Адрес многоквартирного дома (улица, № дома)	Виды работ по капитальному ремонту МКД, предусмотренные п. 3 ст. 15 185-ФЗ										Удельная стоимость капитального ремонта, тыс. руб./кв. метр общей площади помещений в МКД	Предельная стоимость капитального ремонта, тыс. руб./общей площади помещений в МКД	**Контрольная сумма по горизонтали (сумма 2 + 3 +...+ 13 колонок)**
		комплексный ремонт	В том числе											
			ремонт внутридомовых инженерных систем	ремонт крыши		ремонт или замена лифтового оборудования		ремонт подвальных помещений		утепление и ремонт фасадов				
	улица, № дома	тыс. руб.	тыс. руб.	кв. м	тыс. руб.	ед.	тыс. руб.	кв. м	тыс. руб.	кв. м	тыс. руб.	тыс. руб./кв. м	тыс. руб./кв. м	
1	2	3	4	5	6	7	8	9	10	11	12	13	14	15
	город Сураж													
1	пер. Вокзальный, 7	0	797,70	742,0	597,18	0	0	0	0	720,0	329,70	1,66	6,68	3194,92
2	ул. Красноармейская, 17	1626,83	657,89	770,0	603,18	0	0	610,0	112,61	700,0	253,15	1,74	6,68	5342,08
3	ул. Красная, 4	1755,25	862,93	746,0	559,04	0	0	619,0	106,45	697,0	226,83	1,83	6,68	5581,01
4	ул. Ленина, 39	3623,41	931,75	1296,0	1144,10	0	0	379,0	283,41	1820,0	1264,15	1,65	6,68	10750,15
5	ул. Ленина, 69	0	448,42	567,0	420,51	0	0	0	0	670,0	548,35	2,28	6,68	2663,24
6	ул. Ленина, 75	1382,88	448,42	567,0	407,68	0	0	67,0	78,48	670,0	448,30	2,25	6,68	4078,69
7	ул. Ленина, 81а	0	630,02	587,0	469,82	0	0	0	0	593,0	539,48	2,43	6,68	2828,43
8	ул. Лесная, 13	0	432,59	776,0	732,12	0	0	0	0	712,0	315,72	1,54	6,68	2976,65
9	ул. Мглинская, 21	1574,81	565,52	587,0	469,82	0	0	121,0	84,86	593,0	454,61	2,31	6,68	4459,61
10	ул. Октябрьская, 9б	0	520,29	360,0	270,01	0	0	0	0	476,0	201,02	1,90	6,68	1835,90
11	ул. Октябрьская, 27	1932,59	666,69	825,0	895,50	0	0	620,0	108,39	854,0	262,01	1,10	6,68	6171,96
12	ул. Советская, 9	1231,64	556,15	430,0	517,05	0	0	406,0	67,60	1391,0	90,84	0,81	6,68	4697,77
	Контрольная сумма по вертикали (сумма 1 + 2 + 3 + +...+ n строк)	**13127,41**	**7518,37**	**8253,0**	**7086,01**	**0,0**	**0,0**	**2822,0**	**841,80**	**9896,0**	**4934,16**	**21,50**	**80,16**	**54580,41**

Реестр МКД, участвующих в региональной адресной программе «Проведение капитального ремонта многоквартирных домов на территории Брянской области» (2009 год) на территории муниципального образования «Город Трубчевск»

№ п. п.	Адрес многоквартирного дома (улица, № дома)	Виды работ по капитальному ремонту МКД, предусмотренные п. 3 ст. 15 185-ФЗ										Удельная стоимость капитального ремонта, тыс. руб./кв. метр общей площади помещений в МКД	Предельная стоимость капитального ремонта, тыс. руб./общей площади помещений в МКД	**Контрольная сумма по горизонтали (сумма 2 + 3 +...+ 13 колонок)**
		комплексный ремонт	В том числе											
			ремонт внутридомовых инженерных систем	ремонт крыши		ремонт или замена лифтового оборудования		ремонт подвальных помещений		утепление и ремонт фасадов				
	улица, № дома	тыс. руб.	тыс. руб.	кв. м	тыс. руб.	ед.	тыс. руб.	кв. м	тыс. руб.	кв. м	тыс. руб.	тыс. руб./кв. м	тыс. руб./кв. м	
1	2	3	4	5	6	7	8	9	10	11	12	13	14	15
	город Трубчевск													
1	ул. Брянская, 48	3390,44	1975,35	980,0	884,09	0	0	232,0	131,00	300,0	400,00	0,97	6,68	8300,54
2	ул. Брянская, 62	1485,94	842,54	448,0	507,40	0	0	82,0	36,00	181,0	100,00	1,19	6,68	3690,75

1	2	3	4	5	6	7	8	9	10	11	12	13	14	15
3	ул. Дзержинского, 95	2724,79	1641,47	689,0	658,52	0	0	180,0	144,00	290,0	280,80	0,95	6,68	6616,21
4	ул. Заводская, 2	0	2033,40	0	0	0	0	342,0	241,99	354,0	1871,92	0,84	6,68	4850,84
5	ул. Заводская, 3	2822,29	1562,96	812,0	766,33	0	0	180,0	80,00	380,0	413,00	0,98	6,68	7024,25
6	ул. Заводская, 5	3837,94	2153,53	1120,0	988,81	0	0	242,0	200,00	225,0	495,60	0,87	6,68	9270,43
7	ул. Ленина, 63	918,48	116,76	620,0	306,80	0	0	0,0	0,00	360,0	461,09	3,86	6,68	2793,68
8	ул. Ленина, 84	1520,70	806,12	418,0	419,58	0	0	91,0	95,00	151,0	200,00	2,55	6,68	3710,63
9	ул. Луначарского, 45	3513,76	2012,91	928,0	1023,25	0	0	232,0	150,00	250,0	327,60	0,93	6,68	8445,13
10	ул. Полевая, 20А	1758,75	944,19	573,0	511,76	0	0	136,0	95,00	95,0	207,80	2,04	6,68	4330,22
11	ул. Севская, 12	7237,12	4289,25	2670,0	1728,62	0	0	409,0	483,63	415,0	735,62	1,06	6,68	17975,98
	Контрольная сумма по вертикали (сумма 1 + 2 + 3 + +…+ n строк)	**29210,21**	**18378,49**	**9258,00**	**7795,16**	**0,00**	**0,00**	**2126,00**	**1656,62**	**3001,00**	**5493,43**	**16,25**	**73,50**	**77008,66**

Реестр МКД, участвующих в региональной адресной программе «Проведение капитального ремонта многоквартирных домов на территории Брянской области» (2009 год) на территории муниципального образования «Белоберезковское городское поселение»

№ п. п.	Адрес многоквартирного дома (улица, № дома)	Виды работ по капитальному ремонту МКД, предусмотренные п. 3 ст. 15 185-ФЗ										Удельная стоимость капитального ремонта, тыс. руб./кв. метр общей площади помещений в МКД	Предельная стоимость капитального ремонта, тыс. руб./общей площади помещений в МКД	**Контрольная сумма по горизонтали (сумма 2 + 3 +…+ 13 колонок)**
		комплексный ремонт	В том числе											
			ремонт внутридомовых инженерных систем	ремонт крыши		ремонт или замена лифтового оборудования		ремонт подвальных помещений		утепление и ремонт фасадов				
	улица, № дома	тыс. руб.	тыс. руб.	кв. м	тыс. руб.	ед.	тыс. руб.	кв. м	тыс. руб.	кв. м	тыс. руб.	тыс. руб./кв. м	тыс. руб./кв. м	
1	2	3	4	5	6	7	8	9	10	11	12	13	14	15
	п.г.т. Белая Березка													
1	ул. Ленина, 21	0	1600,00	1516,0	915,87	0	0	0	0	773,0	400,00	0,56	6,68	5212,11
2	ул. Партизанская, 2	635,69	105,00	370,0	340,69	0	0	0	0	510,0	190,00	1,59	6.68	2159,65
3	ул. Партизанская, 4	635,69	110,00	370,0	335,69	0	0	0	0	510,0	190,00	1,61	6,68	2159,67
4	ул. Ленина, 8	1040,11	205,00	620,0	635,11	0	0	0	0	760,0	200,00	1,33	6,68	3468,23
	Контрольная сумма по вертикали (сумма 1 + 2 + 3 + +…+ n строк)	**2311,49**	**2020,00**	**2876,0**	**2227,36**	**0**	**0**	**0**	**0**	**2553,0**	**980,00**	**5,09**	**26,72**	**12999,66**

Реестр МКД, участвующих в региональной адресной программе «Проведение капитального ремонта многоквартирных домов на территории Брянской области» (2009 год) на территории муниципального образования «Березинское сельское поселение»

№ п. п.	Адрес многоквартирного дома (улица, № дома)	Виды работ по капитальному ремонту МКД, предусмотренные п. 3 ст. 15 185-ФЗ										Удельная стоимость капитального ремонта, тыс. руб./кв. метр общей площади помещений в МКД	Предельная стоимость капитального ремонта, тыс. руб./общей площади помещений в МКД	**Контрольная сумма по горизонтали (сумма 2 + 3 +...+ 13 колонок)**
		комплексный ремонт	В том числе											
			ремонт внутридомовых инженерных систем	ремонт крыши		ремонт или замена лифтового оборудования		ремонт подвальных помещений		утепление и ремонт фасадов				
	улица, № дома	тыс. руб.	тыс. руб.	кв. м	тыс. руб.	ед.	тыс. руб.	кв. м	тыс. руб.	кв. м	тыс. руб.	тыс. руб./кв. м	тыс. руб./кв. м	
1	2	3	4	5	6	7	8	9	10	11	12	13	14	15
							д. Березина							
1	ул. Молодежная, 26	1445,20	850,80	741,0	426,20	0	0	591,0	104,00	734,0	64,20	1,62	6,68	4964,70
2	ул. Молодежная, 28	1526,85	845,85	810,0	469,30	0	0	636,0	138,00	875,0	73,70	1,54	6,68	5382,92
							с. Рюхов							
3	ул. Новоселов, 8	1196,77	456,77	472,0	313,00	0	0	396,0	67,00	540,0	360,00	1,87	6,68	3810,09
	Контрольная сумма по вертикали (сумма 1 + 2 + 3 + +...+ n строк)	**4168,82**	**2153,42**	**2023,0**	**1208,50**	**0**	**0**	**1623,0**	**309,00**	**2149,00**	**497,9**	**5,03**	**20,04**	**14157,71**

ПРИЛОЖЕНИЕ 3
к постановлению администрации Брянской области
от 5 ноября 2009 г. № 1170

Приложение 4
к региональной адресной программе «Проведение капитального ремонта многоквартирных домов на территории Брянской области» (2009 год)

Планируемые показатели выполнения программы

№ п. п.	Наименование муниципального образования	Жилищный фонд, в котором проведен капитальный ремонт			Доля МКД, в которых проведен капитальный ремонт			Доля МКД, в которых установлены приборы учета потребления ресурсов и узлы управления, %	Доля МКД, в которых проведен комплексный капитальный ремонт		Объем финансирования проведения капитального ремонта, тыс. руб.					Средняя стоимость проведения капитального ремонта, тыс. руб./кв. м	Доля израсходованного лимита средств Фонда на проведение капитального ремонта МКД		Остаток средств лимита на проведение капитального ремонта многоквартирных домов, тыс. руб.
		количество МКД, ед.	общая площадь, кв. м		от общего числа МКД, включенных в программу	от общего числа МКД, подлежащих капитальному ремонту на дату принятия программы	от общего числа МКД, подлежащих капитальному ремонту на дату принятия первой региональной программы (накопительным итогом)		от общего числа МКД, включенных в программу, %	от общего числа МКД, включенных во все региональные программы за период действия Фонда (накопительным итогом), %	всего	в том числе за счет средств					на региональную программу, %	на все реализованные региональные программы, %	
			всего	в собственности граждан								Фонда	бюджета субъекта	местных бюджетов	ТСЖ, иных кооперативов или собственников помещений в МКД				
1	2	3	4	5	6	7	8	9	10	11	12	13	14	15	16	17	18	19	20
1	Город Брянск	81	284538,26	213386,62	21,89	2,43	2,29	91	14,59	9,59	404086,62	358424,57	16163,43	9294,19	20204,43	1,42			
2	Городской округ «город Клинцы»	22	54421,8	44014,3	5,95	0,66	0,62	100	4,59	3,02	113061,15	100285,16	4522,48	2600,46	5653,05	2,08			
3	Городской округ «город Новозыбков»	16	28499,5	22037,2	4,32	0,48	0,45	100	1,89	1,24	56349,05	49981,52	2253,97	1296,09	2817,47	1,98			
4	Городской округ «город Стародуб»	23	41239,5	29692,6	6,22	0,69	0,65	100	6,22	4,09	86140,26	76406,32	3445,67	1981,25	4307,02	2,09			
5	Локотское городское поселение	3	2267,7	1892,2	0,81	0,09	0,08	100	0,81	0,53	8609,85	7636,93	344,4	198,04	430,48	3,8			
6	Погребское сельское поселение	3	4714,3	2419,8	0,81	0,09	0,08	100	0,81	0,53	7340,17	6510,72	293,61	168,84	367	1,56			
7	Свенское сельское поселение	7	7123,4	5454,1	1,89	0,21	0,2	100	1,6	1,07	28639	25402,74	1145,56	658,75	1431,95	4,02			
8	Мирнинское городское поселение	6	5628,7	3171,6	1,62	0,18	0,17	100	0	0	14531,55	12889,45	581,25	334,27	726,58	2,58			
9	Сещинское сельское поселение	2	1809,8	1272,3	0,54	0,06	0,06	100	0,54	0,36	4407,2	3909,18	176,29	101,36	220,37	2,44			
10	Город Дятьково	29	74710,9	48346,8	7,84	0,87	0,82	100	6,22	4,09	101583,2	90104,25	4063,35	2336,44	5079,16	1,36			

(Продолжение приложения 3)

1	2	3	4	5	6	7	8	9	10	11	12	13	14	15	16	17	18	19	20
11	Любохонское городское поселение	5	9276,2	6720,9	1,35	0,15	0,14	100	0,54	0,36	17889,66	15868,11	715,6	411,47	894,48	1,93			
12	Город Жуковка	22	14270,7	12164,8	5,95	0,66	0,62	95	3,24	2,13	41335,42	36664,42	1653,44	950,77	2066,79	2,9			
13	Злынковское городское поселение	5	2452,1	1857,2	1,35	0,15	0,14	100	1,35	0,89	14634,45	12980,73	585,38	336,61	731,73	5,97			
14	Карачевское городское поселение	7	22034,1	18318,3	1,89	0,21	0,2	100	1,89	1,24	38015,1	33719,36	1520,61	874,37	1900,76	1,73			
15	Клетнянское городское поселение	12	11177,2	9484,7	3,24	0,36	0,34	8,3	2,97	1,95	15344,61	13788,02	621,81	357,54	777,24	1,39			
16	Лутенское сельское поселение	4	2639,9	667,7	1,08	0,12	0,11	100	1,08	0,71	4324,39	3835,71	172,99	99,47	216,22	1,64			
17	Первомайское сельское поселение	3	1449,7	972,1	0,81	0,09	0,08	100	0,81	0,53	2665	2363,85	106,6	61,3	133,25	1,84			
18	Смолевичское сельское поселение	3	2410,7	1864,1	0,81	0,09	0,08	100	0,54	0,36	7311,85	6485,6	292,48	168,17	365,6	3,03			
19	Коржово-Голубовское сельское поселение	2	1745,8	1673,9	0,54	0,06	0,06	100	0,27	0,18	3792,34	3363,79	151,7	87,23	189,62	2,17			
20	Медведовское сельское поселение	2	752,6	379,8	0,54	0,06	0,06	100	0,54	0,36	3357,67	2978,24	134,31	77,24	167,88	4,46			
21	Комаричское городское поселение	15	12987,6	8218,3	4,05	0,45	0,42	100	0,54	0,89	16500	14635,43	660	379,58	824,99	1,27			
22	Красногорское городское поселение	9	7866,7	4583,2	2,43	0,27	0,25	100	2,43	1,6	20136,31	17860,87	805,47	463,16	1006,81	2,56			
23	Мглинское городское поселение	5	2517	1789,1	1,35	0,15	0,14	100	1,35	0,89	5476,26	4857,42	219,06	125,96	273,82	2,18			
24	Навлинское городское поселение	6	6548,4	5529,1	1,62	0,18	0,17	100	1,62	1,07	11739	10412,47	469,56	270,02	586,95	1,79			
25	Погарское городское поселение	7	2965,7	2335,4	1,89	0,21	0,2	100	1,89	1,24	10144,2	8997,87	405,79	233,32	507,22	3,42			
26	Город Почеп	10	7420,4	4568	2,70	0,3	0,28	100	2,43	1,6	12690,04	11256,03	507,62	291,88	634,51	1,71			
27	Севское городское поселение	12	5883,8	4888,6	3,24	0,36	0,34	100	1,35	0,89	9883,94	8767,02	395,37	227,35	494,2	1,68			
28	Десятуховское сельское поселение	2	1517,5	966,1	0,54	0,06	0,06	100	0,54	0,36	6865,6	6089,77	274,63	157,92	343,28	4,52			
29	Суземское городское поселение	17	24000,8	20017,9	4,59	0,51	0,48	100	2,16	1,42	42340,14	37555,62	1693,64	973,88	2117	1,76			
30	Город Сураж	12	12613,9	10956,7	3,24	0,36	0,34	100	1,89	1,24	20584,14	18258,08	823,4	473,44	1029,22	1,63			
31	Город Трубчевск	11	33349,9	23940,9	2,97	0,33	0,31	90,91	2,7	1,78	34583,29	30675,32	1383,34	795,46	1729,17	1,30			
32	Белоберезковское городское поселение	4	7067,8	5012,5	1,08	0,12	0,11	100	0,81	0,53	5427,26	4813,97	217,1	124,83	271,36	0,77			
33	Березинское сельское поселение	3	2623,6	1789,9	0,81	0,09	0,08	100	0,81	0,53	4328,22	3839,11	173,13	99,57	216,41	1,65			
	Итого по Брянской области	370	700526,01	520386,72	100	11,09	10,48	94,6	70,81	46,71	1174316,94	1041617,65	46973,04	27010,23	58716,02	1,68	66,3	74,33	403399,64

АДМИНИСТРАЦИЯ БРЯНСКОЙ ОБЛАСТИ
ПОСТАНОВЛЕНИЕ

от 5 ноября 2009 г. **№ 1171**

г. Брянск

Об осуществлении специальных мероприятий по недопущению распространения африканской чумы свиней на территорию Брянской области, локализации и ликвидации очага инфекции в случае возникновения

В соответствии со статьей 17 Закона Российской Федерации от 14 мая 1993 г. № 4979-1 «О ветеринарии», распоряжением Минсельхоза России от 13 ноября 2008 г. № АГ-25/7594 «О мерах борьбы с африканской чумой свиней», в связи с распространением инфекции на территории Южного федерального округа и в целях недопущения заноса указанной болезни на территорию Брянской области

ПОСТАНОВЛЯЮ:

1. Создать специальную комиссию по борьбе с африканской чумой свиней.
2. Утвердить прилагаемые состав специальной комиссии по борьбе с африканской чумой свиней и Положение о ней.
3. Управлению ветеринарии Брянской области осуществлять организационно-техническое обеспечение деятельности вышеуказанной комиссии.
4. Информационно-аналитическому управлению администрации области опубликовать постановление в официальных средствах массовой информации.
5. Контроль за исполнением данного постановления возложить на заместителя Губернатора Брянской области — председателя комитета по сельскому хозяйству и продовольствию Брянской области Симоненко Н. К.

Губернатор Н. В. ДЕНИН

УТВЕРЖДЕН
постановлением администрации
Брянской области
от 5 ноября 2009 г. № 1171

СОСТАВ
специальной комиссии по борьбе с африканской чумой свиней

Симоненко Николай Кириллович	— заместитель Губернатора Брянской области — председатель комитета по сельскому хозяйству и продовольствию Брянской области, председатель комиссии
Пономарёв Владимир Васильевич	— начальник управления ветеринарии Брянской области, заместитель председателя комиссии
Шинкаревич Пётр Фёдорович	— начальник отдела противоэпизоотических и лечебнопрофилактических мероприятий управления ветеринарии Брянской области, секретарь комиссии

члены комиссии:

Медведь Иван Владимирович	— председатель комитета Брянской областной Думы по аграрной политике и природопользованию (по согласованию)
Щеглов Алексей Михайлович	— руководитель управления Федеральной службы по ветеринарному и фитосанитарному надзору по Брянской и Смоленской областям (по согласованию)
Ященко Сергей Иванович	— директор департамента по строительству Брянской области
Степаненко Павел Алексеевич	— руководитель управления Роспотребнадзора по Брянской области (по согласованию)
Борисов Николай Анатольевич	— директор департамента топливно-энергетического комплекса и жилищно-коммунального хозяйства Брянской области
Грибанов Борис Иванович	— первый заместитель председателя комитета по сельскому хозяйству и продовольствию Брянской области
Кобзев Александр Николаевич	— начальник главного управления МЧС России по Брянской области (по согласованию)
Сидоров Иван Иванович	— директор ФГУ «Брянская межобластная ветеринарная лаборатория» (по согласованию)
Дакше Виктор Арнольдович	— начальник управления государственного автодорожного надзора по Брянской области (по согласованию)
Чупрыкин Павел Викторович	— заместитель начальника управления Федеральной службы безопасности по Брянской области (по согласованию)
Петушкова Галина Васильевна	— заместитель начальника финансового управления Брянской области
Жуков Дмитрий Борисович	— начальник Брянской таможни (по согласованию)
Дорощенко Владимир Николаевич	— директор департамента здравоохранения Брянской области

Пыталев Александр Иванович	— заместитель начальника управления внутренних дел по Брянской области, начальник милиции общественной безопасности (по согласованию)
Козов Виктор Иванович	— начальник ГУ «Брянская областная ветеринарная станция по борьбе с болезнями животных»
Бутавко Николай Иванович	— начальник управления по охране, контролю и регулированию использования объектов животного мира и водных биологических ресурсов Брянской области

УТВЕРЖДЕНО
постановлением администрации
Брянской области
от 5 ноября 2009 г. № 1171

ПОЛОЖЕНИЕ
о специальной комиссии по борьбе с африканской чумой свиней

I. Общие положения

1. Настоящее Положение определяет общий порядок организации и деятельности, основные задачи и права специальной комиссии по борьбе с африканской чумой свиней (далее соответственно — комиссия, заболевание).

2. Комиссия в своей деятельности руководствуется Конституцией Российской Федерации, федеральными конституционными законами, федеральными законами и иными нормативными правовыми актами Российской Федерации, Уставом Брянской области, законами Брянской области и иными нормативными актами Брянской области, а также настоящим Положением.

II. Задачи комиссии

3. Основными задачами комиссии являются:

1) разработка и организация исполнения комплекса мероприятий, обеспечивающих профилактику заноса и распространения заболевания по территории Брянской области, локализацию и ликвидацию очагов инфекции в случае возникновения африканской чумы' свиней, минимизацию экономического ущерба от заболевания;

2) рассмотрение и решение вопросов координации деятельности заинтересованных ведомств, органов исполнительной власти Брянской области и органов местного самоуправления муниципальных образований Брянской области (далее — органы местного самоуправления), организаций независимо от их ведомственной подчиненности и формы собственности, а также должностных лиц и граждан по предупреждению заноса и распространения инфекции, локализации и ликвидации заболевания в случае возникновения, а также вопросов выполнения ветеринарного законодательства Российской Федерации;

3) координация деятельности специальных комиссий муниципальных образований Брянской области, оказание им при необходимости практической помощи в выполнении мероприятий, направленных на обеспечение эпизоотического благополучия и предупреждение возникновения заболевания.

III. Функции комиссии

4. Комиссия выполняет следующие функции:

1) принимает решения по всем вопросам, связанным с недопущением заноса и распространения заболевания, локализацией и ликвидацией его в случае возникновения, и обеспечивает контроль за их выполнением;

2) рассматривает и оценивает состояние эпизоотической обстановки на территории Брянской области и прогнозы ее изменения, а также выполнение ветеринарного законодательства Российской Федерации;

3) информирует администрацию Брянской области о случаях массовых заболеваний свиней и принятых мерах по их ликвидации;

4) подготавливает рекомендации по решению региональных и территориальных проблем профилактики заболевания и обеспечению эпизоотического благополучия Брянской области;

5) информирует население Брянской области о проблемах при возникновении заболеваний свиней.

IV. Права комиссии

5. Комиссия имеет право в установленном порядке:

1) требовать выполнения плана организационных, ветеринарно-санитарных и хозяйственных мероприятий по недопущению заноса и распространения инфекции, локализации и ликвидации очага африканской чумы свиней в случае его возникновения на территории Брянской области;

2) получать от органов исполнительной власти Брянской области и органов местного самоуправления информацию о случаях массового заболевания или падежа свиней, неудовлетворительной ветеринарно-санитарной обстановке, нарушениях ветеринарного законодательства Российской Федерации и принимаемых мерах по предупреждению заноса и распространения заболевания, локализации и ликвидации в случае его возникновения;

3) приглашать на заседания комиссии должностных лиц органов исполнительной власти Брянской области, органов местного самоуправления, руководителей организаций независимо от их ведомственной подчиненности и форм собственности по вопросам реализации мер, направленных на профилактику заболевания, локализацию и ликвидацию его в случае возникновения и обеспечение эпизоотического благополучия Брянской области, а также по выполнению решений комиссии, принятых в соответствии с ее компетенцией;

4) обращаться в соответствующие органы по вопросу отстранения от работы или привлечения к дисциплинарной, административной и уголовной ответственности должностных лиц, по вине которых не обеспечивается эпизоотическое благополучие и не выполняется ветеринарное законодательство Российской Федерации, в результате чего наступили тяжкие последствия;

5) рассматривать и утверждать систему взаимного информирования, обеспечивающую оперативную связь и координацию всех запланированных действий;

6) организовывать через органы местного самоуправления: перепись и учет всего свинопоголовья в угрожаемых зонах; выделение необходимой техники, дезинфекционных машин, дезинфектантов, автотранспорта, бульдозеров, скреперов и других технических средств для проведения земляных и других работ в случае возникновения заболевания;

закупку в первой угрожаемой зоне у населения свиней, их убой в случае возникновения заболевания;

7) определять мясоперерабатывающие организации для убоя и переработки свиней из угрожаемых территорий;

8) определять порядок передвижения людей и пассажирского автотранспорта через карантинную территорию, а также непосредственно от железнодорожных и автомобильных станций, аэропортов, расположенных в этой зоне;

9) решать вопрос о вводе (ввозе) в хозяйства и населенные пункты, выводе (вывозе) из них животных и птицы;

10) создавать специальные отряды (группы), которые работают под руководством комиссии, а именно:

диагностический — с задачей отбора патологического материала, доставки его в ветеринарные лаборатории (институты) для исследования;

эпизоотический — с задачей проведения эпизоотологического обследования эпизоотических очагов и инфицированных объектов, анализа эпизоотической ситуации, разработки и контроля осуществления мероприятий но локализации и ликвидации болезни в случае ее возникновения;

материально-технического обеспечения — с задачей снабжения проводимых мероприятий дезинфицирующими средствами, дезинфекционной техникой, техникой для уничтожения животных и захоронения трупов и т.п.;

ветеринарно-санитарный — с задачей организации и проведения захоронения павших и убитых свиней, дезинфекционных, дезинсекционных, дезакаризационных и дератизационных работ, экспертизы мяса и контроля за обеззараживанием продуктов убоя животных;

охранно-карантинный — с задачей обеспечения соблюдения карантинных и ограничительных мероприятий в неблагополучной и угрожаемой зонах в случае возникновения заболевания;

оперативный — с задачей решения вопросов экспорта, импорта, перевозок, выездов, координации действий между соответствующими органами по ведению сельского хозяйства в условиях карантина;

11) давать заключение о полноте проведения противоэпизоотических, ветеринарно-санитарных и хозяйственных мероприятий в случае возникновения заболевания в карантинной зоне для снятия карантина и ограничений.

V. Организация работы комиссии

6. Заседания комиссии проводятся по необходимости, а в случае возникновения заболевания — не реже одного раза в неделю до окончания срока карантина.

Заседание комиссии считается правомочным, если на нем присутствуют не менее половины членов комиссии.

7. Председатель комиссии:

1) руководит деятельностью комиссии и несет персональную ответственность за выполнение возложенных на нее задач;

2) определяет повестку дня заседания комиссии;

3) утверждает регламент подготовки и представления материалов на заседание комиссии, а также требования к содержанию представляемых материалов;

4) назначает сроки заседания комиссии;

5) дает поручения членам комиссии по реализации ее задач.

8. Решения комиссии оформляются в виде протоколов ее заседаний и доводятся до сведения заинтересованных органов исполнительной власти Брянской области, органов местного самоуправления, организаций, должностных лиц и граждан в виде соответствующих выписок. По вопросам, требующим решения администрации Брянской области, комиссия в установленном порядке вносит соответствующие предложения.

9. Организационно-техническое обеспечение деятельности комиссии осуществляется управлением ветеринарии Брянской области.

АДМИНИСТРАЦИЯ БРЯНСКОЙ ОБЛАСТИ
ПОСТАНОВЛЕНИЕ

от 5 ноября 2009 г. **№ 1172**

г. Брянск

О внесении изменений в постановление администрации области от 12 марта 2007 года № 146 «О порядке оформления и выдачи государственных жилищных сертификатов гражданам — участникам подпрограммы «Выполнение государственных обязательств по обеспечению жильем категорий граждан, установленных федеральным законодательством» федеральной целевой программы «Жилище» на 2002—2010 годы»

В связи с кадровыми изменениями
ПОСТАНОВЛЯЮ:

1. Внести изменения в состав рабочей группы по организации работы по выдаче государственных жилищных — сертификатов, утвержденный постановлением администрации области от 12 марта 2007 года № 146 «О порядке оформления и выдачи государственных жилищных сертификатов гражданам — участникам подпрограммы «Выполнение государственных обязательств по обеспечению жильем категорий граждан, установленных федеральным законодательством» федеральной целевой программы «Жилище» на 2002—2010 годы», изложив его в редакции согласно приложению.

2. Признать утратившим силу постановление администрации области от 28 июля 2008 года № 714 «О внесении изменений в постановление администрации области от 12 марта 2007 года № 146 «О порядке оформления и выдачи государственных жилищных сертификатов гражданам — участникам подпрограммы «Выполнение государственных обязательств по обеспечению жильем категорий граждан, установленных федеральным законодательством» федеральной целевой программы «Жилище» на 2002—2010 годы».

3. Контроль за исполнением настоящего постановления возложить на заместителя Губернатора Брянской области Белозора П. И.

Губернатор Н. В. ДЕНИН

ПРИЛОЖЕНИЕ
к постановлению администрации
Брянской, области
от 5 ноября 2009 г. № 1172

СОСТАВ
рабочей группы по организации работы по выдаче государственных жилищных сертификатов

Белозор П. И. — заместитель Губернатора Брянской области, руководитель рабочей группы
Ященко С. И. — директор департамента по строительству Брянской области, заместитель руководителя рабочей группы
Мохорова Е. Э. — начальник отдела жилищных субсидий и сертификатов департамента по строительству Брянской области, секретарь рабочей группы

члены рабочей группы:

Мацуков В. П. — заместитель начальника управления, начальник отдела управления по работе с муниципальными образованиями администрации области
Петрушин А. В. — заместитель начальника правового управления администрации области
Петушкова Г. В. — заместитель начальника финансового управления Брянской области
Песенко Т. В. — начальник отдела по учету и распределению жилых помещений Брянской городской администрации (по согласованию)
Бурлакова Г. А. — начальник жилищной группы Брянской КЭЧ (по согласованию)
Шуманская Н. В. — главный специалист отдела социальной защиты населения и реабилитации территорий управления по проблемам ликвидации последствий катастрофы на Чернобыльской АЭС Брянской области
Кряжкова Н. В. — начальник отдела по вопросам беженцев и вынужденных переселенцев управления Федеральной миграционной службы по Брянской области (по согласованию)
Шильненков В. П. — заместитель управляющего Брянским отделением № 8605 Сберегательного банка Российской Федерации (по согласованию)
Жуков А. А. — главный специалист отдела по вопросам долевого строительства департамента по строительству Брянской области

АДМИНИСТРАЦИЯ БРЯНСКОЙ ОБЛАСТИ
ПОСТАНОВЛЕНИЕ

от 5 ноября 2009 г. **№ 1173**

г. Брянск

О внесении изменений в областную целевую программу «Противодействие коррупции в Брянской области» (2008—2011 годы) на 2009 год

В соответствии с Законом Брянской области от 28 мая 2009 года № 37-З «О внесении изменений в Закон Брянской области «Об областном бюджете на 2009 год и на плановый период 2010 и 2011 годов», постановлением администрации области от 16 мая 2008 года № 472 «Об утверждении Порядка принятия решений о разработке долгосрочных целевых программ, их формирования и реализации», в целях эффективного и рационального использования денежных средств»

ПОСТАНОВЛЯЮ:

1. Внести в областную целевую программу «Противодействие коррупции в Брянской области» (2008—2011 годы), утверждённую постановлением администрации области от 1 декабря 2008 года № 1108 «Об утверждении областной целевой программы «Противодействие коррупции в Брянской области» (2008—2011 годы)» следующие изменения:

1.1. Позицию паспорта областной целевой программы «Противодействие коррупции в Брянской области» (2008—2011 годы) изложить в следующей редакции:

«Объемы и источники финансирования — общие затраты на реализацию программы из областного бюджета (в ценах 2007 г.) составляют 625 тыс. руб., в том числе:
2008 год — 100 тыс. рублей;
2009 год — 225 тыс. рублей;
2010 год — 100 тыс. рублей;
2011 год — 200 тыс. рублей».

1.2. Раздел 5 «Ресурсное обеспечение программы» изложить в следующей редакции:

«Предполагаемый объем финансирования на реализацию программы составляет 625 тыс. руб., из которых:
на 2008 год — 100 тыс. рублей;
на 2009 год — 225 тыс. рублей;
на 2010 год — 100 тыс. рублей;
на 2011 год — 200 тыс. рублей».

1.3. Внести изменения в перечень и объемы финансирования мероприятий областной целевой программы «Противодействие коррупции в Брянской области» (2008—2011 годы) согласно приложению.

2. Контроль за исполнением настоящего постановления возложить на вице-губернатора Брянской области Касацкого А. И.

Губернатор Н. В. ДЕНИН

ПРИЛОЖЕНИЕ
к постановлению администрации
Брянской области
от 5 ноября 2009 г. № 1173

ПЕРЕЧЕНЬ
и объемы финансирования мероприятий областной целевой программы «Противодействие коррупции в Брянской области» (2008—2011 годы)

№ п. п.	Содержание мероприятия	Ответственный исполнитель	Срок исполнения	Источники финансирования	Объемы финансирования (тыс. руб.)					Примечания
					всего	2008 г.	2009 г.	2010 г.	2011 г.	
1	Проведение социологических исследований для оценки уровня коррупции в Брянской области	администрация области	2009—2011 гг.	областной бюджет	200	—	100	—	100	
2	Проведение семинаров и тренингов с должностными лицами органов исполнительной власти области и органов местного самоуправления по вопросам минимизации коррупционных рисков и устранению коррупциогенных проявлении в процессе реализации властных полномочии в пределах муниципальных образований	администрация области	2009—2011 гг.	областной бюджет	70	—	—	—	70	
3	Создание и размещение социальной рекламы антикоррупционной направленности в печатных и электронных СМИ с использованием рекламных щитов и баннеров	администрация области	2008—2010 гг.	областной бюджет	255	100	90	65	—	
4	Проведение конкурса среди журналистов на лучшее освещение вопросов противодействия коррупции	администрация области	2009—2010 гг.	областной бюджет	70	—	35	35	—	
5	Проведение конкурса видео-роликов и рекламы по правовому просвещению населения	администрация области	2009—2011 гг.		30	—	—	—	30	
	Итого				625	100	225	100	200	

АДМИНИСТРАЦИЯ БРЯНСКОЙ ОБЛАСТИ
ПОСТАНОВЛЕНИЕ

от 5 ноября 2009 г. **№ 1175**

г. Брянск

О включении земельных участков в границы населенных пунктов Брянского района и изменении вида разрешенного использования данных земельных участков

Рассмотрев представленные материалы, руководствуясь Земельным кодексом Российской Федерации, статьей 4.1 Федерального закона от 29 декабря 2004 года № 191 «О введении в действие Градостроительного кодекса Российской Федерации», Законом Брянской области от 11 июня 2008 года № 51-З «О порядке подготовки и принятия решений о включении земельных участков в границы населенных пунктов либо исключении земельных участков из границ населенных пунктов и об установлении или изменении видов разрешенного использования данных земельных участков»

ПОСТАНОВЛЯЮ:

1. Включить земельный участок № 767 площадью 635 кв. м, кадастровый номер 32:02:171815:0006, расположенный в СТ «Чайка», в границы населенного пункта Курнявцево Брянского района Брянской области.
2. Включить земельный участок № 1 площадью 532 кв. м, кадастровый номер 32:02:171001:1, расположенный в СТ «Рассвет», в границы населенного пункта Супонево Брянского района Брянской области.
3. Включить земельный участок № 5 площадью 400 кв. м, кадастровый номер 32:02:173401:0003, расположенный в СТ «Нива», в границы населенного пункта Супонево Брянского района Брянской области.
4. Включить земельный участок № 6 площадью 400 кв. м, кадастровый номер 32:02:173401:0004, расположенный в СТ «Нива», в границы населенного пункта Супонево Брянского района Брянской области.
5. Включить земельный участок № 78 площадью 400 кв. м, кадастровый номер 32:02:172601:0002, расположенный в СТ «Колос», в границы населенного пункта Курнявцево Брянского района Брянской области.
6. Согласовать перевод указанных земельных участков из категории земель сельскохозяйственного назначения в категорию земель населенных пунктов с изменением разрешенного вида использования под жилищное строительство.
7. Направить копию данного постановления в федеральный орган исполнительной власти, уполномоченный на осуществление государственного кадастрового учета недвижимого имущества и ведение государственного кадастра недвижимости.
8. Настоящее постановление опубликовать в средствах массовой информации.
9. Контроль за исполнением постановления возложить на заместителя Губернатора Брянской области Белозора П. И.

Губернатор Н. В. ДЕНИН

АДМИНИСТРАЦИЯ БРЯНСКОЙ ОБЛАСТИ
ПОСТАНОВЛЕНИЕ

от 5 ноября 2009 г. **№ 1176**

г. Брянск

О включении земельных участков в границы населенных пунктов Брянского района и изменении вида разрешенного использования данных земельных участков

Рассмотрев представленные материалы, руководствуясь Земельным кодексом Российской Федерации, статьей 4.1 Федерального закона от 29 декабря 2004 года № 191-ФЗ «О введении в действие Градостроительного кодекса Российской Федерации», Законом Брянской области от 11 июня 2008 года № 51-З «О порядке подготовки и принятия решений о включении земельных участков в границы населенных пунктов либо исключении земельных участков из границ населенных пунктов и об установлении или изменении видов разрешенного использования данных земельных участков»

ПОСТАНОВЛЯЮ:

1. Включить земельный участок № 2 площадью 657 кв. м, кадастровый номер 32:02:171801:64, расположенный в СТ «Чайка», в границы населенного пункта Супонево Брянского района Брянской области.
2. Включить земельный участок № 26 площадью 600 кв. м, кадастровый номер 32:02:171802:10, расположенный в СТ «Чайка», в границы населенного пункта Супонево Брянского района Брянской области.
3. Включить земельный участок № 31 площадью 500 кв. м, кадастровый номер 32:02:172606:0022, расположенный в СТ «Колос», в границы населенного пункта Курнявцево Брянского района Брянской области.
4. Включить земельный участок № 75 площадью 500 кв. м, кадастровый номер 32:02:174802:22, расположенный в СТ «Богатырь», в границы населенного пункта Курнявцево Брянского района Брянской области.
5. Включить земельный участок № 42 площадью 534 кв. м, кадастровый номер 32:02:174801:26, расположенный в СТ «Богатырь», в границы населенного пункта Курнявцево Брянского района Брянской области.
6. Включить земельный участок № 38 площадью 413 кв. м, кадастровый номер 32:02:174802:22, расположенный в СТ «Богатырь», в границы населенного пункта Курнявцево Брянского района Брянской области.
7. Включить земельный участок № 29 площадью 1500 кв. м, кадастровый номер 32:02:179202:00:15, расположенный в СТ «Бежань», в границы населенного пункта Бежань Брянского района Брянской области.

8. Включить земельный участок № 38 площадью 1500 кв. м, кадастровый номер 32:02:179201:19, расположенный в СТ «Бежань», в границы населенного пункта Бежань Брянского района Брянской области.

9. Включить земельный участок площадью 685 кв. м, кадастровый номер 32:02:179201:20 в границы населенного пункта Бежань Брянского района Брянской области.

10. Включить земельный участок № 89 площадью 1200 кв. м, кадастровый номер 32:02:170202:4, расположенный в СТ «Мичуринец», в границы населенного пункта Мичуринский Брянского района Брянской области.

11. Включить земельный участок № 300-А площадью 823 кв. м, кадастровый номер 32:02:173905:0035, расположенный в СТ «Отрадное», в границы населенного пункта Ивановка Брянского района Брянской области.

12. Включить земельный участок № 293-А площадью 690 кв. м, кадастровый номер 32:02:173905:27, расположенный в СТ «Отрадное», в границы населенного пункта Ивановка Брянского района Брянской области.

13. Согласовать перевод указанных земельных участков из категории земель сельскохозяйственного назначения в категорию земель населенных пунктов с изменением разрешенного вида использования под жилищное строительство.

14. Направить копию данного постановления в федеральный орган исполнительной власти, уполномоченный на осуществление государственного кадастрового учета недвижимого имущества и ведение государственного кадастра недвижимости.

15. Настоящее постановление опубликовать в средствах массовой информации.

16. Контроль за исполнением постановления возложить на заместителя Губернатора Брянской области Белозора П. И.

Губернатор Н. В. ДЕНИН

АДМИНИСТРАЦИЯ БРЯНСКОЙ ОБЛАСТИ
ПОСТАНОВЛЕНИЕ

от 10 ноября 2009 г. **№ 1183**

г. Брянск

О внесении изменений в постановление администрации области от 31 декабря 2008 года № 1309

В целях приведения постановления администрации области от 31 декабря 2008 года № 1309 «Об утверждении Порядка предоставления и методики распределения в 2009 году и плановом периоде 2010 и 2011 годов финансовой помощи бюджетам муниципальных районов и городских округов в форме субсидий на капитальный и текущий ремонт зданий, возвращенных в пользование муниципальным дошкольным образовательным учреждениям, капитальный и текущий ремонт помещений муниципальных дошкольных образовательных учреждений для открытия дополнительных групп, капитальный и текущий ремонт помещений образовательных учреждений для открытия дошкольных групп, приобретение мебели, технологического и холодильного оборудования, мягкого инвентаря» в соответствие с Законом Брянской области от 28 мая 2009 года № 37-З «О внесении изменений в Закон Брянской области «Об областном бюджете на 2009 год и на плановый период 2010 и 2011 годов», экспертным заключением от 15 сентября 2009 года № 17-08/3546 на ведомственную целевую программу «Создание дополнительных мест для детей дошкольного возраста в образовательных учреждениях Брянской области на 2007—2009 годы» и приказом департамента общего и профессионального образования Брянской области от 16 сентября 2009 года № 1176 «Об утверждении ведомственной целевой программы «Создание дополнительных мест для детей дошкольного возраста в образовательных учреждениях Брянской области на 2007—2009 годы»

ПОСТАНОВЛЯЮ:

1. Внести в постановление администрации области от 31 декабря 2008 года № 1309 «Об утверждении Порядка предоставления и методики распределения в 2009 году и плановом периоде 2010 и 2011 годов финансовой помощи бюджетам муниципальных районов и городских округов в форме субсидий на капитальный и текущий ремонт зданий, возвращенных в пользование муниципальным дошкольным образовательным учреждениям, капитальный и текущий ремонт помещений муниципальных дошкольных образовательных учреждений для открытия дополнительных групп, капитальный и текущий ремонт помещений образовательных учреждений для открытия дошкольных групп, приобретение мебели, технологического и холодильного оборудования, мягкого инвентаря» следующие изменения:

1.1. В наименовании, по тексту исключить слова «и плановом периоде 2010 и 2011 годов»;

1.2. В наименовании и далее по тексту слова «капитальный и текущий ремонт помещений муниципальных дошкольных образовательных учреждений для открытия дополнительных групп, капитальный и текущий ремонт помещений образовательных учреждений для открытия дошкольных групп, приобретение мебели, технологического и холодильного оборудования, мягкого инвентаря» заменить словами «капитальный и текущий ремонт зданий и сооружений, благоустройство территории образовательных учреждений для открытия дополнительных групп, капитальный и текущий ремонт зданий и сооружений, благоустройство территории образовательных учреждений для открытия в них дошкольных групп, ремонт инженерных сетей, приобретение мебели, технологического и холодильного оборудования, мягкого инвентаря».

1.3. В преамбуле постановления и далее по тексту слова «Создание дополнительных мест для детей дошкольного возраста в образовательных учреждениях Брянской области» (2010—2012 годы)» исключить.

2. Контроль за исполнением постановления возложить на временно исполняющего обязанности заместителя Губернатора Брянской области Макарова А. Н., заместителя Губернатора Брянской области — начальника финансового управления Брянской области Локтикову Е. И.

Губернатор Н. В. ДЕНИН

АДМИНИСТРАЦИЯ БРЯНСКОЙ ОБЛАСТИ
ПОСТАНОВЛЕНИЕ

от 11 ноября 2009 г. **№ 1184**

г. Брянск

Об общественном совете по оказанию содействия управлению Федеральной службы Российской Федерации по контролю за оборотом наркотиков по Брянской области по совершенствованию государственной и региональной политики в сфере противодействия злоупотреблению наркотиками и их незаконному обороту на территории Брянской области

В целях оказания содействия управлению Федеральной службы Российской Федерации по контролю за оборотом наркотиков по Брянской области по совершенствованию государственной и региональной политики в сфере противодействия злоупотреблению наркотиками и их незаконному обороту на территории Брянской области

ПОСТАНОВЛЯЮ:

1. Создать общественный совет по оказанию содействия управлению Федеральной службы Российской Федерации по контролю за оборотом наркотиков по Брянской области по совершенствованию государственной и региональной политики в сфере противодействия злоупотреблению наркотиками и их незаконному обороту на территории Брянской области.

2. Утвердить прилагаемые Положение об общественном совете по оказанию содействия управлению Федеральной службы Российской Федерации по контролю за оборотом наркотиков по Брянской области по совершенствованию государственной и региональной политики в сфере противодействия злоупотреблению наркотиками и их незаконному обороту на территории Брянской области и его состав.

3. Контроль за исполнением настоящего постановления возложить на вице-губернатора Брянской области Касацкого А. И.

Губернатор Н. В. ДЕНИН

УТВЕРЖДЕНО
постановлением администрации
Брянской области
от 11 ноября 2009 г. № 1184

ПОЛОЖЕНИЕ
об общественном совете по оказанию содействия управлению Федеральной службы Российской Федерации по контролю за оборотом наркотиков по Брянской области по совершенствованию государственной и региональной политики в сфере противодействия злоупотреблению наркотиками и их незаконному обороту на территории Брянской области

I. Общие положения

1. Общественный совет по оказанию содействия управлению Федеральной службы Российской Федерации по контролю за оборотом наркотиков по Брянской области по совершенствованию государственной и региональной политики в сфере противодействия злоупотреблению наркотиками и их незаконному обороту на территории Брянской области (далее — общественный совет) является совещательно-консультативным органом.

2. Общественный совет создается с целью оказания содействия управлению Федеральной службы Российской Федерации по контролю за оборотом наркотиков по Брянской области в выработке и реализации мероприятий по совершенствованию государственной и региональной политики в сфере оборота наркотических средств, психотропных веществ и их прекурсоров и осуществления мер по противодействию их незаконному обороту.

3. Правовую основу деятельности общественного совета составляют Конституция Российской Федерации, федеральные конституционные законы, федеральные законы, указы и распоряжения Президента Российской Федерации, постановления и распоряжения Правительства Российской Федерации, международные договоры Российской Федерации, нормативно-правовые акты Брянской области, ФСКН России, управления ФСКН России по Брянской области, а также настоящее Положение.

4. Решения общественного совета носят рекомендательный характер.

II. Задачи и функции общественного совета

5. Основные задачи общественного совета:

5.1. Рассмотрение инициатив общественных объединений, а также научных и управленческих инициатив, связанных с решением наиболее сложных проблем предупреждения незаконного потребления наркотических средств и психотропных веществ, а также незаконного оборота наркотических средств, психотропных веществ и их прекурсоров.

5.2. Развитие межведомственного взаимодействия между управлением ФСКН России по Брянской области, иными правоохранительными органами и органами власти, общественными объединениями, научными и образовательными учреждениями и использование их потенциала для повышения эффективности реализации законодательства Российской Федерации о наркотических средствах, психотропных веществах и об их прекурсорах.

5.3. Рассмотрение вопросов, затрагивающих интересы малого и среднего предпринимательства, осуществляющего деятельность в сфере оборота наркотических средств, психотропных веществ и их прекурсоров.

6. Основные функции общественного совета:

6.1. Подготавливает рекомендации по совершенствованию и эффективному применению федерального законодательства, законодательства Брянской области и мер по контролю за оборотом наркотических средств, психотропных веществ и их прекурсоров на территории Брянской области.

6.2. Участвует в подготовке предложений по разрабатываемым целевым программам, планам, национальным и региональным проектам, направленным на предупреждение незаконного потребления наркотических средств и психотропных веществ, а также незаконного оборота наркотических средств, психотропных веществ и их прекурсоров.

6.3. Участвует в рассмотрении проблемных вопросов в сфере оборота наркотических средств, психотропных веществ и их прекурсоров, а также в области противодействия их незаконному потреблению и обороту, вызвавших повышенный общественный резонанс, и выработке предложений по их урегулированию.

6.4. Вырабатывает предложения по совместным действиям общественных объединений, научных учреждений, средств массовой информации и организаций малого и среднего предпринимательства в вопросах, касающихся оборота наркотических средств, психотропных веществ и их прекурсоров, а также противодействия их незаконному обороту.

6.5. Осуществляет обсуждение проектов федеральных законов и иных нормативных правовых актов Российской Федерации, Брянской области, концепций, федеральных и областных целевых и иных программ по основным направлениям государственной политики в сфере контроля за оборотом наркотических средств, психотропных веществ и их прекурсоров и осуществления мер по противодействию их незаконному обороту.

III. Порядок формирования общественного совета

7. Общественный совет образуется в составе председателя, его заместителя, секретаря и членов общественного совета. Состав общественного совета формируется на основе представительства от общественных объединений, органов государственной власти, религиозных конфессий, профсоюзов, творческой и педагогической интеллигенции, спортсменов, а также экспертов, ученых по различным отраслям знаний, представителей средств массовой информации.

8. Состав общественного совета утверждается постановлением администрации области. В случае необходимости председатель общественного совета представляет предложения Губернатору Брянской области о внесении изменений и дополнений в состав общественного совета.

9. Члены общественного совета осуществляют свою деятельность на общественных началах и безвозмездной основе.

IV. Организация деятельности общественного совета

10. Председатель общественного совета:

10.1. Определяет приоритетные направления деятельности общественного совета.

10.2. Руководит работой общественного совета.

10.3. Утверждает план работы общественного совета.

10.4. Проводит заседания общественного совета.

11. Заместители председателя общественного совета:

11.1. Обеспечивают организацию взаимодействия общественного совета с управлением ФСКН России по Брянской области, иными правоохранительными органами и органами власти, общественными объединениями, научными и образовательными учреждениями.

11.2. По поручению председателя общественного совета выполняют его обязанности в его отсутствие.

12. Секретарь общественного совета:

12.1. Организует деятельность общественного совета.

12.2. Координирует деятельность членов общественного совета.

12.3. Организует и осуществляет контроль за выполнением решений общественного совета, распоряжений председателя общественного совета и его заместителей.

12.4. Согласовывает с председателем общественного совета проекты планов работы общественного совета, а также время, место, повестку дня заседания общественного совета и список лиц, приглашаемых на его заседания.

12.5. Информирует членов общественного совета о времени, месте и повестке дня его заседания, а также об утвержденных планах работы общественного совета.

12.6. Обеспечивает во взаимодействии с членами общественного совета подготовку информационно-аналитических материалов к заседанию по вопросам, включенным в повестку дня.

12.7. Организует делопроизводство общественного совета.

13. Члены общественного совета принимают участие в подготовке материалов на основе планов работы общественного совета, распоряжений, поручений председателя, заместителей председателя, секретаря общественного совета.

14. Члены общественного совета имеют право:

14.1. Участвовать в работе общественного совета.

14.2. Вносить предложения по обсуждаемым проблемам.

14.3. Вносить свои предложения относительно формирования планов работы общественного совета и повестки дня заседания. Предложения подаются в письменном виде на имя председателя общественного совета или одного из его заместителей.

14.4. В соответствии с планом работы общественного совета знакомиться в установленном порядке с документами и материалами по проблемам, вынесенным на обсуждение общественного совета, на стадии их подготовки, вносить свои предложения.

14.5. В случае несогласия с принятым решением высказать мнение по рассматриваемому вопросу, которое приобщается к протоколу заседания общественного совета.

14.6. Привлекать к своей деятельности на общественных началах и безвозмездной основе экспертов.

15. Заседания общественного совета проводятся по мере необходимости, но не реже одного раза в шесть месяцев. Решение о созыве общественного совета, повестка дня и время заседания утверждаются председателем общественного совета. Заседание общественного совета считается правомочным, если на нем присутствует более половины его членов. Заседания общественного совета проводит председатель общественного совета либо по его поручению его заместитель.

16. Решения общественного совета по принципиальным вопросам, входящим в его компетенцию, принимаются большинством голосов присутствующих на заседании членов общественного совета (при равенстве голосов решающим является голос председателя). В том случае, если член общественного совета не может присутствовать на заседании, он вправе представить свое мнение по рассматриваемым вопросам в письменном виде. Решения общественного совета оформляются протоколами, которые подписывает председатель общественного совета или (в его отсутствие) заместитель.

17. Общественный совет осуществляет свою работу на основе планов, которые рассматриваются на заседании общественного совета.

18. При общественном совете могут образовываться рабочие группы из числа членов общественного совета.

19. Организационно-техническое обеспечение деятельности общественного совета осуществляет аппарат антинаркотической комиссии Брянской области.

УТВЕРЖДЕН
постановлением администрации
Брянской области
от 11 ноября 2009 г. № 1184

СОСТАВ
общественного совета по оказанию содействия управлению Федеральной службы Российской Федерации по контролю за оборотом наркотиков по Брянской области по совершенствованию государственной и региональной политики в сфере противодействия злоупотреблению наркотиками и их незаконному обороту на территории Брянской области

Авдеев Сергей Александрович	— президент мебельного концерна «Катюша» (по согласованию)
Бадырханов Бийгиши Мухтарович	— генеральный директор ООО «Брянский мясоперерабатывающий комбинат», депутат Брянской областной Думы (по согласованию)
Бубенок Елена Александровна	— генеральный директор ЗАО «Брянский Медиа Холдинг» (по согласованию)
Бугаев Анатолий Петрович	— заместитель председателя Брянской областной Думы (по согласованию)
Василишин Эдуард Николаевич	— член Совета Федерации Федерального Собрания Российской Федерации (по согласованию)
Городецкий Сергей Валерьевич	— директор ООО «Форвард» (по согласованию)
Денисова Ольга Васильевна	— председатель совета общественного регионального движения «Женщины Брянщины», член общественного совета ЦФО России (по согласованию)
Диордиев Максим Николаевич	— руководитель аппарата антинаркотической комиссии Брянской области, помощник Губернатора Брянской области, начальник отдела управления ФСКН России по Брянской области
Драников Владимир Егорович	— генеральный директор ОАО СКФ «Комфорт», депутат Брянской областной Думы (по согласованию)
Задорожный Анатолий Александрович	— генеральный директор ЗАО «Управляющая компания «Брянский машиностроительный завод», депутат Брянской областной Думы (по согласованию)
Зезека Елена Михайловна	— директор Брянской областной детской библиотеки
Зятева Людмила Анатольевна	— проректор по социальным вопросам, внеучебной и воспитательной работе Брянского государственного университета им. академика И. Г. Петровского (по согласованию)
Иванов Андрей Робертович	— председатель совета директоров ООО «БрянскСпиртПром», депутат Брянской областной Думы (по согласованию)
Кириченко Игорь Анатольевич	— председатель комитета Брянской областной Думы по образованию, науке, культуре и СМИ, президент БООФ «Брянский край против наркотиков» (по согласованию)
Кирющенков Александр Владимирович	— председатель совета директоров учреждений среднего профессионального образования, директор ГОУ СПО «Брянский строительный техникум им. профессора Н. Е. Жуковского»
Кнороз Марина Эдуардовна	— директор Брянского областного центра психолого-социального сопровождения и профориентации, психолого-педагогической реабилитации и коррекции несовершеннолетних, злоупотребляющих наркотиками
Ковалевский Станислав Сигизмундович	— председатель совета директоров учреждений начального профессионального образования Брянской области
Куликова Ольга Юрьевна	— заместитель директора Брянской областной научной универсальной библиотеки им. Ф. И. Тютчева
Куркина Лариса Николаевна	— олимпийская чемпионка
Лахова Екатерина Филипповна	— депутат Государственной Думы Федерального Собрания Российской Федерации (по согласованию)
Лобус Георгий Константинович	— руководитель ТнВ «Красный Октябрь» Стародубского района, депутат Брянской областной Думы (по согласованию)
Макаров Александр Николаевич	— временно исполняющий обязанности заместителя Губернатора Брянской области
Марченко Геннадий Александрович	— председатель совета директоров интернатных учреждений Брянской области
Медведь Иван Владимирович	— генеральный директор ЗАО «Спецавтоматика», председатель комитета Брянской областной Думы по аграрной политике и природопользованию
Носов Олег Станиславович	— генеральный директор ОАО «Брянская сбытовая компания» (по согласованию)
Осадчая Светлана Васильевна	— директор Брянского областного колледжа искусства и культуры
Патов Николай Александрович	— Глава г. Брянска, директор Брянского филиала Московского психолого-социального института (по согласованию)
Пинчукова Людмила Афанасьевна	— заместитель директора по воспитательной работе гимназии № 1 им. Ю. А. Гагарина г. Клинцы (по согласованию)
Пирогов Сергей Владимирович	— генеральный директор ЗАО «Брянскнефтепродукт», депутат Брянской областной Думы (по согласованию)

Пырсенков Игорь Григорьевич	— председатель комитета по молодежной политике, физической культуре и спорту Брянской области
Ровкова Лариса Анатольевна	— методист Дома детского творчества Володарского района г. Брянска (по согласованию)
Сомова Наталья Александровна	— начальник управления культуры Брянской области
Тарико Петр Васильевич	— директор департамента общего и профессионального образования Брянской области
Феофилакт	— епископ Брянский и Севский
Фокин Геннадий Алексеевич	— управляющий Брянским ОСБ № 8605 Сбербанка России (по согласованию)
Фомин Дмитрий Васильевич	— директор Брянского филиала ОАО «ВымпелКом» (по согласованию)
Харитоненков Владимир Федорович	— главный нарколог Брянской области, главный врач ГУЗ «Брянский областной наркологический диспансер»

АДМИНИСТРАЦИЯ БРЯНСКОЙ ОБЛАСТИ
ПОСТАНОВЛЕНИЕ

от 11 ноября 2009 г. **№ 1185**

г. Брянск

О внесении изменений в постановление администрации области от 30 апреля 2009 года № 403 «Об аварийно-спасательных службах, аварийно-спасательных формированиях и статусе спасателя»

В соответствии с Федеральным законом от 22 августа 1995 года № 151-ФЗ «Об аварийно-спасательных службах и статусе спасателей»

ПОСТАНОВЛЯЮ:

1. Внести изменения в Положение, утвержденное постановлением администрации области от 30 апреля 2009 года № 403 «Об аварийно-спасательных службах, аварийно-спасательных формированиях и статусе спасателя» (с учетом изменений, внесенных постановлением администрации области от 9 июня 2009 года № 558):

1.1. Дополнить Положение об аварийно-спасательных службах, аварийно-спасательных формированиях и статусе спасателя Брянской области разделом II «Порядок создания аварийно-спасательной службы, аварийно-спасательного формирования» в прилагаемой редакции.

1.2. Разделы II, III, IV считать соответственно разделами III, IV, V, пункты 5-11 считать соответственно пунктами 19-25.

2. Контроль за исполнением настоящего постановления возложить на вице-губернатора Брянской области Касацкого А. И.

Губернатор Н. В. ДЕНИН

ПРИЛОЖЕНИЕ
к постановлению администрации
Брянской области
от 11 ноября 2009 г. № 1185

Раздел II. Порядок создания аварийно-спасательной службы, аварийно-спасательного формирования

5. Содержание и организация деятельности аварийно-спасательных служб, аварийно-спасательных формирований на территории относятся к вопросам местного значения поселения, городского округа.

6. Аварийно-спасательные службы, аварийно-спасательные формирования могут создаваться:

на постоянной штатной основе — профессиональные аварийно-спасательные службы, профессиональные аварийно-спасательные формирования;

на нештатной основе — нештатные аварийно-спасательные формирования;

на общественных началах — общественные аварийно-спасательные формирования.

7. Профессиональные аварийно-спасательные службы, профессиональные аварийно-спасательные формирования создаются:

в Брянской области — администрацией Брянской области;

в организациях, занимающихся одним или несколькими видами деятельности, при осуществлении которых законодательством Российской Федерации предусмотрено обязательное наличие у организаций собственных аварийно-спасательных служб, аварийно-спасательных формирований, руководством организаций по согласованию с главным управлением МЧС России по Брянской области;

в органах местного самоуправления — по решению органов местного самоуправления, в соответствии со ст. 14 Федерального закона от 16 сентября 2003 года № 131-ФЗ «Об общих принципах организации местного самоуправления Российской Федерации».

8. Нештатные аварийно-спасательные формирования создаются организациями из числа своих работников в обязательном порядке, если это предусмотрено законодательством Российской Федерации, или по решению администраций организаций в порядке, предусмотренном законодательством Российской Федерации.

9. Общественные аварийно-спасательные формирования создаются общественными объединениями, уставными задачами которых является участие в проведении работ по ликвидации чрезвычайных ситуаций.

10. Комплектование аварийно-спасательных служб, аварийно-спасательных формирований осуществляется на добровольной основе.

11. В профессиональные аварийно-спасательные службы, профессиональные аварийно-спасательные формирования на должности спасателей принимаются граждане, имеющие среднее (полное) общее образование, признанные при медицинском освидетельствовании годными к работе спасателями и соответствующие установленным требованиям к уровню их профессиональной и физической подготовки, а также требованиям, предъявляемым к их морально-психологическим качествам.

12. К непосредственному исполнению обязанностей спасателей в профессиональных аварийно-спасательных службах, профессиональных аварийно-спасательных формированиях допускаются граждане, достигшие возраста 18 лет, имеющие среднее (полное) общее образование, прошедшие обучение по программе подготовки спасателей и аттестованные в установленном порядке на проведение аварийно-спасательных работ.

13. При приеме граждан в профессиональные аварийно-спасательные службы, профессиональные аварийно-спасательные формирования на должности спасателей с ними заключается трудовой договор (контракт), в котором закрепляются особенности и режим работы спасателей; порядок и условия оплаты труда, социальные гарантии и льготы спасателям;

обязательство неукоснительного выполнения спасателями возложенных на них обязанностей и распоряжений руководителей указанных аварийно-спасательных служб, аварийно-спасательных формирований на дежурстве и при проведении работ по ликвидации чрезвычайных ситуаций.

Трудовой договор (контракт) со спасателем может быть расторгнут по инициативе администрации аварийно-спасательной службы, аварийно-спасательного формирования в случае однократного необоснованного отказа спасателя от участия в проведении работ по ликвидации чрезвычайной ситуации.

14. Регистрация аварийно-спасательных служб.

Все аварийно-спасательные службы, аварийно-спасательные формирования подлежат обязательной регистрации в порядке, предусмотренном действующим законодательством Российской Федерации.

Регистрацию аварийно-спасательных служб, аварийно-спасательных формирований на территории Брянской области в установленном порядке осуществляет территориальная аттестационная комиссия по аттестации аварийно-спасательных служб, аварийно-спасательных формирований и спасателей при администрации Брянской области в соответствии со своими полномочиями.

15. Аттестация аварийно-спасательных служб.

Аварийно-спасательные службы, аварийно-спасательные формирования, не прошедшие аттестацию или не подтвердившие в ходе проверок свою готовность к реагированию на чрезвычайные ситуации и проведению работ по их ликвидации, не допускаются к обслуживанию организаций по договору и не привлекаются к проведению аварийно-спасательных работ.

Приостанавливается полностью или частично деятельность организаций в случае, если подготовка и состояние профессиональных аварийно-спасательных служб, профессиональных аварийно-спасательных формирований, созданных указанными организациями или обслуживающих их по договорам, не отвечают требованиям, установленным законодательством Российской Федерации.

16. Перемещение, перепрофилирование, ликвидация аварийно-спасательных служб.

Основаниями для перемещения в другую местность, перепрофилирования на другой вид аварийно-спасательных работ или ликвидации профессиональных аварийно-спасательных служб, профессиональных аварийно-спасательных формирований, а также для ликвидации нештатных аварийно-спасательных формирований, обязательное создание которых предусмотрено законодательством Российской Федерации, являются прекращение функционирования обслуживаемых ими организаций или устранение опасности возникновения чрезвычайных ситуаций, для предупреждения и ликвидации которых предназначены указанные службы и формирования.

17. Решения о перемещении, перепрофилировании или ликвидации профессиональных аварийно-спасательных служб, профессиональных аварийно-спасательных формирований, а также решение о ликвидации нештатных аварийно-спасательных формирований, обязательное создание которых предусмотрено законодательством Российской Федерации, принимают учредители по согласованию с главным управлением МЧС России по Брянской области и соответствующими органами государственного надзора.

18. При принятии решений о ликвидации нештатных аварийно-спасательных формирований, созданных по решению администраций организаций, и общественных аварийно-спасательных формирований администрации указанных организаций и руководство общественных объединений информируют об этом главное управление МЧС России по Брянской области.

АДМИНИСТРАЦИЯ БРЯНСКОЙ ОБЛАСТИ
ПОСТАНОВЛЕНИЕ

от 12 ноября 2009 г. **№ 1188**

г. Брянск

Об утверждении Порядка предоставления субсидий, полученных из федерального бюджета на поддержку экономически значимых региональных программ, сельскохозяйственным товаропроизводителям, крестьянским (фермерским) хозяйствам (юридическим лицам, индивидуальным предпринимателям без образования юридического лица, занимающимся производством сельскохозяйственной продукции) Брянской области в 2009 году на ремонт, строительство, реконструкцию, модернизацию животноводческих помещений, приобретение технологического оборудования, пользовательного скота для молочно-товарных ферм и за реализованное молоко по долгосрочной целевой программе «Развитие молочного скотоводства и увеличение производства молока в Брянской области» (2009—2012 годы)

В соответствии со статьей 78 Бюджетного кодекса Российской Федерации, долгосрочной целевой программой «Развитие молочного скотоводства и увеличение производства молока в Брянской области» (2009—2012 годы), утвержденной постановлением администрации области от 14 июля 2009 года № 722 «Об утверждении программы «Развитие молочного скотоводства и увеличение производства молока в Брянской области» (2009—2012 годы)

ПОСТАНОВЛЯЮ:

1. Утвердить прилагаемый Порядок предоставления субсидий, полученных из федерального бюджета на поддержку экономически значимых региональных программ, сельскохозяйственным товаропроизводителям, крестьянским (фермерским)

хозяйствам (юридическим лицам, индивидуальным предпринимателям без образования юридического лица, занимающимся производством сельскохозяйственной продукции) Брянской области в 2009 году на ремонт, строительство, реконструкцию, модернизацию животноводческих помещений, приобретение технологического оборудования, пользовательного скота для молочно-товарных ферм и за реализованное молоко по долгосрочной целевой программе «Развитие молочного скотоводства и увеличение производства молока в Брянской области» (2009—2012 годы).

2. Контроль за исполнением настоящего постановления возложить на заместителя Губернатора Брянской области — председателя комитета по сельскому хозяйству и продовольствию Брянской области Симоненко Н. К.

Временно исполняющий обязанности Губернатора
А. И. КАСАЦКИЙ

УТВЕРЖДЕН
постановлением администрации
Брянской области
от 12 ноября 2009 г. № 1188

ПОРЯДОК
предоставления субсидий, полученных из федерального бюджета на поддержку экономически значимых региональных программ, сельскохозяйственным товаропроизводителям, крестьянским (фермерским) хозяйствам (юридическим лицам, индивидуальным предпринимателям без образования юридического лица, занимающимся производством сельскохозяйственной продукции) Брянской области в 2009 году на ремонт, строительство, реконструкцию, модернизацию животноводческих помещений, приобретение технологического оборудования, пользовательного скота для молочно-товарных ферм и за реализованное молоко по долгосрочной целевой программе «Развитие молочного скотоводства и увеличение производства молока в Брянской области» (2009—2012 годы)

1. Настоящий Порядок регламентирует предоставление субсидий, полученных из федерального бюджета на поддержку экономически значимых региональных программ, сельскохозяйственным товаропроизводителям, крестьянским (фермерским) хозяйствам (юридическим лицам, индивидуальным предпринимателям без образования юридического лица, занимающимся производством сельскохозяйственной продукции) Брянской области в 2009 году на ремонт, строительство, реконструкцию, модернизацию животноводческих помещений, приобретение технологического оборудования, пользовательного скота для молочно-товарных ферм и за реализованное молоко по долгосрочной целевой программе «Развитие молочного скотоводства и увеличение производства молока в Брянской области» (2009—2012 годы) (далее — субсидии) и определяет цели, условия и порядок их предоставления, критерии отбора сельскохозяйственных товаропроизводителей, крестьянских (фермерских) хозяйств, порядок возврата субсидий в случае нарушения условий, установленных при их предоставлении.

2. Субсидии на возмещение затрат по ремонту, строительству, реконструкции, модернизации животноводческих помещений, приобретение технологического оборудования, пользовательного скота для молочно-товарных ферм и за реализованное молоко предоставляются сельскохозяйственным товаропроизводителям, крестьянским (фермерским) хозяйствам (юридическим лицам, индивидуальным предпринимателям без образования юридического лица, занимающимся производством сельскохозяйственной продукции), (далее — предприятие) в целях создания материальной базы по увеличению производства молока.

3. Субсидии предоставляются предприятиям:

на ремонт, строительство, реконструкцию, модернизацию животноводческих помещений для содержания от 150 до 250 скотомест крупного рогатого скота (коров) — в размере 2270,0 тыс. рублей;

на приобретение технологического оборудования для молочнотоварных ферм, содержащих от 150 до 800 голов коров — в размере 2270,0 тыс. рублей;

на приобретение улучшенного пользовательного крупного рогатого скота (телочек весом не менее 270 кг и коров) от 100 до 150 голов — в размере 2270,0 тыс. рублей.

Предоставление субсидий осуществляется при условии соответствия предприятия критериям отбора.

4. Критерии отбора предприятий для предоставления субсидий на возмещение затрат по ремонту, строительству, реконструкции, модернизации животноводческих помещений, приобретение технологического оборудования, пользовательного скота для молочно-товарных ферм по программе «Развитие молочного скотоводства и увеличение производства молока в Брянской области» (2009—2012 годы):

а) основной вид деятельности предприятия — сельскохозяйственное производство, разведение крупного рогатого скота;

б) наличие поголовья дойного стада.

5. Сбор заявок на участие в долгосрочной целевой программе «Развитие молочного скотоводства и увеличение производства молока в Брянской области» (2009—012 годы) для предоставления субсидий проводит комитет по сельскому хозяйству и продовольствию Брянской области (далее - комитет) и представляет для рассмотрения и принятия решения координационному совету по реализации мероприятий Государственной программы развития сельского хозяйства и регулирования рынков сельскохозяйственной продукции, сырья и продовольствия на 2008—2012 годы (далее — координационный совет).

Положение о координационном совете и его состав утверждены постановлением администрации области от 12 февраля 2008 года № 111.

6. Субсидии на возмещение затрат предоставляются предприятиям при условии подтверждения ими затрат:

за ремонт, строительство, реконструкцию, модернизацию животноводческих помещений — в размере 750,0 тыс. рублей;

за приобретение технологического оборудования для молочно-товарных ферм — в размере 750,0 тыс. рублей;

за приобретение улучшенного пользовательного крупного рогатого скота — в размере 750,0 тыс. рублей. Предприятия, участвующие в реализации программы «Развитие молочного скотоводства и увеличение производства молока в Брянской области» (2009—2012 годы) в 2009 году вправе получить субсидии на один вид произведенных затрат.

Субсидии за реализованное молоко по зачетному весу выплачиваются сельхозтоваропроизводителям всех форм собственности (кроме личных подсобных хозяйств населения) из расчета 70 копеек за 1 килограмм реализованного молока.

7. Главным распорядителем средств, полученных из федерального бюджета по вышеуказанным расходам, является комитет, который организует работу по предоставлению субсидий предприятиям через государственные учреждения − районные уп-

равления сельского хозяйства Брянской области на основании соглашения о предоставлении субсидии предприятию на возмещение затрат по ремонту, строительству, реконструкции, модернизации животноводческих помещений, приобретение технологического оборудования, пользовательного скота для молочно-товарных ферм и за реализованное молоко по долгосрочной целевой программе «Развитие молочного скотоводства и увеличение производства молока в Брянской области» (2009—2012 годы).

8. Финансовое управление Брянской области выделяет главному распорядителю средства, поступившие из федерального бюджета, для предоставления субсидий на основании заявок в соответствии со сводной бюджетной росписью областного бюджета на 2009 год.

9. Порядок предоставления субсидий:

9.1. Предприятия, претендующие на получение субсидии, представляют в государственные учреждения — районные управления сельского хозяйства Брянской области заявление о предоставлении им субсидии в целях возмещения затрат по ремонту, строительству, реконструкции, модернизации животноводческих помещений, на приобретение технологического оборудования, пользовательного скота для молочно-товарных ферм и за реализованное молоко по долгосрочной целевой программе «Развитие молочного скотоводства и увеличение производства молока в Брянской области» (2009—2012 годы).

9.1.1. Документы, подтверждающие соответствие предприятия критериям отбора:

копия информационного письма об учете в статистическом регистре территориального органа Федеральной службы государственной статистики по Брянской области;

справка о наличии поголовья дойного стада, заверенная руководителем предприятия — получателя субсидии.

9.1.2. Документы, подтверждающие целевое использование бюджетных средств:

а) на выполнение работ по ремонту, строительству, реконструкции и модернизации животноводческих помещений:

копия проектно-сметной документации на ремонт, строительство, реконструкцию и модернизацию животноводческих помещений, молочно-товарных ферм;

копия договора (контракта) на проведение ремонтных, строительных работ, работ по реконструкции, модернизации животноводческих помещений;

копии актов приемки-сдачи выполненных работ (форма КС-2);

копии справок о стоимости выполненных работ (форма КС-3);

копии счетов-фактур и копии накладных на приобретение строительных материалов;

копии документов, подтверждающих оплату 750,0 тыс. рублей, произведенную за ремонт, строительство, реконструкцию, модернизацию животноводческих помещений (платежных поручений или корешков приходных кассовых ордеров). При приобретении товарно-материальных ценностей на условиях договоров мены (товарообменные операции) прилагаются копии договоров мены, вместо платежных поручений — копии накладных на оприходование приобретенной продукции, заверенных получателем субсидий;

б) на приобретение технологического оборудования для молочно-товарных ферм:

копии документов, подтверждающих оплату 750,0 тыс. рублей, произведенную за приобретение технологического оборудования для молочно-товарных ферм (платежных поручений или корешков приходных кассовых ордеров). При приобретении продукции на условиях договоров мены (товарообменные операции) прилагаются копии договоров мены вместо платежных поручений;

копии накладных на оприходование приобретенной продукции, заверенных получателем субсидии;

копия договора (контракта) на приобретение технологического оборудования для молочно-товарных ферм;

копии счетов-фактур и копии накладных на приобретение технологического оборудования для молочно-товарных ферм;

в) на приобретение улучшенного пользовательного крупного рогатого скота (телочек весом не менее 270 кг и коров):

акты отбора улучшенного пользовательного крупного рогатого скота, подписанные руководителем сельхозпредприятия, закупающего скот, начальником государственного учреждения — районной ветеринарной станции по борьбе с болезнями животных Брянской области, главным зоотехником государственного учреждения — районного управления сельского хозяйства Брянской области и заверенные начальником государственного учреждения — районного управления сельского хозяйства Брянской области;

копии документов, подтверждающих оплату в размере 750,0 тыс. рублей за закупленный улучшенный пользовательный крупный рогатый скот (платежных поручений или корешков приходных кассовых ордеров). При приобретении продукции на условиях договоров мены (товарообменные операции) прилагаются копии договоров мены вместо платежных поручений;

копия договора поставки (купли-продажи) улучшенного пользовательного крупного рогатого скота;

г) за реализованное молоко по зачетному весу на перерабатывающие предприятия или в учреждения социальной сферы, закупающие данную продукцию:

копии договоров на поставку продукции, заключенных между хозяйствами и перерабатывающими предприятиями или учреждениями социальной сферы, закупающими данную продукцию;

копии документов на реализацию молока из хозяйств, заверенных организациями, закупающими молоко (приемная квитанция, накладная, счет-фактура, реестр с указанием количества поставляемой продукции — один из документов в зависимости от того, кому поставляется продукция;

справки-расчеты в разрезе хозяйств района об объемах реализации молока сельхозтоваропроизводителями и причитающихся субсидиях, заверенные начальником, главным зоотехником и бухгалтером ГУ — районного управления сельского хозяйства, с указанием поголовья коров по каждому хозяйству по состоянию на 1 января 2009 года и на первое число отчетного месяца.

Все копии представленных документов заверяются руководителем предприятия — получателя субсидий.

9.1.3. Ответственность за достоверность представленных документов несут предприятия — получатели субсидий.

9.2. Государственные учреждения — районные управления сельского хозяйства в течение пяти рабочих дней проверяют полноту и достоверность представленных предприятием документов, заверяют их и вместе с заявлением о предоставлении субсидии и справкой-расчетом к субсидии по форме согласно приложению, подписанной руководителем предприятия и заверенной государственным учреждением — районным управлением сельского хозяйства, направляют в комитет.

9.3. Комитет при получении заявления предприятия и документов, указанных в пунктах 9.1 и 9.2 настоящего Порядка:

9.3.1. В течение пяти рабочих дней заключает с предприятием соглашение о предоставлении субсидий из федерального бюджета в 2009 году на возмещение затрат по ремонту, строительству, реконструкции, модернизации животноводческих помещений, приобретению технологического оборудования, пользовательного скота для молочно-товарных ферм по долгосрочной целевой программе «Развитие молочного скотоводства и увеличение производства молока в Брянской области» (2009—2012 годы).

9.3.2. В течение одного рабочего дня со дня заключения соглашения, указанного в п. 9.3.1 настоящего Порядка, вносит сведения о предприятии — получателе субсидии и сумме причитающейся субсидии в реестр, форма которого утверждена координационным советом.

9.3.3. В течение месяца со дня внесения сведений о получателе субсидии в реестр обеспечивает проведение заседания координационного совета.

9.4. Координационный совет рассматривает заявление предприятия и представленные им с целью получения субсидии документы и принимает решение о соответствии или несоответствии предприятия критериям отбора предприятий для предостав-

ления субсидий на возмещение затрат по ремонту, строительству, реконструкции, модернизации животноводческих помещений, приобретению технологического оборудования, пользовательного скота для молочно-товарных ферм по долгосрочной целевой программе «Развитие молочного скотоводства и увеличение производства молока в Брянской области» (2009—2012 годы).

9.5. О принятом координационным советом решении предприятие письменно уведомляется комитетом в течение трех рабочих дней со дня его принятия.

9.6. При поступлении бюджетных средств комитет производит их перечисление на счет предприятия — получателя субсидии.

10. Главный распорядитель ежеквартально, не позднее 20 числа месяца, следующего за отчетным периодом, направляет в финансовое управление Брянской области отчет об использовании бюджетных средств.

11. В случае нарушения условий, установленных при предоставлении субсидий в текущем финансовом году, возврат средств субсидий осуществляется на счет главного распорядителя бюджетных средств — комитета по сельскому хозяйству и продовольствию Брянской области.

Комитет по сельскому хозяйству и продовольствию Брянской области перераспределяет эти средства на аналогичные цели другим получателям.

Возврат субсидий прошлых лет в случае нарушения условий, установленных при предоставлении субсидий, осуществляется в доход федерального бюджета.

12. Контроль за целевым использованием бюджетных средств осуществляется комитетом по сельскому хозяйству и продовольствию Брянской области и финансовым управлением Брянской области в соответствии с действующим законодательством Российской Федерации.

ПРИЛОЖЕНИЕ
к Порядку предоставления субсидий, полученных из федерального бюджета на поддержку экономически значимых региональных программ, сельскохозяйственным товаропроизводителям, крестьянским (фермерским) хозяйствам (юридическим лицам, индивидуальным предпринимателям без образования юридического лица, занимающимся производством сельскохозяйственной продукции) Брянской области в 2009 году на ремонт, строительство, реконструкцию, модернизацию животноводческих помещений, приобретение технологического оборудования, пользовательного скота для молочно-товарных ферм по долгосрочной целевой программе «Развитие молочного скотоводства и увеличение производства молока в Брянской области» (2009—2012 годы)

Справка-расчет на предоставление субсидий, полученных из федерального бюджета на ремонт, строительство, реконструкцию, модернизацию животноводческих помещений, приобретение технологического оборудования, пользовательного скота для молочно-товарных ферм по долгосрочной целевой программе «Развитие молочного скотоводства и увеличение производства молока в Брянской области» (2009—2012 годы)

_____
(наименование хозяйства)

Наименование объекта _____ скотомест

Наименование выполненных работ	Сумма произведенных затрат (тыс. руб.)	Сумма причитающихся субсидий (руб.)

Руководитель организации — получателя субсидий

_____
(ф., и., о., подпись)

Главный бухгалтер организации — получателя субсидий

_____
(ф., и., о., подпись)

М.П. «_____»_____2009 г.

Начальник ГУ — райсельхозуправления

_____
(ф., и., о., подпись)

М.П. «_____»_____2009 г.

АДМИНИСТРАЦИЯ БРЯНСКОЙ ОБЛАСТИ
ПОСТАНОВЛЕНИЕ

от 12 ноября 2009 г. **№ 1189**

г. Брянск

Об утверждении Положения о порядке сбора и обмена информацией в области защиты населения и территорий от чрезвычайных ситуаций природного и техногенного характера на территории Брянской области

В соответствии со статьей 6 Федерального закона от 21 декабря 1994 года № 68-ФЗ «О защите населения и территорий от чрезвычайных ситуаций природного и техногенного характера», Соглашением между Министерством Российской Федерации по делам гражданской обороны, чрезвычайным ситуациям и ликвидации последствий стихийных бедствий и администрацией Брянской области о передаче друг другу части своих полномочий в решении вопросов защиты населения и территорий от чрезвычайных ситуаций природного и техногенного характера и ликвидации их последствий, организации и проведения аварийно-спасательных и других неотложных работ при чрезвычайных ситуациях межмуниципального и регионального характера, организации тушения пожаров силами государственной противопожарной службы, организации осуществления на межмуниципальном и региональном уровне мероприятий по гражданской обороне, осуществления поиска и спасания людей на водных объектах, утвержденным постановлением Правительства Российской Федерации от 1 декабря 2007 года № 827,

ПОСТАНОВЛЯЮ:

1. Утвердить прилагаемый Порядок сбора и обмена информацией в области защиты населения и территорий от чрезвычайных ситуаций природного и техногенного характера на территории Брянской области.
2. Рекомендовать руководителям органов местного самоуправления и организаций независимо от форм собственности обеспечить представление информации в области защиты населения и территорий от чрезвычайных ситуаций в соответствии с установленным порядком в главное управление МЧС России по Брянской области.
3. Рекомендовать главному управлению МЧС России по Брянской области осуществлять сбор и обмен информацией в области защиты населения и территорий от чрезвычайных ситуаций межмуниципального и регионального характера.
4. Постановление администрации области от 4 декабря 2008 года № 1117 «О порядке сбора и обмена информацией в области защиты населения и территорий от чрезвычайных ситуаций, оповещения и информирования населения об угрозе возникновения или возникновении чрезвычайных ситуаций природного и техногенного характера на территории Брянской области» признать утратившим силу.
5. Контроль за исполнением данного постановления возложить на вице-губернатора Брянской области Касацкого А. И.

Временно исполняющий
обязанности Губернатора А. И. КАСАЦКИЙ

УТВЕРЖДЕН
постановлением администрации
Брянской области
от 12 ноября 2009 г. № 1189

ПОРЯДОК
сбора и обмена информацией в области защиты населения и территорий от чрезвычайных ситуаций природного и техногенного характера на территории Брянской области

I. Общие положения

Настоящий Порядок разработан в соответствии с требованиями федеральных законов от 21 декабря 1994 года № 68-ФЗ «О защите населения и территорий от чрезвычайных ситуаций природного и техногенного характера», от 27 июля 2006 года № 149-ФЗ «Об информации, информационных технологиях и о защите информации», постановлений Правительства Российской Федерации от 30 декабря 2003 года № 794 «О единой государственной системе предупреждения и ликвидации чрезвычайных ситуаций», от 24 марта 1997 года № 334 «О порядке сбора и обмена в Российской Федерации информацией в области защиты населения и территорий от чрезвычайных ситуаций природного и техногенного характера», Закона Брянской области от 30 декабря 2005 года № 122-З «О защите населения и территории Брянской области от чрезвычайных ситуаций природного и техногенного характера» и определяет порядок сбора и обмена информацией в области защиты населения и территорий от чрезвычайных ситуаций природного и техногенного характера на территории Брянской области, сроки представления информации.

II. Сбор и обмен информацией в области защиты населения и территорий от чрезвычайных ситуаций

2.1. Центр управления в кризисных ситуациях (далее — ЦУКС) главного управления МЧС России по Брянской области является органом повседневного управления для всех дежурно-диспетчерских служб (далее — ДДС) исполнительных органов власти и организаций области, единых дежурно-диспетчерских служб (далее — ЕДДС) муниципальных районов, городских округов по вопросам сбора, обработки и обмена информацией о любых авариях, происшествиях, несущих информацию об угрозе или факте возникновения чрезвычайных ситуаций различного характера, и доведения ее до соответствующих ДДС, органов управления и сил территориальной подсистемы РСЧС, в компетенцию которых входит реагирование на чрезвычайные ситуации.

2.2. Территориальные федеральные органы исполнительной власти на основе соглашения о взаимодействии представляют в ЦУКС главного управления МЧС России по Брянской области информацию по своим направлениям.

2.3. Органы местного самоуправления осуществляют сбор информации от объектов экономики и организаций независимо от форм собственности через органы повседневного управления (ЕДДС муниципальных образований Брянской области) и представляют информацию в ЦУКС главного управления МЧС России по Брянской области.

2.4. Обмен информацией осуществляется по телефонным, телеграфным и радиоканалам связи и предусматривает передачу следующих данных:

об угрозе возникновения (прогнозе) чрезвычайной ситуации; о факте и основных параметрах чрезвычайной ситуации; о мерах по защите населения и территорий, ведении аварийно-спасательных и других неотложных работ;

о силах и средствах, задействованных для ликвидации ЧС.

2.5. Обмен информацией осуществляется как по вертикальным (сверху вниз, снизу вверх), так и по горизонтальным связям.

Сверху вниз передаются:

команды управления силами и средствами наблюдения, контроля и ликвидации ЧС;

информация о прогнозе возникновения ЧС.

2.6. В порядке взаимодействия заинтересованным органам управления РСЧС соседних областей и районов передается информация о прогнозе и фактах ЧС, опасных для территорий этих областей и районов, а также информация, необходимая для координации действий между собой при угрозе возникновения и ликвидации ЧС.

2.7. Информация о ЧС (угрозе ЧС) должна передаваться и доводиться до соответствующих органов управления в пределах их компетенции с учетом ее содержания и срочности со следующими временными характеристиками:

доклад о ЧС (происшествии) — немедленно (устно по любому из имеющихся средств связи);

информационное донесение (оперативная информация) о ЧС (происшествии) — через 20 минут (письменно);

информация (донесение) об угрозе (прогнозе) ЧС — немедленно по любому из имеющихся средств связи через оперативные и дежурно-диспетчерские службы с последующим письменным подтверждением в течение 3 часов. В дальнейшем при резком изменении обстановки немедленно (форма № 1/ЧС прилагается);

информация (донесение) о факте и основных параметрах ЧС — немедленно по любому из имеющихся средств связи через оперативные дежурно-диспетчерские службы с последующим письменным подтверждением в течение 3 часов с момента возникновения ЧС. Уточнение обстановки ежесуточно к 7.00 и 19.00 по состоянию на 6.00 и 18.00 соответственно (форма № 2/ЧС прилагается);

информация (донесение) о мерах по защите населения и территорий, ведении аварийно-спасательных и других неотложных работ — по любому из имеющихся средств связи через оперативные дежурно-диспетчерские службы с письменным подтверждением в течение 4 часов с момента возникновения ЧС. Уточнение обстановки ежесуточно к 7.00 и 19.00 по состоянию на 6.00 и 18.00 соответственно (форма № 3/ЧС прилагается);

информация (донесение) о силах и средствах, задействованных для ликвидации ЧС — по любому из имеющихся средств связи через оперативные дежурно-диспетчерские службы с письменным подтверждением в течение 4 часов с момента возникновения ЧС. Уточнение обстановки ежесуточно к 7.00 и 19.00 по состоянию на 6.00 и 18.00 соответственно (форма № 4/ЧС прилагается);

схема места ЧС (схема населенного пункта, схема объекта), ТТХ объекта, на котором (с которым) произошла ЧС — в течении 1 часа (после получения информации о ЧС);

фотоматериалы (MMS-сообщения) — через 40 минут после прибытия первого подразделения в район ЧС;

списки о пострадавших, погибших, эвакуированных и госпитализированных — через 2 часа;

протокол заседания КЧС и ОПБ муниципального образования — через 2 часа после завершения заседания.

2.8. Ежедневно в период с 7.00 до 7.30 старший оперативный дежурный ЦУКС главного управления МЧС России по Брянской области передает в приемную Губернатора области периодическую информацию о происшествиях, авариях, угрозе или возникновении чрезвычайных ситуаций за сутки в виде доклада по оперативной обстановке на территории Брянской области по состоянию на 7.00 «_____» _____ 20___ года.

2.9. Еженедельно по понедельникам с 7.00 до 7.30 старший оперативный дежурный ЦУКС главного управления МЧС России по Брянской области передает в приемную Губернатора области периодическую информацию о происшествиях, авариях, угрозе или возникновении чрезвычайных ситуаций за истекшую неделю в виде доклада по оперативной обстановке на территории Брянской области.

2.10. Начальник главного управления МЧС России по Брянской области незамедлительно лично докладывает Губернатору области при получении оперативной информации о фактах чрезвычайных ситуаций в соответствии с приказом МЧС России от 8 апреля 2004 года № 329, а также о происшествиях, имеющих широкий общественный резонанс.

2.11. Информация о ЧС передается за подписью лиц, которым в установленном порядке определено право подписи сообщений (оповещений, уведомлений). Подписавший сообщение несет всю полноту ответственности за переданную информацию.

2.12. Органам повседневного управления предоставляется право запрашивать и получать информацию от взаимодействующих органов управления в пределах компетенции этого органа управления.

2.13. Для организации немедленного реагирования на ЧС организуются прямые линии связи ЦУКС главного управления МЧС России по Брянской области с ДДС федеральных органов исполнительной власти, потенциально опасными объектами, объектами с массовым пребыванием людей, взрыво- и пожароопасными объектами.

ФОРМА № 1/ЧС

Старшему оперативному дежурному
ЦУКС главного управления
МЧС России по Брянской области

ДОНЕСЕНИЕ
об угрозе (прогнозе) чрезвычайной ситуации по состоянию
на «____» _____ 20____ г.

Код	Показатели	Содержание донесения
1	Наименование предполагаемой ЧС	
2	Предполагаемый район (объект) ЧС:	
2.1	Федеральный округ (региональный центр)	
2.2	Субъект Российской Федерации	

Код	Показатели	Содержание донесения
2.3	Муниципальное образование	
2.4	Населенный(е) пункт(ы)	
2.5	Объект (наименование)	
2.6	Форма собственности	
2.7	Принадлежность	
3	Прогноз времени возникновения предполагаемой ЧС:	
3.1	Дата	
3.2	Время московское (час., мин.)	
3.3	Время местное (час., мин.)	
4	Прогноз масштабов предполагаемой ЧС:	
4.1	Количество населения, которое может пострадать (чел.)	
4.2	Количество населенных пунктов	
4.3	Количество жилых домов	
4.4	Количество административных зданий и зданий социально-бытового назначения	
4.5	Количество объектов первоочередного жизнеобеспечения	
4.6	Площадь территории, которая может подвергнуться воздействию поражающих факторов (кв. км)	
4.7	Другие данные	
5	Организация, сделавшая прогноз, или другие источники прогноза	
6	Предпринимаемые меры по недопущению развития ЧС (по уменьшению возможных последствий и ущерба)	
7	Потребность в оказании дополнительной помощи (субъекта Российской Федерации, федерального органа исполнительной власти, Правительства Российской Федерации и какой именно)	
8	Метеоусловия:	
8.1	Температура (воздуха, почвы, воды в град.)	
8.2	Атмосферное давление (мм рт. ст.)	
8.3	Направление и скорость среднего ветра (град., м/с)	
8.4	Влажность (%)	
8.5	Осадки: вид, количество (мм, см, м)	
8.6	Состояние приземного слоя атмосферы	
8.7	Видимость (м)	
8.8	Ледовая обстановка	
8.9	Толщина снежного покрова (м)	
9	Дополнительная текстовая информация	

Дежурный ЕДДС _____

ФОРМА № 2/ЧС
Старшему оперативному дежурному
ЦУКС Главного управления
МЧС России по Брянской области

ДОНЕСЕНИЕ
о факте и основных параметрах чрезвычайной ситуации
по состоянию на «_____» _____ 20 _____г.

Код	Показатели	Содержание донесения
	1. Содержание данных	
1.1	Тип чрезвычайной ситуации	
1.2	Дата чрезвычайной ситуации (число, месяц, год)	
1.3	Время московское (час, мин.)	
1.4	Время местное (час, мин.)	
1.5	Место: федеральный округ (региональный центр)	
1.6	Субъект Российской Федерации	
1.7	Муниципальное образование	
1.8	Населенный пункт (городской округ, район)	

Код	Показатели	Содержание донесения
1.9	Объект (наименование)	
1.9.1	Форма собственности	
1.9.2	Принадлежность федеральному органу исполнительной власти, субъекту Российской Федерации, муниципальному образованию, организации	
1.10	Причины возникновения ЧС	
1.11	Ущерб в денежном выражении (предварительный)	
1.12	Дополнительная текстовая информация, краткая характеристика ЧС	
1.13	Графические приложения (карта района (зоны) ЧС, схема места ЧС, фото- и видеоматериалы с места ЧС и т.д.)	
2. Пострадавшие		
2.1	Всего (чел.)	
2.1.1	В том числе дети (чел.)	
2.2	Безвозвратные потери (погибло) (чел.)	
2.2.1	В том числе дети (чел.)	
2.3	При авариях, катастрофах на транспорте (чел.)	
2.3.1	Экипаж (чел.)	
2.3.2	Пассажиров (чел.)	
2.3.3	В том числе дети (чел.)	
2.4	Пропало без вести (чел.)	
2.4.1	В том числе дети (чел.)	
2.5	Дополнительная текстовая информация (указывать количество фрагментов тел, неопознанных тел, в том числе детских, и другую информацию)	
3. Метеоданные		
3.1	Температура воздуха, почвы, воды (град.)	
3.2	Атмосферное давление (мм рт. ст.)	
3.3	Направление и скорость среднего ветра (град., м/с)	
3.4	Влажность (%)	
3.5	Осадки: вид, количество (мм, см, м)	
3.6	Состояние приземного слоя атмосферы	
3.7	Видимость (м)	
3.8	Ледовая обстановка	
3.9	Толщина снежного покрова (м)	
Основные параметры чрезвычайной ситуации		
4. Землетрясение		
4.1	Магнитуда в эпицентре (балл)	
4.2	Глубина от поверхности земли (км)	
4.3	Координаты: широта (град., мин., сек.), долгота (град., мин., сек.)	
4.4	Интенсивность землетрясения в населенных пунктах (балл)	
4.5	Дополнительная текстовая информация	
5. Наводнение (затопление, подтопление)		
5.1	Причины наводнения (затопления, подтопления)	
5.2	Уровень подъема воды от нормы (фактический уровень, критический уровень) (м)	
5.3	Продолжительность затопления (час)	
5.4	Скорость подъема воды (м/час)	
5.5	Площадь затопления (подтопления) (кв. км, га)	
5.6	Время добегания волны прорыва до населенных пунктов и крупных объектов экономики (час)	
5.7	Размер прорыва в плотине, дамбе (кв. м)	
5.8	Дополнительная текстовая информация (характер разрушения дорог, мостов и т.д.)	
6. Пожары (природные)		
6.1	Количество очагов пожара (ед.) (в том числе крупных очагов пожара)	
6.2	Площадь пожаров (ед.) (в том числе крупных очагов пожара)	
6.3	Направление распространения огня (град.) (по каждому крупному очагу пожара)	
6.4	Скорость распространения огня (км/ч) (по каждому крупному очагу пожара)	
6.5	Площадь задымления (кв. км) (по каждому)	
6.6	Обеспеченность водой (%)	
6.7	Уничтожено (повреждено) огнем:	
6.7.1	Объектов экономики (ед.)	

Код	Показатели	Содержание донесения
6.7.2	Объектов социально-бытового назначения (ед.)	
6.7.3	Лесной территории (га)	
6.7.4	Сельхозугодий (га)	
6.7.5	Торфополей (га)	
6.8	Дополнительная текстовая информация (расстояние очага от ближайшего населенного пункта и т.д.)	
	7. Биологическое заражение	
7.1	Форма проявления бактериального заражения (эпидемия, эпизоотия, эпифитотия)	
7.2	Источник бактериального загрязнения (реквизиты, географические координаты, топологическая привязка)	
7.3	Вид биологического средства	
7.4	Дополнительная текстовая информация	
	8. Химическое загрязнение	
8.1	Источник химического загрязнения, объект химического загрязнения (открытая производственная площадка, производственное помещение, подземное сооружение, коммуникация, транспортное средство) (реквизиты, географические координаты, топографическая привязка источника химического заражения)	
8.2	Наименование АХОВ (агрегатное состояние, условия хранения)	
8.3	Количество АХОВ, выброшенного в атмосферу (кг, т)	
8.4	Количество АХОВ, всего в емкостях хранилища (кг, т)	
8.5	Площадь разлива (кв. м)	
8.6	Высота поддона (обваловки) (м)	
8.7	Дополнительная текстовая информация	
	9. Радиоактивное загрязнение	
9.1.	Источник радиоактивного загрязнения (указать радионуклидный состав)	
9.2	Уровень радиоактивного загрязнения (Бк/кв. м) и уровень мощности дозы вблизи источника (мкЗв/ч, мЗв/ч)	
9.2.1.	Указать расстояние от источника радиоактивного загрязнения (м)	
9.3	Удаленность внешней границы от: а) зоны экстренных мероприятий (м); б) зоны профилактических мероприятий (м); в) зоны ограничений (м)	
9.4	Уровни радиоактивного загрязнения (Бк/кв. м) и уровни мощности и дозы по зонам (мкЗв/ч, мЗв/ч)	
9.5	Радионуклидный состав источника загрязнения (получаемый путем экспресс-анализа)	
9.6.	Дополнительная текстовая информация	
	10. Чрезвычайные ситуации на акваториях	
10.1	Акватория	
10.1.1	Волнение моря (баллы)	
10.1.2	Наименование судна, водоизмещение судна, характеристика судна, характер груза	
10.1.3	Судовладелец, порт приписки	
10.2	Характер повреждения судна	
10.3	Количество людей, нуждающихся в помощи, в том числе детей	
10.4	Наличие и состояние индивидуальных и коллективных средств спасения	
10.5	Запрашиваемая помощь судна	
10.6	Принятые меры	
10.7	Причины разлива нефтепродуктов	
10.8	Количество и марка нефтепродуктов	
10.9	Количество пятен и их площадь загрязнений (кв. м, кв. км)	
10.10	Скорость распространения и направления дрейфа пятна (пятен) нефтепродуктов	
10.11	Вероятность загрязнения береговой черты	
10.12	Дополнительная текстовая информация	
	11. Состояние зданий и сооружений	
11.1.	Всего в зоне ЧС зданий и сооружений	
11.2.	Разрушено всего (ед.):	
11.2.1	Жилых домов (ед.), количество жильцов, в том числе детей а) из них муниципальных (ед.) б) из них ведомственных (с указанием принадлежности) (ед.) в) из них частных (ед.)	

Код	Показатели	Содержание донесения
11.2.2	Лечебно-профилактические учреждения (ед.)	
	а) из них больницы (ед.), количество больных, в том числе детей	
	б) из них поликлиники (ед.)	
	в) из них санатории (профилактории) (ед.)	
11.2.3	Домов-интернатов (ед.):	
	а) из них детских (ед.), количество человек, в том числе детей	
	б) из них для престарелых (ед.), количество человек	
11.2.4	Образовательных учреждений (ед.):	
	а) из них дошкольных (детские сады, ясли) (ед.)	
	б) из них начального образования (ед.)	
	в) из них среднего образования (ед.)	
	г) из них высшего образования (ед.)	
11.2.5	Объектов экономики (всего)	
	В том числе объектов первоочередного обеспечения:	
	а) электростанций (ед.)	
	б) котельных (ед.)	
	в) объектов водоснабжения (ед.)	
	г) канализационно-насосных станций (объектов аэрации) (ед.)	
	д) хлебозаводов (ед.)	
	е) других объектов первоочередного жизнеобеспечения (ед.)	
11.2.6	Потенциально опасные объекты	
11.2.7	Другие здания и сооружения (ед.) (в т.ч. социально-бытового и административного назначения)	
11.3	Дополнительная текстовая информация	
11.4	Повреждено всего (ед.):	
11.4.1	Жилых домов (ед.), количество жильцов, в том числе детей:	
	а) из них муниципальных (ед.)	
	б) из них ведомственных (с указанием принадлежности) (ед.)	
	в) из них частных (ед.)	
11.4.2	Лечебно-профилактические учреждения (ед.):	
	а) из них больницы (ед.), количество больных, в том числе детей	
	б) из них поликлиники (ед.)	
	в) из них санатории (профилактории) (ед.)	
11.4.3	Домов-интернатов (ед.):	
	а) из них детских (ед.), количество человек, в том числе детей	
	б) из них для престарелых (ед.), количество человек	
11.4.4	Образовательных учреждений (ед.):	
	а) из них дошкольных (детские сады, ясли) (ед.)	
	б) из них начального образования (ед.)	
	в) из них среднего образования (ед.)	
	г) из них высшего образования (ед.)	
11.4.5	Объектов экономики (всего)	
	В том числе объектов первоочередного обеспечения:	
	а) электростанций (ед.)	
	б) котельных (ед.)	
	в) объектов водоснабжения (ед.)	
	г) канализационно-насосных станций (объектов аэрации) (ед.)	
	д) хлебозаводов (ед.)	
	е) других объектов первоочередного жизнеобеспечения (ед.)	
11.4.6	Другие здания и сооружения (ед.)	
11.5	Дополнительная текстовая информация	
	12. Состояние коммуникаций и энергосетей	
12.1	Вышло из строя населенных пунктов	
12.1.1	ЛЭП (распределительные сети):	
	а) мощность (кВ)	
	б) протяженность (км)	
	в) количество опор (шт.)	
	г) количество трансформаторных подстанций (ед.)	

Код	Показатели	Содержание донесения
12.1.2.	Линии связи:	
	а) протяженность (км)	
	б) характеристика линий связи	
12.1.3	Автодорог:	
	а) наименование автодороги	
	б) административная классификация автодороги	
	в) протяженность (км)	
	г) участок (км + - км +)	
	д) тип покрытия (материал)	
	е) техническая категория	
12.1.4	Искусственные сооружения на дорогах (мосты, путепроводы, тоннели, водопропускные трубы):	
	а) наименование сооружения	
	б) количество (ед.)	
	в) местоположение (наименование автодороги, административная классификация автодороги (км +)	
	г) длина сооружения (м)	
	д) грузоподъемность (т)	
	е) материал пролетных строений	
12.1.5	Водопроводов:	
	а) протяженность (м)	
	б) тип	
	в) диаметр трубы (мм)	
	г) давление	
12.1.6	Газопроводов:	
	а) протяженность (м)	
	б) тип	
	в) диаметр трубы (мм)	
	г) давление	
12.1.7	Теплотрасс:	
	а) протяженность (м)	
	б) тип	
	в) диаметр трубы (мм)	
	г) давление	
12.1.8	Канализационных сетей:	
	а) протяженность (м)	
	б) тип	
	в) диаметр трубы (мм)	
	г) давление	
12.1.9	Сооружений (указать вышедшие из строя участки путепроводов, насосные станции, бойлерные, котельные и т.д.)	
12.2	Вышло из строя магистральных:	
12.2.1.	ЛЭП:	
	а) мощность (кВ)	
	б) протяженность (км)	
	в) количество опор (шт.)	
	г) количество трансформаторных подстанций (ед.)	
12.2.2	Линии связи:	
	а) протяженность (км)	
	б) характеристика линий связи	
12.2.3	Железных дорог:	
	а) протяженность(км)	
	б) тип	
	в) пропускная способность	
	г) контактных сетей (км)	
	д) опор контактных сетей	
	е) трансформаторных подстанций	

Код	Показатели	Содержание донесения
12.2.4	Автодорог:	
	а) наименование	
	б) административная классификация автодороги	
	в) протяженность (км)	
	г) участок (км + - км +)	
	д) тип покрытия (материал)	
	е) техническая категория	
12.2.5	Искусственные сооружения на дорогах (мосты, путепроводы, тоннели, водопропускные трубы):	
	а) наименование сооружения	
	б) количество (ед.)	
	в) местоположение (наименование автодороги, административная классификация автодороги (км +)	
	г) длина сооружения (м)	
	д) грузоподъемность (т)	
	е) материал пролетных строений	
12.2.6	Газопроводов (количество веток трубопровода и по каждой ветке):	
	а) протяженность (м)	
	б) тип	
	в) диаметр трубы (мм)	
	г) давление	
12.2.7	Нефтепроводов (количество веток трубопровода и по каждой ветке):	
	а) протяженность (м)	
	б) тип	
	в) диаметр трубы (мм)	
	г) давление	
12.2.8	Продуктопроводов (количество веток трубопровода и по каждой ветке):	
	а) протяженность (м)	
	б) тип	
	в) диаметр трубы (мм)	
	г) давление	
12.3	Дополнительная текстовая информация	
	13. Сельскохозяйственные животные	
13.1	Источник заболевания	
13.2	Всего по учету (тыс. голов)	
13.2.1	В том числе по видам (тыс. голов)	
13.3	Потери всего (тыс. голов)	
13.3.1	В том числе по видам (тыс. голов)	
13.4	Дополнительная текстовая информация	
	14. Сельскохозяйственные угодья	
14.1	Всего по учету (га)	
14.1.1	В том числе по видам (га)	
14.2	Поражено (всего) (га)	
14.2.1	В том числе по видам (га)	
14.3	Дополнительная текстовая информация	
	15. Транспортные аварии	
15.1	Тип аварии	
15.2	Вид(ы) и характеристика транспорта	
15.3	Принадлежность (собственность)	
15.4	Количество транспортных средств	
15.5	Наличие и количество опасных грузов	
15.6	Состояние опасных грузов и площадь возможного поражения	
15.7	Дополнительная текстовая информация	
16.	Сели, лавины, оползни	
16.1	Протяженность фронта (м)	
16.2	Глубина (м)	
16.3	Площадь поражения (кв. км)	
16.4	Дополнительная текстовая информация	

Код	Показатели	Содержание донесения
	17. Цунами, ураганы, смерчи	
17.1	Скорость (км/ч)	
17.2	Протяженность фронта (км)	
17.3	Площадь поражения (кв. км, га)	
17.4	Дополнительная текстовая информация	
	18. Взрывы	
18.1	Взрывчатое вещество (наименование):	
18.1.1	Тротиловый эквивалент	
18.1.2	Площадь поражения (кв. км)	
18.2	Взрывное устройство (тип):	
18.2.1	Тротиловый эквивалент	
18.2.2	Площадь поражения (кв. м)	
18.3	Бытовой газ (наименование):	
18.3.1	Тротиловый эквивалент	
18.3.2	Площадь поражения (кв. м)	
18.4	Нефтепродукты (марка):	
18.4.1	Тротиловый эквивалент	
18.4.2	Площадь поражения (кв. м)	
18.5	Иное взрывоопасное вещество:	
18.5.1	Тротиловый эквивалент	
18.5.2	Площадь поражения (кв. м)	
18.6	Дополнительная текстовая информация	

Дежурный ЕДДС _____

Примечания: 1. К числу пострадавших относятся люди, оказавшиеся в зоне ЧС и понесшие ущерб (в т.ч. косвенный), получившие травмы различной степени тяжести, а также погибшие и пропавшие без вести.

2. При угрозе возникновения ЧС или ее возникновении на море, во внутренних водах и территориальном море Российской Федерации докладывать широту и долготу места ЧС в море, озере или расстояние (км) от населенных пунктов на реках и каналах, название (проект судна) и принадлежность судна, характер перевозимого груза и маршрут следования, краткий прогноз возможного развития ЧС, время, необходимое для прибытия в район ЧС.

ФОРМА № 3/ЧС

Старшему оперативному дежурному
ЦУКС главного управления
МЧС России по Брянской области

ДОНЕСЕНИЕ
о мерах по защите населения и территорий, ведении аварийно-спасательных и других неотложных работ

Код	Показатели	
1	Наименование объектов экономики и населенных пунктов в зоне ЧС	
2	Общая площадь зоны ЧС (кв. км)	
	Население	
3	Всего в зоне ЧС (чел.)	
3.1	В том числе взрослые (чел.)	
3.2	В том числе дети (чел.)	
	Проведенные работы	
4	Спасено (чел.)	
	В том числе дети (чел.)	
5	Оказана первая доврачебная помощь (чел.)	
6	Оказана первая врачебная помощь в зоне ЧС (чел.)	
7	Оказана квалифицированная (специализированная) медицинская помощь (чел.)	
8	Госпитализировано (чел.)	
9	Проведено прививок (наименование) (чел.)	
10	Выдано препаратов (наименование) (шт.)	
11	Выдано комплектов медицинских средств индивидуальной защиты и средств защиты органов дыхания (наименование) (ед.)	

Код	Показатели	
12	Проведена санитарная обработка (чел.)	
13	Извлечено из-под завалов (чел.)	
14	Эвакуировано из зон ЧС (чел.)	
14.1	В том числе женщин, детей (чел.)	
15	Время начала эвакуации (дата)	
16	Время окончания эвакуации (дата)	
17	Количество маршрутов (ед.)	
18	Железнодорожных вагонов (ед.)	
19	Автомобильного транспорта (ед.)	
20	Речного (морского) транспорта (ед.)	
21	Авиационного транспорта (ед.)	
22	Населенные пункты (районы) размещения пострадавших (наименование)	
23	Размещено у родственников (всего семей, человек, в том числе детей)	
24	Размещено в административных зданиях, гостиницах (всего семей, человек,	
	в том числе детей)	
25	Размещено в резервном жилом фонде (всего семей, человек, в том числе детей)	
26	Размещено в пунктах временного проживания (всего семей, человек,	
	в том числе детей)	
27	Дополнительная текстовая информация (наличие ближайших медицинских	
	учреждений, наличие койко-мест)	
	Сельскохозяйственные животные	
28	Выявлено заболевших, всего (голов)	
29	% от общего количества стада	
30	В том числе по видам (голов)	
31	Пало (голов)	
32	Забито (голов)	
33	Захоронено (голов)	
33.1	Места захоронения	
33.2	Удаленность от населенных пунктов, водозаборов (км)	
34	Оказана ветеринарная помощь (голов)	
35	Эвакуировано из опасных зон (голов)	
36	Дополнительная текстовая информация	
	Сельскохозяйственные угодья	
37	Выявлено всего зараженных сельхозкультур (мест скопления вредителей), лесов (га)	
38	Обработано всего зараженных сельхозкультур (мест скопления вредителей), лесов (га), % от общей площади зараженных сельхозугодий, лесов	
39	Локализовано источников (очагов) заражения (га)	
40	Дополнительная текстовая информация	
	Установленные режимы защиты	
41	Установлен карантин (площадь, наименование, количество населенных пунктов)	
42	Организованы карантинные посты (место, количество)	
43	Организована обсервация (место, количество людей в обсервации)	
44	Дезактивировано, дегазировано, дезинфицировано (дозы, местность, здания, сооружения, техника)	
45	Дополнительная текстовая информация	
	ЧС на акваториях	
46	Характер повреждения корпуса, аварийные ситуации (место и объем горящих помещений, наименование затопленных отсеков)	
47	Наличие хода и способность управляться, крен дифферент, осадка судна	
48	Расположение взрывоопасных и легковоспламеняющихся грузов, наличие и состояние боеприпасов	
49	Данные об инженерной, пожарной, радиационной, химической и биологической обстановке	
50	Состояние экипажа, пассажиров, их распределение по отсекам с указанием обстановки в них (температура, загазованность, исправность устройств для выхода из отсека)	
51	Наименование, количество, вместимость исправных корабельных и других коллективных спасательных средств	

Код	Показатели	
52	Наличие индивидуальных средств для всего личного состава, пассажиров (количество, % обеспеченности)	
53	Средства пожаротушения, находящиеся в строю	
54	Средства борьбы с водой, находящиеся в строю	
55	Наличие связи со всеми отсеками или помещениями	
56	В какой помощи нуждается корабль	
57	Потребный аварийный запас (хладона, ВВД, воды, провизии, топлива, медикаментов)	
58	Потребность в электроэнергии (род тока, напряжение, минимальная мощность)	
59	Возможность буксировки:	
59.1	Состояние аварийного буксирного устройства	
59.2	Исправность устройства для закрепления буксирной браги	
59.3	Наличие исправной линеметательной установки, запас линей, ракет и патронов к линемету	
59.4	Предложения по способу буксировки спасателем	
59.5	Наличие и исправность грузоподъемных средств	
60	Дополнительная текстовая информация	
ЧС, обусловленные разливами нефти и нефтепродуктов — ЧС(Н)		
61	Количество и марки разлитых нефтепродуктов толщина слоя, площадь разлива	
62	Скорость и направление дрейфа пятна нефтепродуктов	
63	Степень загрязнения ценных береговых (заповедных) зон, водозаборов	
64	Способы сбора нефтепродуктов	
65	Способы нейтрализации нефтепродуктов физико-химическими препаратами	
66	Состав средств и сил, используемых для ликвидации ЧС на акваториях и на суше	
67	Какие дополнительные силы могут потребоваться для сбора нефтепродуктов в море (на воде)	
68	Какие меры принимаются для локализации нефтеразлива и сбора нефтепродуктов на берегу	
69	Дополнительная текстовая информация (в том числе информация о боковых заграждениях)	

Дежурный ЕДДС _____

Примечания: 1. Данные представляются нарастающим итогом с момента возникновения ЧС.

2. Если по тем или иным кодам информация не представляется, соответствующие строки форм не заполняются, данные по тем кодам информации не представляются.

3. При представлении данных в случае аварии на акватории или в порту (железнодорожном, воздушном, речном, автомобильном) указать количество у персонала транспортных средств.

4. Ущерб в денежном выражении указывать в ценах. Ориентировочный ущерб указывать при отсутствии точных данных.

ФОРМА № 4/ЧС

Старшему оперативному дежурному
ЦУКС главного управления
МЧС России по Брянской области

ДОНЕСЕНИЕ
о силах и средствах, задействованных для ликвидации ЧС

Код	Показатели	Содержание донесения
Состав задействованных сил и средств Личный состав		
1	Подсистема РСЧС (чел.)	
1.1	Из них общего назначения (наименование формирований, количество чел.)	
1.2	Из них специального назначения (наименование формирований, количество чел.)	
	В том числе:	
1.2.1	Разведки, наблюдения, лабораторного контроля (наименование формирований, количество чел.)	
1.2.2	Медицинские (наименование формирований, количество чел.)	
1.2.3	Судебно-медицинской экспертизы (наименование формирований, количество чел.)	
1.2.4	Пожарные (наименование формирований, количество чел.)	
1.2.5	Инженерные (наименование формирований, количество чел.)	
1.2.6	Специализированные формирования (наименование формирований, количество чел.)	

Код	Показатели	Содержание донесения
2	МЧС России (номера в/частей, количество чел.)	
3	Минобороны России (номера в/частей, количество чел.)	
4	МВД России (номера в/частей, органов внутренних дел, количество чел.)	
5	Другие федеральные органы исполнительной власти Российской Федерации (количество чел.)	
	Техника	
6	Формирования, всего привлекалось ед.	
	В том числе:	
6.1	Инженерная (наименование, количество) (ед.)	
6.2	Автомобильная (наименование, количество) (ед.)	
6.3	Специальная (наименование, количество) (ед.)	
6.4	Авиационная (наименование, количество) (ед.)	
6.5	Плавсредств (наименование, количество) (ед.)	
7	Других специализированных формирований (наименование, количество) (ед.)	
8	МЧС России, всего (ед.)	
	В том числе:	
8.1	Инженерная (наименование, количество ед.)	
8.2	Автомобильная (наименование, количество ед.)	
8.3	Специальная (наименование, количество ед.)	
8.4	Авиационная (наименование, количество ед.)	
8.5	Плавсредств (наименование, количество ед.)	
8.6	Специализированных формирований (наименование, количество ед.)	
9	Минобороны России, всего (ед.)	
	В том числе:	
9.1	Инженерная (наименование, количество ед.)	
9.2	Автомобильная (наименование, количество ед.)	
9.3	Специальная (наименование, количество ед.)	
9.4	Авиационная (наименование, количество ед.)	
9.5	Плавсредств (наименование, количество ед.)	
9.6	Специализированных формирований (наименование, количество ед.)	
10	МВД России, всего (ед.)	
	В том числе:	
10.1	Инженерная (наименование, количество ед.)	
10.2	Автомобильная (наименование, количество ед.)	
10.3	Специальная (наименование, количество ед.)	
10.4	Авиационная (наименование, количество ед.)	
10.5	Плавсредств (наименование, количество ед.)	
10.6	Специализированных формирований (наименование, количество ед.)	
11	Другие федеральные органы исполнительной власти Российской Федерации	
	В том числе:	
11.1	Инженерная (наименование, количество ед.)	
11.2	Автомобильная (наименование, количество ед.)	
11.3	Специальная (наименование, количество ед.)	
11.4	Авиационная (наименование, количество ед.)	
11.5	Плавсредств (наименование, количество ед.)	
11.6	Специализированных формирований (наименование, количество ед.)	
12	Другие силы и средства	
	Потребность в дополнительных силах и средствах (указать по принадлежности)	
13	Личного состава, всего (чел.)	
13.1	Общего назначения (наименование формирований, количество чел.)	
13.2	Специального назначения (наименование формирований, количество чел.)	
14	Техники, всего (ед.)	
	В том числе:	
14.1	Инженерная (наименование, количество ед.)	
14.2	Автомобильная (наименование, количество ед.)	
14.3	Специальная (наименование, количество ед.)	

Код	Показатели	Содержание донесения
14.4	Авиационная (наименование, количество ед.)	
14.5	Плавсредств (наименование, количество ед.)	
14.6	Специализированных формирований (наименование, количество ед.)	
15	Обеспечение продовольствием (наименование, количество ед.)	
16	Обеспечение средствами жизнеобеспечения (наименование, количество ед.)	
17	Финансовое обеспечение	
18	Другие силы и средства	

Дежурный ЕДДС _____

Примечания: 1. Если по тем или иным кодам информация не представляется, соответствующие строки форм не заполняются, данные по тем кодам информации не представляются.

2. В кодах «Специализированные формирования» указывать военизированные и специализированные формирования министерств, ведомств, предприятий и организаций (горноспасательные, пожарные и другие формирования постоянной готовности).

3. Данные представляются нарастающим итогом.

АДМИНИСТРАЦИЯ БРЯНСКОЙ ОБЛАСТИ
ПОСТАНОВЛЕНИЕ

от 12 ноября 2009 г. **№ 1190**

г. Брянск

О планировании мероприятий гражданской обороны на территории Брянской области

В соответствии с Федеральным законом от 12 февраля 1998 года № 28-ФЗ «О гражданской обороне», постановлением Правительства Российской Федерации от 26 ноября 2007 года № 804 «Об утверждении Положения о гражданской обороне в Российской Федерации», в целях выполнения задач в области гражданской обороны

ПОСТАНОВЛЯЮ:

1. Планирование мероприятий гражданской обороны на территории Брянской области осуществлять в соответствии с Положением об организации и ведении гражданской обороны в Брянской области, утвержденным постановлением администрации области от 22 августа 2008 года № 794 «Об утверждении Положения об организации и ведении гражданской обороны в Брянской области».

2. Рекомендовать главам муниципальных образований, руководителям организаций, расположенных на территории области (независимо от организационно-правовых форм собственности), планирование мероприятий гражданской обороны осуществлять в соответствии с утвержденными порядками подготовки к ведению и ведения гражданской обороны в муниципальных образованиях, организациях.

3. Рекомендовать главному управлению МЧС России по Брянской области осуществлять методическое руководство и контроль за организацией планирования мероприятий гражданской обороны на территории Брянской области.

4. Контроль за исполнением данного постановления возложить на вице-губернатора Брянской области Касацкого А. И.

Временно исполняющий
обязанности Губернатора А. И. КАСАЦКИЙ

АДМИНИСТРАЦИЯ БРЯНСКОЙ ОБЛАСТИ
ПОСТАНОВЛЕНИЕ

от 12 ноября 2009 г. **№ 1191**

г. Брянск

О внесении изменений в постановление администрации области от 16 февраля 2006 года № 110 «О Брянской областной территориальной подсистеме единой государственной системы предупреждения и ликвидации чрезвычайных ситуаций»

В соответствии с Соглашением между МЧС России и администрацией Брянской области о передаче друг другу осуществления части своих полномочий в решении вопросов защиты населения и территорий от чрезвычайных ситуаций природного и техногенного характера и ликвидации их последствий, организации и проведения аварийно-спасательных и других неотложных работ при чрезвычайных ситуациях межмуниципального и регионального характера, организации тушения пожаров силами государственной противопожарной службы, организации осуществления на межмуниципальном и региональном уровне мероприятий по гражданской обороне, осуществления поиска и спасания людей на водных объектах, утвержденным постановлением Правительства Российской Федерации от 1 декабря 2007 года № 827, распоряжением администрации обла-

сти от 7 февраля 2008 года № 113-р «О мерах по реализации Соглашения между МЧС России и администрацией Брянской области о передаче друг другу осуществления части своих полномочий в решении вопросов защиты населения и территории от чрезвычайных ситуаций природного и техногенного характера и ликвидации их последствий, организации и проведения аварийно-спасательных и других неотложных работ при чрезвычайных ситуациях межмуниципального и регионального характера, организации тушения пожаров силами государственной противопожарной службы, организации осуществления на межмуниципальном и региональном уровне мероприятий по гражданской обороне, осуществления поиска и спасания людей на водных объектах»

ПОСТАНОВЛЯЮ:

Внести в постановление администрации области от 16 февраля 2006 года № 110 «О Брянской областной территориальной подсистеме единой государственной системы предупреждения и ликвидации чрезвычайных ситуаций» (с учетом изменений, внесенных постановлением администрации области от 12 мая 2009 года № 438) следующие изменения:

1. Пункт 5 изложить в следующей редакции:

«5. Контроль за исполнением постановления возложить на вице-губернатора Брянской области Касацкого А. И.».

2. Пункт 10 Положения о Брянской областной территориальной подсистеме единой государственной системы предупреждения и ликвидации чрезвычайных ситуаций, утвержденного вышеназванным постановлением, изложить в следующей редакции:

«10. Органами повседневного управления силами и средствами БОТП являются:

центр управления в кризисных ситуациях главного управления МЧС России по Брянской области;

дежурно-диспетчерские службы территориальных органов федеральных органов исполнительной власти;

дежурно-диспетчерские службы органов исполнительной власти Брянской области;

единые дежурно-диспетчерские службы муниципальных образований;

дежурно-диспетчерские службы организаций (объектов).

Указанные органы создаются и осуществляют свою деятельность в соответствии с законами и иными нормативными правовыми актами Российской Федерации и Брянской области».

Временно исполняющий
обязанности Губернатора А. И. КАСАЦКИЙ

АДМИНИСТРАЦИЯ БРЯНСКОЙ ОБЛАСТИ
ПОСТАНОВЛЕНИЕ

от 12 ноября 2009 г. **№ 1193**

г. Брянск

Об утверждении отчета об исполнении областного бюджета за 9 месяцев 2009 года

В соответствии со статьей 264.2 Бюджетного кодекса Российской Федерации, статьей 19 Закона Брянской области от 1 декабря 2008 года № 106-З «Об областном бюджете на 2009 год и на плановый период 2010 и 2011 годов»

ПОСТАНОВЛЯЮ:

1. Утвердить отчет об исполнении областного бюджета за 9 месяцев 2009 года по доходам в сумме 20744975,4 тыс. рублей, расходам в сумме 18542072,2 тыс. рублей, с превышением доходов над расходами в сумме 2202903,2 тыс. рублей и следующими показателями:

1) по доходам областного бюджета за 9 месяцев 2009 года — согласно приложению 1;

2) по расходам областного бюджета по разделам и подразделам, целевым статьям и видам расходов классификации расходов бюджета за 9 месяцев 2009 года — согласно приложению 2;

3) по расходам областного бюджета по ведомственной структуре за 9 месяцев 2009 года — согласно приложению 3;

4) по источникам внутреннего финансирования дефицита областного бюджета за 9 месяцев 2009 года — согласно приложению 4.

2. В срок до 15 ноября 2009 года направить в Брянскую областную Думу и Контрольно-счетную палату Брянской области отчет об исполнении областного бюджета за 9 месяцев 2009 года.

3. Опубликовать настоящее постановление в средствах массовой информации.

4. Контроль за исполнением постановления возложить на заместителя Губернатора Брянской области — начальника финансового управления Брянской области Локтикову Е. И.

Временно исполняющий
обязанности Губернатора А. И. КАСАЦКИЙ

ПРИЛОЖЕНИЕ 1
к постановлению администрации Брянской области
от 12 ноября 2009 г. № 1193

Доходы областного бюджета за 9 месяцев 2009 года

(тыс. рублей)

Код бюджетной классификации Российской Федерации	Наименование	Утверждено на 2009 год	Уточненные назначения на 2009 год	Кассовое исполнение за 9 месяцев 2009 года	Процент кассового исполнения к уточненным назначениям
1	2	3	4	5	6
1 00 00000 00 0000 000	**НАЛОГОВЫЕ И НЕНАЛОГОВЫЕ ДОХОДЫ**	**10 257 938,6**	**10 257 938,6**	**7 656 082,4**	**74,6**
1 01 00000 00 0000 000	НАЛОГИ НА ПРИБЫЛЬ, ДОХОДЫ	6 565 438,0	6 565 438,0	5 289 340,2	80,6
1 01 01000 00 0000 110	Налог на прибыль организаций	2 481 374,0	2 481374,0	2 527 306,2	101,9
1 01 01010 00 0000 110	Налог на прибыль организаций, зачисляемый в бюджеты бюджетной системы Российской Федерации по соответствующим ставкам	2 481 374,0	2 481 374,0	2 527 306,2	101,9
1 01 01012 02 0000 110	Налог на прибыль организаций, зачисляемый в бюджеты субъектов Российской Федерации	2 481 374,0	2 481 374,0	2 527 316,3	101,9
1 01 01014 02 0000 110	Налог на прибыль организаций для сельскохозяйственных товаропроизводителей, не перешедших на систему налогообложения для сельскохозяйственных товаропроизводителей (единый сельскохозяйственный налог), по деятельности, связанной с реализацией произведенной ими сельскохозяйственной продукции, а также с реализацией произведенной и переработанной данными организациями собственной сельскохозяйственной продукции, зачисляемый в бюджеты субъектов Российской Федерации	0,0	0,0	-10,1	
1 01 02000 01 0000 110	Налог на доходы физических лиц	4 084 064,0	4 084 064,0	2 762 034,0	67,6
1 01 02010 01 0000 110	Налог на доходы физических лиц с доходов, полученных физическими лицами, являющимися налоговыми резидентами Российской Федерации в виде дивидендов от долевого участия в деятельности организаций	51 868,0	51 868,0	33 926,6	65,4
1 01 02011 01 0000 110	Налог на доходы физических лиц с доходов, полученных физическими лицами, не являющимися налоговыми резидентами Российской Федерации в виде дивидендов от долевого участия в деятельности организаций	0,0	0,0	122,2	
1 01 02020 01 0000 110	Налог на доходы физических лиц с доходов, облагаемых по налоговой ставке, установленной пунктом 1 статьи 224 Налогового кодекса Российской Федерации	4 024 436,0	4 024 436,0	2 722 480,1	67,6
01 02021 01 0000 110	Налог на доходы физических лиц с доходов, облагаемых по налоговой ставке, установленной пунктом 1 статьи 224 Налогового кодекса Российской Федерации, за исключением доходов, полученных физическими лицами, зарегистрированными в качестве индивидуальных предпринимателей, частных нотариусов и других лиц, занимающихся частной практикой	3 982 371,0	3 982 371,0	2 685 612,2	67,4
1 01 02022 01 0000 110	Налог на доходы физических лиц с доходов, облагаемых по налоговой ставке, установленной пунктом 1 статьи 224 Налогового кодекса Российской Федерации, и полученных физическими лицами, зарегистрированными в качестве индивидуальных предпринимателей, четных нотариусов и других лиц, занимающихся частной практикой	42 065,0	42 065,0	36 867,9	87,6

1	2	3	4	5	6
1 01 02030 01 0000 110	Налог на доходы физических лиц с доходов, полученных физическими лицами, не являющимися налоговыми резидентами Российской Федерации	4 084,0	4 084,0	3 578,0	87,6
1 01 02040 01 0000 110	Налог на доходы физических лиц с доходов, полученных в виде выигрышей и призов в проводимых конкурсах, играх и других мероприятиях в целях рекламы товаров, работ и услуг, процентных доходов по вкладам в банках, в виде материальной выгоды от экономии на процентах при получении заемных (кредитных) средств	3 676,0	3 676,0	1 937,4	52,7
1 01 02050 01 0000 110	Налог на доходы физических лиц с доходов, полученных в виде процентов по облигациям с ипотечным покрытием, эмитированным до 1 января 2007 года, а также с доходов учредителей доверительного управления ипотечным покрытием, полученных на основании приобретения ипотечных сертификатов участия, выданных управляющим ипотечным покрытием до 1 января 2007 года	0,0	0,0	-12,8	
1 01 02060 01 0000 110	Налог на доходы физических лиц с доходов, полученных физическими лицами, не являющимися налоговыми резидентами Российской Федерации, в отношении которых применяются налоговые ставки, установленные в Соглашениях об избежании двойного налогообложения	0,0	0,0	2,5	
1 03 00000 00 0000 000	НАЛОГИ НА ТОВАРЫ (РАБОТЫ, УСЛУГИ), РЕАЛИЗУЕМЫЕ НА ТЕРРИТОРИИ РОССИЙСКОЙ ФЕДЕРАЦИИ	1 498 223,0	1 498 223,0	966 385,2	64,5
1 03 02000 01 0000 110	Акцизы по подакцизным товарам (продукции), производимым на территории Российской Федерации	1 498 223,0	1 498 223,0	966 385,2	64,5
1 03 02010 01 0000 110	Акцизы на спирт этиловый из всех видов сырья (в том числе этиловый спирт-сырец из всех видов сырья), производимый на территории Российской Федерации	257 212,0	257 212,0	96 651,7	37,6
1 03 02011 01 0000 110	Акцизы на спирт этиловый (в том числе этиловый спирт-сырец) из пищевого сырья, производимый на территории Российской Федерации	257 212,0	257 212,0	96 651,7	37,6
1 03 02020 01 0000 110	Акцизы на спиртосодержащую продукцию, производимую на территории Российской Федерации	0,0	0,0	-0,4	
1 03 02090 01 0000 110	Акцизы на вина, производимые на территории Российской Федерации	3 499,0	3 499,0	4 867,9	139,1
1 03 02100 01 0000 110	Акцизы на пиво, производимое на территории Российской Федерации	38 924,0	38 924.0	37 799,5	97,1
1 03 02110 01 0000 110	Акцизы на алкогольную продукцию с объемной долей спирта этилового свыше 25 процентов (за исключением вин), производимую на территории Российской Федерации	46 060,0	46 060,0	21 508,7	46,7
1 03 02120 01 0000 110	Акцизы на алкогольную продукцию с объемной долей спирта этилового свыше 9 до 25 процентов включительно (за исключением вин), производимую на территории Российской Федерации	940,0	940,0	134,9	14,4
1 03 02130 01 0000 110	Акцизы на алкогольную продукцию с объемной долей спирта этилового до 9 процентов включительно (за исключением вин), производимую на территории Российской Федерации	0,0	0,0	435,5	
1 03 02150 01 0000 110	Доходы от уплаты акцизов на дизельное топливо, подлежащие распределению в консолидированные бюджеты субъектов Российской Федерации	162 879,0	162 879,0	110 278,7	67,7
1 03 02160 01 0000 110	Доходы от уплаты акцизов на моторные масла для дизельных и (или) карбюраторных (инжекторных) двигателей, подлежащие распределению в консолидированные бюджеты субъектов Российской Федерации	10335,0	10335,0	4 494,6	43,5

(Продолжение приложения 1)

1	2	3	4	5	6
1 03 02170 01 0000 110	Доходы от уплаты акцизов на автомобильный бензин, производимый на территории Российской Федерации, подлежащие распределению в консолидированные бюджеты субъектов Российской Федерации	508 805,0	508 805,0	386 383,9	75,9
1 03 02180 01 0000 110	Доходы от уплаты акцизов на прямогонный бензин, производимый на территории Российской Федерации, подлежащие распределению в консолидированные бюджеты субъектов Российской Федерации	23 750,0	23 750,0	12 024,7	50,6
1 03 02190 01 0000 110	Доходы от уплаты акцизов на алкогольную продукцию с объемной долей спирта этилового свыше 9 до 25 процентов включительно (за исключением вин), подлежащие распределению в консолидированные бюджеты субъектов Российской Федерации	8 412,0	8 412,0	5 640,1	67,0
1 03 02200 01 0000 110	Доходы от уплаты акцизов на алкогольную продукцию с объемной долей спирта этилового свыше 25 процентов (за исключением вин), подлежащие распределению в консолидированные бюджеты субъектов Российской Федерации	437 407,0	437 407,0	286 165,4	65,4
1 05 00000 00 0000 000	НАЛОГИ НА СОВОКУПНЫЙ ДОХОД	3 740,0	3 740,0	2 359,5	63,1
1 05 03000 01 0000 110	Единый сельскохозяйственный налог	3 740,0	3 740,0	2 359,5	63,1
1 06 00000 00 0000 000	НАЛОГИ НА ИМУЩЕСТВО	1 902 139,0	1 902 139,0	1 251 045,2	65,8
1 06 02000 02 0000 110	Налог на имущество организаций	1 649 613,0	1 649 613,0	1 033 604,2	62,7
1 06 02010 02 0000 110	Налог на имущество организаций по имуществу, не входящему в Единую систему газоснабжения	1 647 113,0	1 647113,0	1 030 027,2	62,5
1 06 02020 02 0000 110	Налог на имущество организаций по имуществу, входящему в Единую систему газоснабжения	2 500,0	2 500,0	3 577,0	143,1
1 06 04000 02 0000 110	Транспортный налог	252 526,0	252 526,0	219 364,0	86,9
1 06 04011 02 0000 110	Транспортный налог с организаций	71 882,0	71 882,0	54 416,2	75,7
1 06 04012 02 0000 110	Транспортный налог с физических лиц	180 644,0	180 644,0	164 947,8	91,3
1 06 05000 02 0000 110	Налог на игорный бизнес	0,0	0,0	-1 923,0	
1 07 00000 00 0000 000	НАЛОГИ, СБОРЫ И РЕГУЛЯРНЫЕ ПЛАТЕЖИ ЗА ПОЛЬЗОВАНИЕ ПРИРОДНЫМИ РЕСУРСАМИ	10433,0	10433,0	7 197,0	69,0
1 07 01000 01 0000 110	Налог на добычу полезных ископаемых	10 247,0	10 247,0	7 008,4	68,4
1 07 01020 01 0000 110	Налог на добычу общераспространенных полезных ископаемых	3 455,0	3 455,0	3 585,9	103,8
1 07 01030 01 0000 110	Налог на добычу прочих полезных ископаемых (за исключением полезных ископаемых в виде природных алмазов)	6 792,0	6 792,0	3 422,5	50,4
1 07 04000 01 0000 110	Сборы за пользование объектами животного мира и за пользование о объектами водных биологических ресурсов	186,0	186,0	188,6	101,4
1 07 04010 01 0000 110	Сбор за пользование объектами животного мира	186,0	186,0	188,6	101,4
1 08 00000 00 0000 000	ГОСУДАРСТВЕННАЯ ПОШЛИНА	378,0	378,0	204,3	54,0
1 08 07000 01 0000 110	Государственная пошлина за государственную регистрацию, а также за совершение прочих юридически значимых действий	378,0	378,0	204,3	54,0
1 08 07080 01 0000 110	Государственная пошлина за совершение действий, связанных с лицензированием, с проведением аттестации в случаях, если такая аттестация предусмотрена законодательством Российской Федерации	15,0	15,0	30,5	203,3

1	2	3	4	5	6
1 08 07082 01 0000 110	Государственная пошлина за совершение действий, связанных с лицензированием, с проведением аттестации в случаях, если такая аттестация предусмотрена законодательством Российской Федерации, зачисляемая в бюджеты субъектов Российской Федерации	15,0	15,0	30,5	203,3
1 08 07110 01 0000 110	Государственная пошлина за государственную регистрацию межрегиональных, региональных и местных общественных объединений, отделений общественных объединений, а также за государственную регистрацию изменений их учредительных документов	112,0	112,0	68,4	61,1
1 08 07120 01 0000 110	Государственная пошлина за государственную регистрацию региональных отделений политической партии	1,0	1,0	1,0	100,0
1 08 07130 01 0000 110	Государственная пошлина за государственную регистрацию средств массовой информации, продукция которых предназначена для распространения преимущественно на территории субъекта Российской Федерации, а также за выдачу дубликата свидетельства о такой регистрации	40,0	40,0	28,4	71,0
1 08 07170 01 0000 110	Государственная пошлина за выдачу специального разрешения на движение по автомобильным дорогам транспортных средств, осуществляющих перевозки опасных, тяжеловесных и (или) крупногабаритных грузов	210,0	210,0	76,0	36,2
1 08 07172 01 0000 110	Государственная пошлина за выдачу органом исполнительной власти субъекта Российской Федерации специального разрешения на движение по автомобильным дорогам транспортных средств, осуществляющих перевозки опасных, тяжеловесных и (или) крупногабаритных грузов, зачисляемая в бюджеты субъектов Российской Федерации	210,0	210,0	76,0	36,2
1 09 00000 00 0000 000	ЗАДОЛЖЕННОСТЬ И ПЕРЕРАСЧЕТЫ ПО ОТМЕНЕННЫМ НАЛОГАМ, СБОРАМ И ИНЫМ ОБЯЗАТЕЛЬНЫМ ПЛАТЕЖАМ	4 965,0	4 965,0	30 255,7	609,4
1 09 03000 00 0000 110	Платежи за пользование природными ресурсами	665,0	665,0	854,0	128,4
1 09 03010 00 0000 110	Платежи за проведение поисковых и разведочных работ	0,0	0,0	1,1	
1 09 03010 040 000 110	Платежи за проведение поисковых и разведочных работ, мобилизуемые на территориях городских округов	0,0	0,0	0,1	
1 09 03010 05 0000 110	Платежи за проведение поисковых и разведочных работ, мобилизуемые на территориях муниципальных районов	0,0	0,0	1,0	
1 09 03020 00 0000 110	Платежи за добычу полезных ископаемых	412,0	412,0	413,1	100,3
1 09 03021 00 0000 110	Платежи за добычу общераспространенных полезных ископаемых	13,0	13,0	-0,6	-4,6
1 09 03021 04 0000 110	Платежи за добычу общераспространенных полезных ископаемых, мобилизуемые на территориях муниципальных районов	0,0	0,0	0,1	
1 09 03021 05 0000 110	Платежи за добычу общераспространенных полезных ископаемых, мобилизуемые на территориях муниципальных районов	13,0	13,0	-0,7	-5,4
1 09 03023 01 0000 110	Платежи за добычу подземных вод	362,0	362,0	376,9	104,1
1 09 03025 01 0000 110	Платежи за добычу других полезных ископаемых	37,0	37,0	36,8	99,5
1 09 03030 00 0000 110	Платежи за пользование недрами в целях, не связанных с добычей полезных ископаемых	0,0	0,0	22,8	
1 09 03030 040 000 110	Платежи за пользование недрами в целях, не связанных с добычей полезных ископаемых, мобилизуемые на территориях городских округов	0,0	0,0	-0,1	

(Продолжение приложения 1)

1	2	3	4	5	6
1 09 03030 05 0000 110	Платежи за пользование недрами в целях, не связанных с добычей полезных ископаемых, мобилизуемые на территориях муниципальных районов	0,0	0,0	22,9	
1 09 03080 01 0000 110	Отчисления на воспроизводство минерально-сырьевой базы	253,0	253,0	417,0	164,8
1 09 03082 02 0000 110	Отчисления на воспроизводство минерально-сырьевой базы, зачисляемые в бюджеты субъектов Российской Федерации, за исключением уплачиваемых при добыче общераспространенных полезных ископаемых и подземных вод, используемых для местных нужд	5,0	5,0	240,0	4 800,0
1 09 03083 02 0000 110	Отчисления на воспроизводство минерально-сырьевой базы при добыче общераспространенных полезных ископаемых и подземных вод, используемых для местных нужд, зачисляемые в бюджеты субъектов Российской Федерации	248,0	248,0	177,0	71,4
1 09 04000 00 0000 110	Налоги на имущество	4 220,0	4 220,0	29 360,8	695,8
1 09 04010 02 0000 110	Налог на имущество предприятий	2 015,0	2 015,0	4 616,8	229,1
1 09 04020 02 0000 110	Налог с владельцев транспортных средств и налог на приобретение автотранспортных средств	111,0	111,0	192,9	173,8
1 0 904030 01 0000 110	Налог на пользователей автомобильных дорог	2 074,0	2 074,0	24 529,3	1 182,7
1 09 04040 01 0000 110	Налог с имущества, переходящего в порядке наследования или дарения	20,0	20,0	21,8	109,0
1 09 06000 02 0000 110	Прочие налоги и сборы (по отмененным налогам и сборам субъектов Российской Федерации)	80,0	80,0	40,9	51,1
1 09 06010 02 0000 110	Налог с продаж	80,0	80,0	40,9	51,1
1 11 00000 00 0000 000	ДОХОДЫ ОТ ИСПОЛЬЗОВАНИЯ ИМУЩЕСТВА, НАХОДЯЩЕГОСЯ В ГОСУДАРСТВЕННОЙ И МУНИЦИПАЛЬНОЙ СОБСТВЕННОСТИ	188858,3	188858,3	119196,4	63,1
1 11 01000 00 0000 120	Доходы в виде прибыли, приходящейся на доли в уставных (складочных) капиталах хозяйственных товариществ и обществ, или дивидендов по акциям, принадлежащим Российской Федерации, субъектам Российской Федерации или муниципальным образованиям	970,7	970,7	2 832,8	291,8
1 11 01020 02 0000 120	Доходы в виде прибыли, приходящейся на доли в уставных (складочных) капиталах хозяйственных товариществ и обществ, или дивидендов по акциям, принадлежащим субъектам Российской Федерации	970,7	970,7	2 832,8	291,8
1 11 03000 00 0000 120	Проценты, полученные от предоставления бюджетных кредитов внутри страны	3 775,1	3 775,1	322,6	8,5
1 11 03020 02 0000 120	Проценты, полученные от предоставления бюджетных кредитов внутри страны за счет средств бюджетов субъектов Российской Федерации	3775,1	3 775,1	322,6	8,5
1 11 05000 00 0000 120	Доходы, получаемые в виде арендной либо иной платы за передачу в возмездное пользование государственного и муниципального имущества (за исключением имущества автономных учреждений, а также имущества государственных и муниципальных унитарных предприятий, в том числе казенных)	160 216,7	160 216,7	109 550,9	68,4
1 11 05010 00 0000 120	Доходы, получаемые в виде арендной платы за земельные участки, государственная собственность на которые не разграничена, а также средства от продажи права на заключение договоров аренды указанных земельных участков	56 345,0	56 345,0	41 682,1	74,0
1 11 05010 04 0000 120	Доходы, получаемые в виде арендной платы за земельные участки, государственная собственность на которые не разграничена и которые расположены в границах городских округов, а также средства от продажи права на заключение договоров аренды указанных земельных участков	56 345,0	56 345,0	41 682,1	74,0

1	2	3	4	5	6
1 11 05020 00 0000 120	Доходы, получаемые в виде арендной платы за земли после разграничения государственной собственности на землю, а также средства от продажи права на заключение договоров аренды указанных земельных участков (за исключением земельных участков автономных учреждений)	90 071,0	90 071,0	58 853,9	65,3
1 11 05022 02 0000 120	Доходы, получаемые в виде арендной платы, а также средства от продажи права на заключение договоров аренды за земли, находящиеся в собственности субъектов Российской Федерации (за исключением земельных участков автономных учреждений субъектов Российской Федерации)	90 071,0	90 071,0	58 853,9	65,3
1 11 05030 00 0000 120	Доходы от сдачи в аренду имущества, находящегося в оперативном управлении органов государственной власти, органов местного самоуправления, государственных внебюджетных фондов и созданных ими учреждений (за исключением имущества автономных учреждений)	13 800,7	13 800,7	9 014,9	65,3
1 11 05032 02 0000 120	Доходы от сдачи в аренду имущества, находящегося в оперативном управлении органов государственной власти субъектов Российской Федерации и созданных ими учреждений (за исключением имущества автономных учреждений субъектов Российской Федерации)	13 800,7	13 800,7	9 014,9	65,3
1 11 07000 00 0000 120	Платежи от государственных и муниципальных унитарных предприятий	16 741,5	16 741,5	4 877,9	29,1
1 11 07010 00 0000 120	Доходы от перечисления части прибыли государственных и муниципальных унитарных предприятий, остающейся после уплаты налогов и обязательных платежей	16 741,5	16 741,5	4 877,9	29,1
1 11 07012 02 0000 120	Доходы от перечисления части прибыли, остающейся после уплаты налогов и иных обязательных платежей государственных унитарных предприятий субъектов Российской Федерации	16 741,5	16 741,5	4 877,9	29,1
1 11 09000 00 0000 120	Прочие доходы от использования имущества и прав, находящихся в государственной и муниципальной собственности (за исключением имущества автономных учреждений, а также имущества государственных и муниципальных унитарных предприятий, в том числе казенных)	7 154,3	7 154,3	1 612,2	22,5
1 11 09040 00 0000 120	Прочие поступления от использования имущества, находящегося в государственной и муниципальной собственности (за исключением имущества автономных учреждений, а также имущества государственных и муниципальных унитарных предприятий, в том числе казенных)	7 154,3	7 154,3	1 612,2	22,5
1 11 09042 02 0000 120	Прочие поступления от использования имущества, находящегося в собственности субъектов Российской Федерации (за исключением имущества автономных учреждений субъектов Российской Федерации, а также имущества государственных унитарных предприятий субъектов Российской Федерации, в том числе казенных)	7 154,3	7 154,3	1 612,2	22,5
1 12 00000 00 0000 000	ПЛАТЕЖИ ПРИ ПОЛЬЗОВАНИИ ПРИРОДНЫМИ РЕСУРСАМИ	133 020,0	133 020,0	56 209,9	42,3
1 12 01000 01 0000 120	Плата за негативное воздействие на окружающую среду	46 307,0	46 307,0	26 008,2	56,2
1 12 02000 01 0000 120	Платежи при пользовании недрами	162,0	162,0	99,6	61,5
1 12 02030 01 0000 120	Регулярные платежи за пользование недрами при пользовании недрами (ренталс) на территории Российской Федерации	56,0	56,0	29.9	53,4
1 12 02050 01 0000 120	Плата за проведение государственной экспертизы запасов полезных ископаемых, геологической, экономической и экологической информации о предоставляемых в пользование участках недр	50,0	50,0	25,0	50,0

(Продолжение приложения 1)

1	2	3	4	5	6
1 12 02052 01 0000 120	Плата за проведение государственной экспертизы запасов полезных ископаемых, геологической, экономической и экологической информации о предоставляемых в пользование участках недр по участкам недр, содержащим месторождения общераспространенных полезных ископаемых, участкам недр местного значения, а также участкам недр местного значения, используемым для целей строительства и эксплуатации подземных сооружений, не связанных с добычей полезных ископаемых	50,0	50,0	25,0	50,0
1 12 02100 00 0000 120	Прочие платежи при пользовании недрами	56,0	56,0	44,7	79,8
1 12 02102 02 0000 120	Прочие платежи при пользовании недрами по участкам недр, содержащим месторождения общераспространенных полезных ископаемых, или участкам недр местного значения	56,0	56,0	44,7	79,8
1 12 04000 00 0000 120	Плата за использование лесов	86 551,0	86 551,0	30 102,1	34,8
1 12 04020 02 0000 120	Плата за использование лесов в части, превышающей минимальный размер арендной платы и минимальный размер платы по договору купли-продажи лесных насаждений	83 051,0	83 051,0	20 133,4	24,2
1 12 04021 02 0000 120	Плата за использование лесов в части, превышающей минимальный размер платы по договору купли-продажи лесных насаждений	49 751 ,0	49 751,0	4 844,9	9,7
1 12 04022 02 0000 120	Плата за использование лесов в части, превышающей минимальный размер арендной платы	33 300,0	33 300,0	15 288,5	45,9
1 12 04060 02 0000 120	Плата по договору купли-продажи лесных насаждений для собственных нужд	3 500,0	3 500,0	9 968,7	284,8
1 13 00000 00 0000 000	ДОХОДЫ ОТ ОКАЗАНИЯ ПЛАТНЫХ УСЛУГ И КОМПЕНСАЦИИ ЗАТРАТ ГОСУДАРСТВА	5 595,0	5 595,0	12419,2	222,0
1 13 02000 00 0000 130	Лицензионные сборы	500,0	500,0	1 164,2	232,8
1 13 02020 00 0000 130	Сборы за выдачу лицензий на розничную продажу алкогольной продукции	500,0	500,0	1 164,2	232,8
1 13 02021 02 0000 130	Сборы за выдачу органами государственной власти субъектов Российской Федерации лицензий на розничную продажу алкогольной продукции	500,0	500,0	1 164,2	232,8
1 13 03000 00 0000 130	Прочие доходы от оказания платных услуг и компенсации затрат государства	5 095,0	5 095,0	11 255,0	220,9
1 13 03020 02 0000 130	Прочие доходы от оказания платных услуг получателями средств бюджетов субъектов Российской Федерации и компенсации затрат бюджетов субъектов Российской Федерации	5 095,0	5 095,0	11 255,0	220,9
1 14 00000 00 0000 000	ДОХОДЫ ОТ ПРОДАЖИ МАТЕРИАЛЬНЫХ И НЕМАТЕРИАЛЬНЫХ АКТИВОВ	4 025,0	4 025,0	8 415,7	209,1
1 14 02000 00 0000 000	Доходы от реализации имущества, находящегося в государственной и муниципальной собственности (за исключением имущества автономных учреждений, а также имущества государственных и муниципальных унитарных предприятий, в том числе казенных)	0,0	0,0	927,9	
1 14 02020 02 0000 410	Доходы от реализации имущества, находящегося в собственности субъектов Российской Федерации (за исключением имущества автономных учреждений субъектов Российской Федерации, а также имущества государственных унитарных предприятий субъектов Российской Федерации, в том числе казенных), в части реализации основных средств по указанному имуществу	0,0	0,0	504,8	

1	2	3	4	5	6
1 14 02020 02 0000 440	Доходы от реализации имущества, находящегося в собственности субъектов Российской Федерации (за исключением имущества автономных учреждений субъектов Российской Федерации, а также имущества государственных унитарных предприятий субъектов Российской Федерации, в том числе казенных), в части реализации материальных запасов по указанному имуществу	0,0	0,0	423,1	
1 14 02022 02 0000 410	Доходы от реализации имущества, находящегося в оперативном управлении учреждений, находящихся в ведении органов государственной власти субъектов Российской Федерации (за исключением имущества автономных учреждений субъектов Российской Федерации), в части реализации основных средств по указанному имуществу	0,0	0,0	59,9	
1 14 02022 02 0000 440	Доходы от реализации имущества, находящегося в оперативном управлении учреждений, находящихся в ведении органов государственной власти субъектов Российской Федерации (за исключением имущества автономных учреждений субъектов Российской Федерации), в части реализации материальных запасов по указанному имуществу	0,0	0,0	423,1	
1 14 02023 02 0000 410	Доходы от реализации иного имущества, находящегося в собственности субъектов Российской Федерации (за исключением имущества автономных учреждений субъектов Российской Федерации, а также имущества государственных унитарных предприятий субъектов Российской Федерации, в том числе казенных), в части реализации основных средств по указанному имуществу	0,0	0,0	444,9	
1 14 06000 00 0000 430	Доходы от продажи земельных участков, находящихся в государственной и муниципальной собственности (за исключением земельных участков автономных учреждений)	4 025,0	4 025,0	7 487,8	186,0
1 14 06010 00 0000 430	Доходы от продажи земельных участков, государственная собственность на которые не разграничена	2 000,0	2 000,0	6 666,5	333,3
1 14 06012 04 0000 430	Доходы от продажи земельных участков, государственная собственность на которые не разграничена и которые расположены в границах городских округов	2 000,0	2 000,0	6 666,5	333,3
1 14 06020 00 0000 430	Доходы от продажи земельных участков, государственная собственность на которые разграничена (за исключением земельных участков автономных учреждений)	2 025,0	2 025,0	821,3	40,6
1 14 06022 02 0000 430	Доходы от продажи земельных участков, находящихся в собственности субъектов Российской Федерации (за исключением земельных участков автономных учреждений субъектов Российской Федерации)	2 025,0	2 025,0	821,3	40,6
1 15 00000 00 0000 000	АДМИНИСТРАТИВНЫЕ ПЛАТЕЖИ И СБОРЫ	2 834,0	2 834,0	2 156,8	76,1
1 15 02000 00 0000 140	Платежи, взимаемые государственными и муниципальными организациями за выполнение определенных функций	2 834,0	2 834,0	2 156,8	76,1
1 15 02020 02 0000 140	Платежи, взимаемые государственными организациями субъектов Российской Федерации за выполнение определенных функций	2 834,0	2 834,0	2 156,8	76,1
1 16 00000 00 0000 000	ШТРАФЫ, САНКЦИИ, ВОЗМЕЩЕНИЕ УЩЕРБА	9 742,0	9 742,0	8 891,1	91,3
1 16 03000 00 0000 140	Денежные взыскания (штрафы) за нарушение законодательства о налогах и сборах	0,0	0,0	15,5	

(Продолжение приложения 1)

1	2	3	4	5	6
1 16 03020 02 0000 140	Денежные взыскания (штрафы) за нарушение законодательства о налогах и сборах, предусмотренные статьей 129.2 Налогового кодекса Российской Федерации	0,0	0,0	15,5	
1 16 21000 00 0000 140	Денежные взыскания (штрафы) и иные суммы, взыскиваемые с лиц, виновных в совершении преступлений, и в возмещение ущерба имуществу	0,0	0,0	2,1	
1 16 21020 02 0000 140	Денежные взыскания (штрафы) и иные суммы, взыскиваемые с лиц, виновных в совершении преступлений, и в возмещение ущерба имуществу, зачисляемые в бюджеты субъектов Российской Федерации	0,0	0,0	2,1	
1 16 23000 00 0000 140	Доходы от возмещения ущерба при возникновении страховых случаев	0,0	0,0	24,8	
1 16 23020 02 0000 140	Доходы от возмещения ущерба при возникновении страховых случаев, когда выгодоприобретателями по договорам страхования выступают получатели средств бюджетов субъектов Российской Федерации	0,0	0,0	24,8	
1 16 26000 01 0000 140	Денежные взыскания (штрафы) за нарушение законодательства о рекламе	397,0	397,0	394,4	99,3
1 16 27000 01 0000 140	Денежные взыскания (штрафы) за нарушение Федерального закона «О пожарной безопасности»	3 927,0	3 927,0	2 171,5	55,3
1 16 32000 00 0000 140	Возмещение сумм, израсходованных незаконно или не по целевому назначению, а также доходов, полученных от их использования	0,0	0,0	114,7	
1 16 32020 02 0000 140	Возмещение сумм, израсходованных незаконно или не по целевому назначению, а также доходов, полученных от их использования (в части бюджетов субъектов Российской Федерации)	0,0	0,0	114,7	
1 16 33000 00 0000 140	Денежные взыскания (штрафы) за нарушение законодательства Российской Федерации о размещении заказов на поставки товаров, выполнение работ, оказание услуг	0,0	0,0	150,0	
1 16 33020 02 0000 140	Денежные взыскания (штрафы) за нарушение законодательства Российской Федерации о размещении заказов на поставки товаров, выполнение работ, оказание услуг для нужд субъектов Российской Федерации	0,0	0,0	150,0	
1 16 90000 00 0000 140	Прочие поступления от денежных взысканий (штрафов) и иных сумм в возмещение ущерба	5 418,0	5 418,0	6 018,1	111,1
1 16 90020 02 0000 140	Прочие поступления от денежных взысканий (штрафов) и иных сумм в возмещение ущерба, зачисляемые в бюджеты субъектов Российской Федерации	5 418,0	5 418,0	6 018,1	111,1
1 17 00000 00 0000 000	ПРОЧИЕ НЕНАЛОГОВЫЕ ДОХОДЫ	0,0	0,0	-2 151,7	
1 17 01000 00 0000 180	Невыясненные поступления	0,0	0,0	-2 775,5	
1 17 01020 02 0000 180	Невыясненные поступления, зачисляемые в бюджеты субъектов Российской Федерации	0,0	0,0	-2 775,5	
1 17 05000 00 0000 180	Прочие неналоговые доходы	0,0	0,0	623,8	
1 17 050200 20 000 180	Прочие неналоговые доходы бюджетов субъектов Российской Федерации	0,0	0,0	623,8	
1 18 00000 00 0000 000	ДОХОДЫ БЮДЖЕТОВ БЮДЖЕТНОЙ СИСТЕМЫ РОССИЙСКОЙ ФЕДЕРАЦИИ ОТ ВОЗВРАТА ОСТАТКОВ СУБСИДИЙ, СУБВЕНЦИЙ И ИНЫХ МЕЖБЮДЖЕТНЫХ ТРАНСФЕРТОВ, ИМЕЮЩИХ ЦЕЛЕВОЕ НАЗНАЧЕНИЕ, ПРОШЛЫХ ЛЕТ	49 387,5	49 387,5	10 666,8	21,6

1	2	3	4	5	6
1 18 02000 02 0000 000	Доходы бюджетов субъектов Российской Федерации от возврата остатков субсидий, субвенций и иных межбюджетных трансфертов, имеющих целевое назначение, прошлых лет	49 387,5	49 387,5	10 666,8	21,6
1 18 02030 02 0000 151	Доходы бюджетов субъектов Российской Федерации от возврата остатков субсидий, субвенций и иных межбюджетных трансфертов, имеющих целевое назначение, прошлых лет, из бюджетов городских округов	6,2	6,2	580,0	9 354,8
1 18 02040 02 0000 151	Доходы бюджетов субъектов Российской Федерации от возврата остатков субсидий, субвенций и иных межбюджетных трансфертов, имеющих целевое назначение, прошлых лет, из бюджетов муниципальных районов	773,7	773,7	792,5	102,4
1 18 02050 02 0000 151	Доходы бюджетов субъектов Российской Федерации от возврата остатков субсидий, субвенций и иных межбюджетных трансфертов, имеющих целевое назначение, прошлых лет, из бюджетов поселений	0,0	0,0	86,7	
1 18 02060 02 0000 180	Доходы бюджетов субъектов Российской Федерации от возврата остатков субсидий и субвенций прошлых лет небюджетными организациями	48 607,6	48 607,6	9 207,6	18,9
1 19 00000 00 0000 000	ВОЗВРАТ ОСТАТКОВ СУБСИДИЙ, СУБВЕНЦИЙ И ИНЫХ МЕЖБЮДЖЕТНЫХ ТРАНСФЕРТОВ, ИМЕЮЩИХ ЦЕЛЕВОЕ НАЗНАЧЕНИЕ, ПРОШЛЫХ ЛЕТ	-120 839,2	-120 839,2	-106 508,9	88,1
1 19 02000 02 0000 151	Возврат остатков субсидий, субвенций и иных межбюджетных трансфертов, имеющих целевое назначение, прошлых лет, из бюджетов субъектов Российской Федерации	-120 839,2	-1208 39,2	-106 508,9	88,1
2 00 00000 00 0000 000	**БЕЗВОЗМЕЗДНЫЕ ПОСТУПЛЕНИЯ**	**15 324 260,8**	**15 334 603,4**	**13 088 893,0**	**85,4**
2 02 00000 00 0000 000	Безвозмездные поступления от других бюджетов бюджетной системы Российской Федерации	13 282 843,7	13 293 186,3	11 048485,3	83,1
2 02 01000 00 0000 151	Дотации бюджетам субъектов Российской Федерации и муниципальных образований	7 436 468,5	7 436 468,5	6 720 498,6	90,4
2 02 01001 00 0000 151	Дотации на выравнивание бюджетной обеспеченности	7116515,5	7 116515,5	6 329 279,6	88,9
2 02 01001 02 0000 151	Дотации бюджетам субъектов Российской Федерации на выравнивание бюджетной обеспеченности	7 116 515,5	7 116 515,5	6 329 279,6	88,9
2 02 01003 00 0000 151	Дотации бюджетам на поддержку мер по обеспечению сбалансированности бюджетов	319 953,0	319 953,0	391 219,0	122,3
2 02 01003 02 0000 151	Дотации бюджетам субъектов Российской Федерации на поддержку мер по обеспечению сбалансированности бюджетов	319 953,0	319 953,0	391 219,0	122,3
2 02 02000 00 0000 151	Субсидии бюджетам субъектов Российской Федерации и муниципальных образований (межбюджетные субсидии)	2 606 802,7	2 617 145,3	1 926 703,0	73,6
2 02 02001 02 0000 151	Субсидии бюджетам субъектов Российской Федерации на реализацию мер социальной поддержки отдельных категорий граждан	240 248,1	240 248,1	240 248,1	100,0
2 02 02005 02 0000 151	Субсидии бюджетам субъектов Российской Федерации на оздоровление детей	31 690,0	31 690,0	31 690,0	100,0
2 02 02007 02 0000 151	Субсидии бюджетам субъектов Российской Федерации на предоставление гражданам субсидий на оплату жилого помещения и коммунальных услуг	64 800,0	64 800,0	49 472,7	76,3
2 02 02008 00 0000 151	Субсидий бюджетам на обеспечение жильем молодых семей	17 360,7	17 360,7	17 360,7	100,0
2 02 02008 02 0000 151	Субсидии бюджетам субъектов Российской Федерации на обеспечение жильем молодых семей	17 360,7	17 360,7	17 360,7	100,0

(Продолжение приложения 1)

1	2	3	4	5	6
2 02 02009 00 0000 151	Субсидии бюджетам на государственную поддержку малого и среднего предпринимательства, включая крестьянские (фермерские) хозяйства	50 100,0	50 100,0	50 100,0	100,0
2 02 02009 02 0000 151	Субсидии бюджетам субъектов Российской Федерации на государственную поддержку малого и среднего предпринимательства, включая крестьянские (фермерские) хозяйства	50 100,0	50 100,0	50 100,0	100,0
2 02 02012 02 0000 151	Субсидии бюджетам субъектов Российской Федерации на поддержку элитного семеноводства	8 248,0	8 248,0	1 006,1	12,2
2 02 02014 02 0000 151	Субсидии бюджетам субъектов Российской Федерации на поддержку производства льна и конопли	6 949,0	6 949,0	0,0	0,0
2 02 02015 02 0000 151	Субсидии бюджетам субъектов Российской Федерации на закладку и уход за многолетними насаждениями	1 548,0	1 548,0	201,0	13,0
2 02 02017 02 0000 151	Субсидии бюджетам субъектов Российской Федерации на компенсацию части затрат по страхованию урожая сельскохозяйственных культур, урожая многолетних насаждений и посадок многолетних насаждений	520,0	520.0	520,0	100,0
2 02 02021 00 0000 151	Субсидии бюджетам на осуществление капитального ремонта гидротехнических сооружений, находящихся в собственности субъектов Российской Федерации, муниципальной собственности, и бесхозяйных гидротехнических сооружений	25 000,0	25 000,0	22 000,0	88,0
2 02 02021 02 0000 151	Субсидии бюджетам субъектов Российской Федерации на осуществление капитального ремонта гидротехнических сооружений, находящихся в собственности субъектов Российской Федерации, и бесхозяйных гидротехнических сооружений	25 000,0	25 000,0	22 000,0	88,0
2 02 02024 02 0000 151	Субсидии бюджетам субъектов Российской Федерации на денежные выплаты медицинскому персоналу фельдшерско-акушерских пунктов, врачам, фельдшерам и медицинским сестрам скорой медицинской помощи	85 927,8	85 927,8	66 307,7	77,2
2 02 02027 02 0000 151	Субсидии бюджетам субъектов Российской Федерации на возмещение сельскохозяйственным товаропроизводителям (кроме личных подсобных хозяйств и сельскохозяйственных потребительских кооперативов), организациям агропромышленного комплекса независимо от их организационно-правовых форм, крестьянским (фермерским) хозяйствам и организациям потребительской кооперации части затрат на уплату процентов по кредитам, полученным в российских кредитных организациях, и займам, полученным в сельскохозяйственных кредитных потребительских кооперативах в 2007—2010 годах на срок до 1 года	110 100,0	110 100,0	78 050,0	70,9
2 02 02028 02 0000 151	Субсидии бюджетам субъектов Российской Федерации на компенсацию части затрат на приобретение средств химической защиты растений	592,0	592,0	296,0	50,0
2 02 02032 02 0000 151	Субсидии бюджетам субъектов Российской Федерации на содержание ребенка в семье опекуна и приемной семье, а также на оплату труда приемному родителю	67 946,6	67 946,6	50 960,0	75,0
2 02 02033 02 0000 151	Субсидии бюджетам субъектов Российской Федерации на компенсацию части родительской платы за содержание ребенка в государственных и муниципальных образовательных учреждениях, реализующих основную общеобразовательную программу дошкольного образования	63 009,6	63 009,6	51 816,3	82,2
2 02 02037 02 0000 151	Субсидии бюджетам субъектов Российской Федерации на ежемесячное денежное вознаграждение за классное руководство	92 578,0	92 578,0	69 433,5	75,0

1	2	3	4	5	6
2 02 02039 02 0000 151	Субсидии бюджетам субъектов Российской Федерации на поддержку племенного животноводства	54 027,0	54 027,0	31 347,4	58,0
2 02 02041 00 0000 151	Субсидии бюджетам на строительство, модернизацию, ремонт и содержание автомобильных дорог общего пользования, в том числе дорог в поселениях (за исключением автомобильных дорог федерального значения)	169 200,0	169 200,0	129 831,7	76,7
2 02 02041 02 0000 151	Субсидии бюджетам субъектов Российской Федерации на строительство, модернизацию, ремонт и содержание автомобильных дорог общего пользования, в том числе дорог в поселениях (за исключением автомобильных дорог федерального значения)	169 200,0	169 200,0	129 831,7	76,7
2 02 02047 02 0000 151	Субсидии бюджетам субъектов Российской Федерации на обеспечение жилыми помещениями детей-сирот, детей, оставшихся без попечения родителей, а также детей, находящихся под опекой (попечительством), не имеющих закрепленного жилого помещения	465,1	830,7	830,7	100,0
2 02 02051 00 0000 151	Субсидии бюджетам на реализацию федеральных целевых программ	147 740,9	147 740,9	110 102,0	74,5
2 02 02051 02 0000 151	Субсидии бюджетам субъектов Российской Федерации на реализацию федеральных целевых программ	147 740,9	147 740,9	110 102,0	74,5
2 02 02064 02 0000 151	Субсидии бюджетам субъектов Российской Федерации на возмещение сельскохозяйственным товаропроизводителям, организациям агропромышленного комплекса независимо от их организационно- правовых форм и крестьянским (фермерским) хозяйствам, сельскохозяйственным потребительским кооперативам части затрат на уплату процентов по инвестиционным кредитам, полученным в российских кредитных организациях, и займам, полученным в сельскохозяйственных кредитных потребительских кооперативах в 2004—2010 годах на срок от 2 до 10 лет	308 500,0	308 500,0	249 250,0	80,8
2 02 02065 02 0000 151	Субсидии бюджетам субъектов Российской Федерации на возмещение гражданам, ведущим личное подсобное хозяйство, сельскохозяйственным потребительским кооперативам, крестьянским (фермерским) хозяйствам части затрат на уплату процентов по кредитам, полученным в российских кредитных организациях, и займам, полученным в сельскохозяйственных кредитных потребительских кооперативах в 2005—2010 годах на срок до 8 лет	12 345,0	12 345,0	8 165,0	66,1
2 02 02067 02 0000 151	Субсидии бюджетам субъектов Российской Федерации на поощрение лучших учителей	9 000,0	9 000,0	9 000,0	100,0
2 02 02068 00 0000 151	Субсидии бюджетам на комплектование книжных фондов библиотек муниципальных образований и государственных библиотек городов Москвы и Санкт-Петербурга	4 241,0	4 241,0	4241,0	100,0
2 02 02068 02 0000 151	Субсидии бюджетам субъектов Российской Федерации на комплектование книжных фондов библиотек муниципальных образований	4 241,0	4 241,0	4 241,0	100,0
2 02 02082 02 0000 151	Субсидии бюджетам субъектов Российской Федерации на компенсацию части затрат на приобретение средств химизации	129 237,0	129 237,0	64 618,5	50,0
2 02 02083 02 0000 151	Субсидии бюджетам субъектов Российской Федерации на оснащение государственных наркологических диспансеров специальным оборудованием	7 200,0	7 200,0	7 200,0	100,0
2 02 02085 02 0000 151	Субсидии бюджетам субъектов Российской Федерации на осуществление мероприятий по обеспечению жильем граждан Российской Федерации, проживающих в сельской местности	55 200,0	55 200,0	27 332,9	49,5

(Продолжение приложения 1)

1	2	3	4	5	6
2 02 02097 0 00000 151	Субсидии бюджетам на реализацию мероприятий по финансовому обеспечению оказания дополнительной медицинской помощи, оказываемой врачами-терапевтами участковыми, врачами-педиатрами участковыми, врачами общей практики (семейными врачами), медицинскими сестрами участковыми врачей-терапевтов участковых, врачей-педиатров участковых, медицинскими сестрами врачей общей практики (семейных врачей)	151 280,7	151 280,7	114762,0	75,9
2 02 02097 02 0000 151	Субсидии бюджетам субъектов Российской Федерации на реализацию мероприятий по финансовому обеспечению оказания дополнительной медицинской помощи, оказываемой врачами-терапевтами участковыми, врачами-педиатрами участковыми, врачами общей практики (семейными врачами), медицинскими сестрами участковыми врачей-терапевтов участковых, врачей-педиатров участковых медицинскими сестрами врачей общей практики (семейных врачей)	151 280,7	151 280,7	114762,0	75,9
2 02 02098 02 0000 151	Субсидии бюджетам субъектов Российской Федерации на поддержку экономически значимых региональных программ	43 451,0	43 451,0	21 725,5	50,0
2 02 02101 02 0000 151	Субсидии бюджетам субъектов Российской Федерации на реализацию дополнительных мероприятий, направленных на снижение напряженности на рынке труда субъектов Российской Федерации	457 170,2	457 170,2	274 170,2	60,0
2 02 02102 02 0000 151	Субсидии бюджетам субъектов Российской Федерации на закупку автотранспортных средств и коммунальной техники	188 133,2	188 133,2	131 693,2	70,0
2 02 02105 02 0000 151	Субсидии бюджетам на проведение противоаварийных мероприятий в зданиях государственных и муниципальных общеобразовательных учреждений	0,0	9 977,0	9 977,0	100,0
2 02 02105 02 0000 151	Субсидии бюджетам субъектов Российской Федерации на проведение противоаварийных мероприятий в зданиях государственных и муниципальных общеобразовательных учреждений	0,0	9 977,0	9 977,0	100,0
2 02 02110 02 0000 151	Субсидии бюджетам субъектов Российской Федерации на закупку оборудования для учреждений здравоохранения субъектов Российской Федерации и учреждений здравоохранения муниципальных образований, в целях реализации мероприятий, направленных на формирование здорового образа жизни, включая сокращение потребления алкоголя и табака	2 993,8	2 993,8	2 993,8	100,0
2 02 03000 00 0000 151	Субвенции бюджетам субъектов Российской Федерации и муниципальных образований	2 789 021,3	2 789 021,3	2 021 600,5	72,5
2 02 03001 00 0000 151	Субвенции бюджетам на оплату жилищно-коммунальных услуг отдельным категориям граждан	1 456 727,5	1 456 727,5	717612,4	49,3
2 02 03001 02 0000 151	Субвенции бюджетам субъектов Российской Федерации на оплату жилищно-коммунальных услуг отдельным категориям граждан	1 456 727,5	1 456 727,5	717 612,4	49,3
2 02 03003 00 0000 151	Субвенции бюджетам на государственную регистрацию актов гражданского состояния	40 378,1	40 378,1	40 378,1	100,0
2 02 03003 02 0000 151	Субвенции бюджетам субъектов Российской Федерации на государственную регистрацию актов гражданского состояния	40 378,1	40 378,1	40 378,1	100,0
2 02 03004 00 0000 151	Субвенции бюджетам на обеспечение мер социальной поддержки для лиц, награжденных знаком «Почетный донор СССР», «Почетный донор России»	36681,9	36681,9	28 692,9	78,2

1	2	3	4	5	6
2 02 03004 02 0000 151	Субвенции бюджетам субъектов Российской Федерации на обеспечение мер социальной поддержки для лиц, награжденных знаком «Почетный донор СССР». «Почетный донор России»	36 681,9	36 681,9	28 692,9	78,2
2 02 03005 00 0000 151	Субвенции бюджетам на организацию, регулирование и охрану водных биологических ресурсов	149,3	149,3	149,3	100,0
2 02 03005 02 0000 151	Субвенции бюджетам субъектов Российской Федерации на организацию, регулирование и охрану водных биологических ресурсов	149,3	149,3	149,3	100,0
2 02 03006 00 0000 151	Субвенции бюджетам на охрану и использование объектов животного мира, отнесенных к объектам охоты	235,4	235,4	235,4	100,0
2 02 03006 02 0000 151	Субвенции бюджетам субъектов Российской Федерации на охрану и использование объектов животного мира, отнесенных к объектам охоты	235,4	235,4	235,4	100,0
2 02 03010 00 0000 151	Субвенции бюджетам на перевозку несовершеннолетних, самовольно ушедших из семей, детских домов, школ-интернатов, специальных учебно-воспитательных и иных детских учреждений	519,5	519,5	333,9	64,3
2 02 03010 02 0000 151	Субвенции бюджетам субъектов Российской Федерации на перевозку несовершеннолетних, самовольно ушедших из семей, детских домов, школ-интернатов, специальных учебно-воспитательных и иных детских учреждений	519,5	519,5	333,9	64,3
2 02 03011 00 0000 151	Субвенции бюджетам на государственные единовременные пособия и ежемесячные денежные компенсации гражданам при возникновении поствакцинальных осложнений	58,0	58,0	55,0	94,8
2 02 03011 02 0000 151	Субвенции бюджетам субъектов Российской Федерации на государственные единовременные пособия и ежемесячные денежные компенсации гражданам при возникновении поствакцинальных осложнений	58,0	58,0	55,0	94,8
2 02 03012 00 0000 151	Субвенции бюджетам на выплаты инвалидам компенсаций страховых премий по договорам обязательного страхования гражданской ответственности владельцев транспортных средств	1 179,6	1 179,6	369,4	31,3
2 02 03012 02 0000 15.1	Субвенции бюджетам субъектов Российской Федерации на выплаты инвалидам компенсаций страховых премий по договорам обязательного страхования гражданской ответственности владельцев транспортных средств	1 179,6	1 179,6	369,4	31,3
2 02 03015 00 0000 151	Субвенции бюджетам на осуществление первичного воинского учета на территориях, где отсутствуют военные комиссариаты	15 836,6	15 836,6	15 836,6	100,0
2 02 03015 02 0000 151	Субвенции бюджетам субъектов Российской Федерации на осуществление первичного воинского учета на территориях, где отсутствуют военные комиссариаты	15 836,6	15 836,6	15 836,6	100,0
2 02 03018 00 0000 151	Субвенции бюджетам на осуществление отдельных полномочий в области лесных отношений	214 488,2	214 488,2	214 488,2	100,0
2 02 03018 02 0000 151	Субвенции бюджетам субъектов Российской Федерации на осуществление отдельных полномочий в области лесных отношений	214 488,2	214 488,2	214 488,2	100,0
2 02 03019 00 0000 151	Субвенции бюджетам на осуществление отдельных полномочий в области водных отношений	15 222,8	15 222,8	15 222,8	100,0
2 02 03019 02 0000 151	Субвенции бюджетам субъектов Российской Федерации на осуществление отдельных полномочий в области водных отношений	15 222,8	15 222,8	15 222,8	100,0
2 02 03020 00 0000 151	Субвенции бюджетам на выплату единовременного пособия при всех формах устройства детей, лишенных родительского попечения, в семью	10 161,4	10 161,4	7 511,7	73,9

(Продолжение приложения 1)

1	2	3	4	5	6
2 02 03020 02 0000 151	Субвенции бюджетам субъектов Российской Федерации на выплату единовременного пособия при всех формах устройства детей, лишенных родительского попечения, в семью	10 161,4	10 161,4	7 511,7	73,9
2 02 03025 00 0000 151	Субвенции бюджетам на осуществление полномочий Российской Федерации в области содействия занятости населения, включая расходы по осуществлению этих полномочий	625 157,3	625 157,3	624 723,5	99,9
2 02 03025 02 0000 151	Субвенции бюджетам субъектов Российской Федерации на осуществление полномочий Российской Федерации в области содействия занятости населения, включая расходы по осуществлению этих полномочий	625 157,3	625 157,3	624 723,5	99,9
2 020 3031 02 0000 151	Субвенции бюджетам субъектов Российской Федерации на охрану и использование объектов животного мира (за исключением отнесенных к объектам охоты, а также водных биологических ресурсов)	125,2	125,2	125,2	100,0
2 02 03032 02 0000 151	Субвенции бюджетам субъектов Российской Федерации на осуществление полномочий Российской Федерации по контролю, надзору, выдаче лицензий и разрешений в области охраны и использования объектов животного мира, отнесенных к объектам охоты, и среды их обитания	4 147,2	4 147,2	3 110,4	75,0
2 02 03053 02 0000 151	Субвенции бюджетам субъектов Российской Федерации на выплату единовременного пособия беременной жене военнослужащего, проходящего военную службу по призыву, а также ежемесячного пособия на ребенка военнослужащего, проходящего военную службу по призыву	14 331,3	14 331,3	11 955,6	83,4
2 02 03054 02 0000 151	Субвенции бюджетам субъектов Российской Федерации на осуществление переданных полномочий Российской Федерации в области охраны здоровья граждан	2 147,5	2 147,5	2 147,5	100,0
2 02 03060 00 0000 151	Субвенции бюджетам на осуществление полномочий Российской Федерации по контролю качества образования, лицензированию и государственной аккредитации образовательных учреждений, надзору и контролю за соблюдением законодательства в области образования	6 323,1	6 323,1	6 323,1	100,0
2 02 03060 02 0000 151	Субвенции бюджетам субъектов Российской Федерации на осуществление полномочий Российской Федерации по контролю качества образования, лицензированию и государственной аккредитации образовательных учреждений, надзору и контролю за соблюдением законодательства в области образования	6 323,1	6 323,1	6 323,1	100,0
2 02 03061 00 0000 151	Субвенции бюджетам на осуществление полномочий по оформлению и ведению спортивных паспортов	26 587,1	26 587,1	0,0	0,0
2 02 03061 02 0000 151	Субвенции бюджетам субъектов Российской Федерации на осуществление полномочий по оформлению и ведению спортивных паспортов	26 587,1	26 587,1	0,0	0,0
2 02 03068 00 0000 151	Субвенции бюджетам на оказание отдельным категориям граждан государственной социальной помощи по обеспечению лекарственными средствами, изделиями медицинского назначения, а также специализированными продуктами лечебного питания для детей-инвалидов	198 977,2	198 977,2	213 212,2	107,2
2 02 03068 02 0000 151	Субвенции бюджетам субъектов Российской Федерации на оказание отдельным категориям граждан государственной социальной помощи по обеспечению лекарственными средствами, изделиями медицинского назначения, а также специализированными продуктами лечебного питания для детей-инвалидов	198 977,2	198 977,2	213 212,2	107,2

1	2	3	4	5	6
2 02 03069 00 0000 151	Субвенции бюджетам на обеспечение жильем отдельных категорий граждан, установленных Федеральным законом от 12 января 1995 года № 5-ФЗ «О ветеранах», в соответствии с Указом Президента Российской Федерации от 7 мая 2008 года № 714 «Об обеспечении жильем ветеранов Великой Отечественной войны 1941—1945 годов»	98 593,2	98 593,2	98 593,2	100,0
2 02 03069 02 0000 151	Субвенции бюджетам субъектов Российской Федерации на обеспечение жильем отдельных категорий граждан, установленных Федеральным законом от 12 января 1995 года № 5-ФЗ «О ветеранах», в соответствии с Указом Президента Российской Федерации от 7 мая 2008 года № 714 «Об обеспечении жильем ветеранов Великой Отечественной войны 1941—1945 годов»	98 593,2	98 593,2	98 593,2	100,0
2 02 03070 00 0000 151	Субвенции бюджетам на обеспечение жильем отдельных категорий граждан, установленных Федеральными законами от 12 января 1995 года № 5-ФЗ «О ветеранах» и от 24 ноября 1995 года № 181-ФЗ «О социальной защите инвалидов в Российской Федерации»	20 398,1	20 398,1	20 398,1	100,0
2 02 03070 02 0000 151	Субвенции бюджетам субъектов Российской Федерации на обеспечение жильем отдельных категорий граждан, установленных Федеральными законами от 12 января 1995 года № 5-ФЗ «О ветеранах» и от 24 ноября 1995 года № 181-ФЗ «О социальной защите инвалидов в Российской Федерации»	20 398,1	20 398,1	20 398,1	100,0
2 02 03999 00 0000 151	Прочие субвенции	595,8	595,8	126,0	21,1
2 02 03999 02 0000 151	Прочие субвенции бюджетам субъектов Российской Федерации	595,8	595,8	126,0	21,1
2 02 04000 00 0000 151	Иные межбюджетные трансферты	421 767,0	421 767,0	361 884,9	85,8
2 02 04001 00 0000 151	Межбюджетные трансферты, передаваемые бюджетам на содержание депутатов Государственной Думы и их помощников	5 006,0	5 006,0	3 543,7	70,8
2 02 04001 02 0000 151	Межбюджетные трансферты, передаваемые бюджетам субъектов Российской Федерации на содержание депутатов Государственной Думы и их помощников	5 006,0	5 006,0	3 543,7	70,8
2 02 04002 00 0000 151	Межбюджетные трансферты, передаваемые бюджетам на содержание членов Совета Федерации и их помощников	1 343,8	1 343,8	950,4	70,7
2 02 04002 02 0000 151	Межбюджетные трансферты, передаваемые бюджетам субъектов Российской Федерации на содержание членов Совета Федерации и их помощников	1 343,8	1 343,8	950,4	70,7
2 02 04005 00 0000 151	Межбюджетные трансферты, передаваемые бюджетам на обеспечение равного с Министерством внутренних дел Российской Федерации повышения денежного довольствия сотрудникам и заработной платы работникам подразделений милиции общественной безопасности и социальных выплат	206 123,6	206 123,6	154 593,0	75,0
2 02 04005 02 0000 151	Межбюджетные трансферты, передаваемые бюджетам субъектов Российской Федерации на обеспечение равного с Министерством внутренних дел Российской Федерации повышения денежного довольствия сотрудникам и заработной платы работникам подразделений милиции общественной безопасности и социальных выплат	206 123,6	206 123,6	154 593,0	75,0
2 02 04006 02 0000 151	Межбюджетные трансферты, передаваемые бюджетам субъектов Российской Федерации на обеспечение равной доступности услуг общественного транспорта на территории соответствующего субъекта Российской Федерации для отдельных категорий граждан, оказание мер социальной поддержки которым относится к ведению Российской Федерации и субъектов Российской Федерации	58 462,4	58 462,4	51 966,6	88,9

(Продолжение приложения 1)

1	2	3	4	5	6
2 02 04017 02 0000 151	Межбюджетные трансферты, передаваемые бюджетам субъектов Российской Федерации на осуществление отдельных полномочий в области лекарственного обеспечения	85 714,1	85 714,1	85 714,1	100,0
2 02 04021 00 0000 151	Межбюджетные трансферты, передаваемые бюджетам на выплату единовременной компенсации отдельным категориям граждан вместо получения транспортного средства	65 117,1	65 117,1	65 117,1	100,0
2 02 04021 02 0000 151	Межбюджетные трансферты, передаваемые бюджетам субъектов Российской Федерации на выплату единовременной компенсации отдельным категориям граждан вместо получения транспортного средства	65 117,1	65 117,1	65 117,1	100,0
2 02 09000 00 0000 151	Прочие безвозмездные поступления от других бюджетов бюджетной системы	28 784,2	28 784,2	17 798,3	61,8
2 02 09010 00 0000 151	Прочие безвозмездные поступления от федерального бюджета	13 000,0	13 000,0	13 000,0	100,0
2 02 09011 02 0000 151	Прочие безвозмездные поступления в бюджеты субъектов Российской Федерации от федерального бюджета	13 000,0	13000,0	13 000,0	100,0
2 02 09070 00 0000 151	Прочие безвозмездные поступления от бюджетов государственных внебюджетных фондов	15 784,2	15 784,2	4 798,3	30,4
2 02 09071 00 0000 151	Прочие безвозмездные поступления от бюджета Пенсионного фонда Российской Федерации	15 784,2	15 784,2	4 798,3	30,4
2 02 09071 02 0000 151	Прочие безвозмездные поступления в бюджеты субъектов Российской Федерации от бюджета Пенсионного фонда Российской Федерации	15 784,2	15784,2	4 798,3	30,4
2 03 00000 00 0000 180	БЕЗВОЗМЕЗДНЫЕ ПОСТУПЛЕНИЯ ОТ ГОСУДАРСТВЕННЫХ (МУНИЦИПАЛЬНЫХ) ОРГАНИЗАЦИЙ	2 041 417,1	2 041 417,1	2 040 407,7	100,0
2 03 10000 00 0000 180	Безвозмездные поступления от государственных корпораций	2 041 417,1	2 041 417,1	2 040 407,7	100,0
2 03 10001 00 0000 180	Безвозмездные поступления от государственной корпорации Фонд содействия реформированию жилищно-коммунального хозяйства	2 041 417,1	2 041 417,1	2 040 407,7	100,0
2 03 10001 02 0000 180	Безвозмездные поступления в бюджеты субъектов Российской Федерации от государственной корпорации Фонд содействия реформированию жилищно-коммунального хозяйства	2 041 417,1	2 041 417,1	2 040 407,7	100,0
2 03 10001 02 0001 180	Безвозмездные поступления в бюджеты субъектов Российской Федерации от государственной корпорации Фонд содействия реформированию жилищно-коммунального хозяйства на обеспечение мероприятий по капитальному ремонту многоквартирных домов	1 041 617,7	1 041 617,7	1 041 617,7	100,0
2 03 10001 02 0002 180	Безвозмездные поступления в бюджеты субъектов Российской Федерации от государственной корпорации Фонд содействия реформированию жилищно-коммунального хозяйства на обеспечение мероприятий по переселению граждан из аварийного жилищного фонда	454 813,5	454 813,5	453 804,1	99,8
2 03 10001 02 0003 180	Безвозмездные поступления в бюджеты субъектов Российской Федерации от государственной корпорации Фонд содействия реформированию жилищно-коммунального хозяйства на обеспечение мероприятий по переселению граждан из аварийного жилищного фонда с учетом необходимости стимулирования рынка жилья	544 985,9	544 985,9	544 985,9	100,0
	Итого	**25 582 199,4**	**25 592 542,0**	**20 744 975,4**	**81,1**

ПРИЛОЖЕНИЕ 2
к постановлению
администрации Брянской области
от 12 ноября 2009 г. № 1193

Расходы областного бюджета по разделам и подразделам, целевым статьям и видам расходов классификации расходов бюджета за 9 месяцев 2009 года

(тыс. рублей)

Наименование	Рз	Пр	ЦСР	ВР	Утверждено на 2009 год	Уточненная бюджетная роспись на 2009 год	Кассовое исполнение за 9 месяцев 2009 года	Процент исполнения к уточненной бюджетной росписи
1	2	3	4	5	6	7	8	9
Общегосударственные вопросы	**01**				**1 113 044,6**	**1 104 108,6**	**795 211,2**	**72,0**
Функционирование высшего должностного лица субъекта Российской Федерации и муниципального образования	**01**	**02**			**2 580,1**	**2 580,1**	**1 302,6**	**50,5**
Руководство и управление в сфере установленных функций органов государственной власти субъектов Российской Федерации и органов местного самоуправления	01	02	002 00 00		2 580,1	2 580,1	1 302,6	50,5
Высшее должностное лицо субъекта Российской Федерации	01	02	002 01 00		2 580,1	2 580,1	1 302,6	50,5
Выполнение функций государственными органами	01	02	002 01 00	012	2580,1	2580,1	1 302,6	50,5
Функционирование законодательных (представительных) органов государственной власти и представительных органов муниципальных образований	**01**	**03**			**85 591,4**	**85 591,4**	**57 399,4**	**67,1**
Руководство и управление в сфере установленных функций органов государственной власти субъектов Российской Федерации и органов местного самоуправления	01	03	002 00 00		85 591,4	85 591,4	57 399,4	67,1
Центральный аппарат	01	03	002 04 00		49 817,4	48 433,9	32 302,0	66,7
Выполнение функций государственными органами	01	03	002 04 00	012	49 817,4	48 433,9	32 302,0	66,7
Председатель законодательного (представительного) органа государственной власти субъекта Российской Федерации	01	03	002 09 00		2 504,8	2 172,8	1 485,7	68,4
Выполнение функций государственными органами	01	03	002 09 00	012	2 504,8	2 172,8	1 485,7	68,4
Депутаты (члены) законодательного (представительного) органа государственной власти субъекта Российской Федерации	01	03	002 10 00		33 269,2	34 984,7	23 611,7	67,5
Выполнение функций государственными органами	01	03	002 10 00	012	33 269,2	34 984,7	23 611,7	67,5
Функционирование Правительства Российской Федерации, высших исполнительных органов государственной власти субъектов Российской Федерации, местных администраций	**01**	**04**			**212 268,5**	**212 268,5**	**147 460,6**	**69,5**
Руководство и управление в сфере установленных функций органов государственной власти субъектов Российской Федерации и органов местного самоуправления	01	04	002 00 00		212 268,5	212 268,5	147 460,6	69,5
Центральный аппарат	01	04	002 04 00		194 547,7	194 547,7	137 289,5	70,6
Выполнение функций государственными органами	01	04	002 04 00	012	194 547,7	194 547,7	137 289,5	70,6
Высшее должностное лицо субъекта Российской Федерации (руководитель высшего исполнительного органа государственной власти субъекта Российской Федерации) и его заместители	01	04	002 06 00		17 720,8	17 720,8	10 171,1	57,4
Выполнение функций государственными органами	01	04	002 06 00	012	17 720,8	17 720,8	10 171,1	57,4

(Продолжение приложения 2)

1	2	3	4	5	6	7	8	9
Судебная система	**01**	**05**			**64 345,5**	**64 345,5**	**48 425,8**	**75,3**
Руководство и управление в сфере установленных функций	01	05	001 00 00		277,1	277,1	0,0	0,0
Составление (изменение и дополнение) списков кандидатов в присяжные заседатели федеральных судов общей юрисдикции в Российской Федерации	01	05	001 40 00		277,1	277,1	0,0	0,0
Выполнение функций государственными органами	01	05	001 40 00	012	277,1	277,1	0,0	0,0
Руководство и управление в сфере установленных функций органов государственной власти субъектов Российской Федерации и органов местного самоуправления	01	05	002 00 00		64 068,4	64 068,4	48 425,8	75,6
Обеспечение деятельности аппаратов судов	01	05	002 23 00		64 068,4	64 068,4	48 425,8	75,6
Выполнение функций государственными органами	01	05	002 23 00	012	64 068,4	64 068,4	48 425,8	75,6
Обеспечение деятельности финансовых, налоговых и таможенных органов и органов финансового (финансово-бюджетного) надзора	**01**	**06**			**51 081,5**	**51 081,5**	**38 867,2**	**76,1**
Руководство и управление в сфере установленных функций органов государственной власти субъектов Российской Федерации и органов местного самоуправления	01	06	002 00 00		51 031,5	51 031,5	38 845,1	76,1
Центральный аппарат	01	06	002 04 00		48 542,8	48 764,3	37 221,4	76,3
Выполнение функций государственными органами	01	06	002 04 00	012	48 542,8	48 764,3	37 221,4	76,3
Руководитель контрольно-счетной палаты субъекта Российской Федерации и его заместители	01	06	002 24 00		2 488,7	2 267,2	1 623,7	71,6
Выполнение функций государственными органами	01	06	002 24 00	012	2 488,7	2 267,2	1 623,7	71,6
Ведомственные целевые программы	01	06	822 00 00		50,0	50,0	22,1	44,2
Ведомственная целевая программа «Реформирование и развитие государственной гражданской службы в Брянской области» (2009—2013 годы)	01	06	822 18 00		50,0	50,0	22,1	44,2
Выполнение функций государственными органами	01	06	822 180 0	012	50,0	50,0	22,1	44,2
Обеспечение проведения выборов и референдумов	**01**	**07**			**52 585,3**	**52 585,3**	**49 299,1**	**93,8**
Руководство и управление в сфере установленных функций органов государственной власти субъектов Российской Федерации и органов местного самоуправления	01	07	002 00 00		10 686,8	10 686,8	7 400,6	69,2
Центральный аппарат	01	07	002 04 00		8 889,8	8 889,8	6 166,4	69,4
Выполнение функций государственными органами	01	07	002 04 00	012	8 889,8	8 889,8	6 166,4	69,4
Члены избирательной комиссии субъектов Российской Федерации	01	07	002 20 00		1 797,0	1 797,0	1 234,2	68,7
Выполнение функций государственными органами	01	07	002 20 00	012	1 797,0	1 797,0	1 234,2	68,7
Проведение выборов и референдумов	01	07	020 00 00		41 898,5	41 898,5	41 898,5	100,0
Проведение выборов в законодательные (представительные) органы государственной власти субъектов Российской Федерации	01	07	020 00 01		41 806,3	41 806,3	41 806,3	100,0
Выполнение функций государственными органами	01	07	020 00 01	012	41 806,3	41 806,3	41 806,3	100,0
Проведение выборов в представительные органы вновь образованных муниципальных образований	01	07	020 00 04		92,2	92,2	92,2	100,0
Выполнение функций государственными органами	01	07	020 00 04	012	92,2	92,2	92,2	100,0
Обслуживание государственного и муниципального долга	**01**	**11**			**368 195,2**	**368 195,2**	**265 385,8**	**72,1**
Процентные платежи по долговым обязательствам	01	11	065 00 00		368 195,2	368 195,2	265 385,8	72,1
Процентные платежи по государственному долгу субъекта Российской Федерации	01	11	065 02 00		368 195,2	368 195,2	265 385,8	72,1

1	2	3	4	5	6	7	8	9
Прочие расходы	01	11	065 02 00	013	368 195,2	368 195,2	265 385,8	72,1
Резервные фонды	**01**	**12**			**19 885,0**	**10 602,1**	**0,0**	**0,0**
Резервные фонды	01	12	070 00 00		19 885,0	10 602,1	0,0	0,0
Резервные фонды исполнительных органов государственной власти субъектов	01	12	070 04 00		19 885,0	10 602,1	0,0	0,0
Российской Федерации								
Прочие расходы	01	12	070 04 00	013	19 885,0	10 602,1	0,0	0,0
Другие общегосударственные вопросы	**01**	**14**			**256 512,1**	**256 859,0**	**187 070,7**	**72,8**
Руководство и управление в сфере установленных функций	01	14	001 00 00		46 794,4	46 794,4	34 390,2	73,5
Депутаты Государственной Думы и их помощники	01	14	001 10 00		5 006,0	5 006,0	3 408,7	68,1
Выполнение функций государственными органами	01	14	001 10 00	012	5 006,0	5 006,0	3 408,7	68,1
Члены Совета Федерации и их помощники	01	14	001 12 00		1 343,8	1 343,8	936,0	69,7
Выполнение функций государственными органами	01	14	001 12 00	012	1 343,8	1 343,8	936,0	69,7
Государственная регистрация актов гражданского состояния	01	14	001 38 00		40 444,6	40 444,6	30 045,5	74,3
Выполнение функций государственными органами	01	14	001 38 00	012	40 444,6	40 444,6	30 045,5	74,3
Руководство и управление в сфере установленных функций органов государственной власти субъектов Российской Федерации и органов местного самоуправления	01	14	002 00 00		54 866,1	54 866,1	40 971,1	74,7
Центральный аппарат	01	14	002 04 00		54 866,1	54 866,1	40 971,1	74,7
Выполнение функций государственными органами	01	14	002 04 00	012	54 866,1	54 866,1	40 971,1	74,7
Резервные фонды	01	14	070 00 00		0,0	346,9	346,9	100,0
Резервные фонды исполнительных органов государственной власти субъектов Российской Федерации	01	14	070 04 00		0,0	346,9	346,9	100,0
Прочие расходы	01	14	070 04 00	013	0,0	346,9	346,9	100,0
Реализация государственной политики в области приватизации и управления государственной и муниципальной собственностью	01	14	090 00 00		4 606,2	4 606,2	2 947,6	64,0
Оценка недвижимости, признание прав и регулирование отношений по государственной и муниципальной собственности	01	14	090 02 00		4 606,2	4 606,2	2 947,6	64,0
Выполнение функций государственными органами	01	14	090 02 00	012	715,6	715,6	536,2	74,9
Субсидии на выполнение государственных заданий на оказание государственных услуг автономными учреждениями	01	14	090 02 00	922	3 890,6	3 890,6	2 411,4	62,0
Реализация государственных функций, связанных с общегосударственным управлением	01	14	092 00 00		16 469,3	16 469,3	11 176,8	67,9
Субсидии государственным унитарным предприятиям на капитальный ремонт административных и других зданий и сооружений	01	14	092 30 00		12 931,6	12 931,6	8 010,9	61,9
Субсидии юридическим лицам	01	14	092 30 00	006	12 931,6	12 931,6	8 010,9	61,9
Информационное обеспечение деятельности	01	14	092 31 00		3 537,7	3 537,7	3 165,9	89,5
Выполнение функций государственными органами	01	14	092 31 00	012	3 537,7	3 537,7	3 165,9	89,5
Бюджетные инвестиции в объекты капитального строительства, не включенные в целевые программы	01	14	102 00 00		55 392,2	55 392,2	42 982,6	77,6

(Продолжение приложения 2)

1	2	3	4	5	6	7	8	9
Бюджетные инвестиции в объекты капитального строительства государственной собственности субъектов Российской Федерации (объекты капитального строительства собственности муниципальных образований)	01	14	102 01 00		55 392,2	55 392,2	42 982,6	77,6
Бюджетные инвестиции в объекты капитального строительства государственной собственности субъектов Российской Федерации	01	14	102 01 01		55 392,2	55 392,2	42 982,6	77,6
Бюджетные инвестиции	01	14	102 01 01	003	55 392,2	55 392,2	42 982,6	77,6
Дворцы и Дома культуры, другие учреждения культуры и средств массовой информации	01	14	440 00 00		11 469,0	11 469,0	8 366,8	73,0
Обеспечение деятельности подведомственных учреждений	01	14	440 99 00		11 469,0	11 469,0	8 366,8	73,0
Выполнение функций бюджетными учреждениями	01	14	440 99 00	001	11 469,0	11 469,0	8 366,8	73,0
Реформирование региональных и муниципальных финансов	01	14	518 00 00		25 962,0	25 962,0	14 902,0	57,4
Реформирование региональных финансов	01	14	518 01 00		25 962,0	25 962,0	14 902,0	57,4
Выполнение функций государственными органами	01	14	518 01 00	012	25 962,0	25 962,0	14 902,0	57,4
Региональные целевые программы	01	14	522 00 00		8 407,8	8 407,8	8 282,8	98,5
Областная целевая программа «Комплексные меры противодействия злоупотреблению наркотиками и их незаконному обороту (2007—2009 годы)»	01	14	522 03 00		1 027,4	1 027,4	1 027,4	100,0
Прочие расходы	01	14	522 03 00	013	1 027,4	1 027,4	1 027,4	100,0
Областная целевая программа «Развитие научной деятельности в Брянской области» (2008—2010 годы)	01	14	522 34 00		7 155,4	7 155,4	7 155,4	100,0
Прочие расходы	01	14	522 34 00	013	7 155,4	7 155,4	7 155,4	100,0
Областная целевая программа «Противодействие коррупции в Брянской области» (2008—2011 годы)	01	14	522 52 00		225,0	225,0	100,0	44,4
Прочие расходы	01	14	522 52 00	013	225,0	225,0	100,0	44,4
Ведомственные целевые программы	01	14	822 00 00		30 770,1	30 770,1	20 938,1	68,0
Ведомственная целевая программа «Проведение административной реформы в Брянской области» (2009—2010 годы)	01	14	822 20 00		215,8	215,8	191,8	88,9
Прочие расходы	01	14	822 20 00	013	215,8	215,8	191,8	88,9
Ведомственная целевая программа «Сопровождение и модернизация технических и программных комплексов организации бюджетного процесса в Брянской области» (2007—2009 годы)	01	14	822 27 00		29 904,0	29 904,0	20 246,8	67,7
Информатика	01	14	822 27 00	064	29 904,0	29 904,0	20 246,8	67,7
Ведомственная целевая программа «Формирование системы мониторинга качества и безопасности алкогольной и спиртосодержащей продукции, находящейся в обороте на территории Брянской области» (2008-2010 годы)	01	14	822 50 00		134,2	134,2	134,2	100,0
Прочие расходы	01	14	822 50 00	013	134,2	134,2	134,2	100,0
Ведомственная целевая программа «Обеспечение информационной безопасности в Брянской области» (2008—2010 годы)	01	14	822 55 00		516,1	516,1	365,3	70,8
Информатика	01	14	822 55 00	064	516,1	516,1	365,3	70,8
Мероприятия по организации и проведению Брянского инвестиционного форума	01	14	832 00 00		1 775,0	1 775,0	1 765,8	99,5
Прочие расходы	01	14	832 00 00	013	1 775,0	1 775,0	1 765,8	99,5
Национальная оборона	**02**				**22 494,0**	**22 494,0**	**16 457,2**	**73,2**

1	2	3	4	5	6	7	8	9
Мобилизационная подготовка экономики	**02**	**04**			**22 494,0**	**22 494,0**	**16 457,2**	**73,2**
Реализация государственных функций по мобилизационной подготовке экономики	02	04	209 00 00		22 494,0	22 494,0	16 457,2	73,2
Мероприятия по обеспечению мобилизационной готовности экономики	02	04	209 01 00		22 494,0	22 494,0	16 457,2	73,2
Выполнение функций бюджетными учреждениями	02	04	209 01 00	001	13 125,8	13 125,8	9 746,9	74,3
Выполнение функций государственными органами	02	04	209 01 00	012	9 368,2	9 368,2	6 710,3	71,6
Национальная безопасность и правоохранительная деятельность	**03**				**1 109 824,3**	**1 109 824,3**	**868 105,6**	**78,2**
Органы внутренних дел	**03**	**02**			**838 700,7**	**838 700,7**	**689 801,3**	**82,2**
Воинские формирования (органы, подразделения)	03	02	202 00 00		788 261,4	788 261,4	672 996,3	85,4
Обеспечение равного с Министерством внутренних дел Российской Федерации повышения денежного довольствия сотрудникам и заработной платы работникам подразделений милиции общественной безопасности и социальных выплат	03	02	202 01 00		206 123,6	206 123,6	161 391,0	78,3
Функционирование органов в сфере национальной безопасности, правоохранительной деятельности и обороны	03	02	202 01 00	014	206 123,6	206 123,6	161 391,0	78,3
Военный персонал	03	02	202 58 00		406 716,1	406 716,1	374 505,7	92,1
Функционирование органов в сфере национальной безопасности, правоохранительной деятельности и обороны	03	02	202 58 00	014	406 716,1	406 716,1	374 505,7	92,1
Функционирование органов в сфере национальной безопасности и правоохранительной деятельности	03	02	202 67 00		149 590,2	149 590,2	113 941,0	76,2
Органы национальной безопасности и правоохранительной деятельности	03	02	202 67 01		110 747,9	110 747,9	88 665,7	80,1
Функционирование органов в сфере национальной безопасности, правоохранительной деятельности и обороны	03	02	202 67 01	014	110 747,9	110 747,9	88 665,7	80,1
ГИБДД	03	02	202 67 02		38 842,3	38 842,3	25 275,3	65,1
Функционирование органов в сфере национальной безопасности, правоохранительной деятельности и обороны	03	02	202 67 02	014	38 842,3	38 842,3	25 275,3	65,1
Продовольственное обеспечение	03	02	202 71 00		1 220,6	1 220,6	987,4	80,9
Продовольственное обеспечение вне рамок государственного оборонного заказа	03	02	202 71 02		1 220,6	1 220,6	987,4	80,9
Функционирование органов в сфере национальной безопасности, правоохранительной деятельности и обороны	03	02	202 71 02	014	1 220,6	1 220,6	987,4	80,9
Вещевое обеспечение	03	02	202 72 00		8 154,3	8 154,3	7 401,1	90,8
Вещевое обеспечение вне рамок государственного оборонного заказа	03	02	202 72 02		5 362,0	5 362,0	4 609,0	86,0
Функционирование органов в сфере национальной безопасности, правоохранительной деятельности и обороны	03	02	202 72 02	014	5 362,0	5 362,0	4 609,0	86,0
Компенсация стоимости вещевого имущества	03	02	202 72 03		2 792,3	2 792,3	2 792,1	100,0
Функционирование органов в сфере национальной безопасности, правоохранительной деятельности и обороны	03	02	202 72 03	014	2 792,3	2 792,3	2 792,1	100,0
Пособия и компенсации военнослужащим, приравненным к ним лицам, а также уволенным из их числа	03	02	202 76 00		16 456,6	16 456,6	14 770,1	89,8
Социальные выплаты	03	02	202 76 00	005	16 456,6	16 456,6	14 770,1	89,8
Реализация государственных функций в области национальной экономики	03	02	340 00 00		35 498,7	35 498,7	9 158,4	25,8

(Продолжение приложения 2)

1	2	3	4	5	6	7	8	9
Закупка для государственных нужд техники, производимой на территории Российской Федерации	03	02	340 07 00		35 498,7	35 498,7	9 158,4	25,8
Закупка автотранспортных средств и коммунальной техники	03	02	340 07 02		35 498,7	35 498,7	9 158,4	25,8
Прочие расходы	03	02	340 07 02	013	35 498,7	35 498,7	9 158,4	25,8
Региональные целевые программы	03	02	522 00 00		14 940,6	14 940,6	7 646,6	51,2
Областная целевая программа «Комплексные меры противодействия злоупотреблению наркотиками и их незаконному обороту (2007—2009 годы)»	03	02	522 03 00		33,4	33,4	33,4	100,0
Прочие расходы	03	02	522 03 00	013	33,4	33,4	33,4	100,0
Областная целевая программа «Дети Брянщины» (2007—2010 годы)	03	02	522 24 00		104,6	104,6	43,7	41,8
Подпрограмма «Дети и семья», направление «Профилактика безнадзорности и правонарушений несовершеннолетних» (2007—2010 годы)	03	02	522 24 01		104,6	104,6	43,7	41,8
Профилактика безнадзорности и правонарушений несовершеннолетних	03	02	522 24 01	060	104,6	104,6	43,7	41,8
Областная целевая программа «Совершенствование системы профилактики правонарушений и усиление борьбы с преступностью (2007—2009 годы)»	03	02	522 26 00		3 067,6	3 067,6	2 704,9	88,2
Прочие расходы	03	02	522 26 00	013	3 067,6	3 067,6	2 704,9	88,2
Долгосрочная целевая программа «Повышение безопасности дорожного движения в Брянской области» (2007—2012 годы)	03	02	522 32 00		11 735,0	11 735,0	4 864,6	41,5
Прочие расходы	03	02	522 32 00	013	11 735,0	11 735,0	4 864,6	41,5
Защита населения и территории от чрезвычайных ситуаций природного, и техногенного характера	**03**	**09**			**21 874,4**	**21 971,4**	**17 273,5**	**78,6**
Руководство и управление в сфере установленных функций органов государственной власти субъектов Российской Федерации и органов местного самоуправления	03	09	002 00 00		834,8	834,8	834,8	100,0
Центральный аппарат	03	09	002 04 00		834,8	834,8	834,8	100,0
Выполнение функций государственными органами	03	09	002 04 00	012	834,8	834,8	834,8	100,0
Воинские формирования (органы, подразделения)	03	09	202 00 00		21 039,6	21 136,6	16 438,7	77,8
Функционирование органов в сфере национальной безопасности и правоохранительной деятельности	03	09	202 67 00		21 039,6	21 136,6	16 438,7	77,8
Органы национальной безопасности и правоохранительной деятельности	03	09	202 67 01		21 039,6	21 136,6	16 438,7	77,8
Функционирование органов в сфере национальной безопасности, правоохранительной деятельности и обороны	03	09	202 67 01	014	21 039,6	21 136,6	16 438,7	77,8
Обеспечение пожарной безопасности	**03**	**10**			**237 542,5**	**237 445,5**	**158 173,0**	**66,6**
Бюджетные инвестиции в объекты капитального строительства, не включенные в целевые программы	03	10	102 00 00		15 650,6	15 650,6	15 350,8	98,1
Бюджетные инвестиции в объекты капитального строительства государственной собственности субъектов Российской Федерации (объекты капитального строительства собственности муниципальных образований)	03	10	102 01 00		15 650,6	15 650,6	15 350,8	98,1
Бюджетные инвестиции в объекты капитального строительства государственной собственности субъектов Российской Федерации	03	10	102 01 01		15 650,6	15 650,6	15 350,8	98,1
Бюджетные инвестиции	03	10	102 01 01	003	15 650,6	15 650,6	15 350,8	98,1
Воинские формирования (органы, подразделения)	03	10	202 00 00		213 641,0	213 641,0	141 905,7	66,4

1	2	3	4	5	6	7	8	9
Функционирование органов в сфере национальной безопасности и правоохранительной деятельности	03	10	202 67 00		213 641,0	213 641,0	141 905,7	66,4
Органы национальной безопасности и правоохранительной деятельности	03	10	202 67 01		213 641,0	213 641,0	141 905,7	66,4
Функционирование органов в сфере национальной безопасности, правоохранительной деятельности и обороны	03	10	202 67 01	014	213 641,0	213 641,0	141 905,7	66,4
Ведомственные целевые программы	03	10	822 00 00		8 250,9	8 153,9	916,5	11,2
Целевая программа ведомства «Пожарная безопасность» (2007—2009 гг.)	03	10	822 15 00		8 250,9	8 153,9	916,5	11,2
Прочие расходы	03	10	822 15 00	013	8 250,9	8 153,9	916,5	11,2
Другие вопросы в области национальной безопасности и правоохранительной деятельности	**03**	**14**			**11 706,7**	**11 706,7**	**2 857,8**	**24,4**
Бюджетные инвестиции в объекты капитального строительства, не включенные в целевые программы	03	14	102 00 00		11 706,7	11 706,7	2 857,8	24,4
Бюджетные инвестиции в объекты капитального строительства государственной собственности субъектов Российской Федерации (объекты капитального строительства собственности муниципальных образований)	03	14	102 01 00		11 706,7	11 706,7	2 857,8	24,4
Бюджетные инвестиции в объекты капитального строительства государственной собственности субъектов Российской Федерации	03	14	102 01 01		11 706,7	11 706,7	2 857,8	24,4
Бюджетные инвестиции	03	14	102 01 01	003	11 706,7	11 706,7	2 857,8	24,4
Национальная экономика	**04**				**4 279 223,5**	**4 279 403,4**	**2 994 569,7**	**70,0**
Общеэкономические вопросы	**04**	**01**			**633 768,3**	**633 768,3**	**303 292,9**	**47,9**
Реализация государственной политики занятости населения	04	01	510 00 00		633 768,3	633 768,3	303 292,9	47,9
Осуществление полномочий Российской Федерации в области содействия занятости населения, включая расходы по осуществлению этих полномочий	04	01	510 02 00		152 536,1	152 536,1	91 487,7	60,0
Выполнение функций бюджетными учреждениями	04	01	510 02 00	001	124 179,5	124 179,5	77 886,2	62,7
Выполнение функций государственными органами	04	01	510 0200	012	28 356,6	28 356,6	13 601,5	48,0
Реализация дополнительных мероприятий, направленных на снижение напряженности на рынке труда субъектов Российской Федерации	04	01	510 03 00		481 232,2	481 232,2	211 805,2	44,0
Реализация дополнительных мероприятий, направленных на снижение напряженности на рынке труда субъектов Российской Федерации за счет средств федерального бюджета	04	01	510 03 01		457 170,2	457 170,2	200 431,2	43,8
Прочие расходы	04	01	510 03 01	013	457 170,2	457 170,2	200 431,2	43,8
Реализация дополнительных мероприятий, направленных на снижение напряженности на рынке труда субъектов Российской Федерации за счет средств бюджета субъекта Российской Федерации	04	01	510 03 02		24 062,0	24 062,0	11 374,0	47,3
Прочие расходы	04	01	510 03 02	013	24 062,0	24 062,0	11 374,0	47,3
Воспроизводство минерально-сырьевой базы	**04**	**04**			**1 179,0**	**1 179,0**	**799,0**	**67,8**
Ведомственные целевые программы	04	04	822 00 00		1 179,0	1 179,0	799,0	67,8
Ведомственная целевая программа «Изучение недр и воспроизводство минерально-сырьевой базы по Брянской области» (2009—2014 годы)	04	04	822 65 00		1 179,0	1 179,0	799,0	67,8
Прочие расходы	04	04	822 65 00	013	1 179,0	1 179,0	799,0	67,8
Сельское хозяйство и рыболовство	**04**	**05**			**1 573 560,6**	**1 573 664,8**	**1 222 480,6**	**77,7**
Руководство и управление в сфере установленных функций	04	05	001 00 00		4 147,2	4 147,2	2 777,6	67,0

(Продолжение приложения 2)

1	2	3	4	5	6	7	8	9
Осуществление полномочий Российской Федерации по контролю, надзору, выдаче лицензий и разрешений в области охраны и использования объектов животного мира, отнесенных к объектам охоты, и среды их обитания	04	05	001 51 00		4 147,2	4 147,2	2 777,6	67,0
Выполнение функций государственными органами	04	05	001 51 00	012	4 147,2	4 147,2	2 777,6	67,0
Руководство и управление в сфере установленных функций органов государственной власти субъектов Российской Федерации и органов местного самоуправления	04	05	002 00 00		43 884,7	43 884,7	31 050,2	70,8
Центральный аппарат	04	05	002 04 00		43 884,7	43 884,7	31 050,2	70,8
Выполнение функций государственными органами	04	05	002 04 00	012	43 884,7	43 884,7	31 050,2	70,8
Резервные фонды	04	05	070 00 00		0,0	104,2	104,2	100,0
Резервные фонды исполнительных органов государственной власти субъектов Российской Федерации	04	05	070 04 00		0,0	104,2	104,2	100,0
Прочие расходы	04	05	070 04 00	013	0,0	104,2	104,2	100,0
Федеральные целевые программы	04	05	100 00 00		129 237,0	129 237,0	64 618,5	50,0
Федеральная целевая программа «Сохранение и восстановление плодородия почв земель сельскохозяйственного назначения и агроландшафтов как национального достояния России на 2006—2010 годы и на период до 2012 года»	04	05	100 60 00		129 237,0	129 237,0	64 618,5	50,0
Субсидии юридическим лицам	04	05	100 60 00	006	129 237,0	129 237,0	64 618,5	50,0
Государственная поддержка сельского хозяйства	04	.05	260 00 00		1 108 435,7	1 108 435,7	887 916,7	80,1
Субсидии на возмещение сельскохозяйственным товаропроизводителям, организациям агропромышленного комплекса независимо от их организационно- правовых форм и крестьянским (фермерским) хозяйствам, сельскохозяйственным потребительским кооперативам части затрат на уплату процентов по инвестиционным кредитам, полученным в российских кредитных организациях, и займам, полученным в сельскохозяйственных кредитных потребительских кооперативах в 2004—2010 годах на срок от 2 до 10 лет	04	05	260 01 00		338 106,9	338 106,9	272 508,0	80,6
Субсидии юридическим лицам	04	05	260 01 00	006	338 106,9	338 106,9	272 508,0	80,6
Субсидии на возмещение гражданам, ведущим личное подсобное хозяйство, сельскохозяйственным потребительским кооперативам, крестьянским (фермерским) хозяйствам части затрат на уплату процентов по кредитам, полученным в российских кредитных организациях, и займам, полученным в сельскохозяйственных кредитных потребительских кооперативах в 2005—2010 годах на срок до 8 лет	04	05	260 02 00		13 257,3	13 257,3	8 487,3	64,0
Субсидии юридическим лицам	04	05	260 02 00	006	13 257,3	13 257,3	8 487,3	64,0
Субсидии на поддержку элитного семеноводства	04	05	260 07 00		8 248,0	8 248,0	1 006,1	12,2
Субсидии юридическим лицам	04	05	260 07 00	006	8 248,0	8 248,0	1 006,1	12,2
Субсидии на поддержку производства льна и конопли	04	05	260 09 00		6 949,0	6 949,0	0,0	0,0
Субсидии юридическим лицам	04	05	260 09 00	006	6 949,0	6 949,0	0,0	0,0
Субсидии на закладку и уход за многолетними насаждениями	04	05	260 10 00		1 548,0	1 548,0	201,0	13,0
Субсидии юридическим лицам	04	05	260 10 00	006	1 548,0	1 548,0	201,0	13,0
Субсидии на компенсацию части затрат по страхованию урожая сельскохозяйственных культур, урожая насаждений и посадок многолетних насаждений	04	05	260 11 00		868,7	868,7	868,7	100,0
Субсидии юридическим лицам	04	05	260 11 00	006	868,7	868,7	868,7	100,0
Субсидии на поддержку племенного животноводства	04	05	260 13 00		54 027,0	54 027,0	31 347,4	58,0

1	2	3	4	5	6	7	8	9
Субсидии юридическим лицам	04	05	260 13 00	006	54 027,0	54 027,0	31 347,4	58,0
Субсидии на возмещение сельскохозяйственным товаропроизводителям (кроме личных подсобных хозяйств и сельскохозяйственных потребительских кооперативов), организациям агропромышленного комплекса независимо от их организационно-правовых форм, крестьянским (фермерским) хозяйствам и организациям потребительской кооперации части затрат на уплату процентов по кредитам, полученным в российских кредитных организациях, и займам, полученным в сельскохозяйственных кредитных потребительских кооперативах в 2007 – 2010 годах на срок до 1 года	04	05	260 14 00		134 895,4	134 895,4	86 047,5	63,8
Субсидии юридическим лицам	04	05	260 14 00	006	134 895,4	134 895,4	86 047,5	63,8
Субсидии на компенсацию части затрат на приобретение средств химической защиты растений	04	05	260 16 00		592,0	592,0	296,0	50,0
Субсидии юридическим лицам	04	05	260 16 00	006	592,0	592,0	296,0	50,0
Субсидии на поддержку экономически значимых региональных программ	04	05	260 19 00		43 451,0	43 451,0	20 851,0	48,0
Субсидии юридическим лицам	04	05	260 19 00	006	43 451,0	43 451,0	208 51,0	48,0
Субсидии на компенсацию сельскохозяйственным товаропроизводителям части расходов на дизельное топливо, использованное на проведение сезонных сельскохозяйственных работ	04	05	260 22 00		15,9	15,9	15,9	100,0
Субсидии юридическим лицам	04	05	260 22 00	006	15,9	15,9	15,9	100,0
Возмещение затрат на уплату процентов по кредитам, полученным ГУП «Брянская областная продовольственная корпорация» и сельскохозяйственными товаропроизводителями в рамках реализации постановления администрации Брянской области от 6 июля 2005 года № 370 «Об оказании государственной поддержки сельскохозяйственным товаропроизводителям, крестьянским (фермерским) хозяйствам, обслуживающим предприятиям Брянской области»	04	05	260 51 00		36 162,2	36 162,2	36 162,2	100,0
Субсидии юридическим лицам	04	05	260 51 00	006	36 162,2	36 162,2	36 162,2	100,0
Субсидии сельхозтоваропроизводителям за потребленную электроэнергию	04	05	260 53 00		72 554,3	72 554,3	54 449,8	75,0
Субсидии юридическим лицам	04	05	260 53 00	006	72 554,3	72 554,3	54 449,8	75,0
Субсидии сельхозтоваропроизводителям, крестьянским (фермерским) хозяйствам, обслуживающим и перерабатывающим предприятиям Брянской области, получившим материально-технические ресурсы за счет кредитов, привлеченных ГУП «Брянская областная продовольственная корпорация» в коммерческих банках под гарантию Брянской области в соответствии с постановлением администрации Брянской области от 6 июля 2005 года № 370	04	05	260 54 00		397 760,0	397 760,0	375 675,8	94,4
Субсидии юридическим лицам	04	05	260 54 00	006	397 760,0	397 760,0	375 675,8	94,4
Учреждения, обеспечивающие предоставление услуг в области сельского хозяйства, охраны и использования объектов животного мира	04	05	261 00 00		51 106,0	51 106,0	38 277,1	74,9
Обеспечение деятельности подведомственных учреждений	04	05	261 99 00		51 106,0	51 106,0	38 277,1	74,9
Выполнение функций бюджетными учреждениями	04	05	261 99 00	001	51 106,0	51 106,0	38 277,1	74,9
Учреждения, обеспечивающие предоставление услуг в области животноводства	04	05	263 00 00		108 303,4	108 303,4	78 541,5	72,5
Обеспечение деятельности подведомственных учреждений	04	05	263 99 00		108 303,4	108 303,4	78 541,5	72,5
Выполнение функций бюджетными учреждениями	04	05	263 99 00	001	106 106,9	106 106,9	77918,8	73,4
Субсидии на выполнение государственных заданий на оказание государственных услуг автономными учреждениями	04	05	263 99 00	922	2 196,5	2 196,5	622,7	28,3
Региональные целевые программы	04	05	522 00 00		83 001,9	83 001,9	80 135,0	96,5

(Продолжение приложения 2)

1	2	3	4	5	6	7	8	9
Областная целевая программа «Поддержка семеноводства сельскохозяйственных растений на 2006—2010 годы»	04	05	522 14 00		5 800,0	5 800,0	5 005,0	86,3
Субсидии юридическим лицам	04	05	522 14 00	006	5 800,0	5 800,0	5 005,0	86,3
Губернаторская программа «Кадровое обеспечение агропромышленного комплекса Брянской области на 2006—2010 годы»	04	05	522 15 00		16 041,2	16 041,2	13 969,5	87,1
Прочие расходы	04	05	522 15 00	013	16 041,2	16 041,2	13 969,5	87,1
Областная целевая программа «Повышение плодородия почв Брянской области на 2006—2010 годы»	04	05	522 16 00		61 160,7	61 160,7	61 160,5	100,0
Прочие расходы	04	05	522 16 00	013	61 160,7	61 160,7	61 160,5	100,0
Ведомственные целевые программы	04	05	822 00 00		44 212,0	44 212,0	39 059,8	88,3
Целевая программа ведомства «Инженерно-техническое обеспечение АПК Брянской области» (2007—2009 гг.)	04	05	822 12 00		28 643,6	28 643,6	28 643,6	100,0
Субсидии юридическим лицам	04	05	822 12 00	006	4 410,0	4 410,0	4 410,0	100,0
Прочие расходы	04	05	822 12 00	013	24 233,6	24 233,6	24 233,6	100,0
Ведомственная целевая программа «Развитие личных подсобных хозяйств Брянской области» (2007—2009 годы)	04	05	822 28 00		1 267,3	1 267,3	1 266,6	99,9
Субсидии юридическим лицам	04	05	822 28 00	006	1 267,3	1 267,3	1 266,6	99,9
Ведомственная целевая программа «Охрана территории Брянской области от заноса и распространения заразных болезней животных из иностранных государств» (2009—2011 годы)	04	05	822 32 00		4 185,0	4 185,0	3 029,0	72,4
Прочие расходы	04	05	822 32 00	013	4 185,0	4 185,0	3 029,0	72,4
Ведомственная целевая программа «Животноводство» (2009—2011 годы)	04	05	822 46 00		101 16,1	10 116,1	6 120,6	60,5
Бюджетные инвестиции	04	05	822 46 00	003	3 000,0	3 000,0	1 493,5	49,8
Субсидии юридическим лицам	04	05	822 46 00	006	7 116,1	7 116,1	4 627,1	65,0
Долгосрочные целевые программы	04	05	922 00 00		1 232,7	1 232,7	0,0	0,0
Долгосрочная целевая программа «Развитие мясного скотоводства Брянской области» (2009—2012 годы)	04	05	922 29 00		1 232,7	1 232,7	0,0	0,0
Субсидии юридическим лицам	04	05	922 29 00	006	1 232,7	1 232,7	0,0	0,0
Водное хозяйство	**04**	**06**			**16 408,8**	**16 408,8**	**12 969,7**	**79,0**
Водохозяйственные мероприятия	04	06	280 00 00		15 222,8	15 222,8	12 446,0	81,8
Осуществление отдельных полномочий в области водных отношений	04	06	280 04 00		15 222,8	15 222,8	12 446,0	81,8
Прочие расходы	04	06	280 04 00	013	15 222,8	15 222,8	12 446,0	81,8
Ведомственные целевые программы	04	06	822 00 00		1 186,0	1 186,0	523,7	44,2
Ведомственная целевая программа «Обеспечение безопасности гидротехнических сооружений, а также противопаводковые мероприятия и водохозяйственная деятельность на территории Брянской области в 2007—2009 годах»	04	06	822 02 00		1 186,0	1 186,0	523,7	44,2
Прочие расходы	04	06	822 02 00	013	1 186,0	1 186,0	523,7	44,2
Лесное хозяйство	**04**	**07**			**273 767,9**	**273 767,9**	**166 502,3**	**60,8**
Учреждения, обеспечивающие предоставление услуг в сфере лесных отношений	04	07	291 00 00		50 655,5	50 655,5	34 194,7	67,5

1	2	3	4	5	6	7	8	9
Обеспечение деятельности подведомственных учреждений	04	07	291 9900		50 655,5	50 655,5	34 194,7	67,5
Выполнение функций бюджетными учреждениями	04	07	291 9900	001	50 655,5	50 655,5	34 194,7	67,5
Вопросы в области лесных отношений	04	07	292 00 00		221 717,4	221 717,4	132 007,6	59,5
Реализация отдельных полномочий в области лесных отношений	04	07	292 01 00		221 717,4	221 717,4	132 007,6	59,5
Выполнение функций бюджетными учреждениями	04	07	292 01 00	001	205 437,4	205 437,4	122 556,9	59,7
Выполнение функций государственными органами	04	07	292 01 00	012	16 280,0	16 280,0	9 450,7	58,1
Региональные целевые программы	04	07	522 00 00		1 395,0	1 395,0	300,0	21,5
Областная целевая программа «Развитие лесопромышленного комплекса Брянской области» (2007—2010 годы)	04	07	522 51 00		1 395,0	1 395,0	300,0	21,5
Прочие расходы	04	07	522 51 00	013	1 395,0	1 395,0	300,0	21,5
Транспорт	**04**	**08**			**233 534,9**	**233 534,9**	**176 729,2**	**75,7**
Железнодорожный транспорт	04	08	305 00 00		21 520,0	21 520,0	14 346,6	66,7
Государственная поддержка железнодорожного транспорта	04	08	305 01 00		21 520,0	21 520,0	14 346,6	66,7
Субсидии организациям железнодорожного транспорта на компенсацию потерь в доходах, возникающих в результате государственного регулирования тарифов на перевозку пассажиров	04	08	305 01 10		21 520,0	21 520,0	14 346,6	66,7
Субсидии юридическим лицам	04	08	305 01 10	006	21 520,0	21 520,0	14 346,6	66,7
Другие виды транспорта	04	08	317 00 00		119 425,9	119 425,9	92 913,2	77,8
Субсидии на проведение отдельных мероприятий по другим видам транспорта	04	08	317 01 00		119 425,9	119 425,9	92 913,2	77,8
Субсидии транспортным организациям на компенсацию потерь в доходах, возникающих в результате регулирования тарифов на перевозку пассажиров	04	08	317 01 10		119 425,9	119 425,9	92 913,2	77,8
Субсидии юридическим лицам	04	08	317 01 10	006	119 425,9	119 425,9	92 913,2	77,8
Реализация государственных функций в области национальной экономики	04	08	340 00 00		64 689,0	64 689,0	43 088,6	66,6
Закупка для государственных нужд техники, производимой на территории Российской Федерации	04	08	340 07 00		64 689,0	64 689,0	43 088,6	66,6
Закупка автотранспортных средств и коммунальной техники	04	08	340 07 02		64 689,0	64 689,0	43 088,6	66,6
Отдельные мероприятия по другим видам транспорта	04	08	340 07 02	073	64 689,0	64 689,0	43 088,6	66,6
Региональные целевые программы	04	08	522 00 00		27 900,0	27 900,0	26 380,8	94,6
Долгосрочная целевая программа «Модернизация транспортной системы Брянской области (2004—2010 годы)»	04	08	522 04 00		27 900,0	27 900,0	26 380,8	94,6
Подпрограмма «Реформирование пассажирского транспорта общего пользования» (2004—2010 годы)	04	08	522 04 01		27 900,0	27 900,0	26 380,8	94,6
Отдельные мероприятия по другим видам транспорта	04	08	522 04 01	073	27 900,0	27 900,0	26 380,8	94,6
Дорожное хозяйство	**04**	**09**			**1 097 273,8**	**1 097 273,8**	**745 410,0**	**67,9**
Федеральные целевые программы	04	09	100 00 00		59 070,9	59 070,9	32 694,6	55,3
Федеральная целевая программа «Модернизация транспортной системы России (2002—2010 годы)»	04	09	100 01 00		59 070,9	59 070,9	32 694,6	55,3
Подпрограмма «Автомобильные дороги»	04	09	100 01 02		59 070,9	59 070,9	32 694,6	55,3
Бюджетные инвестиции	04	09	100 01 02	003	59 070,9	59 070,9	32 694,6	55,3

(Продолжение приложения 2)

1	2	3	4	5	6	7	8	9
Дорожное хозяйство	04	09	315 00 00		257 150,5	257 150,5	152 074,1	59,1
Содержание и управление дорожным хозяйством	04	09	315 01 00		187 688,5	187 688,5	126 835,1	67,6
Содержание учреждений, осуществляющих управление автомобильными дорогами субъекта Российской Федерации	04	09	315 01 30		187 688,5	187 688,5	126 835,1	67,6
Выполнение функций бюджетными учреждениями	04	09	315 01 30	001	187 688,5	187 688,5	126 835,1	67,6
Поддержка дорожного хозяйства	04	09	315 02 00		69 462,0	69 462,0	25 239,0	36,3
Строительство, модернизация, ремонт и содержание автомобильных дорог общего пользования, в том числе дорог в поселениях (за исключением автомобильных дорог федерального значения)	04	09	315 02 01		69 462,0	69 462,0	25 239,0	36,3
Бюджетные инвестиции	04	09	315 02 01	003	69 462,0	69 462,0	25 239,0	36,3
Региональные целевые программы	04	09	522 00 00		781 052,4	781 052,4	560 641,3	71,8
Долгосрочная целевая программа «Модернизация транспортной системы Брянской области (2004—2010 годы)»	04	09	522 04 00		781 052,4	781 052,4	560 641,3	71,8
Подпрограмма «Автомобильные дороги» (2004—2010 годы)	04	09	522 04 02		781 052,4	781 052,4	560 641,3	71,8
Бюджетные инвестиции	04	09	522 04 02	003	31 996,9	31 996,9	16 774,1	52,4
Строительство автомобильной дороги «Брянск — Новозыбков» — Погар — Гремяч (обход Погара) в Брянской области	04	09	522 04 02	801	40 233,0	40 233,0	35 252,7	87,6
Реконструкция автомобильной дороги «Брянск —Новозыбков» — Мглин км 0 + 300 — км 10 + 300 в Почепском районе Брянской области, 2 пусковой комплекс км 5 + 300 км 10 + 300	04	09	522 04 02	808	2 027,0	2 027,0	1 709,7	84,3
Строительство автомобильной дороги Алексеевка — Партизанское в Навлинском районе Брянской области	04	09	522 04 02	810	41 390,9	41 390,9	17857,9	43,1
Реконструкция автомобильной дороги «Брянск — Новозыбков» — Мглин на участке км 10 + 300 км 20 + 300, 1 пусковой комплекс км 10 + 300 км 15 + 300 в Почепском районе Брянской области	04	09	522 04 02	811	89 232,6	89232,6	21 724,2	24,3
Отдельные мероприятия в области дорожного хозяйства	04	09	522 04 02	965	576 172,0	576 172,0	467 322,7	81,1
Связь и информатика	**04**	**10**			**7 424,2**	**7 424,2**	**7 382,0**	**99,4**
Региональные целевые программы	04	10	522 00 00		7 424,2	7 424,2	7 382,0	99,4
Областная целевая программа «Информатизация Брянской области» (2007—2010 годы)	04	10	522 43 00		7 424,2	7 424,2	7 382,0	99,4
Информатика	04	10	522 43 00	064	7 424,2	7 424,2	7 382,0	99,4
Другие вопросы в области национальной экономики	**04**	**12**			**442 306,0**	**442 381,7**	**359 004,0**	**81,2**
Руководство и управление в сфере установленных функций органов государственной власти субъектов Российской Федерации и органов местного самоуправления	04	12	002 00 00		46 233,5	46 233,5	35 254,0	76,3
Центральный аппарат	04	12	002 04 00		46 233,5	46 233,5	35 254,0	76,3
Выполнение функций государственными органами	04	12	002 04 00	012	46 233,5	46 233,5	35 254,0	76,3
Резервные фонды	04	12	070 00 00		0,0	75,7	75,6	99,9
Резервные фонды исполнительных органов государственной власти субъектов Российской Федерации	04	12	070 04 00		0,0	75,7	75,6	99,9
Прочие расходы	04	12	070 04 00	013	0,0	75,7	75,6	99,9
Бюджетные инвестиции в объекты капитального строительства, не включенные в целевые программы	04	12	102 00 00		149 610,4	149 610,4	149 610,4	100,0

1	2	3	4	5	6	7	8	9
Бюджетные инвестиции в объекты капитального строительства государственной собственности субъектов Российской Федерации (объекты капитального строительства собственности муниципальных образований)	04	12	102 01 00		149 610,4	149 610,4	149 610,4	100,0
Бюджетные инвестиции в объекты капитального строительства государственной собственности субъектов Российской Федерации	04	12	102 01 01		149 610,4	149 610,4	149 610,4	100,0
Строительство хлебозавода общей производительностью 90 т/сутки для ГУП «Брянский хлебозавод № 1», г. Брянск, Фокинский район	04	12	102 01 01	851	149 610,4	149 610,4	149 610,4	100,0
Реализация государственных функций в области национальной экономики	04	12	340 00 00		172 155,3	172 155,3	150 881,1	87,6
Мероприятия по землеустройству и землепользованию	04	12	340 03 00		294,1	294,1	186,0	63,2
Прочие расходы	04	12	340 03 00	013	294,1	294,1	186,0	63,2
Взносы субъекта Российской Федерации в уставные капиталы открытых акционерных обществ	04	12	340 50 00		103 061,2	103 061,2	86 530,2	84,0
Взносы в уставные капиталы открытых акционерных обществ	04	12	340 50 00	909	103 061,2	103 061,2	86 530,2	84,0
Субсидирование процентных ставок по привлеченным кредитам в российских кредитных организациях	04	12	34 051 00		41 500,0	41 500,0	36 864,9	88,8
Иные субсидии	04	12	340 51 00	018	41 500,0	41 500,0	36 864,9	88,8
Взносы субъекта Российской Федерации в уставные капиталы государственных унитарных предприятий	04	12	340 52 00		27 300,0	27 300,0	27 300,0	100,0
Взносы в уставные капиталы государственных унитарных предприятий	04	12	340 52 00	910	27 300,0	27 300,0	27 300,0	100,0
Малое предпринимательство	04	12	345 00 00		50 100,0	50 100,0	8 743,4	17,5
Субсидии на государственную поддержку малого и среднего предпринимательства, включая крестьянские (фермерские) хозяйства	04	12	345 01 00		50 100,0	50 100,0	8 743,4	17,5
Прочие расходы	04	12	345 01 00	013	50 100,0	50 100,0	8 743,4	17,5
Региональные целевые программы	04	12	522 00 00		2 965,1	2 965,1	1 199,4	40,5
Областная целевая программа «Развитие промышленности Брянской области» (2006—2010 годы)	04	12	522 30 00		470,0	470,0	470,0	100,0
Прочие расходы	04	12	522 30 00	013	470,0	470,0	470,0	100,0
Областная целевая программа «Формирование рынка труда на территории Брянской области на 2007—2010 годы»	04	12	522 31 00		170,1	170,1	170,1	100,0
Прочие расходы	04	12	522 31 00	013	170,1	170,1	170,1	100,0
Областная целевая программа «Создание системы кадастра недвижимости Брянской области» (2008—2011 годы)	04	12	522 41 00		2 325,0	2 325,0	559,3	24,1
Мероприятия по землеустройству и землепользованию	04	12	522 41 00	054	2 325,0	2 325,0	559,3	24,1
Ведомственные целевые программы	04	12	822 00 00		18 629,0	18 629,0	11 532,9	61,9
Ведомственная целевая программа «О территориальном планировании Брянской области на 2007—2009 годы»	04	12	822 03 00		500,0	500,0	500,0	100,0
Прочие расходы	04	12	822 03 00	013	500,0	500,0	500,0	100,0
Ведомственная целевая программа «Государственная поддержка малого и среднего предпринимательства в Брянской области» (2007—2009 годы)	04	12	822 22 00		18 129,0	18 129,0	11 032,9	60,9
Прочие расходы	04	12	822 22 00	013	18 129,0	18 129,0	11 032,9	60,9

(Продолжение приложения 2)

1	2	3	4	5	6	7	8	9
Расходы по уплате региональных налогов в связи с отмененной льгот по налогу на имущество организаций и транспортному налогу	04	12	828 00 00		2 612,7	2 612,7	1 707,2	65,3
Прочие расходы	04	12	828 00 00	013	2 612,7	2 612,7	1 707,2	65,3
Жилищно-коммунальное хозяйство	**05**				**949 552,1**	**949 552,1**	**275 578,8**	**29,0**
Жилищное хозяйство	**05**	**01**			**581 628,5**	**581 628,5**	**69 749,4**	**12,0**
Обеспечение мероприятий по капитальному ремонту многоквартирных домов и переселению граждан из аварийного жилищного фонда	05	01	098 00 00		581 628,5	581 628,5	69 749,4	12,0
Обеспечение мероприятий по капитальному ремонту многоквартирных домов и переселению граждан из аварийного жилищного фонда за счет средств, поступивших от государственной корпорации Фонд содействия реформированию жилищно-коммунального хозяйства	05	01	098 01 00		544 985,9	544 985,9	65 355,2	12,0
Обеспечение мероприятий по переселению граждан из аварийного жилищного фонда с учетом необходимости стимулирования рынка жилья за счет средств, поступивших от государственной корпорации Фонд содействия реформированию жилищно-коммунального хозяйства	05	01	098 01 03		544 985,9	544 985,9	65 355,2	12,0
Бюджетные инвестиции	05	01	098 01 03	003	544 985,9	544 985,9	65 355,2	12,0
Обеспечение мероприятий по капитальному ремонту многоквартирных домов и переселению граждан из аварийного жилищного фонда за счет средств бюджетов	05	01	098 02 00		36 642,6	36 642,6	4 394,2	12,0
Обеспечение мероприятий по переселению граждан из аварийного жилищного фонда с учетом необходимости стимулирования рынка жилья за счет средств бюджетов	05	01	098 02 03		36 642,6	36 642,6	4 394,2	12,0
Бюджетные инвестиции	05	01	098 02 03	003	36 642,6	36 642,6	4 394,2	12,0
Коммунальное хозяйство	**05**	**02**			**307 086,2**	**307 086,2**	**174 321,9**	**56,8**
Федеральные целевые программы	05	02	100 00 00		36 547,0	36 547,0	5 051,4	13,8
Федеральная целевая программа «Социальное развитие села до 20 12 года»	05	02	100 11 00		36 547,0	36 547,0	5 051,4	13,8
Бюджетные инвестиции	05	02	100 11 00	003	36 547,0	36 547,0	5051,4	13,8
Региональные целевые программы	05	02	522 00 00		144 358,4	144 358,4	83 560,4	57,9
Областная целевая программа «Жилище» (2007—2010 годы)	05	02	522 27 00		68 796,1	68 796,1	28 911,3	42,0
Подпрограмма «Модернизация объектов коммунальной инфраструктуры» (2007—2010 годы)	05	02	522 27 02		68 796,1	68 796,1	28 911,3	42,0
Бюджетные инвестиции	05	02	522 27 02	003	68 796,1	68 796,1	28911,3	42,0
Областная целевая программа «Реабилитация населения и территорий Брянской области, подвергшихся радиационному воздействию вследствие катастрофы на Чернобыльской АЭС, в 2007—2010 годах»	05	02	522 28 00		75 562,3	75 562,3	54 649,1	72,3
Бюджетные инвестиции	05	02	522 28 00	003	75 562,3	75 562,3	54 649,1	72,3
Долгосрочные целевые программы	05	02	922 00 00		126 180,8	126 180,8	85 710,1	67,9
Долгосрочная целевая программа «Инженерное обустройство населенных пунктов Брянской области» (2009—2015 годы)	05	02	922 25 00		112 591,1	112 591,1	83 332,2	74,0
Подпрограмма «Газификация Брянской области» (2009—2015 годы)	05	02	922 25 01		59 323,5	59 323,5	44 189,9	74,5
Бюджетные инвестиции	05	02	922 25 01	003	59 323,5	59 323,5	44 189,9	74,5
Подпрограмма «Перевод отопления учреждений и организаций социально-культурной сферы населенных пунктов Брянской области на природный газ» (2009—2015 годы)	05	02	922 25 02		30 830,3	30 830,3	21 196,2	68,8

1	2	3	4	5	6	7	8	9
Бюджетные инвестиции	05	02	922 25 02	003	30 830,3	30 830,3	21 196,2	68,8
Подпрограмма «Обеспечение населения Брянской области питьевой водой» (2009 – 2015 годы)	05	02	922 25 03		22 437,3	22 437,3	17 946,1	80,0
Бюджетные инвестиции	05	02	922 25 03	003	22 437,3	22 437,3	17 946,1	80,0
Долгосрочная целевая программа «Социальное развитие села» (2003 – 2012 годы)	05	02	922 26 00		13 589,7	13 589,7	2 377,9	17,5
Бюджетные инвестиции	05	02	922 26 00	003	13 589,7	13 589,7	2 377,9	17,5
Благоустройство	**05**	**03**			**10 000,0**	**10 000,0**	**0,0**	**0,0**
Бюджетные инвестиции в объекты капитального строительства, не включенные в целевые программы	05	03	102 00 00		10 000,0	10 000,0	0,0	0,0
Бюджетные инвестиции в объекты капитального строительства государственной собственности субъектов Российской Федерации (объекты капитального строительства собственности муниципальных образований)	05	03	102 01 00		10 000,0	10 000,0	0,0	0,0
Бюджетные инвестиции в объекты капитального строительства государственной собственности субъектов Российской Федерации	05	03	102 01 01		10 000,0	10 000,0	0,0	0,0
Бюджетные инвестиции	05	03	102 01 01	003	10 000,0	10 000,0	0,0	0,0
Другие вопросы в области жилищно-коммунального хозяйства	**05**	**05**			**50 837,4**	**50 837,4**	**31 507,5**	**62,0**
Руководство и управление в сфере установленных функций органов государственной власти субъектов Российской Федерации и органов местного самоуправления	05	05	002 00 00		23 367,4	23 367,4	18 057,5	77,3
Центральный аппарат	05	05	002 04 00		23 367,4	23 367,4	18 057,5	77,3
Выполнение функций государственными органами	05	05	002 04 00	012	23 367,4	23 367,4	18 057,5	77,3
Федеральные целевые программы	05	05	100 00 00		27 470,0	27 470,0	13 450,0	49,0
Федеральная целевая программа «Преодоление последствий радиационных аварий на период до 2010 года»	05	05	100 29 00		27 470,0	27 470,0	13 450,0	49,0
Бюджетные инвестиции	05	05	100 29 00	003	27 470,0	27 470,0	13 450,0	49,0
Охрана окружающей среды	**06**				**3 652,0**	**3 652,0**	**183,0**	**5,0**
Сбор, удаление отходов и очистка сточных вод	**06**	**02**			**1 769,0**	**1 769,0**	**0,0**	**0,0**
Региональные целевые программы	06	02	522 00 00		1 769,0	1 769,0	0,0	0,0
Областная целевая программа «Совершенствование системы обращения с отходами производства и потребления на территории Брянской области» (2008 – 2010 годы)	06	02	522 49 00		1 769,0	1 769,0	0,0	0,0
Прочие расходы	06	02	522 49 00	013	1 769,0	1 769,0	0,0	0,0
Охрана объектов растительного и животного мира и среды их обитания	**06**	**03**			**509,9**	**509,9**	**0,0**	**0,0**
Охрана и использование объектов животного мира	06	03	264 00 00		360,6	360,6	0,0	0,0
Охрана и использование объектов животного мира, отнесенных к объектам охоты	06	03	264 01 00		235,4	235,4	0,0	0,0
Прочие расходы	06	03	264 01 00	013	235,4	235,4	0,0	0,0
Охрана и использование объектов животного мира (за исключением отнесенных к объектам охоты, а также водных биологических ресурсов)	06	03	264 02 00		125,2	125,2	0,0	0,0
Прочие расходы	06	03	264 02 00	013	125,2	125,2	0,0	0,0
Рыболовное хозяйство	06	03	270 00 00		149,3	149,3	0,0	0,0
Организация, регулирование и охрана водных биологических ресурсов	06	03	270 04 00		149,3	149,3	0,0	0,0

(Продолжение приложения 2)

1	2	3	4	5	6	7	8	9
Прочие расходы	06	03	270 04 00	013	149,3	149,3	0,0	0,0
Другие вопросы в области охраны окружающей среды	**06**	**05**			**1 373,1**	**1 373,1**	**183,0**	**13,3**
Региональные целевые программы	06	05	522 00 00		1 373,1	1 373,1	183,0	13,3
Областная целевая программа «Охрана окружающей природной среды Брянской области (2006—2010 годы)»	06	05	522 06 00		1 373,1	1 373,1	183,0	13,3
Прочие расходы	06	05	522 06 00	013	1 373,1	1 373,1	183,0	13,3
Образование	**07**				**1 379 759,7**	**1 381 480,5**	**1 002 727,8**	**72,6**
Дошкольное образование	**07**	**01**			**5 651,2**	**5 651,2**	**4 867,1**	**86,1**
Детские дошкольные учреждения	07	01	420 00 00		5 651,2	5 651,2	4 867,1	86,1
Обеспечение деятельности подведомственных учреждений	07	01	420 99 00		5 651,2	5 651,2	4 867,1	86,1
Выполнение функций бюджетными учреждениями	07	01	420 99 00	001	5 651,2	5 651,2	4 867,1	86,1
Общее образование	**07**	**02**			**512 113,0**	**512 716,4**	**366 414,0**	**71,5**
Резервные фонды	07	02	070 00 00		0,0	603,4	411,5	68,2
Резервные фонды исполнительных органов государственной власти субъектов Российской Федерации	07	02	070 04 00		0,0	603,4	411,5	68,2
Прочие расходы	07	02	070 04 00	013	0,0	603,4	411,5	68,2
Федеральные целевые программы	07	02	100 00 00		8 800,0	8 800,0	0,0	0,0
Федеральная целевая программа «Дети России» на 2007—2010 годы	07	02	100 13 00		8 800,0	8 800,0	0,0	0,0
Подпрограмма «Дети и семья»	07	02	100 13 02		8 800,0	8 800,0	0,0	0,0
Бюджетные инвестиции	07	02	100 13 02	003	8 800,0	8 800,0	0,0	0,0
Бюджетные инвестиции в объекты капитального строительства, не включенные в целевые программы	07	02	102 00 00		43 016,4	43 016,4	37 277,1	86,7
Бюджетные инвестиции в объекты капитального строительства государственной собственности субъектов Российской Федерации (объекты капитального строительства собственности муниципальных образований)	07	02	102 01 00		43 016,4	43 016,4	37 277,1	86,7
Бюджетные инвестиции в объекты капитального строительства государственной собственности субъектов Российской Федерации	07	02	102 01 01		43 016,4	43 016,4	37 277,1	86,7
Бюджетные инвестиции	07	02	102 01 01	003	43 016,4	43 016,4	37 277,1	86,7
Школы — детские сады, школы начальные, неполные средние и средние	07	02	421 00 00		4 366,6	4 366,6	3 059,6	70,1
Обеспечение деятельности подведомственных учреждений	07	02	421 99 00		4 366,6	4 366,6	3 059,6	70,1
Выполнение функций бюджетными учреждениями	07	02	421 9900	001	4 366,6	4 366,6	3 059,6	70,1
Школы-интернаты	07	02	422 00 00		281 357,0	281 357,0	209 713,5	74,5
Обеспечение деятельности подведомственных учреждений	07	02	422 99 00		281 357,0	281 357,0	209 713,5	74,5
Выполнение функций бюджетными учреждениями	07	02	422 99 00	001	281 357,0	281 357,0	209 713,5	74,5
Учреждения по внешкольной работе с детьми	07	02	423 00 00		101 267,1	101 267,1	63 984,1	63,2
Обеспечение деятельности подведомственных учреждений	07	02	423 99 00		101 267,1	101 267,1	63 984,1	63,2
Выполнение функций бюджетными учреждениями	07	02	423 99 00	001	101 267,1	101 267,1	63 984,1	63,2
Детские дома	07	02	424 00 00		36 041,9	36 041,9	29 213,7	81,1

1	2	3	4	5	6	7	8	9
Обеспечение деятельности подведомственных учреждений	07	02	424 99 00		36 041,9	36 041,9	29 213,7	81,1
Выполнение функций бюджетными учреждениями	07	02	424 99 00	001	36 041,9	36 041,9	29 213,7	81,1
Специальные (коррекционные) учреждения	07	02	433 00 00		13 418,2	13 418,2	9 572,6	71,3
Обеспечение деятельности подведомственных учреждений	07	02	433 99 00		13 418,2	13 418,2	9 572,6	71,3
Выполнение функций бюджетными учреждениями	07	02	433 99 00	001	13 418,2	13 418,2	9 572,6	71,3
Иные безвозмездные и безвозвратные перечисления	07	02	520 00 00		11 775,9	11 775,9	10 226,8	86,8
Ежемесячное денежное вознаграждение за классное руководство	07	02	520 09 00		2 775,9	2 775,9	1 226,8	44,2
Выполнение функций бюджетными учреждениями	07	02	520 09 00	001	2 775,9	2 775,9	1 226,8	44,2
Поощрение лучших учителей	07	02	520 11 00		9 000,0	9 000,0	9 000,0	100,0
Выполнение функций государственными органами	07	02	520 11 00	012	9 000,0	9 000,0	9 000,0	100,0
Региональные целевые программы	07	02	522 00 00		4 719,1	4 719,1	0,0	0,0
Областная целевая программа «Реабилитация населения и территорий Брянской области, подвергшихся радиационному воздействию вследствие катастрофы на Чернобыльской АЭС, в 2007—2010 годах»	07	02	522 28 00		4 719,1	4 719,1	0,0	0,0
Бюджетные инвестиции	07	02	522 28 00	003	4 719,1	4 719,1	0,0	0,0
Долгосрочные целевые программы	07	02	922 00 00		7 350,8	7 350,8	2 955,1	40,2
Долгосрочная целевая программа «Развитие образования Брянской области» (2009—2013 годы)	07	02	922 12 00		840,8	840,8	287,6	34,2
Бюджетные инвестиции	07	02	922 12 00	003	840,8	840,8	287,6	34,2
Долгосрочная целевая программа «Социальное развитие села» (2003—2012 годы)	07	02	922 26 00		6 510,0	6 510,0	2 667,5	41,0
Бюджетные инвестиции	07	02	922 26 00	003	6 510,0	6 510,0	2 667,5	41,0
Начальное профессиональное образование	**07**	**03**			**455 392,8**	**456 125,8**	**322 129,2**	**70,6**
Резервные фонды	07	03	070 00 00		0,0	733,0	0,0	0,0
Резервные фонды исполнительных органов государственной власти субъектов Российской Федерации	07	03	070 04 00		0,0	733,0	0,0	0,0
Прочие расходы	07	03	070 04 00	013	0,0	733,0	0,0	0,0
Профессионально-технические училища	07	03	425 00 00		455 392,8	455 392,8	322 129,2	70,7
Обеспечение деятельности подведомственных учреждений	07	03	425 99 00		455 392,8	455 392,8	322 129,2	70,7
Выполнение функций бюджетными учреждениями	07	03	425 99 00	001	455 392,8	455 392,8	322 129,2	70,7
Среднее профессиональное образование	**07**	**04**			**218 123,3**	**218 507,7**	**151 909,8**	**69,5**
Резервные фонды	07	04	070 00 00		0,0	384,4	0,0	0,0
Резервные фонды исполнительных органов государственной власти субъектов Российской Федерации	07	04	070 04 00		0,0	384,4	0,0	0,0
Прочие расходы	07	04	070 04 00	013	0,0	384,4	0,0	0,0
Средние специальные учебные заведения	07	04	427 00 00		210 257,9	210 257,9	146 844,6	69,8
Обеспечение деятельности подведомственных учреждений	07	04	427 99 00		210 257,9	210 257,9	146 844,6	69,8
Выполнение функций бюджетными учреждениями	07	04	427 99 00	001	210 257,9	210 257,9	146 844,6	69,8
Долгосрочные целевые программы	07	04	922 00 00		7 865,4	7 865,4	5 065,2	64,4

(Продолжение приложения 2)

1	2	3	4	5	6	7	8	9
Долгосрочная целевая программа «Развитие образования Брянской области» (2009—2013 годы)	07	04	922 12 00		7 865,4	7 865,4	5 065,2	64,4
Бюджетные инвестиции	07	04	922 12 00	003	7 865,4	7 865,4	5 065,2	64,4
Профессиональная подготовка, переподготовка и повышение квалификации	**07**	**05**			**19 762,7**	**19 762,7**	**14 584,1**	**73,8**
Институты повышения квалификации	07	05	428 00 00		8 741,0	8 741,0	7 238,6	82,8
Обеспечение деятельности подведомственных учреждений	07	05	428 99 00		8 741,0	8 741,0	7 238,6	82,8
Субсидии на выполнение государственных заданий на оказание государственных услуг автономными учреждениями	07	05	428 99 00	922	8 741,0	8 741,0	7 238,6	82,8
Учебные заведения и курсы по переподготовке кадров	07	05	429 00 00		7 447,4	7 447,4	5 480,5	73,6
Переподготовка и повышение квалификации кадров	07	05	429 78 00		2 645,9	2 645,9	2 280,9	86,2
Прочие расходы	07	05	429 78 00	013	2 645,9	2 645,9	2 280,9	86,2
Обеспечение деятельности подведомственных учреждений	07	05	429 99 00		4 801,5	4 801,5	3 199,6	66,6
Выполнение функций бюджетными учреждениями	07	05	429 99 00	001	4 801,5	4 801,5	3 199,6	66,6
Региональные целевые программы	07	05	522 00 00		970,7	970,7	857,2	88,3
Областная целевая программа «Проведение административной реформы в Брянской области» (2009—2010 годы)	07	05	522 45 00		970,7	970,7	857,2	88,3
Прочие расходы	07	05	522 45 00	013	970,7	970,7	857,2	88,3
Ведомственные целевые программы	07	05	822 00 00		2 603,6	2 603,6	1 007,8	38,7
Ведомственная целевая программа «Формирование и подготовка резерва управленческих кадров Брянской области» (2009-2013 годы)	07	05	822 17 00		285,0	285,0	0,0	0,0
Прочие расходы	07	05	822 17 00	013	285,0	285,0	0,0	0,0
Ведомственная целевая программа «Реформирование и развитие государственной гражданской службы в Брянской области» (2009—2013 годы)	07	05	822 18 00		1 421,7	1 421,7	1 007,8	70,9
Прочие расходы	07	05	822 18 00	013	1 421,7	1 421,7	1 007,8	70,9
Ведомственная целевая программа «Развитие муниципальной службы в Брянской области» (2009—2010 годы)	07	05	822 19 00		896,9	896,9	0,0	0,0
Прочие расходы	07	05	822 19 00	013	896,9	896,9	0,0	0,0
Молодежная политика и оздоровление детей	**07**	**07**			**69 588,8**	**69 588,8**	**67 572,0**	**97,1**
Мероприятия по проведению оздоровительной кампании детей	07	07	432 00 00		45 281,7	45 281,7	45 055,0	99,5
Оздоровление детей	07	07	432 02 00		45 281,7	45 281,7	45 055,0	99,5
Выполнение функций государственными органами	07	07	432 02 00	012	45 281,7	45 281,7	45 055,0	99,5
Региональные целевые программы	07	07	522 00 00		24 307,1	24 307,1	22 517,0	92,6
Областная целевая программа «Комплексные меры противодействия злоупотреблению наркотиками и их незаконному обороту (2007—2009 годы)»	07	07	522 03 00		209,2	209,2	209,2	100,0
Прочие расходы	07	07	522 03 00	013	209,2	209,2	209,2	100,0
Областная целевая программа «Молодежь Брянщины» (2009—2011 годы)	07	07	522 50 00		24 097,9	24 097,9	22 307,8	92,6
Прочие расходы	07	07	522 50 00	013	24 097,9	24 097,9	22 307,8	92,6
Другие вопросы в области образования	**07**	**09**			**99 127,9**	**99 127,9**	**75 251,6**	**75,9**

1	2	3	4	5	6	7	8	9
Руководство и управление в сфере установленных функций	07	09	001 00 00		6 323,1	6 323,1	3 915,7	61,9
Осуществление полномочий Российской Федерации по контролю качества образования, лицензированию и государственной аккредитации образовательных учреждений, надзору и контролю за соблюдением законодательства в области образования	07	09	001 52 00		6 323,1	6 323,1	3 915,7	61,9
Выполнение функций государственными органами	07	09	001 52 00	012	6 323,1	6 323,1	3 915,7	61,9
Руководство и управление в сфере установленных функций органов государственной власти субъектов Российской Федерации и органов местного самоуправления	07	09	002 00 00		18 898,7	18 898,7	13 392,0	70,9
Центральный аппарат	07	09	002 04 00		18 898,7	18 898,7	13 392,0	70,9
Выполнение функций государственными органами	07	09	002 04 00	012	18 898,7	18 898,7	13 392,0	70,9
Учреждения, обеспечивающие предоставление услуг в сфере образования	07	09	435 00 00		14 761,5	14 761,5	11 462,3	77,6
Обеспечение деятельности подведомственных учреждений	07	09	435 99 00		14 761,5	14 761,5	11 462,3	77,6
Выполнение функций бюджетными учреждениями	07	09	435 99 00	001	14 761,5	14 761,5	11 462,3	77,6
Мероприятия в области образования	07	09	436 00 00		857,6	857,6	706,3	82,4
Проведение мероприятий для детей и молодежи	07	09	436 09 00		857,6	857,6	706,3	82,4
Проведение оздоровительных и других мероприятий для детей и молодежи	07	09	436 09 00	447	857,6	857,6	706,3	82,4
Региональные целевые программы	07	09	522 00 00		2 861,9	2 861,9	1 738,3	60,7
Областная целевая программа «Комплексные меры противодействия злоупотреблению наркотиками и их незаконному обороту (2007—2009 годы)»	07	09	522 03 00		89,5	89,5	86,5	96,6
Мероприятия в сфере образования	07	09	522 03 00	022	89,5	89,5	86,5	96,6
Областная целевая программа «Дети Брянщины» (2007—2010 годы)	07	09	522 24 00		2 342,8	2 342,8	1 385,1	59,1
Подпрограмма «Дети и семья», направление «Дети-сироты» (2007—2010 годы)	07	09	522 24 03		222,7	222,7	195,0	87,6
Мероприятия в сфере образования	07	09	522 24 03	022	222,7	222,7	195,0	87,6
Подпрограмма «Одаренные дети» (2007—2010 годы)	07	09	522 24 04		2 120,1	2 120,1	1 190,1	56,1
Мероприятия в сфере образования	07	09	522 24 04	022	2 120,1	2 120,1	1 190,1	56,1
Долгосрочная целевая программа «Повышение безопасности дорожного движения в Брянской области» (2007—2012 годы)	07	09	522 32 00		429,6	429,6	266,7	62,1
Мероприятия в сфере образования	07	09	522 32 00	022	429,6	429,6	266,7	62,1
Ведомственные целевые программы	07	09	822 00 00		8 629,6	8 629,6	8 242,2	95,5
Целевая программа ведомства «Комплексная безопасность образовательного учреждения» (2007—2009 гг.)	07	09	822 09 00		8 579,6	8 579,6	8 221,2	95,8
Мероприятия в сфере образования	07	09	822 09 00	022	8 579,6	8 579,6	8 221,2	95,8
Ведомственная целевая программа «Реформирование и развитие государственной гражданской службы в Брянской области» (2009—2013 годы)	07	09	822 18 00		50,0	50,0	21,0	42,0
Выполнение функций государственными органами	07	09	822 18 00	012	50,0	50,0	21,0	42,0
Долгосрочные целевые программы	07	09	922 00 00		46 795,5	46 795,5	35 794,8	76,5
Долгосрочная целевая программа «Развитие образования Брянской области» (2009—2013 годы)	07	09	922 12 00		46 795,5	46 795,5	35 794,8	76,5
Мероприятия в сфере образования	07	09	922 12 00	022	46 795,5	46 795,5	35 794,8	76,5
Культура, кинематография, средства массовой информации	**08**				**302 585,4**	**302 607,8**	**228 106,1**	**75,4**

(Продолжение приложения 2)

1	2	3	4	5	6	7	8	9
Культура	**08**	**01**			**210 959,4**	**210 959,4**	**156 842,0**	**74,3**
Бюджетные инвестиции в объекты капитального строительства, не включенные в целевые программы	08	01	102 00 00		26 541,2	26 541,2	17 386,1	65,5
Бюджетные инвестиции в объекты капитального строительства государственной собственности субъектов Российской Федерации (объекты капитального строительства собственности муниципальных образований)	08	01	102 01 00		26 541,2	26 541,2	17 386,1	65,5
Бюджетные инвестиции в объекты капитального строительства государственной собственности субъектов Российской Федерации	08	01	102 01 01		26 541,2	26 541,2	17 386,1	65,5
Бюджетные инвестиции	08	01	102 01 01	003	26 541,2	26 541,2	17 386,1	65,5
Дворцы и Дома культуры, другие учреждения культуры и средств массовой информации	08	01	440 00 00		12 867,0	12 867,0	9 076,5	70,5
Обеспечение деятельности подведомственных учреждений	08	01	440 99 00		12 867,0	12 867,0	9 076,5	70,5
Выполнение функций бюджетными учреждениями	08	01	440 99 00	001	10 861,7	10 861,7	7 539,0	69,4
Субсидии на выполнение государственных заданий на оказание государственных услуг автономными учреждениями	08	01	440 99 00	922	2 005,3	2 005,3	1 537,5	76,7
Музеи и постоянные выставки	08	01	441 00 00		37 887,0	37 887,0	27 044,9	71,4
Обеспечение деятельности подведомственных учреждений	08	01	441 99 00		37 887,0	37 887,0	27 044,9	71,4
Выполнение функций бюджетными учреждениями	08	01	441 99 00	001	31 837,0	31 837,0	22 508,0	70,7
Субсидии на выполнение государственных заданий на оказание государственных услуг автономными учреждениями	08	01	441 99 00	922	6 050,0	6 050,0	4 536,9	75,0
Библиотеки	08	01	442 00 00		21 535,2	21 535,2	14 716,4	68,3
Обеспечение деятельности подведомственных учреждений	08	01	442 99 00		21 535,2	21 535,2	14 716,4	68,3
Выполнение функций бюджетными учреждениями	08	01	442 99 00	001	21 535,2	21 535,2	14 716,4	68,3
Театры, цирки, концертные и другие организации исполнительских искусств	08	01	443 00 00		42 190,2	42 190,2	32 481,9	77,0
Обеспечение деятельности подведомственных учреждений	08	01	443 99 00		42 190,2	42 190,2	32 481,9	77,0
Выполнение функций бюджетными учреждениями	08	01	443 99 00	001	42 190,2	42 190,2	32 481,9	77,0
Мероприятия в сфере культуры, кинематографии, средств массовой информации	08	01	450 00 00		4 241,0	4 241,0	4 059,0	95,7
Комплектование книжных фондов библиотек муниципальных образований и государственных библиотек городов Москвы и Санкт-Петербурга	08	01	450 06 00		4 241,0	4 241,0	4 059,0	95,7
Прочие расходы	08	01	450 06 00	013	4 241,0	4 241,0	4 059,0	95,7
Региональные целевые программы	08	01	522 00 00		64 905,7	64 905,7	51 883,9	79,9
Областная целевая программа «Охрана и сохранение историко-культурного наследия Брянской области на 2006—2010 годы»	08	01	522 10 00		19 220,1	19 220,1	13 399,3	69,7
Мероприятия в сфере культуры	08	01	522 10 00	024	19 220,1	19 220,1	13 399,3	69,7
Областная целевая программа «Развитие культуры и сохранение культурного наследия Брянской области на 2006—2010 годы («Культура Брянщины»)»	08	01	522 11 00		45 685,6	45 685,6	38 484,6	84,2
Мероприятия по поддержке и развитию культуры, искусства, кинематографии, средств массовой информации и архивного дела	08	01	522 11 00	023	45 685,6	45 685,6	38 484,6	84,2
Ведомственные целевые программы	08	01	822 00 00		792,1	792,1	193,3	24,4
Ведомственная целевая программа «Комплексная безопасность учреждений культуры Брянской области» (2009—2011 годы)	08	01	822 58 00		792,1	792,1	193,3	24,4

1	2	3	4	5	6	7	8	9
Прочие расходы	08	01	822 58 00	013	792,1	792,1	193,3	24,4
Телевидение и радиовещание	**08**	**03**			**41 291,3**	**41 291,3**	**35 230,3**	**85,3**
Телерадиокомпании и телеорганизации	08	03	453 00 00		15 531,3	15 531,3	12 051,3	77,6
Обеспечение деятельности подведомственных учреждений	08	03	453 99 00		15 531,3	15 531,3	12 051,3	77,6
Субсидии на выполнение государственных заданий на оказание государственных услуг автономными учреждениями	08	03	453 99 00	922	15 531,3	15 531,3	12 051,3	77,6
Ведомственные целевые программы	08	03	822 00 00		25 760,0	25 760,0	23 179,0	90,0
Ведомственная целевая программа «Развитие телерадиовещания и телекоммуникаций в Брянской области»(2008—2009 годы)	08	03	822 30 00		25 760,0	25 760,0	23 179,0	90,0
Мероприятия по поддержке и развитию культуры, искусства, кинематографии, средств массовой информации и архивного дела	08	03	822 30 00	023	25 760,0	25 760,0	23 179,0	90,0
Периодическая печать и издательства	**08**	**04**			**30 135,5**	**30 157,9**	**21 369,8**	**70,9**
Резервные фонды	08	04	070 00 00		0,0	22,4	22,4	100,0
Резервные фонды исполнительных органов государственной власти субъектов Российской Федерации	08	04	070 04 00		0,0	22,4	22,4	100,0
Прочие расходы	08	04	070 04 00	013	0,0	22,4	22,4	100,0
Периодические издания, учрежденные органами законодательной и исполнительной власти	08	04	457 00 00		30 135,5	30 135,5	21 347,4	70,8
Обеспечение деятельности подведомственных учреждений	08	04	457 99 00		30 135,5	30 135,5	21 347,4	70,8
Выполнение функций бюджетными учреждениями	08	04	457 99 00	001	26 666,4	26 666,4	18 896,7	70,9
Субсидии на выполнение государственных заданий на оказание государственных услуг автономными учреждениями	08	04	457 99 00	922	3 469,1	3469,1	2 450,7	70,6
Другие вопросы в области культуры, кинематографии, средств массовой информации	**08**	**06**			**20 199,2**	**20 199,2**	**14 664,0**	**72,6**
Руководство и управление в сфере установленных функций органов государственной власти субъектов Российской Федерации и органов местного самоуправления	08	06	002 00 00		19 883,7	19 883,7	14 386,2	72,4
Центральный аппарат	08	06	002 04 00		19 883,7	19 883,7	14 386,2	72,4
Выполнение функций государственными органами	08	06	002 04 00	012	19 883,7	19 883,7	14 386,2	72,4
Региональные целевые программы	08	06	522 00 00		315,5	315,5	277,8	88,1
Областная целевая программа «Комплексные меры противодействия злоупотреблению наркотиками и их незаконному обороту (2007—2009 годы)»	08	06	522 03 00		69,0	69,0	65,6	95,1
Мероприятия по поддержке и развитию культуры, искусства, кинематографии, средств массовой информации и архивного дела	08	06	522 03 00	023	3,4	3,4	0,0	0,0
Мероприятия в сфере культуры	08	06	522 03 00	024	65,6	65,6	65,6	100,0
Областная целевая программа «Социальная поддержка и реабилитация инвалидов (2007—2010 годы)»	08	06	522 21 00		20,2	20,2	20,0	99,0
Мероприятия в сфере культуры	08	06	522 21 00	024	20,2	20,2	20,0	99,0
Областная целевая программа «Дети Брянщины» (2007—2010 годы)	08	06	522 24 00		1,1	1,1	0,0	0,0
Подпрограмма «Дети и семья», направление «Семья с детьми-инвалидами» (2007—2010 годы)	08	06	522 24 02		1,1	1,1	0,0	0,0
Мероприятия в сфере культуры	08	06	522 24 02	024	1,1	1,1	0,0	0,0

(Продолжение приложения 2)

1	2	3	4	5	6	7	8	9
Областная целевая программа «Демографическое развитие Брянской области» (2008—2010 годы)	08	06	522 35 00		225,2	225,2	192,2	85,3
Мероприятия в сфере культуры	08	06	522 35 00	024	225,2	225,2	192,2	85,3
Здравоохранение, физическая культура и спорт	**09**				**1 785 464,9**	**1 785 860,1**	**1 287 585,2**	**72,1**
Стационарная медицинская помощь	**09**	**01**			**932 967,0**	**932 967,0**	**702 554,2**	**75,3**
Резервные фонды	09	01	070 00 00		3 000,0	3 000,0	0,0	0,0
Резервный фонд Президента Российской Федерации	09	01	070 02 00		3 000,0	3 000,0	0,0	0,0
Прочие расходы	09	01	070 02 00	013	3 000,0	3 000,0	0,0	0,0
Бюджетные инвестиции в объекты капитального строительства, не включенные в целевые программы	09	01	102 00 00		89 919,3	89 919,3	76 087,2	84,6
Бюджетные инвестиции в объекты капитального строительства государственной собственности субъектов Российской Федерации (объекты капитального строительства собственности муниципальных образований)	09	01	102 01 00		89 919,3	89 919,3	76 087,2	84,6
Бюджетные инвестиции в объекты капитального строительства государственной собственности субъектов Российской Федерации	09	01	102 01 01		89 919,3	89 919,3	76 087,2	84,6
Бюджетные инвестиции	09	01	102 01 01	003	89 919,3	89 919,3	76 087,2	84,6
Больницы, клиники, госпитали, медико-санитарные части	09	01	470 00 00		793 693,8	793 693,8	593 531,9	74,8
Обеспечение деятельности подведомственных учреждений	09	01	470 99 00		793 693,8	793 693,8	593 531,9	74,8
Выполнение функций бюджетными учреждениями	09	01	470 99 00	001	793 693,8	793 693,8	593 531,9	74,8
Региональные целевые программы	09	01	522 00 00		46 353,9	46 353,9	32 935,1	71,1
Областная целевая программа «Реабилитация населения и территорий Брянской области, подвергшихся радиационному воздействию вследствие катастрофы на Чернобыльской АЭС, в 2007—2010 годах»	09	01	522 28 00		7 029,4	7 029,4	4 972,3	70,7
Бюджетные инвестиции	09	01	522 28 00	003	7 029,4	7 029,4	4 972,3	70,7
Областная целевая программа «Предупреждение и борьба с социально значимыми заболеваниями» (2009—2011 годы)	09	01	522 36 00		39 324,5	39 324,5	27 962,8	71,1
Подпрограмма «Онкология» (2009—2011 годы)	09	01	522 36 02		1 004,5	1 004,5	1 004,5	100,0
Бюджетные инвестиции	09	01	522 36 02	003	1 004,5	1 004,5	1 004,5	100,0
Подпрограмма «Психические расстройства» (2009—2011 годы)	09	01	522 36 07		38 320,0	38 320,0	26 958,3	70,4
Бюджетные инвестиции	09	01	522 36 07	003	38 320,0	38 320,0	26 958,3	70,4
Амбулаторная помощь	**09**	**02**			**101 973,4**	**101 973,4**	**76 482,1**	**75,0**
Поликлиники, амбулатории, диагностические центры	09	02	471 00 00		101 973,4	101 973,4	76 482,1	75,0
Обеспечение деятельности подведомственных учреждений	09	02	471 9900		101 973,4	101 973,4	76 482,1	75,0
Выполнение функций бюджетными учреждениями	09	02	471 99 00	001	101 973,4	101 973,4	76482,1	75,0
Санаторно-оздоровительная помощь	**09**	**05**			**95 209,7**	**95 209,7**	**51 537,5**	**54,1**
Бюджетные инвестиции в объекты капитального строительства, не включенные в целевые программы	09	05	102 00 00		45 400,9	45 400,9	14 026,8	30,9
Бюджетные инвестиции в объекты капитального строительства государственной собственности субъектов Российской Федерации (объекты капитального строительства собственности муниципальных образований)	09	05	102 01 00		45 400,9	45 400,9	14 026,8	30,9

1	2	3	4	5	6	7	8	9
Бюджетные инвестиции в объекты капитального строительства государственной собственности субъектов Российской Федерации	09	05	102 01 01		45 400,9	45 400,9	14 026,8	30,9
Бюджетные инвестиции	09	05	102 01 01	003	45 400,9	45 400,9	14 026,8	30,9
Санатории для больных туберкулезом	09	05	473 00 00		23 374,4	23 374,4	16 364,4	70,0
Обеспечение деятельности подведомственных учреждений	09	05	473 99 00		23 374,4	23 374,4	16 364,4	70,0
Выполнение функций бюджетными учреждениями	09	05	473 99 00	001	23 374,4	23 374,4	16 364,4	70,0
Санатории для детей и подростков	09	05	474 00 00		24 101,0	24 101,0	19 212,3	79,7
Обеспечение деятельности подведомственных учреждений	09	05	474 99 00		24 101,0	24 101,0	19 212,3	79,7
Выполнение функций бюджетными учреждениями	09	05	474 99 00	001	24 101,0	24 101,0	19 212,3	79,7
Санатории, пансионаты, дома отдыха и турбазы	09	05	475 00 00		2 333,4	2 333,4	1 934,0	82,9
Обеспечение деятельности подведомственных учреждений	09	05	475 99 00		2 333,4	2 333,4	1 934,0	82,9
Субсидии на выполнение государственных заданий на оказание государственных услуг автономными учреждениями	09	05	475 99 00	922	2 333,4	2 333,4	1 934,0	82,9
Заготовка, переработка, хранение и обеспечение безопасности донорской крови и ее компонентов	**09**	**06**			**40 403,2**	**40 403,2**	**31 836,4**	**78,8**
Центры, станции и отделения переливания крови	09	06	472 00 00		40 403,2	40 403,2	31 836,4	78,8
Обеспечение деятельности подведомственных учреждений	09	06	472 99 00		40 403,2	40 403,2	31 836,4	78,8
Выполнение функций бюджетными учреждениями	09	06	472 99 00	001	40 403,2	40 403,2	31 836,4	78,8
Физическая культура и спорт	**09**	**08**			**262 931,6**	**262 931,6**	**194 331,8**	**73,9**
Бюджетные инвестиции в объекты капитального строительства, не включенные в целевые программы	09	08	102 00 00		78 008,0	78 008,0	70 265,3	90,1
Бюджетные инвестиции в объекты капитального строительства государственной собственности субъектов Российской Федерации (объекты капитального строительства собственности муниципальных образований)	09	08	102 01 00		78 008,0	78 008,0	70 265,3	90,1
Бюджетные инвестиции в объекты капитального строительства государственной собственности субъектов Российской Федерации	09	08	102 01 01		78 008,0	78 008,0	70 265,3	90,1
Бюджетные инвестиции	09	08	102 01 01	003	78 008,0	78 008,0	70 265,3	90,1
Центры спортивной подготовки (сборные команды)	09	08	482 00 00		58 093,1	58 093,1	45 098,7	77,6
Обеспечение деятельности подведомственных учреждений	09	08	482 99 00		58 093,1	58 093,1	45 098,7	77,6
Выполнение функций бюджетными учреждениями	09	08	482 99 00	001	19 078,7	19 078,7	11 246,0	58,9
Субсидии на выполнение государственных заданий на оказание государственных услуг автономными учреждениями	09	08	482 99 00	922	39 014,4	39 014,4	33 852,7	86,8
Физкультурно-оздоровительная работа и спортивные мероприятия	09	08	512 00 00		50 366,6	50 366,6	19 696,7	39,1
Осуществление полномочий по оформлению и ведению спортивных паспортов	09	08	512 01 00		26 587,1	26 587,1	0,0	0,0
Прочие расходы	09	08	512 01 00	013	26 587,1	26 587,1	0,0	0,0
Мероприятия в области здравоохранения, спорта и физической культуры, туризма	09	08	512 97 00		23 779,5	23 779,5	19 696,7	82,8
Мероприятия в области здравоохранения, спорта и физической культуры, туризма	09	08	512 97 00	079	23 779,5	23 779,5	19 696,7	82,8
Региональные целевые программы	09	08	522 00 00		65 975,0	65 975,0	53 693,0	81,4

(Продолжение приложения 2)

1	2	3	4	5	6	7	8	9
Областная целевая программа «Развитие физической культуры и спорта в Брянской области на 2006—2009 годы»	09	08	522 23 00		65 975,0	65 975,0	53 693,0	81,4
Бюджетные инвестиции	09	08	522 23 00	003	13 540,8	13 540,8	12 517,2	92,4
Мероприятия в области здравоохранения, спорта и физической культуры, туризма	09	08	522 23 00	079	52 434,2	52 434,2	41 175,8	78,5
Ведомственные целевые программы	09	08	822 00 00		10 488,9	10 488,9	5 578,1	53,2
Ведомственная целевая программа «Готов к труду и обороне на 2007—2009 годы»	09	08	822 23 00		10 488,9	10 488,9	5 578,1	53,2
Субсидии некоммерческим организациям	09	08	822 23 00	019	3 235,5	3 235,5	2 591,4	80,1
Мероприятия в области здравоохранения, спорта и физической культуры, туризма	09	08	822 23 00	079	7 253,4	7 253,4	2 986,7	41,2
Другие вопросы в области здравоохранения, физической культуры и спорта	**09**	**10**			**351 980,0**	**352 375,2**	**230 843,2**	**65,5**
Руководство и управление в сфере установленных функций	09	10	001 00 00		2 147,5	2 147,5	1 401,6	65,3
Осуществление переданных полномочий Российской Федерации в области охраны здоровья граждан	09	10	001 49 00		2 147,5	2 147,5	1 401,6	65,3
Выполнение функций государственными органами	09	10	001 49 00	012	2 147,5	2 147,5	1 401,6	65,3
Руководство и управление в сфере установленных функций органов государственной власти субъектов Российской Федерации и органов местного самоуправления	09	10	002 00 00		28 160,2	28 160,2	19 568,9	69,5
Центральный аппарат	09	10	002 04 00		28 160,2	28 160,2	19 568,9	69,5
Выполнение функций государственными органами	09	10	002 04 00	012	28 160,2	28 160,2	19 568,9	69,5
Резервные фонды	09	10	070 00 00		0,0	395,2	330,5	83,6
Резервные фонды исполнительных органов государственной власти субъектов Российской Федерации	09	10	070 04 00		0,0	395,2	330,5	83,6
Прочие расходы	09	10	070 04 00	013	0,0	395,2	330,5	83,6
Федеральные целевые программы	09	10	100 00 00		7 200,0	7 200,0	0,0	0,0
Федеральная целевая программа «Комплексные меры противодействия злоупотреблению наркотиками и их незаконному обороту на 2005—2009 годы»	09	10	100 25 00		7 200,0	7 200,0	0,0	0,0
Оснащение государственных наркологических диспансеров специальным оборудованием	09	10	100 25 00	069	7 200,0	7 200,0	0,0	0,0
Бюджетные инвестиции в объекты капитального строительства, не включенные в целевые программы	09	10	102 00 00		1 328,9	1 328,9	1 328,9	100,0
Бюджетные инвестиции в объекты капитального строительства государственной собственности субъектов Российской Федерации (объекты капитального строительства собственности муниципальных образований)	09	10	102 01 00		1 328,9	1 328,9	1 328,9	100,0
Бюджетные инвестиции в объекты капитального строительства государственной собственности субъектов Российской Федерации	09	10	102 01 01		1 328,9	1 328,9	1 328,9	100,0
Бюджетные инвестиции	09	10	102 01 01	003	1 328,9	1 328,9	1 328,9	100,0
Учреждения, обеспечивающие предоставление услуг в сфере здравоохранения	09	10	469 00 00		68 803,8	68 803,8	49 531,3	72,0
Обеспечение деятельности подведомственных учреждений	09	10	469 99 00		68 803,8	68 803,8	49 531,3	72,0
Выполнение функций бюджетными учреждениями	09	10	469 99 00	001	68 803,8	68 803,8	49 531,3	72,0
Реализация государственных функций в области здравоохранения, спорта и туризма	09	10	485 00 00		8 769,3	8 769,3	2 977,8	34,0

1	2	3	4	5	6	7	8	9
Осуществление организационных мероприятий по обеспечению граждан лекарственными средствами, предназначенными для лечения больных злокачественными новообразованиями лимфоидной, кроветворной и родственных им тканей, гемофилией, муковисцидозом, гипофизарным нанизмом, болезнью Гоше, рассеянным склерозом, а также после трансплантации органов и (или) тканей	09	10	485 14 00		4 492,5	4 492,5	2 977,8	66,3
Прочие расходы	09	10	485 14 00	013	4 492,5	4 492,5	2 977,8	66,3
Мероприятия, направленные на формирование здорового образа жизни у граждан Российской Федерации, включая сокращение потребления алкоголя и табака	09	10	485 17 00		4 276,8	4 276,8	0,0	0,0
Мероприятия, направленные на формирование здорового образа жизни у граждан Российской Федерации, включая сокращение потребления алкоголя и табака, за счет федерального бюджета	09	10	485 17 01		2 993,8	2 993,8	0,0	0,0
Прочие расходы	09	10	485 17 01	013	2 993,8	2 993,8	0,0	0,0
Софинансирование расходов на реализацию мероприятий, направленные на формирование здорового образа жизни у граждан Российской Федерации, включая сокращение потребления алкоголя и табака	09	10	485 17 02		1 283,0	1 283,0	0,0	0,0
Прочие расходы	09	10	485 17 02	013	1 283,0	1 283,0	0,0	0,0
Дома ребенка	09	10	486 00 00		26 489,3	26 489,3	19 764,0	74,6
Обеспечение деятельности подведомственных учреждений	09	10	486 99 00		26 489,3	26 489,3	19 764,0	74,6
Выполнение функций бюджетными учреждениями	09	10	486 99 00	001	26 489,3	26 489,3	19 764,0	74,6
Региональные целевые программы	09	10	522 00 00		130 708,6	130 708,6	82 841,8	63,4
Областная целевая программа «Комплексные меры противодействия злоупотреблению наркотиками и их незаконному обороту (2007—2009 годы)»	09	10	522 03 00		1 391,2	1 391,2	490,0	35,2
Мероприятия в области здравоохранения, спорта и физической культуры, туризма	09	10	522 03 00	079	1 391,2	1 391,2	490,0	35,2
Областная целевая программа «Минимизация медицинских последствий экологического неблагополучия в Брянской области» (2005—2009 годы)	09	10	522 09 00		3 603,3	3 603,3	2 480,6	68,8
Подпрограмма «Оказание специализированной медицинской помощи населению Брянской области, пострадавшему в результате катастрофы на Чернобыльской АЭС» (2005—2009 годы)	09	10	522 09 01		190,0	190,0	190,0	100,0
Мероприятия в области здравоохранения, спорта и физической культуры, туризма	09	10	522 09 01	079	190,0	190,0	190,0	100,0
Подпрограмма «Предупреждение и лечение заболеваний щитовидной железы на территории Брянской области» (2005—2009 годы)	09	10	522 09 02		2 883,3	2 883,3	1 945,4	67,5
Мероприятия в области здравоохранения, спорта и физической культуры, туризма	09	10	522 09 02	079	2 883,3	2 883,3	1 945,4	67,5
Подпрограмма «Ранняя диагностика, профилактика и лечение заболеваний молочной железы у женщин Брянской области» (2006—2009 годы)	09	10	522 09 04		530,0	530,0	345,2	65,1
Мероприятия в области здравоохранения	09	10	522 09 04	067	279,0	279,0	208,7	74,8
Мероприятия в области здравоохранения, спорта и физической культуры, туризма	09	10	522 09 04	079	251,0	251,0	136,5	54,4
Областная целевая программа «Дети Брянщины» (2007—2010 годы)	09	10	522 24 00		4 905,0	4 905,0	3 884,0	79,2
Подпрограмма «Здоровое поколение» (2007—2010 годы)	09	10	522 24 05		4 905,0	4 905,0	3 884,0	79,2
Мероприятия в области здравоохранения, спорта и физической культуры, туризма	09	10	522 24 05	079	4 905,0	4 905,0	3 884,0	79,2
Долгосрочная целевая программа «Повышение безопасности дорожного движения в Брянской области» (2007—2012 годы)	09	10	522 32 00		787,2	787,2	0,0	0,0

(Продолжение приложения 2)

1	2	3	4	5	6	7	8	9
Мероприятия в области здравоохранения, спорта и физической культуры, туризма	09	10	522 32 00	079	787,2	787,2	0,0	0,0
Областная целевая программа «Демографическое развитие Брянской области» (2008—2010 годы)	09	10	522 35 00		4 432,7	4 432,7	3 979,0	89,8
Мероприятия в области здравоохранения, спорта и физической культуры, туризма	09	10	522 35 00	079	4432,7	4432,7	3 979,0	89,8
Областная целевая программа «Предупреждение и борьба с социально значимыми заболеваниями» (2009—2011 годы)	09	10	522 36 00		115 589,2	115 589,2	72 008,2	62,3
Подпрограмма «Туберкулез» (2009—2011 годы)	09	10	522 36 01		3 367,0	3 367,0	2 062,7	61,3
Мероприятия в области здравоохранения, спорта и физической культуры, туризма	09	10	522 36 01	079	3 367,0	3 367,0	2 062,7	61,3
Подпрограмма «Онкология» (2009—2011 годы)	09	10	522 36 02		6 175,7	6 175,7	4 631,8	75,0
Мероприятия в области здравоохранения, спорта и физической культуры, туризма	09	10	522 36 02	079	6 175,7	6 175,7	4 631,8	75,0
Подпрограмма «Сахарный диабет» (2009—2011 годы)	09	10	522 36 03		49 663,0	49 663,0	36 831,0	74,2
Мероприятия в области здравоохранения, спорта и физической культуры, туризма	09	10	522 36 03	079	49 663,0	49 663,0	36 831,0	74,2
Подпрограмма «ВИЧ-инфекция» (2009—2011 годы)	09	10	522 36 04		2 865,8	2 865,8	2 242,3	78,2
Мероприятия в области здравоохранения, спорта и физической культуры, туризма	09	10	522 36 04	079	2 865,8	2 865,8	2 242,3	78,2
Подпрограмма «Вакцинопрофилактика» (2009—2011 годы)	09	10	522 36 05		5 853,7	5 853,7	2 722,1	46,5
Мероприятия в области здравоохранения, спорта и физической культуры, туризма	09	10	522 36 05	079	5 853,7	5 853,7	2 722,1	46,5
Подпрограмма «Лекарственное обеспечение населения Брянской области» (2009—2011 годы)	09	10	522 36 06		46 050,0	46 050,0	22 166,8	48,1
Мероприятия в области здравоохранения, спорта и физической культуры, туризма	09	10	522 36 06	079	46 050,0	46 050,0	22 166,8	48,1
Подпрограмма «Инфекции, передаваемые половым путем» (2009—2011 годы)	09	10	522 36 08		1 043,0	1 043,0	781,5	74,9
Мероприятия в области здравоохранения, спорта и физической культуры, туризма	09	10	522 36 08	079	1 043,0	1 043,0	781,5	74,9
Подпрограмма «Вирусные гепатиты» (2009—2011 годы)	09	10	522 36 09		491,0	491,0	490,0	99,8
Мероприятия в области здравоохранения, спорта и физической культуры, туризма	09	10	522 36 09	079	491,0	491,0	490,0	99,8
Подпрограмма «Артериальная гипертония» (2009—2011 годы)	09	10	522 36 10		80,0	80,0	80,0	100,0
Мероприятия в области здравоохранения, спорта и физической культуры, туризма	09	10	522 36 10	079	80,0	80,0	80,0	100,0
Ведомственные целевые программы	09	10	822 00 00		76 254,4	76 254,4	51 907,1	68,1
Ведомственная целевая программа «Развитие здравоохранения Брянской области» (2008—2010 годы)	09	10	822 47 00		76 254,4	76 254,4	51 907,1	68,1
Мероприятия в области здравоохранения, спорта и физической культуры, туризма	09	10	822 47 00	079	76 254,4	76 254,4	51 907,1	68,1
Расходы по уплате региональных налогов в связи с отмененной льгот по налогу на имущество организаций и транспортному налогу	09	10	828 00 00		2 118,0	2 118,0	1 191,3	56,2
Прочие расходы	09	10	828 00 00	013	2 118,0	2 118,0	1 191,3	56,2
Социальная политика	**10**				**5 264 026,8**	**5 264 520,0**	**3 368 636,8**	**64,0**
Пенсионное обеспечение	**10**	**01**			**49 860,6**	**49 860,6**	**40 624,6**	**81,5**
Доплаты к пенсиям, дополнительное пенсионное обеспечение	10	01	491 00 00		49 860,6	49 860,6	40 624,6	81,5
Реализация Закона Брянской области от 16 июня 2005 года № 46-З «О государственной гражданской службе Брянской области»	10	01	491 30 00		17 682,6	17 682,6	15 421,9	87,2
Ежемесячная доплата к государственной пенсии государственным гражданским служащим	10	01	491 30 01		17 682,6	17 682,6	15 421,9	87,2
Социальные выплаты	10	01	491 30 01	005	17 682,6	17 682,6	15 421,9	87,2

1	2	3	4	5	6	7	8	9
Реализация Закона Брянской области от 28 декабря 2005 года № 102-З «О пенсионном обеспечении лиц, замещавших государственные должности Брянской области»	10	01	491 31 00		11 052,6	11 052,6	7 018,6	63,5
Ежемесячная доплата к государственной пенсии лицам, замещавшим государственные должности	10	01	491 31 01		11 052,6	11 052,6	7 018,6	63,5
Социальные выплаты	10	01	491 31 01	005	11 052,6	11 052,6	7 018,6	63,5
Реализация Закона Брянской области от 10 июля 2001 года № 50-З «О доплате к государственной пенсии отдельным категориям пенсионеров»	10	01	491 32 00		21 125,4	21 125,4	18 184,1	86,1
Ежемесячная доплата к государственной пенсии отдельным категориям пенсионеров	10	01	491 32 01		21 125,4	21 125,4	18 184,1	86,1
Социальные выплаты	10	01	491 32 01	005	21 125,4	21 125,4	18 184,1	86,1
Социальное обслуживание населения	**10**	**02**			**760 567,8**	**760 661,0**	**572 721,8**	**75,3**
Резервные фонды	10	02	070 00 00		1 050,0	1 143,2	1 142,0	99,9
Резервный фонд Президента Российской Федерации	10	02	070 02 00		1 050,0	1 050,0	1 048,8	99,9
Прочие расходы	10	02	070 02 00	013	1 050,0	1 050,0	1 048,8	99,9
Резервные фонды исполнительных органов государственной власти субъектов	10	02	070 04 00		0,0	93,2	93,2	100,0
Российской Федерации								
Прочие расходы	10	02	070 04 00	013	0,0	93,2	93,2	100,0
Бюджетные инвестиции в объекты капитального строительства, не включенные в целевые программы	10	02	102 00 00		23 665,3	23 665,3	18 508,2	78,2
Бюджетные инвестиции в объекты капитального строительства государственной собственности субъектов Российской Федерации (объекты капитального строительства собственности муниципальных образований)	10	02	102 01 00		23 665,3	23 665,3	18 508,2	78,2
Бюджетные инвестиции в объекты капитального строительства государственной собственности субъектов Российской Федерации	10	02	102 01 01		23 665,3	23 665,3	18 508,2	78,2
Бюджетные инвестиции	10	02	102 01 01	003	23 665,3	23 665,3	18 508,2	78,2
Дома-интернаты для престарелых и инвалидов	10	02	501 00 00		197 527,0	197 527,0	143 806,4	72,8
Обеспечение деятельности подведомственных учреждений	10	02	501 99 00		197 527,0	197 527,0	143 806,4	72,8
Выполнение функций бюджетными учреждениями	10	02	501 99 00	001	197 527,0	197 527,0	143 806,4	72,8
Учреждения социального обслуживания населения	10	02	508 00 00		533 342,5	533 342,5	409 265,2	76,7
Обеспечение деятельности подведомственных учреждений	10	02	508 99 00		533 342,5	533 342,5	409 265,2	76,7
Прочие учреждения социального обслуживания населения	10	02	508 99 01		35 906,5	35 906,5	26 089,1	72,7
Выполнение функций бюджетными учреждениями	10	02	508 99 01	001	35 906,5	35 906,5	26 089,1	72,7
Государственные учреждения — отделы социальной защиты населения	10	02	508 99 02		122 890,3	122 890,3	98 044,2	79,8
Выполнение функций бюджетными учреждениями	10	02	508 99 02	001	122 890,3	122 890,3	98 044,2	79,8
Центры социального обслуживания населения	10	02	508 99 03		150 697,7	150 697,7	118 273,8	78,5
Выполнение функций бюджетными учреждениями	10	02	508 99 03	001	150 697,7	150 697,7	118 273,8	78,5
Центры реабилитации	10	02	508 99 04		18 774,2	18 774,2	15 296,4	81,5
Выполнение функций бюджетными учреждениями	10	02	508 99 04	001	18 774,2	18 774,2	15 296,4	81,5
Приюты	10	02	508 99 05		115 168,5	115 168,5	86 297,1	74,9
Выполнение функций бюджетными учреждениями	10	02	508 99 05	001	115 168,5	115 168,5	86 297,1	74,9

(Продолжение приложения 2)

1	2	3	4	5	6	7	8	9
Дома милосердия	10	02	508 99 06		89 905,3	89 905,3	65 264,6	72,6
Выполнение функций бюджетными учреждениями	10	02	508 99 06	001	89 905,3	89 905,3	65 264,6	72,6
Региональные целевые программы	10	02	522 00 00		4 983,0	4 983,0	0,0	0,0
Областная целевая программа «Социальная защита населения Брянской области» (2008 – 2010 годы)	10	02	522 40 00		4 983,0	4 983,0	0,0	0,0
Бюджетные инвестиции	10	02	522 40 00	003	4 983,0	4 983,0	0,0	0,0
Социальное обеспечение населения	**10**	**03**			**4 320 872,7**	**4 321 238,3**	**2 664 902,8**	**61,7**
Федеральные целевые программы	10	03	100 00 00		55 837,5	55 837,5	27 332,9	49,0
Федеральная целевая программа «Социальное развитие села до 2012 года»	10	03	100 11 00		55 837,5	55 837,5	27 332,9	49,0
Субсидии на обеспечение жильем молодых семей и молодых специалистов, проживающих и работающих в сельской местности	10	03	100 11 01		29 178,4	29 178,4	14 367,0	49,2
Субсидии на осуществление мероприятий по обеспечению жильем граждан Российской Федерации, проживающих в сельской местности	10	03	100 11 01	099	29 178,4	29 178,4	14 367,0	49,2
Субсидии на обеспечение жильем граждан Российской Федерации, проживающих в сельской местности	10	03	100 11 02		26 659,1	26 659,1	12 965,9	48,6
Субсидии на осуществление мероприятий по обеспечению жильем граждан Российской Федерации, проживающих в сельской местности	10	03	100 11 02	099	26 659,1	26 659,1	12 965,9	48,6
Социальная помощь	10	03	505 00 00		3 507 053,8	3 507 419,4	2 023 296,9	57,7
Федеральный закон от 17 июля 1999 года № 178-ФЗ «О государственной социальной помощи»	10	03	505 03 00		206 573,6	206 573,6	144 359,5	69,9
Оказание отдельным категориям граждан государственной социальной помощи по обеспечению лекарственными средствами, изделиями медицинского назначения, а также специализированными продуктами лечебного питания для детей-инвалидов	10	03	505 03 02		206 573,6	206 573,6	144 359,5	69,9
Социальные выплаты	10	03	505 03 02	005	206 573,6	206 573,6	144 359,5	69,9
Закон Российской Федерации от 15 января 1993 года № 4301-1 «О статусе Героев Советского Союза, Героев Российской Федерации и полных кавалеров ордена Славы»	10	03	505 08 00		195,8	195,8	32,5	16,6
Социальная поддержка Героев Советского Союза, Героев Российской Федерации и полных кавалеров ордена Славы	10	03	505 08 02		195,8	195,8	32,5	16,6
Социальные выплаты	10	03	505 08 02	005	195,8	195,8	32,5	16,6
Федеральный закон от 9 января 1997 года № 5-ФЗ «О предоставлении социальных гарантий Героям Социалистического Труда и полным кавалерам ордена Трудовой Славы»	10	03	505 09 00		400,0	400,0	0,0	0,0
Социальная поддержка Героев Социалистического Труда и полных кавалеров ордена Трудовой Славы	10	03	505 09 02		400,0	400,0	0,0	0,0
Социальные выплаты	10	03	505 09 02	005	400,0	400,0	0,0	0,0
Единовременное пособие беременной жене военнослужащего, проходящего военную службу по призыву, а также ежемесячное пособие на ребенка военнослужащего, проходящего военную службу по призыву	10	03	505 19 00		17 796,0	17 796,0	8 899,9	50,0
Социальные выплаты	10	03	505 19 00	005	17 796,0	17 796,0	8 899,9	50,0
Федеральный закон от 12 января 1996 года № 8-ФЗ «О погребении и похоронном деле»	10	03	505 22 00		10 400,0	10 400,0	7 435,5	71,5
Выплата социального пособия на погребение и возмещение расходов по гарантированному перечню услуг по погребению за счет бюджетов субъектов Российской Федерации и местных бюджетов	10	03	505 22 05		9 335,0	9 335,0	7 132,0	76,4

1	2	3	4	5	6	7	8	9
Социальные выплаты	10	03	505 22 05	005	9 335,0	9335,0	7 132,0	76,4
Возмещение специализированным службам по вопросам похоронного дела расходов по захоронению умерших (погибших) граждан, осуществляемых за счет бюджетов субъектов Российской Федерации	10	03	505 22 06		1 065,0	1 065,0	303,5	28,5
Социальные выплаты	10	03	505 22 06	005	1 065,0	1 065,0	303,5	28,5
Закон Российской Федерации от 9 июня 1993 года № 5142-1 «О донорстве крови и ее компонентов»	10	03	505 29 00		36 681,9	36 681,9	25 806,1	70,4
Обеспечение мер социальной поддержки для лиц, награжденных знаком «Почетный донор СССР», «Почетный донор России»	10	03	505 29 01		36 681,9	36 681,9	25 806,1	70,4
Социальные выплаты	10	03	505 29 01	005	36 681,9	36 681,9	25 806,1	70,4
Ежемесячное пособие на ребенка	10	03	505 30 00		0,0	0,0	-0,2	
Ежемесячное пособие на ребенка в соответствии с Законом Брянской области от 20 февраля 2008 года № 12-З «Об охране семьи, материнства, отцовства и детства в Брянской области»	10	03	505 30 01		0,0	0,0	-0,2	
Социальные выплаты	10	03	505 30 01	005	0,0	0,0	-0,2	
Обеспечение мер социальной поддержки ветеранов труда и тружеников тыла	10	03	505 31 00		0,0	0,0	-0,2	
Ежемесячная денежная выплата ветеранам труда в соответствии с Законом Брянской области от 10 декабря 2004 года № 91-З «О мерах социальной поддержки ветеранов в Брянской области»	10	03	505 31 11		0,0	0,0	-0,2	
Социальные выплаты	10	03	505 31 11	005	0,0	0,0	-0,2	
Обеспечение жильем инвалидов войны и инвалидов боевых действий, участников Великой Отечественной войны, ветеранов боевых действий, военнослужащих, проходивших военную службу в период с 22 июня 1941 года по 3 сентября 1945 года, граждан, награжденных знаком «Жителю блокадного Ленинграда», лиц, работавших на военных объектах в период Великой Отечественной войны, членов семей погибших (умерших) инвалидов войны, участников Великой Отечественной войны, ветеранов боевых действий, инвалидов и семей имеющих детей-инвалидов	10	03	505 34 00		148 736,6	148 736,6	69 541,5	46,8
Обеспечение жильем отдельных категорий граждан, установленных Федеральным законом от 12 января 1995 года № 5-ФЗ «О ветеранах», в соответствии с Указом Президента Российской Федерации от 7 мая 2008 года № 714 «Об обеспечении жильем ветеранов Великой Отечественной войны 1941—1945 голов»	10	03	505 34 01		126 907,2	126 907,2	69 541,5	54,8
Социальные выплаты	10	03	505 34 01	005	126 907,2	126 907,2	69 541,5	54,8
Обеспечение жильем отдельных категорий граждан, установленных Федеральными законами от 12 января 1995 года № 5-ФЗ «О ветеранах» и от 24 ноября 1995 года № 181-ФЗ «О социальной защите инвалидов в Российской Федерации»	10	03	505 34 02		21 829,4	21 829,4	0,0	0,0
Социальные выплаты	10	03	505 34 02	005	21 829,4	21 829,4	0,0	0,0
Обеспечение жилыми помещениями детей-сирот, детей, оставшихся без попечения родителей, а также детей, находящихся под опекой (попечительством), не имеющих закрепленного жилого помещения	10	03	505 36 00		5 167,2	5 532,8	4 182,0	75,6
Социальные выплаты	10	03	505 36 00	005	5 167,2	5 532,8	4 182,0	75,6
Обеспечение равной доступности услуг общественного транспорта на территории соответствующего субъекта Российской Федерации для отдельных категорий граждан, оказание мер социальной поддержки которым относится к ведению Российской Федерации и субъектов Российской Федерации	10	03	505 37 00		58 462,4	58 462,4	48 718,6	83,3

(Продолжение приложения 2)

1	2	3	4	5	6	7	8	9
Социальные выплаты	10	03	505 37 00	005	58 462,4	58 462,4	48 718,6	83,3
Федеральный закон от 17 сентября 1998 года № 157-ФЗ «Об иммунопрофилактике инфекционных болезней»	10	03	505 44 00		58,9	58,9	55,0	93,4
Государственные единовременные пособия и ежемесячные денежные компенсации гражданам при возникновении поствакцинальных осложнений	10	03	505 44 01		58,9	58,9	55,0	93,4
Социальные выплаты	10	03	505 44 01	005	58,9	58,9	55,0	93,4
Выплаты инвалидам компенсаций страховых премий по договорам обязательного страхования гражданской ответственности владельцев транспортных средств	10	03	505 45 00		1 179,8	1 179,8	58,6	5,0
Социальные выплаты	10	03	505 45 00	005	1 179,8	1 179,8	58,6	5,0
Оплата жилищно-коммунальных услуг отдельным категориям граждан	10	03	505 46 00		1 456 727,5	1 456 727,5	518 638,2	35,6
Выполнение функций бюджетными учреждениями	10	03	505 46 00	001	11 006,5	11 006,5	0,0	0,0
Социальные выплаты	10	03	505 46 00	005	1 445 721,0	1 445 721,0	518 638,2	35,9
Обеспечение мер социальной поддержки реабилитированных лиц и лиц, признанных пострадавшими от политических репрессий	10	03	505 47 00		4,8	4,8	4,8	100,0
Ежемесячная денежная выплата реабилитированным лицам в соответствии с Законом Брянской области от 10 декабря 2004 года № 89-З «О социальной поддержке жертв политических репрессий»	10	03	505 47 11		4,8	4,8	4,8	100,0
Социальные выплаты	10	03	505 47 11	005	4,8	4,8	4,8	100,0
Предоставление гражданам субсидий на оплату жилого помещения и коммунальных услуг	10	03	505 48 00		309 687,5	309 687,5	207 874,7	67,1
Социальные выплаты	10	03	505 48 00	005	309 687,5	309 687,5	207 874,7	67,1
Закон Российской Федерации от 18 октября 1991 года № 1761-1 «О реабилитации жертв политических репрессий»	10	03	505 49 00		10,3	10,3	10,0	97,1
Единовременные денежные компенсации реабилитированным лицам	10	03	505 49 01		10,3	10,3	10,0	97,1
Социальные выплаты	10	03	505 49 01	005	10,3	10,3	10,0	97,1
Реализация мер социальной поддержки отдельных категорий граждан	10	03	505 55 00		1 066 711,9	1 066 711,9	842 716,1	79,0
Ежемесячное пособие на ребенка	10	03	505 55 10		294 379,0	294 379,0	217 421,9	73,9
Ежемесячное пособие на ребенка в соответствии с Законом Брянской области от 20 февраля 2008 года № 12-З «Об охране семьи, материнства, отцовства и детства в Брянской области»	10	03	505 55 11		218 412,0	218 412,0	159 334,0	73,0
Социальные выплаты	10	03	505 55 11	005	218 412,0	218 412,0	159 334,0	73,0
Пособие на детей одиноких матерей в соответствии с Законом Брянской области от 20 февраля 2008 года № 12-З «Об охране семьи, материнства, отцовства и детства в Брянской области»	10	03	505 55 12		75 424,0	75 424,0	57 716,9	76,5
Социальные выплаты	10	03	505 55 12	005	75 424,0	75 424,0	57 716,9	76,5
Пособие на детей военнослужащих, проходящих службу по призыву, и детей, родители которых уклоняются от уплаты алиментов, в соответствии с Законом Брянской области от 20 февраля 2008 года № 12-З «Об охране семьи, материнства, отцовства и детства в Брянской области»	10	03	505 55 13		543,0	543,0	371,0	68,3
Социальные выплаты	10	03	505 55 13	005	543,0	543,0	371,0	68,3
Обеспечение мер социальной поддержки ветеранов труда и тружеников тыла	10	03	505 55 20		760 273,1	760 273,1	615 683,1	81,0
Ежемесячная денежная выплата ветеранам труда в соответствии с Законом Брянской области от 10 декабря 2004 года № 91-З «О мерах социальной поддержки ветеранов в Брянской области»	10	03	505 55 21		287 423,0	287 423,0	220 459,2	76,7

1	2	3	4	5	6	7	8	9
Социальные выплаты	10	03	505 55 21	005	287423,0	287 423,0	220 459,2	76,7
Ежемесячная денежная выплата труженикам тыла в соответствии с Законом Брянской области от 10 декабря 2004 года № 91-З «О мерах социальной поддержки ветеранов в Брянской области»	10	03	505 55 22		107 973,1	107 973,1	77 137,9	71,4
Социальные выплаты	10	03	505 55 22	005	107 973,1	107 973,1	77 137,9	71,4
Обеспечение мер социальной поддержки ветеранов труда в части оплаты жилищно-коммунальных услуг в соответствии с Законом Брянской области от 10 декабря 2004 года № 91-З «О мерах социальной поддержки ветеранов в Брянской области»	10	03	505 55 23		364 877,0	364 877,0	318 086,0	87,2
Социальные выплаты	10	03	505 55 23	005	364 877,0	364 877,0	318 086,0	87,2
Обеспечение мер социальной поддержки реабилитированных лиц и лиц, признанных пострадавшими от политических репрессий	10	03	505 55 30		12 059,8	12 059,8	9 611,1	79,7
Ежемесячная денежная выплата реабилитированным лицам в соответствии с Законом Брянской области от 10 декабря 2004 года № 89-З «О социальной поддержке жертв политических репрессий»	10	03	505 55 31		4 103,0	4 103,0	3 074,3	74,9
Социальные выплаты	10	03	505 55 31	005	4 103,0	4 103,0	3 074,3	74,9
Обеспечение мер социальной поддержки реабилитированных лиц в части оплаты жилищно-коммунальных услуг в соответствии с Законом Брянской области от 10 декабря 2004 года № 89-З «О социальной поддержке жертв политических репрессий»	10	03	505 55 32		7 225,9	7 225,9	6 073,6	84,1
Социальные выплаты	10	03	505 55 32	005	7 225,9	7 225,9	6 073,6	84,1
Ежемесячная денежная выплата лицам, признанным пострадавшими от политических репрессий, в соответствии с Законом Брянской области от 10 декабря 2004 года № 89-З «О социальной поддержке жертв политических репрессий»	10	03	505 55 33		113,4	113,4	63,5	56,0
Социальные выплаты	10	03	505 55 33	005	113,4	113,4	63,5	56,0
Обеспечение мер социальной поддержки лиц, признанных пострадавшими от политических репрессий, в части оплаты жилищно-коммунальных услуг в соответствии с Законом Брянской области от 10 декабря 2004 года № 89-З «О социальной поддержке жертв политических репрессий»	10	03	505 55 34		617,5	617,5	399,7	64,7
Социальные выплаты	10	03	505 55 34	005	617,5	617,5	399,7	64,7
Реализация Закона Брянской области от 6 июля 2007 года № 95-З «О ежемесячном пособии родителям и вдовам военнослужащих, сотрудников органов внутренних дел и органов уголовно-исполнительной системы Министерства юстиции Российской Федерации, погибших в вооруженных конфликтах последних лет»	10	03	505 70 00		3 710,0	3 710,0	2 926,5	78,9
Ежемесячное пособие	10	03	505 70 01		3 710,0	3 710,0	2 926,5	78,9
Социальные выплаты	10	03	505 70 01	005	3710,0	3 710,0	2 926,5	78,9
Реализация постановления администрации Брянской области от 30 декабря 2004 года № 666 «О предоставлении льготного проезда на железнодорожном транспорте пригородного сообщения ветеранам труда, труженикам тыла, реабилитированным лицам и лицам, пострадавшим от политических репрессий»	10	03	505 71 00		10 087,5	10 087,5	3 352,0	33,2
Предоставление льготного проезда реабилитированным лицам и лицам, признанным пострадавшими от политических репрессий	10	03	505 71 01		738,6	738,6	174,6	23,6
Социальные выплаты	10	03	505 71 01	005	738,6	738,6	174,6	23,6
Предоставление льготного проезда ветеранам труда	10	03	505 71 02		9 257,2	9 257,2	3 144,6	34,0

(Продолжение приложения 2)

1	2	3	4	5	6	7	8	9
Социальные выплаты	10	03	505 71 02	005	9257,2	9 257,2	3 144,6	34,0
Предоставление льготного проезда труженикам тыла	10	03	505 71 03		91,7	91,7	32,8	35,8
Социальные выплаты	10	03	505 71 03	005	91,7	91,7	32,8	35,8
Реализация Закона Брянской области от 13 декабря 2005 года № 92-З «О дополнительных мерах социальной защиты населения Брянской области, подвергшегося радиационному воздействию»	10	03	505 72 00		275,4	275,4	139,3	50,6
Ежемесячная компенсация на питание	10	03	505 72 01		275,4	275,4	139,3	50,6
Социальные выплаты	10	03	505 72 01	005	275,4	275,4	139,3	50,6
Реализация постановления администрации Брянской области от 14 июня 2007 года № 420 «О порядке и условиях установления статуса «Ветеран труда Брянской области» и мерах социальной поддержки указанной категории граждан»	10	03	505 73 00		53 458,1	53 458,1	35 478,6	66,4
Ежемесячная денежная выплата ветеранам труда Брянской области	10	03	505 73 01		26 333,2	26 333,2	16 358,8	62,1
Социальные выплаты	10	03	505 73 01	005	26 333,2	26 333,2	16 358,8	62,1
Обеспечение мер социальной поддержки ветеранов труда Брянской области в части оплаты жилищно-коммунальных услуг	10	03	505 73 02		25 324,9	25 324,9	17 499,1	69,1
Социальные выплаты	10	03	505 73 02	005	25 324,9	25 324,9	17 499,1	69,1
Обеспечение мер социальной поддержки ветеранов труда Брянской области в части предоставления льготного проезда ветеранам труда Брянской области	10	03	505 73 03		1 800,0	1 800,0	1 620,7	90,0
Социальные выплаты	10	03	505 73 03	005	1 800,0	1 800,0	1 620,7	90,0
Обеспечение граждан техническими средствами реабилитации, включая изготовление и ремонт протезно-ортопедических изделий	10	03	505 74 00		4 113,1	4 113,1	3 491,5	84,9
Мероприятия в области социальной политики	10	03	505 74 00	068	4 113,1	4 113,1	3 491,5	84,9
Реализация Закона Брянской области от 20 февраля 2008 года № 12-З «Об охране семьи, материнства, отцовства и детства в Брянской области»	10	03	505 75 00		39 572,9	39 572,9	35 209,7	89,0
Обеспечение мер социальной поддержки многодетных семей в части оплаты коммунальных услуг	10	03	505 75 01		16 342,2	16 342,2	12 536,8	76,7
Социальные выплаты	10	03	505 75 01	005	16342,2	16 342,2	12 536,8	76,7
Обеспечение мер социальной поддержки многодетных семей в части бесплатного проезда	10	03	505 75 02		23 230,7	23 230,7	22 672,9	97,6
Социальные выплаты	10	03	505 75 02	005	23 230,7	23 230,7	22 672,9	97,6
Реализация Закона Брянской области от 14 июля 2005 года № 50-З «О предоставлении мер социальной поддержки на приобретение бытового сжиженного газа для малоимущих граждан Брянской области»	10	03	505 76 00		17,0	17,0	16,1	94,7
Денежная компенсация малоимущим гражданам на приобретение бытового сжиженного газа	10	03	505 76 01		17,0	17,0	16,1	94,7
Социальные выплаты	10	03	505 76 01	005	17,0	17,0	16,1	94,7
Осуществление дополнительных мер социальной поддержки граждан, имеющих детей, в соответствии с Законом Брянской области от 20 февраля 2008 года № 12-З «Об охране семьи, материнства, отцовства и детства в Брянской области»	10	03	505 77 00		15 263,6	15 263,6	13 743,7	90,0
Единовременное пособие многодетной семье на рождение ребенка	10	03	505 77 01		2 310,6	2 310,6	1 539,9	66,6
Социальные выплаты	10	03	505 77 01	005	2310,6	2 310,6	1 539,9	66,6
Пособие на школьников из многодетных семей к началу учебного года	10	03	505 77 02		9 561,0	9 561,0	9 402,9	98,3

1	2	3	4	5	6	7	8	9
Социальные выплаты	10	03	505 77 02	005	9561,0	9 561,0	9 402,9	98,3
Дополнительное ежемесячное пособие по уходу за ребенком-инвалидом	10	03	505 77 03		3 392,0	3 392,0	2 800,9	82,6
Социальные выплаты	10	03	505 77 03	005	3 392,0	3 392,0	2 800,9	82,6
Реализация постановления администрации Брянской области от 19 ноября 2007 года № 921 «О порядке назначения и выплаты дополнительного единовременного пособия при рождении ребенка»	10	03	505 78 00		12 389,0	12 389,0	10 178,2	82,2
Дополнительное единовременное пособие при рождении ребенка	10	03	505 78 01		12 389,0	12 389,0	10 178,2	82,2
Социальные выплаты	10	03	505 78 01	005	12 389,0	12 389,0	10 178,2	82,2
Субсидии на приобретение жилой площади в соответствии с Законами Брянской области от 12 октября 2005 № 74-З «Об оплате труда и иных гарантиях лиц, замещающих государственные должности Брянской области» и от 16 июня 2005 № 46-З «О государственной гражданской службе Брянской области»	10	03	505 79 00		1 850,0	1 850,0	1 475,8	79,8
Социальные выплаты	10	03	505 79 00	005	1 850,0	1 850,0	1 475,8	79,8
Реализация Закона Брянской области от 20 декабря 2007 года № 173-З «Об охране здоровья населения Брянской области»	10	03	505 81 00		47 523,0	47 523,0	38 952,9	82,0
Ежемесячная денежная компенсация на питание для детей до трех лет	10	03	505 81 01		47 523,0	47 523,0	38 952,9	82,0
Социальные выплаты	10	03	505 81 01	005	47 523,0	47 523,0	38 952,9	82,0
Реализация государственной политики занятости населения	10	03	510 00 00		464 614,9	464 614,9	331 413,8	71,3
Осуществление полномочий Российской Федерации в области содействия занятости населения, включая расходы по осуществлению этих полномочий	10	03	510 02 00		464 614,9	464 614,9	331 413,8	71,3
Социальные выплаты	10	03	510 02 00	005	464 614,9	464 614,9	331 413,8	71,3
Реализация государственных функций в области социальной политики	10	03	514 00 00		70,1	70,1	0,0	0,0
Переселение граждан в другую местность	10	03	514 03 00		70,1	70,1	0,0	0,0
Социальные выплаты	10	03	514 03 00	005	70,1	70,1	0,0	0,0
Иные безвозмездные и безвозвратные перечисления	10	03	520 00 00		166 696,0	166 696,0	166 693,4	100,0
Отдельные полномочия в области лекарственного обеспечения	10	03	520 20 00		101 256,2	101 256,2	101 256,2	100,0
Социальные выплаты	10	03	520 20 00	005	101 256,2	101 256,2	101 256,2	100,0
Единовременная денежная компенсация отдельным категориям граждан вместо получения транспортного средства	10	03	520 22 00		65 439,8	65 439,8	65 437,2	100,0
Социальные выплаты	10	03	520 22 00	005	65 439,8	65 439,8	65 437,2	100,0
Региональные целевые программы	10	03	522 00 00		116 600,4	116 600,4	106 165,8	91,1
Областная целевая программа «Жилище» (2007—2010 годы)	10	03	522 27 00		111 671,4	111 671,4	106 165,8	95,1
Подпрограмма «Развитие ипотечного кредитования в жилищном строительстве» (2007—2010 годы)	10	03	522 27 01		111 671,4	111 671,4	106 165,8	95,1
Мероприятия в области социальной политики	10	03	522 27 01	068	111 671,4	111 671,4	106 165,8	95,1
Областная целевая программа «Реабилитация населения и территорий Брянской области, подвергшихся радиационному воздействию вследствие катастрофы на Чернобыльской АЭС, в 2007—2010 годах»	10	03	522 28 00		4 929,0	4 929,0	0,0	0,0
Субсидии на приобретение жилья гражданам — участникам ликвидации последствий радиационных аварий и катастроф, пострадавшим в результате этих аварий, и приравненным к ним лицам	10	03	522 28 00	911	4929,0	4 929,0	0,0	0,0

(Продолжение приложения 2)

1	2	3	4	5	6	7	8	9
Долгосрочные целевые программы	10	03	922 00 00		10 000,0	10 000,0	10 000,0	100,0
Долгосрочная целевая программа «Социальное развитие села» (2003—2012 годы)	10	03	922 26 00		10 000,0	10 000,0	10 000,0	100,0
Субсидии на осуществление мероприятий по обеспечению жильем граждан Российской Федерации, проживающих в сельской местности	10	03	922 26 00	099	6 500,0	6 500,0	6 500,0	100,0
Субсидии на обеспечение жильем молодых семей и молодых специалистов, проживающих и работающих в сельской местности	10	03	922 26 00	969	3 500,0	3 500,0	3 500,0	100,0
Охрана семьи и детства	**10**	**04**			**749,4**	**749,4**	**140,9**	**18,8**
Мероприятия по борьбе с беспризорностью, по опеке и попечительству	10	04	511 00 00		519,5	519,5	12,9	2,5
Перевозка несовершеннолетних, самовольно ушедших из семей, детских домов, школ-интернатов, специальных учебно-воспитательных и иных детских учреждений	10	04	511 02 00		519,5	519,5	12,9	2,5
Прочие расходы	10	04	511 02 00	013	519,5	519,5	12,9	2,5
Иные безвозмездные и безвозвратные перечисления	10	04	520 00 00		229,9	229,9	128,0	55,7
Компенсация части родительской платы за содержание ребенка в государственных и муниципальных образовательных учреждениях, реализующих основную общеобразовательную программу дошкольного образования	10	04	520 10 00		229,9	229,9	128,0	55,7
Социальные выплаты	10	04	520 10 00	005	229,9	229,9	128,0	55,7
Другие вопросы в области социальной политики	**10**	**06**			**131 976,3**	**132 010,7**	**90 246,7**	**68,4**
Руководство и управление в сфере установленных функций органов государственной власти субъектов Российской Федерации и органов местного самоуправления	10	06	002 00 00		45 854,3	45 854,3	36 301,7	79,2
Центральный аппарат	10	06	002 04 00		45 854,3	45 854,3	36 301,7	79,2
Выполнение функций государственными органами	10	06	002 04 00	012	45 854,3	45 854,3	36 301,7	79,2
Резервные фонды	10	06	070 00 00		0,0	34,4	34,4	100,0
Резервные фонды исполнительных органов государственной власти субъектов Российской Федерации	10	06	070 04 00		0,0	34,4	34,4	100,0
Прочие расходы	10	06	070 04 00	013	0,0	34,4	34,4	100,0
Социальная помощь	10	06	505 00 00		1 017,9	1 017,9	0,0	0,0
Реализация постановления Брянской областной Думы от 29 мая 2003 года № 3-954 «О почетном знаке Брянской области «Материнская слава»	10	06	505 82 00		1 017,9	1 017,9	0,0	0,0
Единовременная премия к почетному знаку «Материнская слава»	10	06	505 82 01		1 000,0	1 000,0	0,0	0,0
Социальные выплаты	10	06	505 82 01	005	1 000,0	1 000,0	0,0	0,0
Мероприятия по изготовлению и вручению почетного знака «Материнская слава»	10	06	505 82 02		17,9	17,9	0,0	0,0
Мероприятия в области социальной политики	10	06	505 82 02	068	17,9	17,9	0,0	0,0
Региональные целевые программы	10	06	522 00 00		74 864,3	74 864,3	43 670,8	58,3
Областная целевая программа «Социальная поддержка и реабилитация инвалидов (2007—2010 годы)»	10	06	522 21 00		4 362,8	4 362,8	2 910,4	66,7
Мероприятия в области социальной политики	10	06	522 21 00	068	4 362,8	4 362,8	2 910,4	66,7
Областная целевая программа «Дети Брянщины» (2007—2010 годы)	10	06	522 24 00		2 453,5	2 453,5	1 895,7	77,3
Подпрограмма «Дети и семья», направление «Профилактика безнадзорности и правонарушений несовершеннолетних» (2007—2010 годы)	10	06	522 24 01		824,4	824,4	760,7	92,3

1	2	3	4	5	6	7	8	9
Профилактика безнадзорности и правонарушений несовершеннолетних	10	06	522 24 01	060	824,4	824,4	760,7	92,3
Подпрограмма «Дети и семья», направление «Семья с детьми-инвалидами» (2007—2010 годы)	10	06	522 24 02		1 629,1	1 629,1	1 135,0	69,7
Мероприятия в области социальной политики	10	06	522 24 02	068	1 629,1	1 629,1	1 135,0	69,7
Областная целевая программа «Демографическое развитие Брянской области» (2008—2010 годы)	10	06	522 35 00		3 570,9	3 570,9	1 664,0	46,6
Мероприятия в области социальной политики	10	06	522 35 00	068	3 570,9	3 570,9	1 664,0	46,6
Областная целевая программа «Социальная защита населения Брянской области» (2008—2010 годы)	10	06	522 40 00		62 082,7	62 082,7	37 200,7	59,9
Мероприятия в области социальной политики	10	06	522 40 00	068	8 988,4	8 988,4	4251,7	47,3
Адресная материальная помощь малообеспеченным гражданам и возмещение стоимости зубопротезирования региональным льготникам	10	06	522 40 00	968	53 094,3	53 094,3	32 949,0	62,1
Программа «Новая семья» (2009—2010 годы)	10	06	522 53 00		2 394,4	2 394,4	0,0	0,0
Прочие расходы	10	06	522 53 00	013	2 394,4	2 394,4	0,0	0,0
Ведомственные целевые программы	10	06	822 00 00		10 239,8	10 239,8	10 239,8	100,0
Ведомственная целевая программа «Социальная поддержка ветеранов, участников боевых действий, членов их семей и семей погибших военнослужащих» (2008—2010 годы)	10	06	822 53 00		2 441,2	2 441,2	2 441,2	100,0
Мероприятия в области социальной политики	10	06	822 53 00	068	2 441,2	2 441,2	2 441,2	100,0
Ведомственная целевая программа «Пожарная безопасность учреждений социальной защиты населения Брянской области» (2009—2011 годы)	10	06	822 56 00		7 798,6	7 798,6	7 798,6	100,0
Специальные мероприятия	10	06	822 56 00	040	7 798,6	7 798,6	7 798,6	100,0
Межбюджетные трансферты	**11**				**9 921 862,5**	**9 938 329,6**	**7 704 910,8**	**77,5**
Дотации бюджетам субъектов Российской Федерации и муниципальных образований	**11**	**01**			**1 339 475,3**	**1 339 475,3**	**1 084 561,1**	**81,0**
Выравнивание бюджетной обеспеченности	11	01	516 00 00		834 674,0	834 674,0	678 790,8	81,3
Выравнивание бюджетной обеспеченности	11	01	516 01 00		834 674,0	834 674,0	678 790,8	81,3
Выравнивание бюджетной обеспеченности поселений из регионального фонда финансовой поддержки	11	01	516 01 10		46 521,0	46 521,0	44 167,0	94,9
Фонд финансовой поддержки	11	01	516 01 10	008	46 521,0	46 521,0	44 167,0	94,9
Выравнивание бюджетной обеспеченности муниципальных районов (городских округов) из регионального фонда финансовой поддержки	11	01	516 01 20		788 153,0	788 153,0	634 623,8	80,5
Фонд финансовой поддержки	11	01	516 01 20	008	788 153,0	788 153,0	634 623,8	80,5
Дотации	11	01	517 00 00		504 801,3	504 801,3	405 770,3	80,4
Поддержка мер по обеспечению сбалансированности бюджетов	11	01	517 02 00		466 889,0	466 889,0	375 858,0	80,5
Прочие дотации	11	01	517 02 00	007	466 889,0	466 889,0	375 858,0	80,5
Дотации на поощрение муниципального района — победителя конкурса «Лучшее муниципальное образование Брянской области»	11	01	517 50 00		30 412,3	30 412,3	29 912,3	98,4
Прочие дотации	11	01	517 50 00	007	30 412,3	30 412,3	29 912,3	98,4
Гранты городским округам и муниципальным районам в форме дотаций в целях содействия достижению и (или) поощрения достижения наилучших значений показателей деятельности органов местного самоуправления городских округов и муниципальных районов	11	01	517 52 00		7 500,0	7 500,0	0,0	0,0

(Продолжение приложения 2)

1	2	3	4	5	6	7	8	9
Прочие дотации	11	01	517 52 00	007	7 500,0	7 500,0	0,0	0,0
Субсидии бюджетам субъектов Российской Федерации и муниципальных образований (межбюджетные субсидии)	**11**	**02**			**3 150 176,5**	**3 166 643,6**	**2 660 191,9**	**84,0**
Резервные фонды	11	02	070 00 00		0,0	6 490,1	6 489,8	100,0
Резервные фонды исполнительных органов государственной власти субъектов Российской Федерации	11	02	070 04 00		0,0	6 490,1	6 489,8	100,0
Прочие расходы	11	02	070 04 00	013	0,0	6 490,1	6 489,8	100,0
Обеспечение мероприятий по капитальному ремонту многоквартирных домов и переселению граждан из аварийного жилищного фонда	11	. 02	098 00 00		1 557 966,0	1 557 966,0	1 556 924,3	99,9
Обеспечение мероприятий по капитальному ремонту многоквартирных домов и переселению граждан из аварийного жилищного фонда за счет средств, поступивших от государственной корпорации Фонд содействия реформированию жилищно-коммунального хозяйства	11	02	098 01 00		1 496 431,2	1 496 431,2	1 495 421,8	99,9
Обеспечение мероприятий по капитальному ремонту многоквартирных домов за счет средств, поступивших от государственной корпорации Фонд содействия реформированию жилищно-коммунального хозяйства	11	02	098 01 01		1 041 617,7	1 041 617,7	1 041 617,7	100,0
Фонд софинансирования	11	02	098 01 01	010	1 041 617,7	1 041 617,7	1 041 617,7	100,0
Обеспечение мероприятий по переселению граждан из аварийного жилищного фонда за счет средств, поступивших от государственной корпорации Фонд содействия реформированию жилищно-коммунального хозяйства	11	02	098 01 02		454 813,5	454 813,5	453 804,1	99,8
Фонд софинансирования	11	02	098 01 02	010	454 813,5	454 813,5	453 804,1	99,8
Обеспечение мероприятий по капитальному ремонту многоквартирных домов и переселению граждан из аварийного жилищного фонда за счет средств бюджетов	11	02	098 02 00		61 534,8	61 534,8	61 502,5	99,9
Обеспечение мероприятий по капитальному ремонту многоквартирных домов за счет средств бюджетов	11	02	098 02 01		46 973,0	46 973,0	46 973,0	100,0
Фонд софинансирования	11	02	098 02 01	010	46 973,0	46 973,0	46 973,0	100,0
Обеспечение мероприятий по переселению граждан из аварийного жилищного фонда за счет средств бюджетов	11	02	098 02 02		14 561,8	14 561,8	14 529,5	99,8
Фонд софинансирования	11	02	098 02 02	010	14 561,8	14 561,8	14 529,5	99,8
Федеральные целевые программы	11	02	100 00 00		15 853,0	15 853,0	8 086,0	51,0
Федеральная целевая программа «Социальное развитие села до 2012 года»	11	02	100 11 00		5 853,0	5 853,0	3 086,0	52,7
Софинансирование объектов капитального строительства государственной собственности субъектов Российской Федерации (объектов капитального строительства собственности муниципальных образований)	11	02	100 11 00	020	5 853,0	5 853,0	3 086,0	52,7
Федеральная целевая программа «Дети России» на 2007—2010 годы	11	02	100 13 00		10 000,0	10 000,0	5 000,0	50,0
Подпрограмма «Здоровое поколение»	11	02	100 13 01		10 000,0	10 000,0	5 000,0	50,0
Софинансирование объектов капитального строительства государственной собственности субъектов Российской Федерации (объектов капитального строительства собственности муниципальных образований)	11	02	100 13 01	020	10 000,0	10 000,0	5 000,0	50,0
Федеральная целевая программа «Жилище» на 2002—2010 годы	11	02	104 00 00		17 360,7	17 360,7	17 233,2	99,3
Подпрограмма «Обеспечение жильем молодых семей»	11	02	104 02 00		17 360,7	17 360,7	17 233,2	99,3
Фонд софинансирования	11	02	104 02 00	010	17 360,7	17 360,7	17 233,2	99,3

1	2	3	4	5	6	7	8	9
Водохозяйственные мероприятия	11	02	280 00 00		25 000,0	25 000,0	20 032,6	80,1
Осуществление капитального ремонта гидротехнических сооружений, находящихся в собственности субъектов Российской Федерации, муниципальной собственности, и бесхозяйных гидротехнических сооружений	11	02	280 03 00		25 000,0	25 000,0	20 032,6	80,1
Фонд софинансирования	11	02	280 03 00	010	25 000,0	25 000,0	20 032,6	80,1
Дорожное хозяйство	11	02	315 00 00		123 318,8	123 318,8	71 926,0	58,3
Поддержка дорожного хозяйства	11	02	315 02 00		123 318,8	123 318,8	71 926,0	58,3
Строительство, модернизация, ремонт и содержание автомобильных дорог общего пользования, в том числе дорог в поселениях (за исключением автомобильных дорог федерального значения)	11	02	315 02 01		99 738,0	99 738,0	48 345,2	48,5
Фонд софинансирования	11	02	315 02 01	010	99 738,0	99 738,0	48 345,2	48,5
Строительство, модернизация, ремонт и содержание автомобильных дорог общего пользования, в том числе дорог в поселениях (за исключением автомобильных дорог федерального значения) за счет кредита, полученного из Федерального бюджета	11	02	315 02 10		23 580,8	23 580,8	23 580,8	100,0
Фонд софинансирования	11	02	315 02 10	010	23 580,8	23 580,8	23 580,8	100,0
Реализация государственных функций в области национальной экономики	11	02	340 00 00		87 945,5	87 945,5	37 628,4	42,8
Закупка для государственных нужд техники, производимой на территории Российской Федерации	11	02	340 07 00		87 945,5	87 945,5	37 628,4	42,8
Закупка автотранспортных средств и коммунальной техники	11	02	340 07 02		87 945,5	87 945,5	37 628,4	42,8
Фонд софинансирования	11	02	340 07 02	010	87 945,5	87 945,5	37 628,4	42,8
Мероприятия в области образования	11	02	436 00 00		0,0	9 977,0	0,0	0,0
Проведение противоаварийных мероприятий в зданиях государственных и муниципальных общеобразовательных учреждений	11	02	436 15 00		0,0	9 977,0	0,0	0,0
Фонд софинансирования	11	02	436 15 00	010	0,0	9 977,0	0,0	0,0
Реформирование региональных и муниципальных финансов	11	02	518 00 00		2 000,0	2 000,0	1 000,0	50,0
Реформирование муниципальных финансов	11	02	518 02 00		2 000,0	2 000,0	1 000,0	50,0
Фонд софинансирования	11	02	518 02 00	010	2 000,0	2 000,0	1 000,0	50,0
Межбюджетные трансферты	11	02	521 00 00		697 808,6	697 808,6	486 376,4	69,7
Субсидии бюджетам муниципальных образований для софинансирования расходных обязательств, возникающих при выполнении полномочий органов местного самоуправления по вопросам местного значения	11	02	521 01 00		697 808,6	697 808,6	486 376,4	69,7
Субсидии бюджетам муниципальных районов на разработку схем территориального планирования	11	02	521 01 01		17 172,4	17 172,4	14 166,8	82,5
Фонд софинансирования	11	02	521 01 01	010	17 172,4	17 172,4	14 166,8	82,5
Субсидии бюджетам городских округов на создание аварийного запаса материально-технических ресурсов в жилищно-коммунальном хозяйстве	11	02	521 01 02		466,5	466,5	466,5	100,0
Фонд софинансирования	11	02	521 01 02	010	466,5	466,5	466,5	100,0
Субсидии бюджетам муниципальных районов, городских округов на разовую материальную помощь к отпуску работникам учреждений образования, культуры, здравоохранения, физической культуры и спорта	11	02	521 01 03		134 526,0	134 526,0	118 620,0	88,2

(Продолжение приложения 2)

1	2	3	4	5	6	7	8	9
Фонд софинансирования	11	02	521 01 03	010	134 526,0	134 526,0	118 620,0	88,2
Субсидии бюджетам муниципальных районов на обеспечение деятельности финансовых органов по распределению и перечислению межбюджетных трансфертов городским и сельским поселениям	11	02	521 01 04		38 757,3	38 757,3	29 068,3	75,0
Фонд софинансирования	11	02	521 01 04	010	38 757,3	38 757,3	29 068,3	75,0
Субсидии бюджетам городских округов на организацию транспортного обслуживания населения городским электротранспортом и автомобильным пассажирским транспортом в городском сообщении	11	02	521 01 07		66 365,3	66 365,3	52 233,8	78,7
Фонд софинансирования	11	02	521 01 07	010	66 365,3	66 365,3	52 233,8	78,7
Субсидии бюджетам муниципальных районов и городских округов на доплату к заработной плате медицинским работникам	11	02	521 01 08		41 375,0	41 375,0	25 553,2	61,8
Фонд софинансирования	11	02	521 01 08	010	41 375,0	41 375,0	25 553,2	61,8
Субсидии бюджетам муниципальных образований на ремонт автомобильных дорог	11	02	521 01 09		65 136,6	65 136,6	42 179,4	64,8
Фонд софинансирования	11	02	521 01 09	010	65 136,6	65 136,6	42 179,4	64,8
Субсидии бюджетам муниципальных образований на благоустройство территорий объектов социальной инфраструктуры	11	02	521 01 14		4 763,4	4 763,4	4 763,4	100,0
Фонд софинансирования	11	02	521 01 14	010	4 763,4	4 763,4	4 763,4	100,0
Субсидии бюджетам муниципальных районов и городских округов на финансовое обеспечение расходных обязательств по уплате налогов в связи с отменой налоговых льгот по налогу на имущество организаций и транспортному налогу для бюджетных организаций	11	02	521 01 15		239 086,1	239 086,1	139 888,6	58,5
Фонд софинансирования	11	02	521 01 15	010	239 086,1	239 086,1	139 888,6	58,5
Субсидии бюджетам муниципальных образований на оказание мер поддержки по оплате труда работников бюджетной сферы	11	02	521 01 16		90 160,0	90 160,0	59 436,4	65,9
Фонд софинансирования	11	02	521 01 16	010	90 160,0	90 160,0	59 436,4	65,9
Региональные целевые программы	11	02	522 00 00		205 841,0	205 841,0	135 771,9	66,0
Долгосрочная целевая программа энергосбережения Брянской области (2005—2010 годы)	11	02	522 02 00		11 163,3	11 163,3	2 979,8	26,7
Фонд софинансирования	11	02	522 02 00	010	11 163,3	11 163,3	2 979,8	26,7
Долгосрочная целевая программа «Модернизация транспортной системы Брянской области (2004—2010 годы)»	11	02	522 04 00		14 064,2	14 064,2	8 829,3	62,8
Подпрограмма «Автомобильные дороги» (2004—2010 годы)	11	02	522 04 02		14 064,2	14 064,2	8 829,3	62,8
Фонд софинансирования	11	02	522 04 02	010	14 064,2	14 064,2	8 829,3	62,8
Областная целевая программа «Охрана окружающей природной среды Брянской области (2006—2010 годы)»	11	02	522 06 00		37 158,3	37 158,3	12 119,1	32,6
Софинансирование объектов капитального строительства государственной собственности субъектов Российской Федерации (объектов капитального строительства собственности муниципальных образований)	11	02	522 06 00	020	37 158,3	37 158,3	12 119,1	32,6
Областная целевая программа «Минимизация медицинских последствий экологического неблагополучия в Брянской области» (2005—2009 годы)	11	02	522 09 00		1 027,0	1 027,0	1 027,0	100,0
Подпрограмма «Оказание специализированной медицинской помощи населению Брянской области, пострадавшему в результате катастрофы на Чернобыльской АЭС» (2005—2009 годы)	11	02	522 09 01		1 027,0	1 027,0	1 027,0	100,0

1	2	3	4	5	6	7	8	9
Фонд софинансирования	11	02	522 09 01	010	1 027,0	1 027,0	1 027,0	100,0
Областная целевая программа «Развитие культуры и сохранение культурного наследия Брянской области на 2006—2010 годы («Культура Брянщины»)»	11	02	522 11 00		12 147,0	12 147,0	10 510,0	86,5
Фонд софинансирования	11	02	522 11 00	010	12 147,0	12 147,0	10 510,0	86,5
Областная целевая программа «Развитие физической культуры и спорта в Брянской области на 2006—2009 годы»	11	02	522 23 00		2 790,0	2 790,0	2 790,0	100,0
Фонд софинансирования	11	02	522 23 00	010	2 790,0	2 790,0	2 790,0	100,0
Областная целевая программа «Жилище» (2007—2010 годы)	11	02	522 27 00		29 838,8	29 838,8	20 891,8	70,0
Подпрограмма «Модернизация объектов коммунальной инфраструктуры» (2007—2010 годы)	11	02	522 27 02		12 872,8	12 872,8	7 572,3	58,8
Фонд софинансирования	11	02	522 27 02	010	12 549,6	12 549,6	7 572,3	60,3
Софинансирование объектов капитального строительства государственной собственности субъектов Российской Федерации (объектов капитального строительства собственности муниципальных образований)	11	02	522 27 02	020	323,2	323,2	0,0	0,0
Подпрограмма «Обеспечение жильем молодых семей» (2007—2010 годы)	11	02	522 27 03		16 966,0	16 966,0	13 319,5	78,5
Фонд софинансирования	11	02	522 27 03	010	16 966,0	16 966,0	13 319,5	78,5
Областная целевая программа «Реабилитация населения и территорий Брянской области, подвергшихся радиационному воздействию вследствие катастрофы на Чернобыльской АЭС, в 2007—2010 годах»	11	02	522 28 00		25 105,4	25 105,4	25 105,4	100,0
Фонд софинансирования	11	02	522 28 00	010	23 505,4	23 505,4	23 505,4	100,0
Софинансирование объектов капитального строительства государственной собственности субъектов Российской Федерации (объектов капитального строительства собственности муниципальных образований)	11	02	522 28 00	020	1 600,0	1 600,0	1 600,0	100,0
Областная целевая программа «Демографическое развитие Брянской области» (2008—2010 годы)	11	02	522 35 00		72 547,0	72 547,0	51 519,5	71,0
Фонд софинансирования	11	02	522 35 00	010	72 547,0	72 547,0	51 519,5	71,0
Развитие социальной и инженерной инфраструктуры субъектов Российской Федерации и муниципальных образований	11	02	523 00 00		297 566,3	297 566,3	222 813,0	74,9
Развитие социальной и инженерной инфраструктуры	11	02	523 01 00		297 566,3	297 566,3	222 813,0	74,9
Субсидии бюджетам муниципальных образований на развитие социальной и инженерной инфраструктуры за счет средств бюджета субъекта Российской Федерации	11	02	523 01 02		297 566,3	297 566,3	222 813,0	74,9
Софинансирование объектов капитального строительства государственной собственности субъектов Российской Федерации (объектов капитального строительства собственности муниципальных образований)	11	02	523 01 02	020	286 316,3	286 316,3	211 615,1	73,9
Роддом, (комплекс) 2-ой пусковой, г. Клинцы	11	02	523 01 02	802	11 250,0	11 250,0	11 197,9	99,5
Субсидии бюджетам муниципальных образований на реализацию инвестиционных программ (проектов), отобранных на конкурсной основе	11	02	821 00 00		9 558,5	9 558,5	8 997,1	94,1
Фонд софинансирования	11	02	821 00 00	010	9 558,5	9 558,5	8 997,1	94,1
Ведомственные целевые программы	11	02	822 00 00		85 467,6	85 467,6	69 999,4	81,9
Ведомственная целевая программа «Обеспечение безопасности гидротехнических сооружений, а также противопаводковые мероприятия и водохозяйственная деятельность на территории Брянской области в 2007—2009 годах»	11	02	822 02 00		11 633,2	11 633,2	9 326,7	80,2

(Продолжение приложения 2)

1	2	3	4	5	6	7	8	9
Фонд софинансирования	11	02	822 02 00	010	4 283,2	4 283,2	3 385,5	79,0
Софинансирование объектов капитального строительства государственной собственности субъектов Российской Федерации (объектов капитального строительства собственности муниципальных образований)	11	02	822 02 00	020	7 350,0	7 350,0	5 941,2	80,8
Целевая программа ведомства «Комплексная безопасность образовательного учреждения» (2007—2009 гг.)	11	02	822 09 00		3 610,6	3 610,6	3 610,6	100,0
Фонд софинансирования	11	02	822 09 00	010	3 610,6	3 610,6	3 610,6	100,0
Ведомственная целевая программа «Создание дополнительных мест для детей дошкольного возраста в образовательных учреждениях Брянской области на 2007—2009 годы»	11	02	822 26 00		39 702,5	39 702,5	39 702,5	100,0
Фонд софинансирования	11	02	822 26 00	010	39 702,5	39 702,5	39 702,5	100,0
Ведомственная целевая программа «Развитие здравоохранения Брянской области» (2008—2010 годы)	11	02	822 47 00		26 298,1	26 298,1	15 704,6	59,7
Фонд софинансирования	11	02	822 47 00	010	26 298,1	26 298,1	15 704,6	59,7
Ведомственная целевая программа «Обеспечение чистой питьевой водой детей образовательных учреждений Брянской области» (2009—2012 годы)	11	02	822 70 00		4 223,2	4 223,2	1 655,0	39,2
Фонд софинансирования	11	02	822 70 00	010	4 223,2	4 223,2	1 655,0	39,2
Долгосрочные целевые программы	11	02	922 00 00		24 490,5	24 490,5	16 913,8	69,1
Долгосрочная целевая программа «Развитие образования Брянской области» (2009—2013 годы)	11	02	922 12 00		19 761,4	19 761,4	14 520,5	73,5
Фонд софинансирования	11	02	922 12 00	010	19 761,4	19 761,4	14 520,5	73,5
Долгосрочная целевая программа «Социальное развитие села» (2003—2012 годы)	11	02	922 26 00		4 729,1	4 729,1	2 393,3	50,6
Софинансирование объектов капитального строительства государственной собственности субъектов Российской Федерации (объектов капитального строительства собственности муниципальных образований)	11	02	922 26 00	020	4 729,1	4 729,1	2 393,3	50,6
Субвенции бюджетам субъектов Российской Федерации и муниципальных образований	**11**	**03**			**3 865 992,9**	**3 865 992,9**	**2 784 150,2**	**72,0**
Руководство и управление в сфере установленных функций	11	03	001 00 00		15 836,6	15 836,6	11 877,5	75,0
Осуществление первичного воинского учета на территориях, где отсутствуют военные комиссариаты	11	03	001 36 00		15 836,6	15 836,6	11 877,5	75,0
Субвенции бюджетам муниципальных районов для предоставления субвенций бюджетам поселений на осуществление отдельных государственных полномочий по первичному воинскому учету на территориях, где отсутствуют военные комиссариаты	11	03	001 3601		15 005,2	15 005,2	11 253,9	75,0
Фонд компенсаций	11	03	001 36 01	009	15 005,2	15 005,2	11 253,9	75,0
Субвенции бюджетам городских округов на осуществление отдельных государственных полномочий по первичному воинскому учету на территориях, где отсутствуют военные комиссариаты	11	03	001 36 02		831,4	831,4	623,6	75,0
Фонд компенсаций	11	03	001 36 02	009	831,4	831,4	623,6	75,0
Социальная помощь	11	03	505 00 00		10 179,1	10 179,1	4 424,0	43,5
Федеральный закон от 19 мая 1995 года № 81-ФЗ «О государственных пособиях гражданам, имеющим детей»	11	03	505 05 00		10 179,1	10 179,1	4 424,0	43,5
Выплата единовременного пособия при всех формах устройства детей, лишенных родительского попечения, в семью	11	03	505 05 02		10 179,1	10 179,1	4 424,0	43,5

1	2	3	4	5	6	7	8	9
Фонд компенсаций	11	03	505 05 02	009	10 179,1	10 179,1	4 424,0	43,5
Иные безвозмездные и безвозвратные перечисления	11	03	520 00 00		501 416,1	501 416,1	325 575,7	64,9
Ежемесячное денежное вознаграждение за классное руководство	11	03	520 09 00		89 802,1	89 802,1	56 204,9	62,6
Фонд компенсаций	11	03	520 09 00	009	89 802,1	89 802,1	56 204,9	62,6
Компенсация части родительской платы за содержание ребенка в государственных и муниципальных образовательных учреждениях, реализующих основную общеобразовательную программу дошкольного образования	11	03	520 10 00		77 123,5	77 123,5	27 715,1	35,9
Фонд компенсаций	11	03	520 10 00	009	77 123,5	77 123,5	27 715,1	35,9
Содержание ребенка в семье опекуна и приемной семье, а также оплата труда приемного родителя	11	03	520 13 00		248 525,0	248 525,0	181 995,2	73,2
Субвенции бюджетам муниципальных районов и городских округов на социальную поддержку и социальное обслуживание детей-сирот и детей, оставшихся без попечения родителей, находящихся на воспитании в приемных семьях	11	03	520 13 01		72 194,5	72 194,5	49 938,4	69,2
Фонд компенсаций	11	03	520 13 01	009	72 194,5	72 194,5	49 938,4	69,2
Субвенции бюджетам муниципальных районов и городских округов на финансовое обеспечение государственных полномочий Брянской области по выплате ежемесячных денежных средств на содержание и проезд ребенка опекуну (попечителю)	11	03	520 13 02		176 330,5	176 330,5	132 056,8	74,9
Фонд компенсаций	11	03	520 13 02	009	176 330,5	176 330,5	132 056,8	74,9
Денежные выплаты медицинскому персоналу фельдшерско-акушерских пунктов, врачам, фельдшерам и медицинским сестрам скорой медицинской помощи	11	03	520 18 00		85 965,5	85 965,5	59 660,5	69,4
Фонд компенсаций	11	03	520 18 00	009	85 965,5	85 965,5	59 660,5	69,4
Межбюджетные трансферты	11	03	521 00 00		3 338 561,1	3 338 561,1	2 442 273,0	73,2
Субвенции бюджетам муниципальных образований для финансового обеспечения расходных обязательств муниципальных образований, возникающих при выполнении государственных полномочий Российской Федерации, субъектов Российской Федерации, переданных для осуществления органам местного самоуправления в установленном порядке	11	03	521 02 00		3 338 561,1	3 338 561,1	2 442 273,0	73,2
Субвенции бюджетам муниципальных районов на осуществление отдельных полномочий органов государственной власти Брянской области по расчету и предоставлению дотаций поселениям на выравнивание бюджетной обеспеченности	11	03	521 02 01		160 082,0	160 082,0	128 718,0	80,4
Фонд компенсаций	11	03	521 02 01	009	160 082,0	160 082,0	128 718,0	80,4
Субвенции бюджетам муниципальных районов на поддержку мер по обеспечению сбалансированности бюджетов поселений	11	03	521 02 02		296 764,0	296 764,0	223 860,0	75,4
Фонд компенсаций	11	03	521 02 02	009	296 764,0	296 764,0	223 860,0	75,4
Субвенции бюджетам муниципальных районов и городских округов на финансовое обеспечение государственных полномочий Брянской области в сфере осуществления деятельности по профилактике безнадзорности и правонарушений несовершеннолетних	11	03	521 02 03		10 466,7	10 466,7	6 245,7	59,7
Фонд компенсаций	11	03	521 02 03	009	10 466,7	10 466,7	6 245,7	59,7
Субвенции бюджетам муниципальных районов и городских округов на финансовое обеспечение государственных полномочий Брянской области по организации деятельности административных комиссий	11	03	521 02 04		5 389,0	5 389,0	4 059,3	75,3
Фонд компенсаций	11	03	521 02 04	009	5 389,0	5 389,0	4 059,3	75,3

(Продолжение приложения 2)

1	2	3	4	5	6	7	8	9
Субвенции бюджетам муниципальных районов на создание аварийного запаса материально-технических ресурсов в жилищно-коммунальном хозяйстве поселений (за исключением городских округов)	11	03	521 02 06		53,3	53,3	53,3	100,0
Фонд компенсаций	11	03	521 02 06	009	53,3	53,3	53,3	100,0
Субвенции бюджетам муниципальных районов и городских округов на финансовое обеспечение государственных полномочий по организации заготовки, переработки, хранения и обеспечения безопасности донорской крови и ее компонентов в муниципальных учреждениях здравоохранения	11	03	521 02 08		7 362,7	7 362,7	4 951,4	67,2
Фонд компенсаций	11	03	521 02 08	009	7 362,7	7 362,7	4951,4	67,2
Субвенции бюджетам муниципальных районов и городских округов по финансированию общеобразовательных учреждений в части обеспечения реализации основных общеобразовательных программ	11	03	521 02 09		2 571 820,3	2 571 820,3	1 868 776,6	72,7
Фонд компенсаций	11	03	521 02 09	009	2 571 820,3	2 571 820,3	1 868 776,6	72,7
Субвенции бюджетам муниципальных районов для предоставления бюджетам поселений (за исключением городских округов) на финансирование разовой материальной помощи к отпуску работникам учреждений культуры, физической культуры и спорта	11	03	521 02 10		6 864,0	6 864,0	5 702,0	83,1
Фонд компенсаций	11	03	521 02 10	009	6 864,0	6 864,0	5 702,0	83,1
Субвенции бюджетам муниципальных районов, городских округов на предоставление мер социальной поддержки по оплате жилья и коммунальных услуг отдельным категориям граждан, работающих в сельской местности или поселках городского типа на территории Брянской области	11	03	521 02 11		13 093,0	13 093,0	9 586,3	73,2
Фонд компенсаций	11	03	521 02 11	009	13 093,0	13 093,0	9 586,3	73,2
Субвенции бюджетам муниципальных районов для предоставления субвенции поселениям (за исключением городских округов) на оплату жилья и коммунальных услуг отдельным категориям граждан, работающих в сельской местности или поселках городского типа на территории Брянской области	11	03	521 02 12		4 383,2	4 383,2	3 180,7	72,6
Фонд компенсаций	11	03	521 02 12	009	4 383,2	4 383,2	3 180,7	72,6
Субвенции бюджетам муниципальных районов и городских округов по возмещению расходов на предоставление мер социальной поддержки по оплате жилых помещений с отоплением и освещением педагогическим работникам образовательных учреждений, финансируемых из местных бюджетов, работающим и проживающим в сельской местности или поселках городского типа на территории Брянской области	11	03	521 02 13		143 893,2	143 893,2	102 306,1	71,1
Фонд компенсаций	11	03	521 02 13	009	143 893,2	143 893,2	102 306,1	71,1
Субвенции бюджетам муниципальных районов на финансовое обеспечение передаваемых государственных полномочий Брянской области по финансовой поддержке организации бюджетного процесса в городских и сельских поселениях	11	03	521 02 14		52 230,8	52 230,8	39 173,2	75,0
Фонд компенсаций	11	03	521 02 14	009	52 230,8	52 230,8	39 173,2	75,0
Субвенции бюджетам муниципальных районов на финансовое обеспечение городских поселений (за исключением городских округов) по организации транспортного обслуживания населения автомобильным пассажирским транспортом в городском сообщении	11	03	521 02 19		8 191,0	8 191,0	5 626,4	68,7
Фонд компенсаций	11	03	521 02 19	009	8 191,0	8 191,0	5 626,4	68,7
Субвенции бюджетам муниципальных районов и городских округов для осуществления отдельных государственных полномочий Брянской области по организации и осуществлению деятельности по опеке и попечительству	11	03	521 02 20		16 495,7	16 495,7	12 731,7	77,2

1	2	3	4	5	6	7	8	9
Фонд компенсаций	11	03	521 02 20	009	16 495,7	16 495,7	12 731,7	77,2
Субвенции бюджетам муниципальных районов для предоставления субсидий бюджетам поселений на финансовое обеспечение расходных обязательств бюджетов поселений по уплате налогов в связи с отменой налоговых льгот по налогу на имущество организаций и транспортному налогу для бюджетных организаций, финансируемых из местных бюджетов	11	03	521 02 21		41 472,2	41 472,2	27 302,3	65,8
Фонд компенсаций	11	03	521 02 21	009	41 472,2	41 472,2	27 302,3	65,8
Иные межбюджетные трансферты	**11**	**04**			**46 472,5**	**46 472,5**	**41 258,1**	**88,8**
Руководство и управление в сфере установленных функций	11	04	001 00 00		553,1	553,1	553,1	100,0
Мероприятия в рамках административной реформы	11	04	001 13 00		553,1	553,1	553,1	100,0
Иные субсидии	11	04	001 13 00	018	553,1	553,1	553,1	100,0
Резервные фонды	11	04	070 00 00		10 000,0	10 000,0	10 000,0	100,0
Резервный фонд Президента Российской Федерации	11	04	070 02 00		10 000,0	10 000,0	10 000,0	100,0
Иные межбюджетные трансферты	11	04	070 02 00	017	10 000,0	10 000,0	10 000,0	100,0
Иные безвозмездные и безвозвратные перечисления	11	04	520 00 00		34 550,0	34 550,0	30 092,0	87,1
Иные межбюджетные трансферты бюджетам муниципальных образований в форме дотаций на возмещение выпадающих доходов по налогу, взимаемому в связи с применением упрощенной системы налогообложения	11	04	520 70 00		34 550,0	34 550,0	30 092,0	87,1
Иные межбюджетные трансферты	11	04	520 70 00	017	34 550,0	34 550,0	30 092,0	87,1
Ведомственные целевые программы	11	04	822 00 00		1 369,4	1 369,4	613,0	44,8
Ведомственная целевая программа «Проведение административной реформы в Брянской области» (2009—2010 годы)	11	04	822 20 00		1 369,4	1 369,4	613,0	44,8
Иные субсидии	11	04	822 20 00	018	1 369,4	1 369,4	613,0	44,8
Межбюджетные трансферты бюджетам государственных внебюджетных фондов	**11**	**05**			**1 519 745,3**	**1 519 745,3**	**1 134 749,5**	**74,7**
Реализация государственной политики занятости населения	11	05	510 00 00		11 365,6	11 365,6	8 367,7	73,6
Осуществление полномочий Российской Федерации в области содействия занятости населения, включая расходы по осуществлению этих полномочий	11	05	510 02 00		11 365,6	11 365,6	8 367,7	73,6
Фонд компенсаций	11	05	510 02 00	009	11 365,6	11 365,6	8 367,7	73,6
Иные безвозмездные и безвозвратные перечисления	11	05	520 00 00		151 280,7	151 280,7	111 189,0	73,5
Финансовое обеспечение оказания дополнительной медицинской помощи, оказываемой врачами-терапевтами участковыми, врачами-педиатрами участковыми, врачами общей практики (семейными врачами), медицинскими сестрами участковыми врачей-терапевтов участковых, врачей-педиатров участковых, медицинскими сестрами врачей общей практики (семейных врачей»)	11	05	520 21 00		151 280,7	151 280,7	111 189,0	73,5
Трансферты бюджету Брянского территориального фонда обязательного медицинского страхования	11	05	520 21 00	796	151 280,7	151 280,7	111 189,0	73,5
Территориальная программа обязательного медицинского страхования	11	05	771 00 00		1 357 099,0	1 357 099,0	1 015 192,8	74,8
Обязательное медицинское страхование неработающего населения	11	05	771 01 00		1 357 099,0	1 357 099,0	1 015 192,8	74,8
Страховые взносы по обязательному медицинскому страхованию неработающего населения	11	05	771 01 00	795	1 357 099,0	1 357 099,0	1 015 192,8	74,8
Итого					**26 131 489,8**	**26 141 832,4**	**18 542 072,2**	**70,9**

ПРИЛОЖЕНИЕ 3
к постановлению
администрации Брянской области
от 12 ноября 2009 г. № 1193

Расходы областного бюджета по ведомственной структуре за 9 месяцев 2009 года

(тыс. рублей)

Наименование	КВСР	Рз	Пр	ЦСР	ВР	Утверждено на 2009 год	Уточненная бюджетная роспись на 2009 год	Кассовое исполнение за 9 месяцев 2009 года	Процент исполнения к уточненной бюджетной росписи
1	2	3	4	5	6	7	8	9	10
Брянская областная Дума	**801**					**85 591,4**	**85 591,4**	**57 399,4**	**67,1**
Общегосударственные вопросы	**801**	**01**				**85 591,4**	**85 591,4**	**57 399,4**	**67,1**
Функционирование законодательных (представительных) органов государственной власти и представительных органов муниципальных образований	**801**	**01**	**03**			**85 591,4**	**85 591,4**	**57 399,4**	**67,1**
Руководство и управление в сфере установленных функций органов государственной власти субъектов Российской Федерации и органов местного самоуправления	801	01	03	002 00 00		85 591,4	85 591,4	57 399,4	67,1
Центральный аппарат	801	01	03	002 04 00		49 817,4	48 433,9	32 302,0	66,7
Выполнение функций государственными органами	801	01	03	002 04 00	012	49 817,4	48 433,9	32 302,0	66,7
Председатель законодательного (представительного) органа государственной власти субъекта Российской Федерации	801	01	03	002 09 00		2 504,8	2 172,8	1 485,7	68,4
Выполнение функций государственными органами	801	01	03	002 09 00	012	2 504,8	2 172,8	1 485,7	68,4
Депутаты (члены) законодательного (представительного) органа государственной власти субъекта Российской Федерации	801	01	03	002 10 00		33 269,2	34 984,7	23 611,7	67,5
Выполнение функций государственными органами	801	01	03	002 10 00	012	33 269,2	34 984,7	23 611,7	67,5
Администрация Брянской области	**802**					**3 445 494,0**	**3 445 919,0**	**2 476 105,1**	**71,9**
Общегосударственные вопросы	**802**	**01**				**291 278,6**	**291 303,6**	**212 124,3**	**72,8**
Функционирование высшего должностного лица субъекта Российской Федерации и муниципального образования	**802**	**01**	**02**			**2 580,1**	**2 580,1**	**1 302,6**	**50,5**
Руководство и управление в сфере установленных функций органов государственной власти субъектов Российской Федерации и органов местного самоуправления	802	01	02	002 00 00		2 580,1	2 580,1	1 302,6	50,5
Высшее должностное лицо субъекта Российской Федерации	802	01	02	002 01 00		2 580,1	2 580,1	1 302,6	50,5
Выполнение функций государственными органами	802	01	02	002 01 00	012	2 580,1	2 580,1	1 302,6	50,5
Функционирование Правительства Российской Федерации, высших исполнительных органов государственной власти субъектов Российской Федерации, местных администраций	**802**	**01**	**04**			**207 732,1**	**207 732,1**	**144 184,2**	**69,4**
Руководство и управление в сфере установленных функций органов государственной власти субъектов Российской Федерации и органов местного самоуправления	802	01	04	002 00 00		207 732,1	207 732,1	144 184,2	69,4

1	2	3	4	5	6	7	8	9	10
Центральный аппарат	802	01	04	002 04 00		194 547,7	194 547,7	137 289,5	70,6
Выполнение функций государственными органами	802	01	04	002 04 00	012	194 547,7	194 547,7	137 289,5	70,6
Высшее должностное лицо субъекта Российской Федерации (руководитель высшего исполнительного органа государственной власти субъекта Российской Федерации) и его заместители	802	01	04	002 06 00		13 184,4	13 184,4	6 894,7	52,3
Выполнение функций государственными органами	802	01	04	002 06 00	012	13 184,4	13 184,4	6 894,7	52,3
Судебная система	**802**	**01**	**05**			**277,1**	**277,1**	**0,0**	**0,0**
Руководство и управление в сфере установленных функций	802	01	05	001 00 00		277,1	277,1	0,0	0,0
Составление (изменение и дополнение) списков кандидатов в присяжные заседатели федеральных судов общей юрисдикции в Российской Федерации	802	01	05	001 40 00		277,1	277,1	0,0	0,0
Выполнение функций государственными органами	802	01	05	001 40 00	012	277,1	277,1	0,0	0,0
Другие общегосударственные вопросы	**802**	**01**	**14**			**80 689,3**	**80 714,3**	**66 637,5**	**82,6**
Руководство и управление в сфере установленных функций	802	01	14	001 00 00		6 349,8	6 349,8	4 344,7	68,4
Депутаты Государственной Думы и их помощники	802	01	14	001 10 00		5 006,0	5 006,0	3 408,7	68,1
Выполнение функций государственными органами	802	01	14	001 10 00	012	5 006,0	5 006,0	3 408,7	68,1
Члены Совета Федерации и их помощники	802	01	14	001 12 00		1 343,8	1 343,8	936,0	69,7
Выполнение функций государственными органами	802	01	14	001 12 00	012	1 343,8	1 343,8	936,0	69,7
Резервные фонды	802	01	14	070 00 00		0,0	25,0	25,0	100,0
Резервные фонды исполнительных органов государственной власти субъектов Российской Федерации	802	01	14	070 04 00		0,0	25,0	25,0	100,0
Прочие расходы	802	01	14	070 04 00	013	0,0	25,0	25,0	100,0
Реализация государственных функций, связанных с общегосударственным управлением	802	01	14	092 00 00		15 505,6	15 505,6	10 539,2	68,0
Субсидии государственным унитарным предприятиям на капитальный ремонт административных и других зданий и сооружений	802	01	14	092 30 00		12 931,6	12 931,6	8 010,9	61,9
Субсидии юридическим лицам	802	01	14	092 30 00	006	12 931,6	12 931,6	8010,9	61,9
Информационное обеспечение деятельности	802	01	14	09231 00		2 574,0	2 574,0	2 528,3	98,2
Выполнение функций государственными органами	802	01	14	09 231 00	012	2 574,0	2 574,0	2 528,3	98,2
Бюджетные инвестиции в объекты капитального строительства, не включенные в целевые программы	802	01	14	102 00 00		48 135,0	48 135,0	41 314,7	85,8
Бюджетные инвестиции в объекты капитального строительства государственной собственности субъектов Российской Федерации (объекты капитального строительства собственности муниципальных образований)	802	01	14	102 01 00		48 135,0	48 135,0	41 314,7	85,8
Бюджетные инвестиции в объекты капитального строительства государственной собственности субъектов Российской Федерации	802	01	14	102 01 01		48 135,0	48 135,0	41 314,7	85,8
Бюджетные инвестиции	802	01	14	102 01 01	003	48 135,0	48 135,0	41 314,7	85,8
Региональные целевые программы	802	01	14	522 00 00		8 407,8	8 407,8	8 282,8	98,5
Областная целевая программа «Комплексные меры противодействия злоупотреблению наркотиками и их незаконному обороту (2007—2009 годы)»	802	01	14	522 03 00		1 027,4	1 027,4	1 027,4	100,0

(Продолжение приложения 3)

1	2	3	4	5	6	7	8	9	10
Прочие расходы	802	01	14	522 03 00	013	1 027,4	1 027,4	1 027,4	100,0
Областная целевая программа «Развитие научной деятельности в Брянской области» (2008-2010 годы)	802	01	14	522 34 00		7 155,4	7 155,4	7 155,4	100,0
Прочие расходы	802	01	14	522 34 00	013	7 155,4	7 155,4	7 155,4	100,0
Областная целевая программа «Противодействие коррупции в Брянской области» (2008—2011 годы)	802	01	14	522 52 00		225,0	225,0	100,0	44,4
Прочие расходы	802	01	14	522 52 00	013	225,0	225,0	100,0	44,4
Ведомственные целевые программы	802	01	14	822 00 00		516,1	516,1	365,3	70,8
Ведомственная целевая программа «Обеспечение информационной безопасности в Брянской области» («2008—2010 годы)	802	01	14	822 55 00		516,1	516,1	365,3	70,8
Информатика	802	01	14	822 55 00	064	516,1	516,1	365,3	70,8
Мероприятия по организации и проведению Брянского инвестиционного форума	802	01	14	832 00 00		1 775,0	1 775,0	1 765,8	99,5
Прочие расходы	802	01	14	832 00 00	013	1 775,0	1 775,0	1 765,8	99,5
Национальная оборона	**802**	**02**				**926,0**	**926,0**	**514,3**	**55,5**
Мобилизационная подготовка экономики	**802**	**02**	**04**			**926,0**	**926,0**	**514,3**	**55,5**
Реализация государственных функций по мобилизационной подготовке экономики	802	02	04	209 00 00		926,0	926,0	514,3	55,5
Мероприятия по обеспечению мобилизационной готовности экономики	802	02	04	209 01 00		926,0	926,0	514,3	55,5
Выполнение функций государственными органами	802	02	04	209 01 00	012	926,0	926,0	514,3	55,5
Национальная экономика	**802**	**04**				**1 229 462,2**	**1 229 462,2**	**861 067,4**	**70,0**
Дорожное хозяйство	**802**	**04**	**09**			**1 097 273,8**	**1 097 273,8**	**745 410,0**	**67,9**
Федеральные целевые программы	802	04	09	1000000		59 070,9	59 070,9	32 694,6	55,3
Федеральная целевая программа «Модернизация транспортной системы России (2002—2010 годы)»	802	04	09	100 01 00		59 070,9	59 070,9	32 694,6	55,3
Подпрограмма «Автомобильные дороги»	802	04	09	100 01 02		59 070,9	59 070,9	32 694,6	55,3
Бюджетные инвестиции	802	04	09	100 01 02	003	59 070,9	59 070,9	32 694,6	55,3
Дорожное хозяйство	802	04	09	315 00 00		257 150,5	257 150,5	152 074,1	59,1
Содержание и управление дорожным хозяйством	802	04	09	315 01 00		187 688,5	187 688,5	126 835,1	67,6
Содержание учреждений, осуществляющих управление автомобильными дорогами субъекта Российской Федерации	802	04	09	315 01 30		187 688,5	187 688,5	126 835,1	67,6
Выполнение функций бюджетными учреждениями	802	04	09	315 01 30	001	187 688,5	187 688,5	126 835,1	67,6
Поддержка дорожного хозяйства	802	04	09	315 02 00		69 462,0	69 462,0	25 239,0	36,3
Строительство, модернизация, ремонт и содержание автомобильных дорог общего пользования, в том числе дорог в поселениях (за исключением автомобильных дорог федерального значения)	802	04	09	315 02 01		69 462,0	69 462,0	25 239,0	36,3
Бюджетные инвестиции	802	04	09	315 02 01	003	69 462,0	69 462,0	25 239,0	36,3
Региональные целевые программы	802	04	09	522 00 00		781 052,4	781 052,4	560 641,3	71,8
Долгосрочная целевая программа «Модернизация транспортной системы Брянской области (2004—2010 годы)»	802	04	09	522 04 00		781 052,4	781 052,4	560 641,3	71,8
Подпрограмма «Автомобильные дороги» (2004—2010 годы)	802	04	09	522 04 02		781 052,4	781 052,4	560 641,3	71,8

1	2	3	4	5	6	7	8	9	10
Бюджетные инвестиции	802	04	09	522 04 02	003	31996,9	31 996,9	16774,1	52,4
Строительство автомобильной дороги «Брянск — Новозыбков» — Погар — Гремяч (обход Погара) в Брянской области	802	04	09	522 04 02	801	40 233,0	40 233,0	35 252,7	87,6
Реконструкция автомобильной дороги «Брянск — Новозыбков» — Мглин км 0+300 — км 10+300 в Почепском районе Брянской области, 2 пусковой комплекс км 5+300-км 10+300	802	04	09	522 04 02	808	2 027,0	2 027,0	1 709,7	84,3
Строительство автомобильной дороги Алексеевка-Партизанское в Навлинском районе Брянской области	802	04	09	522 04 02	810	41 390,9	41 390,9	17 857,9	43,1
Реконструкция автомобильной дороги «Брянск — Новозыбков» — Мглин на участке км 10+300-км 20+300, 1 пусковой комплекс км 10+300 км 15+300 в Почепском районе Брянской области	802	04	09	522 04 02	811	89232,6	89 232,6	21 724,2	24,3
Отдельные мероприятия в области дорожного хозяйства	802	04	09	522 04 02	965	576 172,0	576 172,0	467 322,7	81,1
Другие вопросы в области национальной экономики	**802**	**04**	**12**			**132 188,4**	**132 188,4**	**115657,4**	**87,5**
Реализация государственных функций в области национальной экономики	802	04	12	340 00 00		130 361,2	130 361,2	113 830,2	87,3
Взносы субъекта Российской Федерации в уставные капиталы открытых акционерных обществ	802	04	12	340 50 00		103 061,2	103 061,2	86 530,2	84,0
Взносы в уставные капиталы открытых акционерных обществ	802	04	12	340 50 00	909	103 061,2	103 061,2	86 530,2	84,0
Взносы субъекта Российской Федерации в уставные капиталы государственных унитарных предприятий	802	04	12	340 52 00		27 300,0	27 300,0	27 300,0	100,0
Взносы в уставные капиталы государственных унитарных предприятий	802	04	12	340 52 00	910	27 300,0	27 300,0	27 300,0	100,0
Ведомственные целевые программы	802	04	12	822 00 00		1 827,2	1 827,2	1 827,2	100,0
Ведомственная целевая программа «Государственная поддержка малого и среднего предпринимательства в Брянской области» (2007—2009 годы)	802	04	12	822 22 00		1 827,2	1 827,2	1 827,2	100,0
Прочие расходы	802	04	12	822 22 00	013	1 827,2	1 827,2	1 827,2	100,0
Образование	**802**	**07**				**4 625,0**	**4 625,0**	**2 495,7**	**54,0**
Профессиональная подготовка, переподготовка и повышение квалификации	**802**	**07**	**05**			**3 896,0**	**3 896,0**	**2 186,7**	**56,1**
Учебные заведения и курсы по переподготовке кадров	802	07	05	429 00 00		321,7	321,7	321,7	100,0
Переподготовка и повышение квалификации кадров	802	07	05	429 78 00		321,7	321,7	321,7	100,0
Прочие расходы	802	07	05	429 78 00	013	321,7	321,7	321,7	100,0
Региональные целевые программы	802	07	05	522 00 00		970,7	970,7	857,2	88,3
Областная целевая программа «Проведение административной реформы в Брянской области» (2009—2010 годы)	802	07	05	522 45 00		970,7	970,7	857,2	88,3
Прочие расходы	802	07	05	522 45 00	013	970,7	970,7	857,2	88,3
Ведомственные целевые программы	802	07	05	822 00 00		2 603,6	2 603,6	1 007,8	38,7
Ведомственная целевая программа «Формирование и подготовка резерва управленческих кадров Брянской области» (2009—2013 годы)	802	07	05	822 17 00		285,0	285,0	0,0	0,0
Прочие расходы	802	07	05	822 17 00	013	285,0	285,0	0,0	0,0
Ведомственная целевая программа «Реформирование и развитие государственной гражданской службы в Брянской области» (2009—2013 годы)	802	07	05	822 18 00		1 421,7	1 421,7	1 007,8	70,9
Прочие расходы	802	07	05	822 1800	013	1 421,7	1421,7	1 007,8	70,9

(Продолжение приложения 3)

1	2	3	4	5	6	7	8	9	10
Ведомственная целевая программа «Развитие муниципальной службы в Брянской области» (2009—2010 годы)	802	07	05	822 19 00		896,9	896,9	0,0	0,0
Прочие расходы	802	07	05	822 19 00	013	896,9	896,9	0,0	0,0
Другие вопросы в области образования	**802**	**07**	**09**			**729,0**	**729,0**	**309,0**	**42,4**
Региональные целевые программы	802	07	09	522 00 00		729,0	729,0	309,0	42,4
Областная целевая программа «Дети Брянщины» (2007—2010 годы)	802	07	09	522 24 00		729,0	729,0	309,0	42,4
Подпрограмма «Одаренные дети» (2007—2010 годы)	802	07	09	522 24 04		729,0	729,0	309,0	42,4
Мероприятия в сфере образования	802	07	09	522 24 04	022	729,0	729,0	309,0	42,4
Культура, кинематография, средства массовой информации	**802**	**08**				**11 380,0**	**11 380,0**	**5 320,0**	**46,7**
Телевидение и радиовещание	**802**	**08**	**03**			**11 380,0**	**11 380,0**	**5 320,0**	**46,7**
Телерадиокомпании и телеорганизации	802	08	03	453 00 00		8 800,0	8 800,0	5 320,0	60,5
Обеспечение деятельности подведомственных учреждений	802	08	03	453 99 00		8 800,0	8 800,0	5 320,0	60,5
Субсидии на выполнение государственных заданий на оказание государственных услуг автономными учреждениями	802	08	03	453 99 00	922	8 800,0	8 800,0	5 320,0	60,5
Ведомственные целевые программы	802	08	03	822 00 00		2 580,0	2 580,0	0,0	0,0
Ведомственная целевая программа «Развитие телерадиовещания и телекоммуникаций в Брянской области»(2008—2009 годы)	802	08	03	822 30 00		2 580,0	2 580,0	0,0	0,0
Мероприятия по поддержке и развитию культуры, искусства, кинематографии, средств массовой информации и архивного дела	802	08	03	822 30 00	023	2 580,0	2 580,0	0,0	0,0
Здравоохранение, физическая культура и спорт	**802**	**09**				**10 488,9**	**10 488,9**	**5 578,1**	**53,2**
Физическая культура и спорт	**802**	**09**	**08**			**10 488,9**	**10 488,9**	**5 578,1**	**53,2**
Ведомственные целевые программы	802	09	08	822 00 00		10 488,9	10 488,9	5 578,1	53,2
Ведомственная целевая программа «Готов к труду и обороне на 2007—2009 годы»	802	09	08	822 23 00		10 488,9	10 488,9	5 578,1	53,2
Субсидии некоммерческим организациям	802	09	08	822 23 00	019	3 235,5	3 235,5	2591,4	80,1
Мероприятия в области здравоохранения, спорта и физической культуры, туризма	802	09	08	822 23 00	079	7 253,4	7 253,4	2 986,7	41,2
Социальная политика	**802**	**10**				**11 483,5**	**11 883,5**	**6 746,2**	**56,8**
Социальное обеспечение населения	**802**	**10**	**03**			**7017,2**	**7 382,8**	**5 657,8**	**76,6**
Социальная помощь	802	10	03	505 00 00		7 017,2	7 382,8	5 657,8	76,6
Обеспечение жилыми помещениями детей-сирот, детей, оставшихся без попечения родителей, а также детей, находящихся под опекой (попечительством), не имеющих закрепленного жилого помещения	802	10	03	505 36 00		5 167,2	5 532,8	4 182,0	75,6
Социальные выплаты	802	10	03	5053600	005	5 167,2	5 532,8	4 182,0	75,6
Субсидии на приобретение жилой площади в соответствии с Законами Брянской области от 12 октября 2005 № 74-З «Об оплате труда и иных гарантиях лиц, замещающих государственные должности Брянской области» и от 16 июня 2005 № 46-З «О государственной гражданской службе Брянской области»	802	10	03	505 79 00		1 850,0	1 850,0	1 475,8	79,8
Социальные выплаты	802	10	03	505 79 00	005	1 850,0	1 850,0	1 475,8	79,8
Другие вопросы в области социальной политики	**802**	**10**	**06**			**4 466,3**	**4 500,7**	**1 088,4**	**24,2**

1	2	3	4	5	6	7	8	9	10
Резервные фонды	802	10	06	070 00 00		0,0	34,4	34,4	100,0
Резервные фонды исполнительных органов государственной власти субъектов Российской Федерации	802	10	06	070 04 00		0,0	34,4	34,4	100,0
Прочие расходы	802	10	06	070 04 00	013	0,0	34,4	34,4	100,0
Социальная помощь	802	10	06	505 00 00		1 017,9	1 017,9	0,0	0,0
Реализация постановления Брянской областной Думы от 29 мая 2003 года №3-954 «О почетном знаке Брянской области «Материнская слава»	802	10	06	505 82 00		1 017,9	1 017,9	0,0	0,0
Единовременная премия к почетному знаку «Материнская слава»	802	10	06	505 82 01		1 000,0	1 000,0	0,0	0,0
Социальные выплаты	802	10	06	505 82 01	005	1 000,0	1 000,0	0,0	0,0
Мероприятия по изготовлению и вручению почетного знака «Материнская слава»	802	10	06	505 82 02		17,9	17,9	0,0	0,0
Мероприятия в области социальной политики	802	10	06	505 82 02	068	17,9	17,9	0,0	0,0
Региональные целевые программы	802	10	06	522 00 00		3 448,4	3 448,4	1 054,0	30,6
Областная целевая программа «Демографическое развитие Брянской области» (2008—2010 годы)	802	10	06	522 35 00		1 054,0	1 054,0	1 054,0	100,0
Мероприятия в области социальной политики	802	10	06	522 35 00	068	1 054,0	1 054,0	1 054,0	100,0
Программа «Новая семья» (2009—2010 годы)	802	10	06	522 53 00		2 394,4	2 394,4	0,0	0,0
Прочие расходы	802	10	06	522 53 00	013	2 394,4	2 394,4	0,0	0,0
Межбюджетные трансферты	**802**	**11**				**1 885 849,8**	**1 885 849,8**	**1 382 259,1**	**73,3**
Дотации бюджетам субъектов Российской Федерации и муниципальных образований	**802**	**11**	**01**			**30 412,3**	**30 412,3**	**29 912,3**	**98,4**
Дотации	802	11	01	517 00 00		30 412,3	30 412,3	29 912,3	98,4
Дотации на поощрение муниципального района — победителя конкурса «Лучшее муниципальное образование Брянской области»	802	11	01	517 50 00		30 412,3	30 412,3	29 912,3	98,4
Прочие дотации	802	11	01	517 50 00	007	30 412,3	30 412,3	29 912,3	98,4
Субсидии бюджетам субъектов Российской Федерации и муниципальных образований (межбюджетные субсидии)	**802**	**11**	**02**			**207 283,0**	**207 283,0**	**127 698,1**	**61,6**
Дорожное хозяйство	802	11	02	315 00 00		123 318,8	123 318,8	71 926,0	58,3
Поддержка дорожного хозяйства	802	11	02	315 02 00		99 738,0	99 738,0	48 345,2	48,5
Строительство, модернизация, ремонт и содержание автомобильных дорог общего пользования, в том числе дорог в поселениях (за исключением автомобильных дорог Федерального значения»)	802	11	02	315 02 01		99 738,0	99 738,0	48 345,2	48,5
Фонд софинансирования	802	11	02	315 02 01	010	99 738,0	99 738,0	48 345,2	48,5
Строительство, модернизация, ремонт и содержание автомобильных дорог общего пользования, в том числе дорог в поселениях (за исключением автомобильных дорог федерального значения) за счет кредита, полученного из федерального бюджета	802	11	02	315 02 10		23 580,8	23 580,8	23 580,8	100,0
Фонд софинансирования	802	11	02	315 02 10	010	23 580,8	23 580,8	23 580,8	100,0
Межбюджетные трансферты	802	11	02	521 00 00		69 900,0	69 900,0	46 942,8	67,2
Субсидии бюджетам муниципальных образований для софинансирования расходных обязательств, возникающих при выполнении полномочий органов местного самоуправления по вопросам местного значения	802	11	02	521 01 00		69 900,0	69 900,0	46 942,8	67,2

(Продолжение приложения 3)

1	2	3	4	5	6	7	8	9	10
Субсидии бюджетам муниципальных образований на ремонт автомобильных дорог	802	11	02	521 01 09		65 136,6	65 136,6	42 179,4	64,8
Фонд софинансирования	802	11	02	521 01 09	010	65 136,6	65 136,6	42 179,4	64,8
Субсидии бюджетам муниципальных образований на благоустройство территорий объектов социальной инфраструктуры	802	11	02	521 01 14		4 763,4	4 763,4	4 763,4	100,0
Фонд софинансирования	802	11	02	521 01 14	010	4 763,4	4 763,4	4 763,4	100,0
Региональные целевые программы	802	11	02	522 00 00		14 064,2	14 064,2	8 829,3	62,8
Долгосрочная целевая программа «Модернизация транспортной системы Брянской области (2004—2010 годы)»	802	11	02	522 04 00		14 064,2	14 064,2	8 829,3	62,8
Подпрограмма «Автомобильные дороги» (2004—2010 годы)	802	11	02	522 04 02		14 064,2	14 064,2	8 829,3	62,8
Фонд софинансирования	802	11	02	522 04 02	010	14 064,2	14 064,2	8 829,3	62,8
Субвенции бюджетам субъектов Российской Федерации и муниципальных образований	**802**	**11**	**03**			**291 055,5**	**291 055,5**	**209 455,9**	**72,0**
Социальная помощь	802	11	03	505 00 00		10 179,1	10 179,1	4 424,0	43,5
Федеральный закон от 19 мая 1995 года № 81-ФЗ «О государственных пособиях гражданам, имеющим детей»	802	11	03	505 05 00		10 179,1	10 179,1	4 424,0	43,5
Выплата единовременного пособия при всех формах устройства детей, лишенных родительского попечения, в семью	802	11	03	505 05 02		10 179,1	10 179,1	4 424,0	43,5
Фонд компенсаций	802	11	03	505 05 02	009	10179,1	10179,1	4 424,0	43,5
Иные безвозмездные и безвозвратные перечисления	802	11	03	520 00 00		248 525,0	248 525,0	181 995,2	73,2
Содержание ребенка в семье опекуна и приемной семье, а также оплата труда приемного родителя	802	11	03	520 13 00		248 525,0	248 525,0	181 995,2	73,2
Субвенции бюджетам муниципальных районов и городских округов на социальную поддержку и социальное обслуживание детей-сирот и детей, оставшихся без попечения родителей, находящихся на воспитании в приемных семьях	802	11	03	520 13 01		72 194,5	72 194,5	49 938,4	69,2
Фонд компенсаций	802	11	03	520 13 01	009	72 194,5	72 194,5	49 938,4	69,2
Субвенции бюджетам муниципальных районов и городских округов на финансовое обеспечение государственных полномочий Брянской области по выплате ежемесячных денежных средств на содержание и проезд ребенка опекуну (попечителю)	802	11	03	520 13 02		176 330,5	176 330,5	132 056,8	74,9
Фонд компенсаций	802	11	03	520 13 02	009	176 330,5	176 330,5	132 056,8	74,9
Межбюджетные трансферты	802	11	03	521 00 00		32 351,4	32 351,4	23 036,7	71,2
Субвенции бюджетам муниципальных образований для финансового обеспечения расходных обязательств муниципальных образований, возникающих при выполнении государственных полномочий Российской Федерации, субъектов Российской Федерации, переданных для осуществления органам местного самоуправления в установленном порядке	802	11	03	521 02 00		32 351,4	32 351,4	23 036,7	71,2
Субвенции бюджетам муниципальных районов и городских округов на финансовое обеспечение государственных полномочий Брянской области в сфере осуществления деятельности по профилактике безнадзорности и правонарушений несовершеннолетних	802	11	03	521 02 03		10 466,7	10 466,7	6 245,7	59,7
Фонд компенсаций	802	11	03	521 02 03	009	10 466,7	10 466,7	6 245,7	59,7

1	2	3	4	5	6	7	8	9	10
Субвенции бюджетам муниципальных районов и городских округов на финансовое обеспечение государственных полномочий Брянской области по организации деятельности административных комиссий	802	11	03	521 02 04		5 389,0	5 389,0	4 059,3	75,3
Фонд компенсаций	802	11	03	521 02 04	009	5 389,0	5 389,0	4 059,3	75,3
Субвенции бюджетам муниципальных районов и городских округов для осуществления отдельных государственных полномочий Брянской области по организации и осуществлению деятельности по опеке и попечительству	802	11	03	521 02 20		16 495,7	16 495,7	12 731,7	77,2
Фонд компенсаций	802	11	03	521 02 20	009	16 495,7	16 495,7	12 731,7	77,2
Межбюджетные трансферты бюджетам государственных внебюджетных фондов	**802**	**11**	**05**			**1 357 099,0**	**1 357 099,0**	**1 015 192,8**	**74,8**
Территориальная программа обязательного медицинского страхования	802	11	05	771 00 00		1 357 099,0	1 357 099,0	1 015 192,8	74,8
Обязательное медицинское страхование неработающего населения	802	11	05	771 01 00		1 357 099,0	1 357 099,0	1 015 192,8	74,8
Страховые взносы по обязательному медицинскому страхованию неработающего населения	802	11	05	771 01 00	795	1 357 099,0	1 357 099,0	1 015 192,8	74,8
Управление труда Брянской области	**803**					**4 298,5**	**4 298,5**	**3 181,2**	**74,0**
Национальная экономика	**803**	**04**				**4 298,5**	**4 298,5**	**3 181,2**	**74,0**
Другие вопросы в области национальной экономики	**803**	**04**	**12**			**4 298,5**	**4 298,5**	**3 181,2**	**74,0**
Руководство и управление в сфере установленных функций органов государственной власти субъектов Российской Федерации и органов местного самоуправления	803	04	12	002 00 00		4 298,5	4 298,5	3 181,2	74,0
Центральный аппарат	803	04	12	002 04 00		4 298,5	4 298,5	3 181,2	74,0
Выполнение функций государственными органами	803	04	12	002 04 00	012	4 298,5	4 298,5	3 181,2	74,0
Государственная жилищная инспекция Брянской области	**804**					**2 598,0**	**2 598,0**	**1 966,8**	**75,7**
Жилищно-коммунальное хозяйство	**804**	**05**				**2 598,0**	**2 598,0**	**1 966,8**	**75,7**
Другие вопросы в области жилищно-коммунального хозяйства	**804**	**05**	**05**			**2 598,0**	**2 598,0**	**1 966,8**	**75,7**
Руководство и управление в сфере установленных функций органов государственной власти субъектов Российской Федерации и органов местного самоуправления	804	05	05	002 00 00		2 598,0	2 598,0	1 966,8	75,7
Центральный аппарат	804	05	05	002 04 00		2 598,0	2 598,0	1 966,8	75,7
Выполнение функций государственными органами	804	05	05	002 04 00	012	2 598,0	2 598,0	1 966,8	75,7
Управление ветеринарии Брянской области	**805**					**125 667,0**	**125 771,2**	**89 983,4**	**71,5**
Национальная экономика	**805**	**04**				**125 667,0**	**125 771,2**	**89 983,4**	**71,5**
Сельское хозяйство и рыболовство	**805**	**04**	**05**			**125 667,0**	**125 771,2**	**89 983,4**	**71,5**
Руководство и управление в сфере установленных функций органов государственной власти субъектов Российской Федерации и органов местного самоуправления	805	04	05	002 00 00		13 178,6	13 178,6	8 308,7	63,0
Центральный аппарат	805	04	05	002 04 00		13 178,6	13 178,6	8 308,7	63,0
Выполнение функций государственными органами	805	04	05	002 04 00	012	13 178,6	13 178,6	8 308,7	63,0
Резервные фонды	805	04	05	070 00 00		0,0	104,2	104,2	100,0
Резервные фонды исполнительных органов государственной власти субъектов	805	04	05	070 04 00		0,0	104,2	104,2	100,0
Российской Федерации									
Прочие расходы	805	04	05	070 04 00	013	0,0	104,2	104,2	100,0
Учреждения, обеспечивающие предоставление услуг в области животноводства	805	04	05	263 00 00		108 303,4	108 303,4	78 541,5	72,5

(Продолжение приложения 3)

1	2	3	4	5	6	7	8	9	10
Обеспечение деятельности подведомственных учреждений	805	04	05	263 99 00		108 303,4	108 303,4	78 541,5	72,5
Выполнение функций бюджетными учреждениями	805	04	05	263 99 00	001	106 106,9	106 106,9	77918,8	73,4
Субсидии на выполнение государственных заданий на оказание государственных услуг автономными учреждениями	805	04	05	263 99 00	922	2 196,5	2 196,5	622,7	
Ведомственные целевые программы	805	04	05	822 00 00		4 185,0	4 185,0	3 029,0	72,4
Ведомственная целевая программа «Охрана территории Брянской области от заноса и распространения заразных болезней животных из иностранных государств» (2009 – 2011 годы)	805	04	05	822 32 00		4 185,0	4 185,0	3 029,0	72,4
Прочие расходы	805	04	05	822 32 00	013	4 185,0	4 185,0	3 029,0	72,4
Управление архитектуры и градостроительства Брянской области	**806**					**27 493,4**	**27 569,1**	**22 452,5**	**81,4**
Национальная экономика	**806**	**04**				**10321,0**	**10 396,7**	**8 285,7**	**79,7**
Другие вопросы в области национальной экономики	**806**	**04**	**12**			**10 321,0**	**10 396,7**	**8 285,7**	**79,7**
Руководство и управление в сфере установленных функций органов государственной власти субъектов Российской Федерации и органов местного самоуправления	806	04	12	002 00 00		9 821,0	9 821,0	7 710,1	78,5
Центральный аппарат	806	04	12	002 04 00		9 821,0	9 821,0	7 710,1	78,5
Выполнение функций государственными органами	806	04	12	002 04 00	012	9 821,0	9 821,0	7 710,1	78,5
Резервные фонды	806	04	12	070 00 00		0,0	75,7	75,6	99,9
Резервные фонды исполнительных органов государственной власти субъектов Российской Федерации	806	04	12	070 04 00		0,0	75,7	75,6	99,9
Прочие расходы	806	04	12	070 04 00	013	0,0	75,7	75,6	99,9
Ведомственные целевые программы	806	04	12	822 00 00		500,0	500,0	500,0	100,0
Ведомственная целевая программа «О территориальном планировании Брянской области на 2007 – 2009 годы»	806	04	12	822 03 00		500,0	500,0	500,0	100,0
Прочие расходы	806	04	12	822 03 00	013	500,0	500,0	500,0	100,0
Межбюджетные трансферты	**806**	**11**				**17 172,4**	**17 172,4**	**14 166,8**	**82,5**
Субсидии бюджетам субъектов Российской Федерации и муниципальных образований (межбюджетные субсидии)	**806**	**11**	**02**			**17 172,4**	**17 172,4**	**14 166,8**	**82,5**
Межбюджетные трансферты	806	11	02	521 00 00		17 172,4	17 172,4	14 166,8	82,5
Субсидии бюджетам муниципальных образований для софинансирования расходных обязательств, возникающих при выполнении полномочий органов местного самоуправления по вопросам местного значения	806	11	02	521 01 00		17 172,4	17 172,4	14 166,8	82,5
Субсидии бюджетам муниципальных районов на разработку схем территориального планирования	806	11	02	521 01 01		17 172,4	17 172,4	14 166,8	82,5
Фонд софинансирования	806	11	02	521 01 01	010	17 172,4	17 172,4	14 166,8	82,5
Комитет природопользования и охраны окружающей среды, лицензирования отдельных видов деятельности Брянской области	**808**					**101 754,6**	**101 754,6**	**60 901,8**	**59,9**
Национальная экономика	**808**	**04**				**24 821,0**	**24 821,0**	**19 240,4**	**77,5**
Воспроизводство минерально-сырьевой базы	**808**	**04**	**04**			**1 179,0**	**1 179,0**	**799,0**	**67,8**
Ведомственные целевые программы	808	04	04	822 00 00		1 179,0	1 179,0	799,0	67,8

1	2	3	4	5	6	7	8	9	10
Ведомственная целевая программа «Изучение недр и воспроизводство минерально-сырьевой базы по Брянской области» (2009—2014 годы)	808	04	04	822 65 00		1 179,0	1 179,0	799,0	67,8
Прочие расходы	808	04	04	822 65 00	013	1 179,0	1 179,0	799,0	67,8
Водное хозяйство	**808**	**04**	**06**			**16 408,8**	**16 408,8**	**12 969,7**	**79,0**
Водохозяйственные мероприятия	808	04	06	280 00 00		15 222,8	15 222,8	12 446,0	81,8
Осуществление отдельных полномочий в области водных отношений	808	04	06	280 04 00		15 222,8	15 222,8	12 446,0	81,8
Прочие расходы	808	04	06	280 04 00	013	15 222,8	15 222,8	12 446,0	81,8
Ведомственные целевые программы	808	04	06	822 00 00		1 186,0	1 186,0	523,7	44,2
Ведомственная целевая программа «Обеспечение безопасности гидротехнических сооружений, а также противопаводковые мероприятия и водохозяйственная деятельность на территории Брянской области в 2007—2009 годах»	808	04	06	822 02 00		1 186,0	1 186,0	523,7	44,2
Прочие расходы	808	04	06	822 02 00	013	1 186,0	1 186,0	523,7	44,2
Другие вопросы в области национальной экономики	**808**	**04**	**12**			**7 233,2**	**7 233,2**	**5 471,7**	**75,6**
Руководство и управление в сфере установленных функций органов государственной власти субъектов Российской Федерации и органов местного самоуправления	808	04	12	002 00 00		7 233,2	7 233,2	5 471,7	75,6
Центральный аппарат	808	04	12	002 04 00		7 233,2	7 233,2	5 471,7	75,6
Выполнение функций государственными органами	808	04	12	002 04 00	012	7 233,2	7 233,2	5 471,7	75,6
Охрана окружающей среды	**808**	**06**				**3 142,1**	**3 142,1**	**183,0**	**5,8**
Сбор, удаление отходов и очистка сточных вод	**808**	**06**	**02**			**1 769,0**	**1 769,0**	**0,0**	**0,0**
Региональные целевые программы	808	06	02	522 00 00		1 769,0	1 769,0	0,0	0,0
Областная целевая программа «Совершенствование системы обращения с отходами производства и потребления на территории Брянской области» (2008—2010 годы)	808	06	02	522 49 00		1 769,0	1 769,0	0,0	0,0
Прочие расходы	808	06	02	522 49 00	013	1 769,0	1 769,0	0,0	0,0
Другие вопросы в области охраны окружающей среды	**808**	**06**	**05**			**1 373,1**	**1 373,1**	**183,0**	**13,3**
Региональные целевые программы	808	06	05	522 00 00		1 373,1	1 373,1	183,0	13,3
Областная целевая программа «Охрана окружающей природной среды Брянской области (2006—2010 годы)»	808	06	05	522 06 00		1 373,1	1 373,1	183,0	13,3
Прочие расходы	808	06	05	522 06 00	013	1 373,1	1 373,1	183,0	13,3
Межбюджетные трансферты	**808**	**11**				**73 791,5**	**73 791,5**	**41 478,4**	**56,2**
Субсидии бюджетам субъектов Российской Федерации и муниципальных образований (межбюджетные субсидии)	**808**	**11**	**02**			**73 791,5**	**73 791,5**	**41 478,4**	**56,2**
Водохозяйственные мероприятия	808	11	02	280 00 00		25 000,0	25 000,0	20 032,6	80,1
Осуществление капитального ремонта гидротехнических сооружений, находящихся в собственности субъектов Российской Федерации, муниципальной собственности, и бесхозяйных гидротехнических сооружений	808	11	02	280 03 00		25 000,0	25 000,0	20 032,6	80,1
Фонд софинансирования	808	11	02	280 03 00	010	25 000,0	25 000,0	20 032,6	80,1
Региональные целевые программы	808	11	02	522 00 00		37 158,3	37 158,3	12 119,1	32,6
Областная целевая программа «Охрана окружающей природной среды Брянской области (2006—2010 годы)»	808	11	02	522 06 00		37 158,3	37 158,3	12 119,1	32,6

(Продолжение приложения 3)

1	2	3	4	5	6	7	8	9	10
Софинансирование объектов капитального строительства государственной собственности субъектов Российской Федерации (объектов капитального строительства собственности муниципальных образований)	808	11	02	522 06 00	020	37 158,3	37 158,3	12 119,1	32,6
Ведомственные целевые программы	808	11	02	822 00 00		11 633,2	11 633,2	9 326,7	80,2
Ведомственная целевая программа «Обеспечение безопасности гидротехнических сооружений, а также противопаводковые мероприятия и водохозяйственная деятельность на территории Брянской области в 2007—2009 годах»	808	11	02	822 02 00		11 633,2	11 633,2	9 326,7	80,2
Фонд софинансирования	808	11	02	822 02 00	010	4 283,2	4 283,2	3 385,5	79,0
Софинансирование объектов капитального строительства государственной собственности субъектов Российской Федерации (объектов капитального строительства собственности муниципальных образований)	808	11	02	822 02 00	020	7 350,0	7 350,0	5 941,2	80,8
Управление записи актов гражданского состояния Брянской области	**809**					**40 444,6**	**40 444,6**	**30 045,5**	**74,3**
Общегосударственные вопросы	**809**	**01**				**40 444,6**	**40 444,6**	**30 045,5**	**74,3**
Другие общегосударственные вопросы	**809**	**01**	**14**			**40 444,6**	**40 444,6**	**30 045,5**	**74,3**
Руководство и управление в сфере установленных функций	809	01	14	001 00 00		40 444,6	40 444,6	30 045,5	74,3
Государственная регистрация актов гражданского состояния	809	01	14	001 38 00		40 444,6	40 444,6	30 045,5	74,3
Выполнение функций государственными органами	809	01	14	001 38 00	012	40 444,6	40 444,6	30 045,5	74,3
Государственная инспекция по надзору за техническим состоянием самоходных машин и других видов техники Брянской области	**810**					**10 903,1**	**10 903,1**	**9 038,4**	**82,9**
Национальная экономика	**810**	**04**				**10 903,1**	**10 903,1**	**9 038,4**	**82,9**
Другие вопросы в области национальной экономики	**810**	**04**	**12**			**10 903,1**	**10 903,1**	**9 038,4**	**82,9**
Руководство и управление в сфере установленных функций органов государственной власти субъектов Российской Федерации и органов местного самоуправления	810	04	12	002 00 00		10 903,1	10 903,1	9 038,4	82,9
Центральный аппарат	810	04	12	002 04 00		10 903,1	10 903,1	9 038,4	82,9
Выполнение функций государственными органами	810	04	12	002 04 00	012	10 903,1	10 903,1	9 038,4	82,9
Комитет по делам печати, телерадиовещания и средств массовых коммуникаций Брянской области	**811**					**62 737,9**	**62 760,3**	**52 967,3**	**84,4**
Культура, кинематография, средства массовой информации	**811**	**08**				**62 737,9**	**62 760,3**	**52 967,3**	**84,4**
Телевидение и радиовещание	**811**	**08**	**03**			**29 911,3**	**29 911,3**	**29 910,3**	**100,0**
Телерадиокомпании и телеорганизации	811	08	03	453 00 00		6 731,3	6 731,3	6 731,3	100,0
Обеспечение деятельности подведомственных учреждений	811	08	03	453 99 00		6 731,3	6 731,3	6 731,3	100,0
Субсидии на выполнение государственных заданий на оказание государственных услуг автономными учреждениями	811	08	03	453 99 00	922	6 731,3	6 731,3	6 731,3	100,0
Ведомственные целевые программы	811	08	03	822 00 00		23 180,0	23 180,0	23 179,0	100,0
Ведомственная целевая программа «Развитие телерадиовещания и телекоммуникаций в Брянской области» (2008—2009 годы)	811	08	03	822 30 00		23 180,0	23 180,0	23 179,0	100,0
Мероприятия по поддержке и развитию культуры, искусства, кинематографии, средств массовой информации и архивного дела	811	08	03	822 30 00	023	23 180,0	23 180,0	23 179,0	100,0
Периодическая печать и издательства	**811**	**08**	**04**			**26 666,4**	**26 688,8**	**18 919,1**	**70,9**
Резервные фонды	811	08	04	070 00 00		0,0	22,4	22,4	100,0

1	2	3	4	5	6	7	8	9	10
Резервные фонды исполнительных органов государственной власти субъектов Российской Федерации	811	08	04	070 04 00		0,0	22,4	22,4	100,0
Прочие расходы	811	08	04	070 04 00	013	0,0	22,4	22,4	100,0
Периодические издания, учрежденные органами законодательной и исполнительной власти	811	08	04	457 00 00		26 666,4	26 666,4	18 896,7	70,9
Обеспечение деятельности подведомственных учреждений	811	08	04	457 99 00		26 666,4	26 666,4	18 896,7	70,9
Выполнение функций бюджетными учреждениями	811	08	04	457 99 00	001	26 666,4	26 666,4	18 896,7	70,9
Другие вопросы в области культуры, кинематографии, средств массовой информации	**811**	**08**	**06**			**6 160,2**	**6 160,2**	**4 137,9**	**67,2**
Руководство и управление в сфере установленных функций органов государственной власти субъектов Российской Федерации и органов местного самоуправления	811	08	06	002 00 00		6 156,8	6 156,8	4 137,9	67,2
Центральный аппарат	811	08	06	002 04 00		6 156,8	6 156,8	4 137,9	67,2
Выполнение функций государственными органами	811	08	06	002 04 00	012	6 156,8	6 156,8	4 137,9	67,2
Региональные целевые программы	811	08	06	522 00 00		3,4	3,4	0,0	0,0
Областная целевая программа «Комплексные меры противодействия злоупотреблению наркотиками и их незаконному обороту (2007 – 2009 годы)»	811	08	06	522 03 00		3,4	3,4	0,0	0,0
Мероприятия по поддержке и развитию культуры, искусства, кинематографии, средств массовой информации и архивного дела	811	08	06	522 03 00	023	3,4	3,4	0,0	0,0
Департамент топливно-энергетического комплекса и жилищно-коммунального хозяйства Брянской области	**812**					**2 245 095,1**	**2 245 095,1**	**1 684 285,5**	**75,0**
Жилищно-коммунальное хозяйство	**812**	**05**				**601 720,8**	**601 720,8**	**77 094,2**	**12,8**
Жилищное хозяйство	**812**	**05**	**01**			**581 628,5**	**581 628,5**	**69 749,4**	**12,0**
Обеспечение мероприятий по капитальному ремонту многоквартирных домов и переселению граждан из аварийного жилищного фонда	812	05	01	098 00 00		581 628,5	581 628,5	69 749,4	12,0
Обеспечение мероприятий по капитальному ремонту многоквартирных домов и переселению граждан из аварийного жилищного фонда за счет средств, поступивших от государственной корпорации Фонд содействия реформированию жилищно-коммунального хозяйства	812	05	01	098 01 00		544 985,9	544 985,9	65 355,2	12,0
Обеспечение мероприятий по переселению граждан из аварийного жилищного фонда с учетом необходимости стимулирования рынка жилья за счет средств, поступивших от государственной корпорации Фонд содействия реформированию жилищно-коммунального хозяйства	812	05	01	098 01 03		544 985,9	544 985,9	65 355,2	12,0
Бюджетные инвестиции	812	05	01	098 01 03	003	544 985,9	544 985,9	65 355,2	12,0
Обеспечение мероприятий по капитальному ремонту многоквартирных домов и переселению граждан из аварийного жилищного фонда за счет средств бюджетов	812	05	01	098 02 00		36 642,6	36 642,6	4 394,2	12,0
Обеспечение мероприятий по переселению граждан из аварийного жилищного фонда с учетом необходимости стимулирования рынка жилья за счет средств бюджетов	812	05	01	098 02 03		36 642,6	36 642,6	4 394,2	12,0
Бюджетные инвестиции	812	05	01	098 02 03	003	36 642,6	36 642,6	4 394,2	12,0
Благоустройство	**812**	**05**	**03**			**10 000,0**	**10 000,0**	**0,0**	**0,0**
Бюджетные инвестиции в объекты капитального строительства, не включенные в целевые программы	812	05	03	102 00 00		10 000,0	10 000,0	0,0	0,0

(Продолжение приложения 3)

1	2	3	4	5	6	7	8	9	10
Бюджетные инвестиции в объекты капитального строительства государственной собственности субъектов Российской Федерации (объекты капитального строительства собственности муниципальных образований)	812	05	03	102 01 00		10 000,0	10 000,0	0,0	0,0
Бюджетные инвестиции в объекты капитального строительства государственной собственности субъектов Российской Федерации	812	05	03	102 01 01		10 000,0	10 000,0	0,0	0,0
Бюджетные инвестиции	812	05	03	102 01 01	003	10 000,0	10 000,0	0,0	0,0
Другие вопросы в области жилищно-коммунального хозяйства	**812**	**05**	**05**			**10 092,3**	**10 092,3**	**7 344,8**	**72,8**
Руководство и управление в сфере установленных функций органов государственной власти субъектов Российской Федерации и органов местного самоуправления	812	05	05	002 00 00		10 092,3	10 092,3	7 344,8	72,8
Центральный аппарат	812	05	05	002 04 00		10 092,3	10 092,3	7 344,8	72,8
Выполнение функций государственными органами	812	05	05	002 04 00	012	10 092,3	10 092,3	7 344,8	72,8
Межбюджетные трансферты	**812**	**11**				**1 643 374,3**	**1 643 374,3**	**1 607 191,3**	**97,8**
Субсидии бюджетам субъектов Российской Федерации и муниципальных образований (межбюджетные субсидии)	**812**	**11**	**02**			**1 643 321,0**	**1 643 321,0**	**1 607 138,0**	**97,8**
Обеспечение мероприятий по капитальному ремонту многоквартирных домов и переселению граждан из аварийного жилищного фонда	812	11	02	098 00 00		1 557 966,0	1 557 966,0	1 556 924,3	99,9
Обеспечение мероприятий по капитальному ремонту многоквартирных домов и переселению граждан из аварийного жилищного фонда за счет средств, поступивших от государственной корпорации Фонд содействия реформированию жилищно-коммунального хозяйства	812	11	02	098 01 00		1 496 431,2	1 496 431,2	1 495 421,8	99,9
Обеспечение мероприятий по капитальному ремонту многоквартирных домов за счет средств, поступивших от государственной корпорации Фонд содействия реформированию жилищно-коммунального хозяйства	812	11	02	098 01 01		1 041 617,7	1 041 617,7	1 041 617,7	100,0
Фонд софинансирования	812	11	02	098 01 01	010	1 041 617,7	1 041 617,7	1 041 617,7	100,0
Обеспечение мероприятий по переселению граждан из аварийного жилищного фонда за счет средств, поступивших от государственной корпорации Фонд содействия реформированию жилищно-коммунального хозяйства	812	11	02	098 01 02		454 813,5	454 813,5	453 804,1	99,8
Фонд софинансирования	812	11	02	098 01 02	010	454 813,5	454 813,5	453 804,1	99,8
Обеспечение мероприятий по капитальному ремонту многоквартирных домов и переселению граждан из аварийного жилищного фонда за счет средств бюджетов	812	11	02	098 02 00		61 534,8	61 534,8	61 502,5	99,9
Обеспечение мероприятий по капитальному ремонту многоквартирных домов за счет средств бюджетов	812	11	02	098 02 01		46 973,0	46 973,0	46 973,0	100,0
Фонд софинансирования	812	11	02	098 02 01	010	46 973,0	46 973,0	46 973,0	100,0
Обеспечение мероприятий по переселению граждан из аварийного жилищного фонда за счет средств бюджетов	812	11	02	098 02 02		14 561,8	14 561,8	14 529,5	99,8
Фонд софинансирования	812	11	02	098 02 02	010	14 561,8	14 561,8	14 529,5	99,8
Реализация государственных функций в области национальной экономики	812	11	02	340 00 00		59 047,5	59 047,5	37 628,4	63,7
Закупка для государственных нужд техники, производимой на территории Российской Федерации	812	11	02	340 07 00		59 047,5	59 047,5	37 628,4	63,7
Закупка автотранспортных средств и коммунальной техники	812	11	02	340 07 02		59 047,5	59 047,5	37 628,4	63,7
Фонд софинансирования	812	11	02	340 07 02	010	59 047,5	59 047,5	37 628,4	63,7

1	2	3	4	5	6	7	8	9	10
Межбюджетные трансферты	812	11	02	521 00 00		466,5	466,5	466,5	100,0
Субсидии бюджетам муниципальных образований для софинансирования расходных обязательств, возникающих при выполнении полномочий органов местного самоуправления по вопросам местного значения	812	11	02	521 01 00		466,5	466,5	466,5	100,0
Субсидии бюджетам городских округов на создание аварийного запаса материально-технических ресурсов в жилищно-коммунальном хозяйстве	812	11	02	521 01 02		466,5	466,5	466,5	100,0
Фонд софинансирования	812	11	02	521 01 02	010	466,5	466,5	466,5	100,0
Региональные целевые программы	812	11	02	522 00 00		23 712,9	23 712,9	10 552,1	44,5
Долгосрочная целевая программа энергосбережения Брянской области (2005—2010 годы)	812	11	02	522 02 00		11 163,3	11 163,3	2 979,8	26,7
Фонд софинансирования	812	11	02	522 02 00	010	11 163,3	11 163,3	2 979,8	26,7
Областная целевая программа «Жилище» (2007—2010 годы)	812	11	02	522 27 00		12 549,6	12 549,6	7 572,3	60,3
Подпрограмма «Модернизация объектов коммунальной инфраструктуры» (2007—2010 годы)	812	11	02	522 27 02		12 549,6	12 549,6	7 572,3	60,3
Фонд софинансирования	812	11	02	522 27 02	010	12 549,6	12 549,6	7 572,3	60,3
Субсидии бюджетам муниципальных образований на реализацию инвестиционных программ (проектов), отобранных на конкурсной основе	812	11	02	821 00 00		2 128,1	2 128,1	1 566,7	73,6
Фонд софинансирования	812	11	02	821 00 00	010	2 128,1	2 128,1	1 566,7	73,6
Субвенции бюджетам субъектов Российской Федерации и муниципальных образований	**812**	**11**	**03**			**53,3**	**53,3**	**53,3**	**100,0**
Межбюджетные трансферты	812	11	03	521 00 00		53,3	53,3	53,3	100,0
Субвенции бюджетам муниципальных образований для финансового обеспечения расходных обязательств муниципальных образований, возникающих при выполнении государственных полномочий Российской Федерации, субъектов Российской Федерации, переданных для осуществления органам местного самоуправления в установленном порядке	812	11	03	521 02 00		53,3	53,3	53,3	100,0
Субвенции бюджетам муниципальных районов на создание аварийного запаса материально-технических ресурсов в жилищно-коммунальном хозяйстве поселений (за исключением городских округов)	812	11	03	521 02 06		53,3	53,3	53,3	100,0
Фонд компенсаций	812	11	03	521 02 06	009	53,3	53,3	53,3	100,0
Аппарат уполномоченного по правам человека в Брянской области	**813**					**4 469,5**	**4 469,5**	**3 409,9**	**76,3**
Общегосударственные вопросы	**813**	**01**				**4 469,5**	**4 469,5**	**3 409,9**	**76,3**
Другие общегосударственные вопросы	**813**	**01**	**14**			**4 469,5**	**4 469,5**	**3 409,9**	**76,3**
Руководство и управление в сфере установленных функций органов государственной власти субъектов Российской Федерации и органов местного самоуправления	813	01	14	002 00 00		4 469,5	4 469,5	3 409,9	76,3
Центральный аппарат	813	01	14	002 04 00		4 469,5	4 469,5	3 409,9	76,3
Выполнение функций государственными органами	813	01	14	002 04 00	012	4 469,5	4 469,5	3409?	76,3
Департамент здравоохранения Брянской области	**814**					**2 024 462,7**	**2 024 857,9**	**1 476 531,8**	**72,9**
Национальная оборона	**814**	**02**				**13 947,2**	**13 947,2**	**10 568,3**	**75,8**
Мобилизационная подготовка экономики	**814**	**02**	**04**			**13 947,2**	**13 947,2**	**10 568,3**	**75,8**

(Продолжение приложения 3)

1	2	3	4	5	6	7	8	9	10
Реализация государственных функций по мобилизационной подготовке экономики	814	02	04	209 00 00		13 947,2	13 947,2	10 568,3	75,8
Мероприятия по обеспечению мобилизационной готовности экономики	814	02	04	209 01 00		13 947,2	13 947,2	10 568,3	75,8
Выполнение функций бюджетными учреждениями	814	02	04	209 01 00	001	13 125,8	13 125,8	9 746,9	74,3
Выполнение функций государственными органами	814	02	04	209 01 00	012	821,4	821,4	821,4	100,0
Образование	**814**	**07**				**60 027,3**	**60 027,3**	**40 730,4**	**67,9**
Среднее профессиональное образование	**814**	**07**	**04**			**57 724,0**	**57 724,0**	**38 771,2**	**67,2**
Средние специальные учебные заведения	814	07	04	427 00 00		57 724,0	57 724,0	38 771,2	67,2
Обеспечение деятельности подведомственных учреждений	814	07	04	427 99 00		57 724,0	57 724,0	38 771,2	67,2
Выполнение функций бюджетными учреждениями	814	07	04	427 99 00	001	57 724,0	57 724,0	38 771,2	67,2
Профессиональная подготовка, переподготовка и повышение квалификации	**814**	**07**	**05**			**2 303,3**	**2 303,3**	**1 959,2**	**85,1**
Учебные заведения и курсы по переподготовке кадров	814	07	05	429 00 00		2 303,3	2 303,3	1 959,2	85,1
Переподготовка и повышение квалификации кадров	814	07	05	429 78 00		2 303,3	2 303,3	1 959,2	85,1
Прочие расходы	814	07	05	429 78 00	013	2 303,3	2 303,3	1 959,2	85,1
Здравоохранение, физическая культура и спорт	**814**	**09**				**1 329 349,4**	**1 329 744,6**	**961 531,7**	**72,3**
Стационарная медицинская помощь	**814**	**09**	**01**			**796 693,8**	**796 693,8**	**593 531,9**	**74,5**
Резервные фонды	814	09	01	070 00 00		3 000,0	3 000,0	0,0	0,0
Резервный фонд Президента Российской Федерации	814	09	01	070 02 00		3 000,0	3 000,0	0,0	0,0
Прочие расходы	814	09	01	070 02 00	013	3 000,0	3 000,0	0,0	0,0
Больницы, клиники, госпитали, медико-санитарные части	814	09	01	470 00 00		793 693,8	793 693,8	593 531,9	74,8
Обеспечение деятельности подведомственных учреждений	814	09	01	470 99 00		793 693,8	793 693,8	593 531,9	74,8
Выполнение функций бюджетными учреждениями	814	09	01	470 99 00	001	793 693,8	793 693,8	593 531,9	74,8
Амбулаторная помощь	**814**	**09**	**02**			**101 973,4**	**101 973,4**	**76 482,1**	**75,0**
Поликлиники, амбулатории, диагностические центры	814	09	02	471 00 00		101 973,4	101 973,4	76 482,1	75,0
Обеспечение деятельности подведомственных учреждений	814	09	02	471 99 00		101 973,4	101 973,4	76 482,1	75,0
Выполнение функций бюджетными учреждениями	814	09	02	471 99 00	001	101 973,4	101 973,4	76 482,1	75,0
Санаторно-оздоровительная помощь	814	09	05			49 808,8	49 808,8	37 510,7	75,3
Санатории для больных туберкулезом	814	09	05	473 00 00		23 374,4	23 374,4	16 364,4	70,0
Обеспечение деятельности подведомственных учреждений	814	09	05	473 99 00		23 374,4	23 374,4	16 364,4	70,0
Выполнение функций бюджетными учреждениями	814	09	05	473 99 00	001	23 374,4	23 374,4	16 364,4	70,0
Санатории для детей и подростков	814	09	05	474 00 00		24 101,0	24 101,0	19 212,3	79,7
Обеспечение деятельности подведомственных учреждений	814	09	05	474 99 00		24 101,0	24 101,0	19 212,3	79,7
Выполнение функций бюджетными учреждениями	814	09	05	474 99 00	001	24 101,0	24 101,0	19 212,3	79,7
Санатории, пансионаты, дома отдыха и турбазы	814	09	05	475 00 00		2 333,4	2 333,4	1 934,0	82,9
Обеспечение деятельности подведомственных учреждений	814	09	05	475 99 00		2 333,4	2 333,4	1 934,0	82,9
Субсидии на выполнение государственных заданий на оказание государственных услуг автономными учреждениями	814	09	05	475 99 00	922	2 333,4	2 333,4	1 934,0	82,9
Заготовка, переработка, хранение и обеспечение безопасности донорской крови и ее компонентов	**814**	**09**	**06**			**40 403,2**	**40 403,2**	**31 836,4**	**78,8**

1	2	3	4	5	6	7	8	9	10
Центры, станции и отделения переливания крови	814	09	06	472 00 00		40 403,2	40 403,2	31 836,4	78,8
Обеспечение деятельности подведомственных учреждений	814	09	06	472 99 00		40 403,2	40 403,2	31 836,4	78,8
Выполнение функций бюджетными учреждениями	814	09	06	472 99 00	001	40 403,2	40 403,2	31 836,4	78,8
Другие вопросы в области здравоохранения, физической культуры и спорта	**814**	**09**	**10**			**340 470,2**	**340 865,4**	**222 170,6**	**65,2**
Руководство и управление в сфере установленных функций	814	09	10	001 00 00		2 147,5	2 147,5	1 401,6	65,3
Осуществление переданных полномочий Российской Федерации в области охраны здоровья граждан	814	09	10	001 49 00		2 147,5	2 147,5	1 401,6	65,3
Выполнение функций государственными органами	814	09	10	001 49 00	012	2 147,5	2 147,5	1 401,6	65,3
Руководство и управление в сфере установленных функций органов государственной власти субъектов Российской Федерации и органов местного самоуправления	814	09	10	002 00 00		20 376,3	20 376,3	13 625,2	66,9
Центральный аппарат	814	09	10	002 04 00		20 376,3	20 376,3	13 625,2	66,9
Выполнение функций государственными органами	814	09	10	002 04 00	012	20 376,3	20 376,3	13 625,2	66,9
Резервные фонды	814	09	10	070 00 00		0,0	395,2	330,5	83,6
Резервные фонды исполнительных органов государственной власти субъектов Российской Федерации	814	09	10	070 04 00		0,0	395,2	330,5	83,6
Прочие расходы	814	09	10	070 04 00	013	0,0	395,2	330,5	83,6
Федеральные целевые программы	814	09	10	100 00 00		7 200,0	7 200,0	0,0	0,0
Федеральная целевая программа «Комплексные меры противодействия злоупотреблению наркотиками и их незаконному обороту на 2005—2009 годы»	814	09	10	100 25 00		7 200,0	7 200,0	0,0	0,0
Оснащение государственных наркологических диспансеров специальным оборудованием	814	09	10	100 25 00	069	7 200,0	7 200,0	0,0	0,0
Учреждения, обеспечивающие предоставление услуг в сфере здравоохранения	814	09	10	469 00 00		68 803,8	68 803,8	49 531,3	72,0
Обеспечение деятельности подведомственных учреждений	814	09	10	469 99 00		68 803,8	68 803,8	49 531,3	72,0
Выполнение функций бюджетными учреждениями	814	09	10	469 99 00	001	68 803,8	68 803,8	49 531,3	72,0
Реализация государственных функций в области здравоохранения, спорта и туризма	814	09	10	485 00 00		8 769,3	8 769,3	2 977,8	34,0
Осуществление организационных мероприятий по обеспечению граждан лекарственными средствами, предназначенными для лечения больных злокачественными новообразованиями лимфоидной, кроветворной и родственных им тканей, гемофилией, муковисцидозом, гипофизарным нанизмом, болезнью Гоше, рассеянным склерозом, а также после трансплантации органов и (или) тканей	814	09	10	485 14 00		4 492,5	4 492,5	2 977,8	66,3
Прочие расходы	814	09	10	485 14 00	013	4 492,5	4 492,5	2 977,8	66,3
Мероприятия, направленные на формирование здорового образа жизни у граждан Российской Федерации, включая сокращение потребления алкоголя и табака	814	09	10	485 17 00		4 276,8	4 276,8	0,0	0,0
Мероприятия, направленные на формирование здорового образа жизни у граждан Российской Федерации, включая сокращение потребления алкоголя и табака, за счет федерального бюджета	814	09	10	485 17 01		2 993,8	2 993,8	0,0	0,0
Прочие расходы	814	09	10	485 17 01	013	2 993,8	2 993,8	0,0	0,0
Софинансирование расходов на реализацию мероприятий, направленные на формирование здорового образа жизни у граждан Российской Федерации, включая сокращение потребления алкоголя и табака	814	09	10	485 17 02		1 283,0	1 283,0	0,0	0,0
Прочие расходы	814	09	10	485 17 02	013	1 283,0	1 283,0	0,0	0,0

(Продолжение приложения 3)

1	2	3	4	5	6	7	8	9	10
Дома ребенка	814	09	10	486 00 00		26 489,3	26 489,3	19 764,0	74,6
Обеспечение деятельности подведомственных учреждений	814	09	10	486 99 00		26 489,3	26 489,3	19 764,0	74,6
Выполнение функций бюджетными учреждениями	814	09	10	486 99 00	001	26 489,3	26 489,3	19 764,0	74,6
Региональные целевые программы	814	09	10	522 00 00		130 429,6	130 429,6	82 633,1	63,4
Областная целевая программа «Комплексные меры противодействия злоупотреблению наркотиками и их незаконному обороту (2007—2009 годы)»	814	09	10	522 03 00		1 391,2	1 391,2	490,0	35,2
Мероприятия в области здравоохранения, спорта и физической культуры, туризма	814	09	10	522 03 00	079	1 391,2	1 391,2	490,0	35,2
Областная целевая программа «Минимизация медицинских последствий экологического неблагополучия в Брянской области» (2005—2009 годы)	814	09	10	522 09 00		3 324,3	3 324,3	2 271,9	68,3
Подпрограмма «Оказание специализированной медицинской помощи населению Брянской области, пострадавшему в результате катастрофы на Чернобыльской АЭС» (2005—2009 годы)	814	09	10	522 09 01		190,0	190,0	190,0	100,0
Мероприятия в области здравоохранения, спорта и физической культуры, туризма	814	09	10	522 09 01	079	190,0	190,0	190,0	100,0
Подпрограмма «Предупреждение и лечение заболеваний щитовидной железы на территории Брянской области» (2005—2009 годы)	814	09	10	522 09 02		2 883,3	2 883,3	1 945,4	67,5
Мероприятия в области здравоохранения, спорта и физической культуры, туризма	814	09	10	522 09 02	079	2 883,3	2 883,3	1 945,4	67,5
Подпрограмма «Ранняя диагностика, профилактика и лечение заболеваний молочной железы у женщин Брянской области» (2006—2009 годы)	814	09	10	522 09 04		251,0	251,0	136,5	54,4
Мероприятия в области здравоохранения, спорта и физической культуры, туризма	814	09	10	522 09 04	079	251,0	251,0	136,5	54,4
Областная целевая программа «Дети Брянщины» (2007—2010 годы)	814	09	10	522 24 00		4 905,0	4 905,0	3 884,0	79,2
Подпрограмма «Здоровое поколение» (2007—2010 годы)	814	09	10	522 24 05		4 905,0	4 905,0	3 884,0	79,2
Мероприятия в области здравоохранения, спорта и физической культуры, туризма	814	09	10	522 24 05	079	4 905,0	4 905,0	3 884,0	79,2
Долгосрочная целевая программа «Повышение безопасности дорожного движения в Брянской области» (2007—2012 годы)	814	09	10	522 32 00		787,2	787,2	0,0	0,0
Мероприятия в области здравоохранения, спорта и физической культуры, туризма	814	09	10	522 32 00	079	787,2	787,2	0,0	0,0
Областная целевая программа «Демографическое развитие Брянской области» (2008—2010 годы)	814	09	10	522 35 00		4 432,7	4 432,7	3 979,0	89,8
Мероприятия в области здравоохранения, спорта и физической культуры, туризма	814	09	10	522 35 00	079	4 432,7	4 432,7	3 979,0	89,8
Областная целевая программа «Предупреждение и борьба с социально значимыми заболеваниями» (2009—2011 годы)	814	09	10	522 36 00		115 589,2	115 589,2	72 008,2	62,3
Подпрограмма «Туберкулез» (2009—2011 годы)	814	09	10	522 36 01		3 367,0	3 367,0	2 062,7	61,3
Мероприятия в области здравоохранения, спорта и физической культуры, туризма	814	09	10	522 36 01	079	3 367,0	3 367,0	2 062,7	61,3
Подпрограмма «Онкология» (2009—2011 годы)	814	09	10	522 36 02		6 175,7	6 175,7	4 631,8	75,0
Мероприятия в области здравоохранения, спорта и физической культуры, туризма	814	09	10	522 36 02	079	6 175,7	6 175,7	4 631,8	75,0
Подпрограмма «Сахарный диабет» (2009—2011 годы)	814	09	10	522 36 03		49 663,0	49 663,0	36 831,0	74,2
Мероприятия в области здравоохранения, спорта и физической культуры, туризма	814	09	10	522 36 03	079	49 663,0	49 663,0	36 831,0	74,2
Подпрограмма «ВИЧ-инфекция» (2009—2011 годы)	814	09	10	522 36 04		2 865,8	2 865,8	2 242,3	78,2
Мероприятия в области здравоохранения, спорта и физической культуры, туризма	814	09	10	522 36 04	079	2 865,8	2 865,8	2 242,3	78,2
Подпрограмма «Вакцинопрофилактика» (2009—2011 годы)	814	09	10	522 36 05		5 853,7	5 853,7	2 722,1	46,5

1	2	3	4	5	6	7	8	9	10
Мероприятия в области здравоохранения, спорта и физической культуры, туризма	814	09	10	522 36 05	079	5 853,7	5 853,7	2 722,1	46,5
Подпрограмма «Лекарственное обеспечение населения Брянской области» (2009—2011 годы)	814	09	10	522 36 06		46 050,0	46 050,0	22 166,8	48,1
Мероприятия в области здравоохранения, спорта и физической культуры, туризма	814	09	10	522 36 06	079	46 050,0	46 050,0	22 166,8	48,1
Подпрограмма «Инфекции, передаваемые половым путем» (2009—2011 годы)	814	09	10	522 36 08		1 043,0	1 043,0	781,5	74,9
Мероприятия в области здравоохранения, спорта и физической культуры, туризма	814	09	10	522 36 08	079	1 043,0	1 043,0	781,5	74,9
Подпрограмма «Вирусные гепатиты» (2009—2011 годы)	814	09	10	522 36 09		491,0	491,0	490,0	99,8
Мероприятия в области здравоохранения, спорта и физической культуры, туризма	814	09	10	522 36 09	079	491,0	491,0	490,0	99,8
Подпрограмма «Артериальная гипертония» (2009—2011 годы)	814	09	10	522 36 10		80,0	80,0	80,0	100,0
Мероприятия в области здравоохранения, спорта и физической культуры, туризма	814	09	10	522 36 10	079	80,0	80,0	80,0	100,0
Ведомственные целевые программы	814	09	10	822 00 00		76 254,4	76 254,4	51 907,1	68,1
Ведомственная целевая программа «Развитие здравоохранения Брянской области» (2008—2010 годы)	814	09	10	822 47 00		76 254,4	76 254,4	51 907,1	68,1
Мероприятия в области здравоохранения, спорта и физической культуры, туризма	814	09	10	822 47 00	079	76 254,4	76 254,4	51 907,1	68,1
Социальная политика	**814**	**10**				**307 829,8**	**307 829,8**	**245 615,7**	**79,8**
Социальное обеспечение населения	**814**	**10**	**03**			**307 829,8**	**307 829,8**	**245 615,7**	**79,8**
Социальная помощь	814	10	03	505 00 00		206 573,6	206 573,6	144 359,5	69,9
Федеральный закон от 17 июля 1999 года № 178-ФЗ «О государственной социальной помощи»	814	10	03	505 03 00		206 573,6	206 573,6	144 359,5	69,9
Оказание отдельным категориям граждан государственной социальной помощи по обеспечению лекарственными средствами, изделиями медицинского назначения, а также специализированными продуктами лечебного питания для детей-инвалидов	814	10	03	505 03 02		206 573,6	206 573,6	144 359,5	69,9
Социальные выплаты	814	10	03	505 03 02	005	206 573,6	206 573,6	144 359,5	69,9
Иные безвозмездные и безвозвратные перечисления	814	10	03	520 00 00		101 256,2	101 256,2	101 256,2	100,0
Отдельные полномочия в области лекарственного обеспечения	814	10	03	520 20 00		101 256,2	101 256,2	101 256,2	100,0
Социальные выплаты	814	10	03	520 20 00	005	101 256,2	101 256,2	101 256,2	100,0
Межбюджетные трансферты	**814**	**11**				**313 309,0**	**313 309,0**	**218 085,7**	**69,6**
Субсидии бюджетам субъектов Российской Федерации и муниципальных образований (межбюджетные субсидии)	**814**	**11**	**02**			**68 700,1**	**68 700,1**	**42 284,8**	**61,5**
Межбюджетные трансферты	814	11	02	521 00 00		41 375,0	41 375,0	25 553,2	61,8
Субсидии бюджетам муниципальных образований для софинансирования расходных обязательств, возникающих при выполнении полномочий органов местного самоуправления по вопросам местного значения	814	11	02	521 01 00		41 375,0	41 375,0	25 553,2	61,8
Субсидии бюджетам муниципальных районов и городских округов на доплату к заработной плате медицинским работникам	814	11	02	521 01 08		41 375,0	41 375,0	25 553,2	61,8
Фонд софинансирования	814	11	02	521 01 08	010	41 375,0	41 375,0	25 553,2	61,8
Региональные целевые программы	814	11	02	522 00 00		1 027,0	1 027,0	1 027,0	100,0
Областная целевая программа «Минимизация медицинских последствий экологического неблагополучия в Брянской области» (2005—2009 годы)	814	11	02	522 09 00		1 027,0	1 027,0	1 027,0	100,0

(Продолжение приложения 3)

1	2	3	4	5	6	7	8	9	10
Подпрограмма «Оказание специализированной медицинской помощи населению Брянской области, пострадавшему в результате катастрофы на Чернобыльской АЭС» (2005 – 2009 годы)	814	11	02	522 09 01		1 027,0	1 027,0	1 027,0	100,0
Фонд софинансирования	814	11	02	522 09 01	010	1 027,0	1 027,0	1 027,0	100,0
Ведомственные целевые программы	814	11	02	822 00 00		26 298,1	26 298,1	15 704,6	59,7
Ведомственная целевая программа «Развитие здравоохранения Брянской области» (2008 – 2010 годы)	814	11	02	822 47 00		26 298,1	26 298,1	15 704,6	59,7
Фонд софинансирования	814	11	02	822 47 00	010	26 298,1	26 298,1	15 704,6	59,7
Субвенции бюджетам субъектов Российской Федерации и муниципальных образований	**814**	**11**	**03**			**93 328,2**	**93 328,2**	**64 611,9**	**69,2**
Иные безвозмездные и безвозвратные перечисления	814	11	03	520 00 00		85 965,5	85 965,5	59 660,5	69,4
Денежные выплаты медицинскому персоналу фельдшерско-акушерских пунктов, врачам, фельдшерам и медицинским сестрам скорой медицинской помощи	814	11	03	520 18 00		85 965,5	85 965,5	59 660,5	69,4
Фонд компенсаций	814	11	03	520 18 00	009	85 965,5	85 965,5	59 660,5	69,4
Межбюджетные трансферты	814	11	03	521 00 00		7 362,7	7 362,7	4 951,4	67,2
Субвенции бюджетам муниципальных образований для финансового обеспечения расходных обязательств муниципальных образований, возникающих при выполнении государственных полномочий Российской Федерации, субъектов Российской Федерации, переданных для осуществления органам местного самоуправления в установленном порядке	814	11	03	521 02 00		7 362,7	7 362,7	4 951,4	67,2
Субвенции бюджетам муниципальных районов и городских округов на финансовое обеспечение государственных полномочий по организации заготовки, переработки, хранения и обеспечения безопасности донорской крови и ее компонентов в муниципальных учреждениях здравоохранения	814	11	03	521 02 08		7 362,7	7 362,7	4 951,4	67,2
Фонд компенсаций	814	11	03	521 02 08	009	7 362,7	7 362,7	4951,4	67,2
Межбюджетные трансферты бюджетам государственных внебюджетных фондов	**814**	**11**	**05**			**151 280,7**	**151 280,7**	**111 189,0**	**73,5**
Иные безвозмездные и безвозвратные перечисления	814	11	05	520 00 00		151 280,7	151 280,7	111 189,0	73,5
Финансовое обеспечение оказания дополнительной медицинской помощи, оказываемой врачами-терапевтами участковыми, врачами-педиатрами участковыми, врачами общей практики (семейными врачами), медицинскими сестрами участковыми врачей-терапевтов участковых, врачей-педиатров участковых, медицинскими сестрами врачей общей практики (семейных врачей)	814	11	05	520 21 00		151 280,7	151 280,7	111 189,0	73,5
Трансферты бюджету Брянского территориального фонда обязательного медицинского страхования	814	11	05	520 21 00	796	151 280,7	151 280,7	111 189,0	73,5
Управление культуры Брянской области	**815**					**240 633,5**	**240 633,5**	**181 486,3**	**75,4**
Образование	**815**	**07**				**54 159,2**	**54 159,2**	**37 659,4**	**69,5**
Среднее профессиональное образование	**815**	**07**	**04**			**53 766,2**	**53 766,2**	**37 452,7**	**69,7**
Средние специальные учебные заведения	815	07	04	427 00 00		53 766,2	53 766,2	37 452,7	69,7
Обеспечение деятельности подведомственных учреждений	815	07	04	427 99 00		53 766,2	53 766,2	37 452,7	69,7
Выполнение функций бюджетными учреждениями	815	07	04	427 99 00	001	53 766,2	53 766,2	37 452,7	69,7
Другие вопросы в области образования	**815**	**07**	**09**			**393,0**	**393,0**	**206,7**	**52,6**

1	2	3	4	5	6	7	8	9	10
Региональные целевые программы	815	07	09	522 00 00		393,0	393,0	206,7	52,6
Областная целевая программа «Дети Брянщины» (2007—2010 годы)	815	07	09	522 24 00		393,0	393,0	206,7	52,6
Подпрограмма «Одаренные дети» (2007—2010 годы)	815	07	09	522 24 04		393,0	393,0	206,7	52,6
Мероприятия в сфере образования	815	07	09	522 24 04	022	393,0	393,0	206,7	52,6
Культура, кинематография, средства массовой информации	**815**	**08**				**174 327,3**	**174 327,3**	**133 316,9**	**76,5**
Культура	**815**	**08**	**01**			**163 039,9**	**163 039,9**	**124 669,4**	**76,5**
Дворцы и дома культуры, другие учреждения культуры и средств массовой информации	815	08	01	440 00 00		10 708,8	10 708,8	7 689,3	71,8
Обеспечение деятельности подведомственных учреждений	815	08	01	440 99 00		10 708,8	10 708,8	7 689,3	71,8
Выполнение функций бюджетными учреждениями	815	08	01	440 99 00	001	8 703,5	8 703,5	6 151,8	70,7
Субсидии на выполнение государственных заданий на оказание государственных услуг автономными учреждениями	815	08	01	440 99 00	922	2 005,3	2 005,3	1 537,5	76,7
Музеи и постоянные выставки	815	08	01	441 00 00		37 887,0	37 887,0	27 044,9	71,4
Обеспечение деятельности подведомственных учреждений	815	08	01	441 99 00		37 887,0	37 887,0	27 044,9	71,4
Выполнение функций бюджетными учреждениями	815	08	01	441 99 00	001	31 837,0	31 837,0	22 508,0	70,7
Субсидии на выполнение государственных заданий на оказание государственных услуг автономными учреждениями	815	08	01	441 99 00	922	6 050,0	6 050,0	4 536,9	75,0
Библиотеки	815	08	01	442 00 00		21 535,2	21 535,2	14 716,4	68,3
Обеспечение деятельности подведомственных учреждений	815	08	01	442 99 00		21 535,2	21 535,2	14 716,4	68,3
Выполнение функций бюджетными учреждениями	815	08	01	442 99 00	001	21 535,2	21 535,2	14 716,4	68,3
Театры, цирки, концертные и другие организации исполнительских искусств	815	08	01	443 00 00		42 190,2	42 190,2	32 481,9	77,0
Обеспечение деятельности подведомственных учреждений	815	08	01	443 99 00		42 190,2	42 190,2	32 481,9	77,0
Выполнение функций бюджетными учреждениями	815	08	01	443 99 00	001	42 190,2	42 190,2	32 481,9	77,0
Мероприятия в сфере культуры, кинематографии, средств массовой информации	815	08	01	450 00 00		4 241,0	4 241,0	4 059,0	95,7
Комплектование книжных фондов библиотек муниципальных образований и государственных библиотек городов Москвы и Санкт-Петербурга	815	08	01	450 06 00		4 241,0	4 241,0	4 059,0	95,7
Прочие расходы	815	08	01	450 06 00	013	4 241,0	4241,0	4 059,0	95,7
Региональные целевые программы	815	08	01	522 00 00		45 685,6	45 685,6	38 484,6	84,2
Областная целевая программа «Развитие культуры и сохранение культурного наследия Брянской области на 2006—2010 годы («Культура Брянщины»)»	815	08	01	522 11 00		45 685,6	45 685,6	38 484,6	84,2
Мероприятия по поддержке и развитию культуры, искусства, кинематографии, средств массовой информации и архивного дела	815	08	01	522 11 00	023	45 685,6	45 685,6	38 484,6	84,2
Ведомственные целевые программы	815	08	01	822 00 00		792,1	792,1	193,3	24,4
Ведомственная целевая программа «Комплексная безопасность учреждений культуры Брянской области» (2009—2011 годы)	815	08	01	822 58 00		792,1	792,1	193,3	24,4
Прочие расходы	815	08	01	822 58 00	013	792,1	792,1	193,3	24,4
Другие вопросы в области культуры, кинематографии, средств массовой информации	**815**	**08**	**06**			**11 287,4**	**11 287,4**	**8 647,5**	**76,6**
Руководство и управление в сфере установленных функций органов государственной власти субъектов Российской Федерации и органов местного самоуправления	815	08	06	002 00 00		10 975,3	10 975,3	8 369,7	76,3

(Продолжение приложения 3)

1	2	3	4	5	6	7	8	9	10
Центральный аппарат	815	08	06	002 04 00		10 975,3	10 975,3	8 369,7	76,3
Выполнение функций государственными органами	815	08	06	002 04 00	012	10 975,3	10 975,3	8 369,7	76,3
Региональные целевые программы	815	08	06	522 00 00		312,1	312,1	277,8	89,0
Областная целевая программа «Комплексные меры противодействия злоупотреблению наркотиками и их незаконному обороту (2007—2009 годы)»	815	08	06	522 03 00		65,6	65,6	65,6	100,0
Мероприятия в сфере культуры	815	08	06	522 03 00	024	65,6	65,6	65,6	100,0
Областная целевая программа «Социальная поддержка и реабилитация инвалидов (2007—2010 годы)»	815	08	06	522 21 00		20,2	20,2	20,0	99,0
Мероприятия в сфере культуры	815	08	06	522 21 00	024	20,2	20,2	20,0	99,0
Областная целевая программа «Дети Брянщины» (2007—2010 годы)	815	08	06	522 24 00		1,1	1,1	0,0	0,0
Подпрограмма «Дети и семья», направление «Семья с детьми-инвалидами» (2007—2010 годы)	815	08	06	522 24 02		1,1	1,1	0,0	0,0
Мероприятия в сфере культуры	815	08	06	522 24 02	024	1,1	1,1	0,0	0,0
Областная целевая программа «Демографическое развитие Брянской области» (2008—2010 годы)	815	08	06	522 35 00		225,2	225,2	192,2	85,3
Мероприятия в сфере культуры	815	08	06	522 35 00	024	225,2	225,2	192,2	85,3
Межбюджетные трансферты	**815**	**11**				**12 147,0**	**12 147,0**	**10 510,0**	**86,5**
Субсидии бюджетам субъектов Российской Федерации и муниципальных образований (межбюджетные субсидии)	**815**	**11**	**02**			**12 147,0**	**12 147,0**	**10 510,0**	**86,5**
Региональные целевые программы	815	11	02	522 00 00		12 147,0	12 147,0	10 510,0	86,5
Областная целевая программа «Развитие культуры и сохранение культурного наследия Брянской области на 2006—2010 годы («Культура Брянщины»)»	815	11	02	522 11 00		12 147,0	12 147,0	10 510,0	86,5
Фонд софинансирования	815	11	02	522 11 00	010	12 147,0	12 147,0	10 510,0	86,5
Департамент общего и профессионального образования Брянской области	**816**					**1 528 097,5**	**1 539 795,3**	**1 080 876,4**	**70,2**
Образование	**816**	**07**				**1 062 840,7**	**1 064 561,5**	**770 328,8**	**72,4**
Дошкольное образование	**816**	**07**	**01**			**5 651,2**	**5 651,2**	**4 867,1**	**86,1**
Детские дошкольные учреждения	816	07	01	420 00 00		5 651,2	5 651,2	4 867,1	86,1
Обеспечение деятельности подведомственных учреждений	816	07	01	420 99 00		5 651,2	5 651,2	4 867,1	86,1
Выполнение функций бюджетными учреждениями	816	07	01	420 99 00	001	5 651,2	5 651,2	4 867,1	86,1
Общее образование	**816**	**07**	**02**			**397 442,1**	**398 045,5**	**291 682,0**	**73,3**
Резервные фонды	816	07	02	070 00 00		0,0	603,4	411,5	68,2
Резервные фонды исполнительных органов государственной власти субъектов Российской Федерации	816	07	02	070 04 00		0,0	603,4	411,5	68,2
Прочие расходы	816	07	02	070 04 00	013	0,0	603,4	411,5	68,2
Школы — детские сады, школы начальные, неполные средние и средние	816	07	02	421 00 00		4 366,6	4 366,6	3 059,6	70,1
Обеспечение деятельности подведомственных учреждений	816	07	02	421 99 00		4 366,6	4 366,6	3 059,6	70,1
Выполнение функций бюджетными учреждениями	816	07	02	421 99 00	001	4 366,6	4 366,6	3 059,6	70,1
Школы-интернаты	816	07	02	422 00 00		281 357,0	281 357,0	209 713,5	74,5
Обеспечение деятельности подведомственных учреждений	816	07	02	422 99 00		281 357,0	281 357,0	209 713,5	74,5

1	2	3	4	5	6	7	8	9	10
Выполнение функций бюджетными учреждениями	816	07	02	422 99 00	001	281 357,0	281 357,0	209 713,5	74,5
Учреждения по внешкольной работе с детьми	816	07	02	423 00 00		50 482,5	50 482,5	29 484,3	58,4
Обеспечение деятельности подведомственных учреждений	816	07	02	423 99 00		50 482,5	50 482,5	29 484,3	58,4
Выполнение функций бюджетными учреждениями	816	07	02	423 99 00	001	50 482,5	50 482,5	29 484,3	58,4
Детские дома	816	07	02	424 00 00		36 041,9	36 041,9	29 213,7	81,1
Обеспечение деятельности подведомственных учреждений	816	07	02	424 99 00		36 041,9	36 041,9	29 213,7	81,1
Выполнение функций бюджетными учреждениями	816	07	02	424 99 00	001	36 041,9	36 041,9	29 213,7	81,1
Специальные (коррекционные) учреждения	816	07	02	433 00 00		13 418,2	13 418,2	9 572,6	71,3
Обеспечение деятельности подведомственных учреждений	816	07	02	433 99 00		13 418,2	13 418,2	9 572,6	71,3
Выполнение функций бюджетными учреждениями	816	07	02	433 99 00	001	13 418,2	13 418,2	9 572,6	71,3
Иные безвозмездные и безвозвратные перечисления	816	07	02	520 00 00		11 775,9	11 775,9	10 226,8	86,8
Ежемесячное денежное вознаграждение за классное руководство	816	07	02	520 09 00		2 775,9	2 775,9	1 226,8	44,2
Выполнение функций бюджетными учреждениями	816	07	02	520 09 00	001	2 775,9	2 775,9	1 226,8	44,2
Поощрение лучших учителей	816	07	02	520 11 00		9 000,0	9 000,0	9 000,0	100,0
Выполнение функций государственными органами	816	07	02	520 11 00	012	9 000,0	9 000,0	9 000,0	100,0
Начальное профессиональное образование	**816**	**07**	**03**			**455 392,8**	**456 125,8**	**322 129,2**	**70,6**
Резервные фонды	816	07	03	070 00 00		0,0	733,0	0,0	0,0
Резервные фонды исполнительных органов государственной власти субъектов Российской Федерации	816	07	03	070 04 00		0,0	733,0	0,0	0,0
Прочие расходы	816	07	03	070 04 00	013	0,0	733,0	0,0	0,0
Профессионально-технические училища	816	07	03	425 00 00		455 392,8	455 392,8	322 129,2	70,7
Обеспечение деятельности подведомственных учреждений	816	07	03	425 99 00		455 392,8	455 392,8	322 129,2	70,7
Выполнение функций бюджетными учреждениями	816	07	03	425 99 00	001	455 392,8	455 392,8	322 129,2	70,7
Среднее профессиональное образование	816	07	04			98 767,7	99 152,1	70 620,7	71,2
Резервные фонды	816	07	04	070 00 00		0,0	384,4	0,0	0,0
Резервные фонды исполнительных органов государственной власти субъектов Российской Федерации	816	07	04	070 04 00		0,0	384,4	0,0	0,0
Прочие расходы	816	07	04	070 04 00	013	0,0	384,4	0,0	0,0
Средние специальные учебные заведения	816	07	04	427 00 00		98 767,7	98 767,7	70 620,7	71,5
Обеспечение деятельности подведомственных учреждений	816	07	04	427 99 00		98 767,7	98 767,7	70 620,7	71,5
Выполнение функций бюджетными учреждениями	816	07	04	427 99 00	001	98 767,7	98 767,7	70 620,7	71,5
Профессиональная подготовка, переподготовка и повышение квалификации	**816**	**07**	**05**			**8 741,0**	**8 741,0**	**7 238,6**	**82,8**
Институты повышения квалификации	816	07	05	428 00 00		8 741,0	8 741,0	7 238,6	82,8
Обеспечение деятельности подведомственных учреждений	816	07	05	428 99 00		8 741,0	8 741,0	7 238,6	82,8
Субсидии на выполнение государственных заданий на оказание государственных услуг автономными учреждениями	816	07	05	428 99 00	922	8 741,0	8 741,0	7 238,6	82,8
Другие вопросы в области образования	**816**	**07**	**09**			**96 845,9**	**96 845,9**	**73 791,2**	**76,2**
Руководство и управление в сфере установленных функций	816	07	09	001 00 00		6 323,1	6 323,1	3 915,7	61,9

(Продолжение приложения 3)

1	2	3	4	5	6	7	8	9	10
Осуществление полномочий Российской Федерации по контролю качества образования, лицензированию и государственной аккредитации образовательных учреждений, надзору и контролю за соблюдением законодательства в области образования	816	07	09	001 52 00		6 323,1	6 323,1	3 915,7	61,9
Выполнение функций государственными органами	816	07	09	001 52 00	012	6 323,1	6 323,1	3 915,7	61,9
Руководство и управление в сфере установленных функций органов государственной власти субъектов Российской Федерации и органов местного самоуправления	816	07	09	002 00 00		18 898,7	18 898,7	13 392,0	70,9
Центральный аппарат	816	07	09	002 04 00		18 898,7	18 898,7	13 392,0	70,9
Выполнение функций государственными органами	816	07	09	002 04 00	012	18 898,7	18 898,7	13 392,0	70,9
Учреждения, обеспечивающие предоставление услуг в сфере образования	816	07	09	435 00 00		14 761,5	14 761,5	11 462,3	77,6
Обеспечение деятельности подведомственных учреждений	816	07	09	435 99 00		14 761,5	14 761,5	11 462,3	77,6
Выполнение функций бюджетными учреждениями	816	07	09	435 99 00	001	14 761,5	14 761,5	11 462,3	77,6
Региональные целевые программы	816	07	09	522 00 00		1 437,5	1 437,5	984,2	68,5
Областная целевая программа «Комплексные меры противодействия злоупотреблению наркотиками и их незаконному обороту (2007—2009 годы)»	816	07	09	522 03 00		89,5	89,5	86,5	96,6
Мероприятия в сфере образования	816	07	09	522 03 00	022	89,5	89,5	86,5	96,6
Областная целевая программа «Дети Брянщины» (2007—2010 годы)	816	07	09	522 24 00		918,4	918,4	631,0	68,7
Подпрограмма «Дети и семья», направление «Дети-сироты» (2007—2010 годы)	816	07	09	522 24 03		222,7	222,7	195,0	87,6
Мероприятия в сфере образования	816	07	09	522 24 03	022	222,7	222,7	195,0	87,6
Подпрограмма «Одаренные дети» (2007—2010 годы)	816	07	09	522 24 04		695,7	695,7	436,0	62,7
Мероприятия в сфере образования	816	07	09	522 24 04	022	695,7	695,7	436,0	62,7
Долгосрочная целевая программа «Повышение безопасности дорожного движения в Брянской области» (2007—2012 годы)	816	07	09	522 32 00		429,6	429,6	266,7	62,1
Мероприятия в сфере образования	816	07	09	522 32 00	022	429,6	429,6	266,7	62,1
Ведомственные целевые программы	816	07	09	822 00 00		8 629,6	8 629,6	8 242,2	95,5
Целевая программа ведомства «Комплексная безопасность образовательного учреждения» (2007—2009 гг.)	816	07	09	822 09 00		8 579,6	8 579,6	8 221,2	95,8
Мероприятия в сфере образования	816	07	09	822 09 00	022	8 579,6	8 579,6	8 221,2	95,8
Ведомственная целевая программа «Реформирование и развитие государственной гражданской службы в Брянской области» (2009—2013 годы)	816	07	09	822 18 00		50,0	50,0	21,0	42,0
Выполнение функций государственными органами	816	07	09	822 18 00	012	50,0	50,0	21,0	42,0
Долгосрочные целевые программы	816	07	09	922 00 00		46 795,5	46 795,5	35 794,8	76,5
Долгосрочная целевая программа «Развитие образования Брянской области» (2009—2013 годы)	816	07	09	922 12 00		46 795,5	46 795,5	35 794,8	76,5
Мероприятия в сфере образования	816	07	09	922 12 00	022	46 795,5	46 795,5	35 794,8	76,5
Культура, кинематография, средства массовой информации	**816**	**08**				**3 469,1**	**3 469,1**	**2 450,7**	**70,6**
Периодическая печать и издательства	**816**	**08**	**04**			**3 469,1**	**3 469,1**	**2 450,7**	**70,6**
Периодические издания, учрежденные органами законодательной и исполнительной власти	816	08	04	457 00 00		3 469,1	3 469,1	2 450,7	70,6
Обеспечение деятельности подведомственных учреждений	816	08	04	457 99 00		3 469,1	3 469,1	2 450,7	70,6
Субсидии на выполнение государственных заданий на оказание государственных услуг автономными учреждениями	816	08	04	457 99 00	922	3 469,1	3 469,1	2 450,7	70,6

1	2	3	4	5	6	7	8	9	10
Социальная политика	**816**	**10**				**1 124,2**	**1 124,2**	**862,7**	**76,7**
Охрана семьи и детства	**816**	**10**	**04**			**274,9**	**274,9**	**128,0**	**46,6**
Мероприятия по борьбе с беспризорностью, по опеке и попечительству	816	10	04	511 00 00		45,0	45,0	0,0	0,0
Перевозка несовершеннолетних, самовольно ушедших из семей, детских домов, школ-интернатов, специальных учебно-воспитательных и иных детских учреждений	816	10	04	511 02 00		45,0	45,0	0,0	0,0
Прочие расходы	816	10	04	511 02 00	013	45,0	45,0	0,0	0,0
Иные безвозмездные и безвозвратные перечисления	816	10	04	520 00 00		229,9	229,9	128,0	55,7
Компенсация части родительской платы за содержание ребенка в государственных и муниципальных образовательных учреждениях, реализующих основную общеобразовательную программу дошкольного образования	816	10	04	520 10 00		229,9	229,9	128,0	55,7
Социальные выплаты	816	10	04	520 10 00	005	229,9	229,9	128,0	55,7
Другие вопросы в области социальной политики	**816**	**10**	**06**			**849,3**	**849,3**	**734,7**	**86,5**
Региональные целевые программы	816	10	06	522 00 00		849,3	849,3	734,7	86,5
Областная целевая программа «Дети Брянщины» (2007—2010 годы)	816	10	06	522 24 00		849,3	849,3	734,7	86,5
Подпрограмма «Дети и семья», направление «Профилактика безнадзорности и правонарушений несовершеннолетних» (2007—2010 годы)	816	10	06	522 24 01		754,7	754,7	724,7	96,0
Профилактика безнадзорности и правонарушений несовершеннолетних	816	10	06	522 24 01	060	754,7	754,7	724,7	96,0
Подпрограмма «Дети и семья», направление «Семья с детьми-инвалидами» (2007—2010 годы)	816	10	06	522 24 02		94,6	94,6	10,0	10,6
Мероприятия в области социальной политики	816	10	06	522 24 02	068	94,6	94,6	10,0	10,6
Межбюджетные трансферты	**816**	**11**				**460 663,5**	**470 640,5**	**307 234,2**	**65,3**
Субсидии бюджетам субъектов Российской Федерации и муниципальных образований (межбюджетные субсидии)	**816**	**11**	**02**			**139 844,7**	**149 821,7**	**111 008,1**	**74,1**
Мероприятия в области образования	816	11	02	436 00 00		0,0	9 977,0	0,0	0,0
Проведение противоаварийных мероприятий в зданиях государственных и муниципальных общеобразовательных учреждений	816	11	02	436 15 00		0,0	9 977,0	0,0	0,0
Фонд софинансирования	816	11	02	436 15 00	010	0,0	9 977,0	0,0	0,0
Региональные целевые программы	816	11	02	522 00 00		72 547,0	72 547,0	51 519,5	71,0
Областная целевая программа «Демографическое развитие Брянской области» (2008—2010 годы)	816	11	02	522 35 00		72 547,0	72 547,0	51 519,5	71,0
Фонд софинансирования	816	11	02	522 35 00	010	72 547,0	72 547,0	51 519,5	71,0
Ведомственные целевые программы	816	11	02	822 00 00		47 536,3	47 536,3	44 968,1	94,6
Целевая программа ведомства «Комплексная безопасность образовательного учреждения» (2007—2009 гг.)	816	11	02	822 09 00		3 610,6	3 610,6	3 610,6	100,0
Фонд софинансирования	816	11	02	822 09 00	010	3 610,6	3 610,6	3 610,6	100,0
Ведомственная целевая программа «Создание дополнительных мест для детей дошкольного возраста в образовательных учреждениях Брянской области на 2007—2009 годы»	816	11	02	822 26 00		39 702,5	39 702,5	39 702,5	100,0
Фонд софинансирования	816	11	02	822 26 00	010	39 702,5	39 702,5	39 702,5	100,0

(Продолжение приложения 3)

1	2	3	4	5	6	7	8	9	10
Ведомственная целевая программа «Обеспечение чистой питьевой водой детей образовательных учреждений Брянской области» (2009—2012 годы)	816	11	02	822 70 00		4 223,2	4 223,2	1 655,0	39,2
Фонд софинансирования	816	11	02	822 70 00	010	4 223,2	4 223,2	1 655,0	39,2
Долгосрочные целевые программы	816	11	02	922 00 00		19 761,4	19 761,4	14 520,5	73,5
Долгосрочная целевая программа «Развитие образования Брянской области» (2009—2013 годы)	816	11	02	922 12 00		19 761,4	19 761,4	14 520,5	73,5
Фонд софинансирования	816	11	02	922 12 00	010	19 761,4	19 761,4	14 520,5	73,5
Субвенции бюджетам субъектов Российской Федерации и муниципальных образований	**816**	**11**	**03**			**310 818,8**	**310 818,8**	**186 226,1**	**59,9**
Иные безвозмездные и безвозвратные перечисления	816	11	03	520 00 00		166 925,6	166 925,6	83 920,0	50,3
Ежемесячное денежное вознаграждение за классное руководство	816	11	03	520 09 00		89 802,1	89 802,1	56 204,9	62,6
Фонд компенсаций	816	11	03	520 09 00	009	89 802,1	89 802,1	56 204,9	62,6
Компенсация части родительской платы за содержание ребенка в государственных и муниципальных образовательных учреждениях, реализующих основную общеобразовательную программу дошкольного образования	816	11	03	520 10 00		77 123,5	77 123,5	27 715,1	35,9
Фонд компенсаций	816	11	03	520 10 00	009	77 123,5	77 123,5	27 715,1	35,9
Межбюджетные трансферты	816	11	03	521 00 00		143 893,2	143 893,2	102 306,1	71,1
Субвенции бюджетам муниципальных образований для финансового обеспечения расходных обязательств муниципальных образований, возникающих при выполнении государственных полномочий Российской Федерации, субъектов Российской Федерации, переданных для осуществления органам местного самоуправления в установленном порядке	816	11	03	521 02 00		143 893,2	143 893,2	102 306,1	71,1
Субвенции бюджетам муниципальных районов и городских округов по возмещению расходов на предоставление мер социальной поддержки по оплате жилых помещений с отоплением и освещением педагогическим работникам образовательных учреждений, финансируемых из местных бюджетов, работающим и проживающим в сельской местности или поселках городского типа на территории Брянской области	816	11	03	521 02 13		143 893,2	143 893,2	102 306,1	71,1
Фонд компенсаций	816	11	03	521 02 13	009	143 893,2	143 893,2	102 306,1	71,1
Иные межбюджетные трансферты	**816**	**11**	**04**			**10 000,0**	**10 000,0**	**10 000,0**	**100,0**
Резервные фонды	816	11	04	070 00 00		10 000,0	10 000,0	10 000,0	100,0
Резервный фонд Президента Российской Федерации	816	11	04	070 02 00		10 000,0	10 000,0	10 000,0	100,0
Иные межбюджетные трансферты	816	11	04	070 02 00	017	10 000,0	10 000,0	10 000,0	100,0
Комитет по сельскому хозяйству и продовольствию Брянской области	**817**					**1 586 136,5**	**1 586 136,5**	**1 208 155,9**	**76,2**
Общегосударственные вопросы	**817**	**01**				**1 600,6**	**1 600,6**	**914,0**	**57,1**
Функционирование Правительства Российской Федерации, высших исполнительных органов государственной власти субъектов Российской Федерации, местных администраций	**817**	**01**	**04**			**1 600,6**	**1 600,6**	**914,0**	**57,1**
Руководство и управление в сфере установленных функций органов государственной власти субъектов Российской Федерации и органов местного самоуправления	817	01	04	002 00 00		1 600,6	1 600,6	914,0	57,1
Высшее должностное лицо субъекта Российской Федерации (руководитель высшего исполнительного органа государственной власти субъекта Российской Федерации) и его заместители	817	01	04	002 06 00		1 600,6	1 600,6	914,0	57,1

1	2	3	4	5	6	7	8	9	10
Выполнение функций государственными органами	817	01	04	002 06 00	012	1 600,6	1 600,6	914,0	57,1
Национальная экономика	**817**	**04**				**1 443 746,4**	**1 443 746,4**	**1 129 719,6**	**78,2**
Сельское хозяйство и рыболовство	**817**	**04**	**05**			**1 443 746,4**	**1 443 746,4**	**1 129 719,6**	**78,2**
Руководство и управление в сфере установленных функций органов государственной власти субъектов Российской Федерации и органов местного самоуправления	817	04	05	002 00 00		30 706,1	30 706,1	22 741,5	74,1
Центральный аппарат	817	04	05	002 04 00		30 706,1	30 706,1	22 741,5	74,1
Выполнение функций государственными органами	817	04	05	002 04 00	012	30 706,1	30 706,1	22 741,5	74,1
Федеральные целевые программы	817	04	05	100 00 00		129 237,0	129 237,0	64 618,5	50,0
Федеральная целевая программа «Сохранение и восстановление плодородия почв земель сельскохозяйственного назначения и агроландшафтов как национального достояния России на 2006—2010 годы и на период до 2012 года»	817	04	05	100 60 00		129 237,0	129 237,0	64 618,5	50,0
Субсидии юридическим лицам	817	04	05	100 60 00	006	129 237,0	129 237,0	64 618,5	50,0
Государственная поддержка сельского хозяйства	817	04	05	260 00 00		1 108 435,7	1 108 435,7	887 916,7	80,1
Субсидии на возмещение сельскохозяйственным товаропроизводителям, организациям агропромышленного комплекса независимо от их организационно-правовых форм и крестьянским (фермерским) хозяйствам, сельскохозяйственным потребительским кооперативам части затрат на уплату процентов по инвестиционным кредитам, полученным в российских кредитных организациях, и займам, полученным в сельскохозяйственных кредитных потребительских кооперативах в 2004—2010 годах на срок от 2 до 10 лет	817	04	05	260 01 00		338 106,9	338 106,9	272 508,0	80,6
Субсидии юридическим лицам	817	04	05	260 01 00	006	338 106,9	338 106,9	272 508,0	80,6
Субсидии на возмещение гражданам, ведущим личное подсобное хозяйство, сельскохозяйственным потребительским кооперативам, крестьянским (фермерским) хозяйствам части затрат на уплату процентов по кредитам, полученным в российских кредитных организациях, и займам, полученным в сельскохозяйственных кредитных потребительских кооперативах в 2005—2010 годах на срок до 8 лет	817	04	05	260 02 00		13 257,3	13 257,3	8 487,3	64,0
Субсидии юридическим лицам	817	04	05	260 02 00	006	13 257,3	13 257,3	8 487,3	64,0
Субсидии на поддержку элитного семеноводства	817	04	05	260 07 00		8 248,0	8 248,0	1 006,1	12,2
Субсидии юридическим лицам	817	04	05	260 07 00	006	8 248,0	8 248,0	1 006,1	12,2
Субсидии на поддержку производства льна и конопли	817	04	05	260 09 00		6 949,0	6 949,0	0,0	0,0
Субсидии юридическим лицам	817	04	05	260 09 00	006	6 949,0	6 949,0	0,0	0,0
Субсидии на закладку и уход за многолетними насаждениями	817	04	05	260 10 00		1 548,0	1 548,0	201,0	13,0
Субсидии юридическим лицам	817	04	05	260 1000	006	1 548,0	1 548,0	201,0	13,0
Субсидии на компенсацию части затрат по страхованию урожая сельскохозяйственных культур, урожая многолетних насаждений и посадок многолетних насаждений	817	04	05	260 11 00		868,7	868,7	868,7	100,0
Субсидии юридическим лицам	817	04	05	260 11 00	006	868,7	868,7	868,7	100,0
Субсидии на поддержку племенного животноводства	817	04	05	260 13 00		54 027,0	54 027,0	31 347,4	58,0
Субсидии юридическим лицам	817	04	05	260 13 00	006	54 027,0	54 027,0	31 347,4	58,0

(Продолжение приложения 3)

1	2	3	4	5	6	7	8	9	10
Субсидии на возмещение сельскохозяйственным товаропроизводителям (кроме личных подсобных хозяйств и сельскохозяйственных потребительских кооперативов), организациям агропромышленного комплекса независимо от их организационно-правовых форм, крестьянским (фермерским) хозяйствам и организациям потребительской кооперации части затрат на уплату процентов по кредитам, полученным в российских кредитных организациях, и займам, полученным в сельскохозяйственных кредитных потребительских кооперативах в 2007—2010 годах на срок до 1 года	817	04	05	260 14 00		134 895,4	134 895,4	86 047,5	63,8
Субсидии юридическим лицам	817	04	05	260 14 00	006	134 895,4	134 895,4	86 047,5	63,8
Субсидии на компенсацию части затрат на приобретение средств химической защиты растений	817	04	05	260 16 00		592,0	592,0	296,0	50,0
Субсидии юридическим лицам	817	04	05	260 1600	006	592,0	592,0	296,0	50,0
Субсидии на поддержку экономически значимых региональных программ	817	04	05	260 19 00		43 451,0	43 451,0	20 851,0	48,0
Субсидии юридическим лицам	817	04	05	260 19 00	006	43 451,0	43 451,0	20 851,0	48,0
Субсидии на компенсацию сельскохозяйственным товаропроизводителям части расходов на дизельное топливо, использованное на проведение сезонных сельскохозяйственных работ	817	04	05	260 22 00		15,9	15,9	15,9	100,0
Субсидии юридическим лицам	817	04	05	260 22 00	006	15,9	15,9	15,9	100,0
Возмещение затрат на уплату процентов по кредитам, полученным ГУП «Брянская областная продовольственная корпорация» и сельскохозяйственными товаропроизводителями в рамках реализации постановления администрации Брянской области от 6 июля 2005 года № 370 «Об оказании государственной поддержки сельскохозяйственным товаропроизводителям, крестьянским (фермерским хозяйствам, обслуживающим предприятиям Брянской области»	817	04	05	260 51 00		36 162,2	36 162,2	36 162,2	100,0
Субсидии юридическим лицам	817	04	05	260 51 00	006	36 162,2	36 162,2	36 162,2	100,0
Субсидии сельхозтоваропроизводителям за потребленную электроэнергию	817	04	05	260 53 00		72 554,3	72 554,3	54 449,8	75,0
Субсидии юридическим лицам	817	04	05	260 53 00	006	72 554,3	72 554,3	54 449,8	75,0
Субсидии сельхозтоваропроизводителям, крестьянским (фермерским) хозяйствам, обслуживающим и перерабатывающим предприятиям Брянской области, получившим материально-технические ресурсы за счет кредитов, привлеченных ГУП «Брянская областная продовольственная корпорация» в коммерческих банках под гарантию Брянской области в соответствии с постановлением администрации Брянской области от 6 июля 2005 года № 370	817	04	05	260 54 00		397 760,0	397 760,0	375 675,8	94,4
Субсидии юридическим лицам	817	04	05	260 54 00	006	397 760,0	397 760,0	375 675,8	94,4
Учреждения, обеспечивающие предоставление услуг в области сельского хозяйства, охраны и использования объектов животного мира	817	04	05	261 00 00		51 106,0	51 106,0	38 277,1	74,9
Обеспечение деятельности подведомственных учреждений	817	04	05	261 99 00		51 106,0	51 106,0	38 277,1	74,9
Выполнение функций бюджетными учреждениями	817	04	05	261 99 00	001	51 106,0	51 106,0	38 277,1	74,9
Региональные целевые программы	817	04	05	522 00 00		83 001,9	83 001,9	80 135,0	96,5
Областная целевая программа «Поддержка семеноводства сельскохозяйственных растений на 2006—2010 годы»	817	04	05	522 14 00		5 800,0	5 800,0	5 005,0	86,3
Субсидии юридическим лицам	817	04	05	522 14 00	006	5 800,0	5 800,0	5 005,0	86,3

1	2	3	4	5	6	7	8	9	10
Губернаторская программа «Кадровое обеспечение агропромышленного комплекса Брянской области на 2006—2010 годы»	817	04	05	522 15 00		16 041,2	16 041,2	13 969,5	87,1
Прочие расходы	817	04	05	522 15 00	013	16 041,2	16 041,2	13 969,5	87,1
Областная целевая программа «Повышение плодородия почв Брянской области на 2006—2010 годы»	817	04	05	522 16 00		61 160,7	61 160,7	61 160,5	100,0
Прочие расходы	817	04	05	522 16 00	013	61 160,7	61 160,7	61 160,5	100,0
Ведомственные целевые программы	817	04	05	822 00 00		40 027,0	40 027,0	36 030,8	90,0
Целевая программа ведомства «Инженерно-техническое обеспечение АПК Брянской области» (2007—2009 гг.)	817	04	05	822 12 00		28 643,6	28 643,6	28 643,6	100,0
Субсидии юридическим лицам	817	04	05	822 12 00	006	4 410,0	4 410,0	4 410,0	100,0
Прочие расходы	817	04	05	822 12 00	013	24 233,6	24 233,6	24 233,6	100,0
Ведомственная целевая программа «Развитие личных подсобных хозяйств Брянской области» (2007—2009 годы)	817	04	05	822 28 00		1 267,3	1 267,3	1 266,6	99,9
Субсидии юридическим лицам	817	04	05	822 28 00	006	1 267,3	1 267,3	1 266,6	99,9
Ведомственная целевая программа «Животноводство» (2009—2011 годы)	817	04	05	822 46 00		10 116,1	10 116,1	6 120,6	60,5
Бюджетные инвестиции	817	04	05	822 46 00	003	3 000,0	3 000,0	1 493,5	49,8
Субсидии юридическим лицам	817	04	05	822 46 00	006	7 116,1	7 116,1	4 627,1	65,0
Долгосрочные целевые программы	817	04	05	922 00 00		1 232,7	1 232,7	0,0	0,0
Долгосрочная целевая программа «Развитие мясного скотоводства Брянской области» (2009—2012 годы)	817	04	05	922 29 00		1 232,7	1 232,7	0,0	0,0
Субсидии юридическим лицам	817	04	05	922 29 00	006	1 232,7	1 232,7	0,0	0,0
Жилищно-коммунальное хозяйство	**817**	**05**				**36 547,0**	**36 547,0**	**5 051,4**	**13,8**
Коммунальное хозяйство	**817**	**05**	**02**			**36 547,0**	**36 547,0**	**5 051,4**	**13,8**
Федеральные целевые программы	817	05	02	100 00 00		36 547,0	36 547,0	5 051,4	13,8
Федеральная целевая программа «Социальное развитие села до 2012 года»	817	05	02	100 11 00		36 547,0	36 547,0	5 051,4	13,8
Бюджетные инвестиции	817	05	02	100 11 00	003	36 547,0	36 547,0	5 051,4	13,8
Социальная политика	**817**	**10**				**65 837,5**	**65 837,5**	**37 332,9**	**56,7**
Социальное обеспечение населения	**817**	**10**	**03**			**65 837,5**	**65 837,5**	**37 332,9**	**56,7**
Федеральные целевые программы	817	10	03	100 00 00		55 837,5	55 837,5	27 332,9	49,0
Федеральная целевая программа «Социальное развитие села до 2012 года»	817	10	03	100 11 00		55 837,5	55 837,5	27 332,9	49,0
Субсидии на обеспечение жильем молодых семей и молодых специалистов, проживающих и работающих в сельской местности	817	10	03	100 11 01		29 178,4	29 178,4	14 367,0	49,2
Субсидии на осуществление мероприятий по обеспечению жильем граждан Российской Федерации, проживающих в сельской местности	817	10	03	100 11 01	099	29 178,4	29 178,4	14 367,0	49,2
Субсидии на обеспечение жильем граждан Российской Федерации, проживающих в сельской местности	817	10	03	100 11 02		26 659,1	26 659,1	12 965,9	48,6
Субсидии на осуществление мероприятий по обеспечению жильем граждан Российской Федерации, проживающих в сельской местности	817	10	03	100 11 02	099	26 659,1	26 659,1	12 965,9	48,6
Долгосрочные целевые программы	817	10	03	922 00 00		10 000,0	10 000,0	10 000,0	100,0

(Продолжение приложения 3)

1	2	3	4	5	6	7	8	9	10
Долгосрочная целевая программа «Социальное развитие села» (2003—2012 годы)	817	10	03	922 26 00		10 000,0	10 000,0	10 000,0	100,0
Субсидии на осуществление мероприятий по обеспечению жильем граждан Российской Федерации, проживающих в сельской местности	817	10	03	922 26 00	099	6 500,0	6 500,0	6 500,0	100,0
Субсидии на обеспечение жильем молодых семей и молодых специалистов, проживающих и работающих в сельской местности	817	10	03	922 26 00	969	3 500,0	3 500,0	3 500,0	100,0
Межбюджетные трансферты	**817**	**11**				**38 405,0**	**38 405,0**	**35 138,0**	**91,5**
Субсидии бюджетам субъектов Российской Федерации и муниципальных образований (межбюджетные субсидии)	**817**	**11**	**02**			**38 405,0**	**38 405,0**	**35 138,0**	**91,5**
Федеральные целевые программы	817	11	02	100 00 00		5 853,0	5 853,0	3 086,0	52,7
Федеральная целевая программа «Социальное развитие села до 2012 года»	817	11	02	100 11 00		5 853,0	5 853,0	3 086,0	52,7
Софинансирование объектов капитального строительства государственной собственности субъектов Российской Федерации (объектов капитального строительства собственности муниципальных образований)	817	11	02	100 11 00	020	5 853,0	5 853,0	3 086,0	52,7
Региональные целевые программы	817	11	02	522 00 00		23 505,4	23 505,4	23 505,4	100,0
Областная целевая программа «Реабилитация населения и территорий Брянской области, подвергшихся радиационному воздействию вследствие катастрофы на Чернобыльской АЭС, в 2007—2010 годах»	817	11	02	522 28 00		23 505,4	23 505,4	23 505,4	100,0
Фонд софинансирования	817	11	02	522 28 00	010	23 505,4	23 505,4	23 505,4	100,0
Субсидии бюджетам муниципальных образований на реализацию инвестиционных программ (проектов), отобранных на конкурсной основе	817	11	02	821 00 00		7 430,4	7 430,4	7 430,4	100,0
Фонд софинансирования	817	11	02	821 00 00	010	7 430,4	7 430,4	7 430,4	100,0
Долгосрочные целевые программы	817	11	02	922 00 00		1 616,2	1 616,2	1 116,2	69,1
Долгосрочная целевая программа «Социальное развитие села» (2003—2012 годы)	817	11	02	922 26 00		1 616,2	1 616,2	1 116,2	69,1
Софинансирование объектов капитального строительства государственной собственности субъектов Российской Федерации (объектов капитального строительства собственности муниципальных образований)	817	11	02	922 26 00	020	1 616,2	1 616,2	1 116,2	69,1
Финансовое управление Брянской области	**818**					**5 533 225,6**	**5 530 432,8**	**4 123 543,6**	**74,6**
Общегосударственные вопросы	**818**	**01**				**481 037,1**	**471 754,2**	**329 258,2**	**69,8**
Функционирование Правительства Российской Федерации, высших исполнительных органов государственной власти субъектов Российской Федерации, местных администраций	**818**	**01**	**04**			**1 600,6**	**1 600,6**	**1 027,2**	**64,2**
Руководство и управление в сфере установленных функций органов государственной власти субъектов Российской Федерации и органов местного самоуправления	818	01	04	002 00 00		1 600,6	1 600,6	1 027,2	64,2
Высшее должностное лицо субъекта Российской Федерации (руководитель высшего исполнительного органа государственной власти субъекта Российской Федерации) и его заместители	818	01	04	002 06 00		1 600,6	1 600,6	1 027,2	64,2
Выполнение функций государственными органами	818	01	04	002 06 00	012	1 600,6	1 600,6	1 027,2	64,2
Обеспечение деятельности финансовых, налоговых и таможенных органов и органов финансового (финансово-бюджетного) надзора	**818**	**01**	**06**			**35 490,3**	**35 490,3**	**27 696,4**	**78,0**
Руководство и управление в сфере установленных функций органов государственной власти субъектов Российской Федерации и органов местного самоуправления	818	01	06	002 00 00		35 440,3	35 440,3	27 674,3	78,1

1	2	3	4	5	6	7	8	9	10
Центральный аппарат	818	01	06	002 04 00		35 440,3	35 440,3	27 674,3	78,1
Выполнение функций государственными органами	818	01	06	002 04 00	012	35 440,3	35 440,3	27 674,3	78,1
Ведомственные целевые программы	818	01	06	822 00 00		50,0	50,0	22,1	44,2
Ведомственная целевая программа «Реформирование и развитие государственной гражданской службы в Брянской области» (2009—2013 годы)	818	01	06	822 18 00		50,0	50,0	22,1	44,2
Выполнение функций государственными органами	818	01	06	822 18 00	012	50,0	50,0	22,1	44,2
Обслуживание государственного и муниципального долга	**818**	**01**	**11**			**368 195,2**	**368 195,2**	**265 385,8**	**72,1**
Процентные платежи по долговым обязательствам	818	01	11	065 00 00		368 195,2	368 195,2	265 385,8	72,1
Процентные платежи по государственному долгу субъекта Российской Федерации	818	01	11	065 02 00		368 195,2	368 195,2	265 385,8	72,1
Прочие расходы	818	01	11	065 02 00	013	368 195,2	368 195,2	265 385,8	72,1
Резервные фонды	**818**	**01**	**12**			**19 885,0**	**10 602,1**	**0,0**	**0,0**
Резервные фонды	818	01	12	070 00 00		19 885,0	10 602,1	0,0	0,0
Резервные фонды исполнительных органов государственной власти субъектов Российской Федерации	818	01	12	070 04 00		19 885,0	10 602,1	0,0	0,0
Прочие расходы	818	01	12	070 04 00	013	19 885,0	10 602,1	0,0	0,0
Другие общегосударственные вопросы	**818**	**01**	**14**			**55 866,0**	**55 866,0**	**35 148,8**	**62,9**
Реформирование региональных и муниципальных финансов	818	01	14	518 00 00		25 962,0	25 962,0	14 902,0	57,4
Реформирование региональных финансов	818	01	14	518 01 00		25 962,0	25 962,0	14 902,0	57,4
Выполнение функций государственными органами	818	01	14	518 01 00	012	25 962,0	25 962,0	14 902,0	57,4
Ведомственные целевые программы	818	01	14	822 00 00		29 904,0	29 904,0	20 246,8	67,7
Ведомственная целевая программа «Сопровождение и модернизация технических и программных комплексов организации бюджетного процесса в Брянской области» (2007—2009 годы)	818	01	14	822 27 00		29 904,0	29 904,0	20 246,8	67,7
Информатика	818	01	14	822 27 00	064	29 904,0	29 904,0	20 246,8	67,7
Национальная экономика	**818**	**04**				**41 500,0**	**41 500,0**	**36 864,9**	**88,8**
Другие вопросы в области национальной экономики	**818**	**04**	**12**			**41 500,0**	**41 500,0**	**36 864,9**	**88,8**
Реализация государственных функций в области национальной экономики	818	04	12	340 00 00		41 500,0	41 500,0	36 864,9	88,8
Субсидирование процентных ставок по привлеченным кредитам в российских кредитных организациях	818	04	12	340 51 00		41 500,0	41 500,0	36 864,9	88,8
Иные субсидии	818	04	12	340 51 00	018	41 500,0	41 500,0	36 864,9	88,8
Межбюджетные трансферты	**818**	**11**				**5 010 688,5**	**5 017 178,6**	**3 757 420,5**	**74,9**
Дотации бюджетам субъектов Российской Федерации и муниципальных образований	**818**	**11**	**01**			**1 309 063,0**	**1 309 063,0**	**1 054 648,8**	**80,6**
Выравнивание бюджетной обеспеченности	818	11	01	516 00 00		834 674,0	834 674,0	678 790,8	81,3
Выравнивание бюджетной обеспеченности	818	11	01	516 01 00		834 674,0	834 674,0	678 790,8	81,3
Выравнивание бюджетной обеспеченности поселений из регионального фонда финансовой поддержки	818	11	01	516 01 10		46 521,0	46 521,0	44 167,0	94,9
Фонд финансовой поддержки	818	11	01	516 01 10	008	46 521,0	46 521,0	44 167,0	94,9

(Продолжение приложения 3)

1	2	3	4	5	6	7	8	9	10
Выравнивание бюджетной обеспеченности муниципальных районов (городских округов) из регионального фонда финансовой поддержки	818	11	01	516 01 20		788 153,0	788 153,0	634 623,8	80,5
Фонд финансовой поддержки	818	11	01	516 01 20	008	788 153,0	788 153,0	634 623,8	80,5
Дотации	818	11	01	517 00 00		474 389,0	474 389,0	375 858,0	79,2
Поддержка мер по обеспечению сбалансированности бюджетов	818	11	01	517 02 00		466 889,0	466 889,0	375 858,0	80,5
Прочие дотации	818	11	01	517 02 00	007	466 889,0	466 889,0	375 858,0	80,5
Гранты городским округам и муниципальным районам в форме дотаций в целях содействия достижению и (или) поощрения достижения наилучших значений показателей деятельности органов местного самоуправления городских округов и муниципальных районов	818	11	01	517 52 00		7 500,0	7 500,0	0,0	0,0
Прочие дотации	818	11	01	517 52 00	007	7 500,0	7 500,0	0,0	0,0
Субсидии бюджетам субъектов Российской Федерации и муниципальных образований (межбюджетные субсидии)	**818**	**11**	**02**			**504 529,4**	**511 019,5**	**354 503,1**	**69,4**
Резервные фонды	818	11	02	070 00 00		0,0	6 490,1	6 489,8	100,0
Резервные фонды исполнительных органов государственной власти субъектов Российской Федерации	818	11	02	070 04 00		0,0	6 490,1	6 489,8	100,0
Прочие расходы	818	11	02	070 04 00	013	0,0	6 490,1	6 489,8	100,0
Реформирование региональных и муниципальных финансов	818	11	02	518 00 00		2 000,0	2 000,0	1 000,0	50,0
Реформирование муниципальных финансов	818	11	02	518 02 00		2 000,0	2 000,0	1 000,0	50,0
Фонд софинансирования	818	11	02	518 02 00	010	2 000,0	2 000,0	1 000,0	50,0
Межбюджетные трансферты	818	11	02	521 00 00		502 529,4	502 529,4	347 013,3	69,1
Субсидии бюджетам муниципальных образований для софинансирования расходных обязательств, возникающих при выполнении полномочий органов местного самоуправления по вопросам местного значения	818	11	02	521 01 00		502 529,4	502 529,4	347 013,3	69,1
Субсидии бюджетам муниципальных районов, городских округов на разовую материальную помощь к отпуску работникам учреждений образования, культуры, здравоохранения, физической культуры и спорта	818	11	02	521 01 03		134 526,0	134 526,0	118 620,0	88,2
Фонд софинансирования	818	11	02	521 01 03	010	134 526,0	134 526,0	118 620,0	88,2
Субсидии бюджетам муниципальных районов на обеспечение деятельности финансовых органов по распределению и перечислению межбюджетных трансфертов городским и сельским поселениям	818	11	02	521 01 04		38 757,3	38 757,3	29 068,3	75,0
Фонд софинансирования	818	11	02	521 01 04	010	38 757,3	38 757,3	29 068,3	75,0
Субсидии бюджетам муниципальных районов и городских округов на финансовое обеспечение расходных обязательств по уплате налогов в связи с отменой налоговых льгот по налогу на имущество организаций и транспортному налогу для бюджетных организаций	818	11	02	521 01 15		239 086,1	239 086,1	139 888,6	58,5
Фонд софинансирования	818	11	02	521 01 15	010	239 086,1	239 086,1	139 888,6	58,5
Субсидии бюджетам муниципальных образований на оказание мер поддержки по оплате труда работников бюджетной сферы	818	11	02	521 01 16		90 160,0	90 160,0	59 436,4	65,9
Фонд софинансирования	818	11	02	521 01 16	010	90 160,0	90 160,0	59 436,4	65,9
Субвенции бюджетам субъектов Российской Федерации и муниципальных образований	**818**	**11**	**03**			**3 162 546,1**	**3 162 546,1**	**2 318 176,6**	**73,3**

1	2	3	4	5	6	7	8	9	10
Руководство и управление в сфере установленных функций	818	11	03	001 00 00		15 836,6	15 836,6	11 877,5	75,0
Осуществление первичного воинского учета на территориях, где отсутствуют военные комиссариаты	818	11	03	001 36 00		15 836,6	15 836,6	11 877,5	75,0
Субвенции бюджетам муниципальных районов для предоставления субвенций бюджетам поселений на осуществление отдельных государственных полномочий по первичному воинскому учету на территориях, где отсутствуют военные комиссариаты	818	11	03	001 36 01		15 005,2	15 005,2	11 253,9	75,0
Фонд компенсаций	818	11	03	001 36 01	009	15 005,2	15 005,2	11 253,9	75,0
Субвенции бюджетам городских округов на осуществление отдельных государственных полномочий по первичному воинскому учету на территориях, где отсутствуют военные комиссариаты	818	11	03	001 36 02		831,4	831,4	623,6	75,0
Фонд компенсаций	818	11	03	001 36 02	009	831,4	831,4	623,6	75,0
Межбюджетные трансферты	818	11	03	521 00 00		3 146 709,5	3 146 709,5	2 306 299,1	73,3
Субвенции бюджетам муниципальных образований для финансового обеспечения расходных обязательств муниципальных образований, возникающих при выполнении государственных полномочий Российской Федерации, субъектов Российской Федерации, переданных для осуществления органам местного самоуправления в установленном порядке	818	11	03	521 02 00		3 146 709,5	3 146 709,5	2 306 299,1	73,3
Субвенции бюджетам муниципальных районов на осуществление отдельных полномочий органов государственной власти Брянской области по расчету и предоставлению дотаций поселениям на выравнивание бюджетной обеспеченности	818	11	03	521 02 01		160 082,0	160 082,0	128718,0	80,4
Фонд компенсаций	818	11	03	521 02 01	009	160 082,0	160 082,0	128718,0	80,4
Субвенции бюджетам муниципальных районов на поддержку мер по обеспечению сбалансированности бюджетов поселений	818	11	03	521 02 02		296 764,0	296 764,0	223 860,0	75,4
Фонд компенсаций	818	11	03	521 02 02	009	296 764,0	296 764,0	223 860,0	75,4
Субвенции бюджетам муниципальных районов и городских округов по финансированию общеобразовательных учреждений в части обеспечения реализации основных общеобразовательных программ	818	11	03	521 02 09		2 571 820,3	2 571 820,3	1 868 776,6	72,7
Фонд компенсаций	818	11	03	521 02 09	009	2 571 820,3	2 571 820,3	1 868 776,6	72,7
Субвенции бюджетам муниципальных районов для предоставления бюджетам поселений (за исключением городских округов) на финансирование разовой материальной помощи к отпуску работникам учреждений культуры, Физической культуры и спорта	818	11	03	521 02 10		6 864,0	6 864,0	5 702,0	83,1
Фонд компенсаций	818	11	03	521 02 10	009	6 864,0	6 864,0	5 702,0	83,1
Субвенции бюджетам муниципальных районов, городских округов на предоставление мер социальной поддержки по оплате жилья и коммунальных услуг отдельным категориям граждан, работающих в сельской местности или поселках городского типа на территории Брянской области	818	11	03	521 02 11		13 093,0	13 093,0	9 586,3	73,2
Фонд компенсаций	818	11	03	521 02 11	009	13 093,0	13 093,0	9 586,3	73,2
Субвенции бюджетам муниципальных районов для предоставления субвенции поселениям (за исключением городских округов) на оплату жилья и коммунальных услуг отдельным категориям граждан, работающих в сельской местности или поселках городского типа на территории Брянской области	818	11	03	521 02 12		4 383,2	4 383,2	3 180,7	72,6

(Продолжение приложения 3)

1	2	3	4	5	6	7	8	9	10
Фонд компенсаций	818	11	03	521 02 12	009	4 383,2	4383,2	3 180,7	72,6
Субвенции бюджетам муниципальных районов на финансовое обеспечение передаваемых государственных полномочий Брянской области по финансовой поддержке организации бюджетного процесса в городских и сельских поселениях	818	11	03	521 02 14		52 230,8	52 230,8	39 173,2	75,0
Фонд компенсаций	818	11	03	521 02 14	009	52 230,8	52 230,8	39 173,2	75,0
Субвенции бюджетам муниципальных районов для предоставления субсидий бюджетам поселений на финансовое обеспечение расходных обязательств бюджетов поселений по уплате налогов в связи с отменой налоговых льгот по налогу на имущество организаций и транспортному налогу для бюджетных организаций, финансируемых из местных бюджетов	818	11	03	521 02 21		41 472,2	41 472,2	27 302,3	65,8
Фонд компенсаций	818	11	03	521 02 21	009	41 472,2	41 472,2	27 302,3	65,8
Иные межбюджетные трансферты	**818**	**11**	**04**			**34 550,0**	**34 550,0**	**30 092,0**	**87,1**
Иные безвозмездные и безвозвратные перечисления	818	11	04	520 00 00		34 550,0	34 550,0	30 092,0	87,1
Иные межбюджетные трансферты бюджетам муниципальных образований в форме дотаций на возмещение выпадающих доходов по налогу, взимаемому в связи с применением упрощенной системы налогообложения	818	11	04	520 70 00		34 550,0	34 550,0	30 092,0	87,1
Иные межбюджетные трансферты	818	11	04	520 70 00	017	34 550,0	34 550,0	30 092,0	87,1
Департамент по строительству Брянской области	**819**					**1 467 343,6**	**1 467 343,6**	**1 050 702,9**	**71,6**
Общегосударственные вопросы	**819**	**01**				**7 257,2**	**7 257,2**	**1 667,9**	**23,0**
Другие общегосударственные вопросы	**819**	**01**	**14**			**7 257,2**	**7 257,2**	**1 667,9**	**23,0**
Бюджетные инвестиции в объекты капитального строительства, не включенные в целевые программы	819	01	14	102 00 00		7 257,2	7 257,2	1 667,9	23,0
Бюджетные инвестиции в объекты капитального строительства государственной собственности субъектов Российской Федерации (объекты капитального строительства собственности муниципальных образований)	819	01	14	102 01 00		7 257,2	7 257,2	1 667,9	23,0
Бюджетные инвестиции в объекты капитального строительства государственной собственности субъектов Российской Федерации	819	01	14	102 01 01		7 257,2	7 257,2	1 667,9	23,0
Бюджетные инвестиции	819	01	14	102 01 01	003	7 257,2	7257,2	1 667,9	23,0
Национальная безопасность и правоохранительная деятельность	**819**	**03**				**27 357,3**	**27 357,3**	**18 208,6**	**66,6**
Обеспечение пожарной безопасности	**819**	**03**	**10**			**15 650,6**	**15 650,6**	**15 350,8**	**98,1**
Бюджетные инвестиции в объекты капитального строительства государственной собственности субъектов Российской Федерации (объекты капитального строительства собственности муниципальных образований)	819	03	10	102 01 00		15 650,6	15 650,6	15 350,8	98,1
Бюджетные инвестиции в объекты капитального строительства государственной собственности субъектов Российской Федерации	819	03	10	102 01 01		15 650,6	15 650,6	15 350,8	98,1
Бюджетные инвестиции	819	03	10	102 01 01	003	15 650,6	15 650,6	15 350,8	98,1
Другие вопросы в области национальной безопасности и правоохранительной деятельности	**819**	**03**	**14**			**11 706,7**	**11 706,7**	**2 857,8**	**24,4**
Бюджетные инвестиции в объекты капитального строительства, не включенные в целевые программы	819	03	14	102 00 00		11 706,7	11 706,7	2 857,8	24,4

1	2	3	4	5	6	7	8	9	10
Бюджетные инвестиции в объекты капитального строительства государственной собственности субъектов Российской Федерации (объекты капитального строительства собственности муниципальных образований)	819	03	14	102 01 00		11 706,7	11 706,7	2 857,8	24,4
Бюджетные инвестиции в объекты капитального строительства государственной собственности субъектов Российской Федерации	819	03	14	102 01 01		11 706,7	11 706,7	2 857,8	24,4
Бюджетные инвестиции	819	03	14	102 01 01	003	11 706,7	11 706,7	2 857,8	24,4
Национальная экономика	819	04				149 610,4	149 610,4	149 610,4	100,0
Другие вопросы в области национальной экономики	819	04	12			149 610,4	149610,4	149 610,4	100,0
Бюджетные инвестиции в объекты капитального строительства, не включенные в целевые программы	819	04	12	102 00 00		149 610,4	149610,4	149 610,4	100,0
Бюджетные инвестиции в объекты капитального строительства государственной собственности субъектов Российской Федерации (объекты капитального строительства собственности муниципальных образований)	819	04	12	102 01 00		149 610,4	149 610,4	149 610,4	100,0
Бюджетные инвестиции в объекты капитального строительства государственной собственности субъектов Российской Федерации	819	04	12	102 01 01		149 610,4	149 610,4	149 610,4	100,0
Строительство хлебозавода общей производительностью 90 т/сутки для ГУП «Брянский хлебозавод №1», г. Брянск, Фокинский район	819	04	12	102 01 01	851	149610,4	149 610,4	149610,4	100,0
Жилищно-коммунальное хозяйство	819	05				308 686,3	308 686,3	191 466,4	62,0
Коммунальное хозяйство	819	05	02			270 539,2	270 539,2	169 270,5	62,6
Региональные целевые программы	819	05	02	522 00 00		144 358,4	144 358,4	83 560,4	57,9
Областная целевая программа «Жилище» (2007—2010 годы)	819	05	02	522 27 00		68 796,1	68 796,1	28 911,3	42,0
Подпрограмма «Модернизация объектов коммунальной инфраструктуры» (2007—2010 годы)	819	05	02	522 27 02		68 796,1	68 796,1	28911,3	42,0
Бюджетные инвестиции	819	05	02	522 27 02	003	68796,1	68 796,1	28911,3	42,0
Областная целевая программа «Реабилитация населения и территорий Брянской области, подвергшихся радиационному воздействию вследствие катастрофы на Чернобыльской АЭС, в 2007—2010 годах»	819	05	02	522 28 00		75 562,3	75 562,3	54 649,1	72,3
Бюджетные инвестиции	819	05	02	522 28 00	003	75 562,3	75 562,3	54 649,1	72,3
Долгосрочные целевые программы	819	05	02	922 00 00		126 180,8	126 180,8	85 710,1	67,9
Долгосрочная целевая программа «Инженерное обустройство населенных пунктов Брянской области» (2009—2015 годы)	819	05	02	922 25 00		112 591,1	112591,1	83 332,2	74,0
Подпрограмма «Газификация Брянской области» (2009—2015 годы)	819	05	02	922 25 01		59 323,5	59 323,5	44 189,9	74,5
Бюджетные инвестиции	819	05	02	9222501	003	59323,5	59 323,5	44 189,9	74,5
Подпрограмма «Перевод отопления учреждений и организаций социально-культурной сферы населенных пунктов Брянской области на природный газ» (2009—2015 годы)	819	05	02	922 25 02		30 830,3	30 830,3	21 196,2	68,8
Бюджетные инвестиции	819	05	02	922 25 02	003	30 830,3	30 830,3	21 196,2	68,8
Подпрограмма «Обеспечение населения Брянской области питьевой водой» (2009—2015 годы)	819	05	02	922 25 03		22 437,3	22 437,3	17 946,1	80,0
Бюджетные инвестиции	819	05	02	922 25 03	003	22 437,3	22 437,3	17 946,1	80,0

(Продолжение приложения 3)

1	2	3	4	5	6	7	8	9	10
Долгосрочная целевая программа «Социальное развитие села» (2003—2012 годы)	819	05	02	922 26 00		13 589,7	13 589,7	2 377,9	17,5
Бюджетные инвестиции	819	05	02	922 26 00	003	13 589,7	13 589,7	2 377,9	17,5
Другие вопросы в области жилищно-коммунального хозяйства	**819**	**05**	**05**			**38 147,1**	**38 147,1**	**22 195,9**	**58,2**
Руководство и управление в сфере установленных функций органов государственной власти субъектов Российской Федерации и органов местного самоуправления	819	05	05	002 00 00		10 677,1	10 677,1	8 745,9	81,9
Центральный аппарат	819	05	05	002 04 00		10 677,1	10 677,1	8 745,9	81,9
Выполнение функций государственными органами	819	05	05	002 04 00	012	10 677,1	10 677,1	8 745,9	81,9
Федеральные целевые программы	819	05	05	100 00 00		27 470,0	27 470,0	13 450,0	49,0
Федеральная целевая программа «Преодоление последствий радиационных аварий на период до 2010 года»	819	05	05	100 29 00		27 470,0	27 470,0	13 450,0	49,0
Бюджетные инвестиции	819	05	05	100 29 00	003	27 470,0	27 470,0	13 450,0	49,0
Образование	**819**	**07**				**71 751,7**	**71 751,7**	**45 297,4**	**63,1**
Общее образование	**819**	**07**	**02**			**63 886,3**	**63 886,3**	**40 232,2**	**63,0**
Федеральные целевые программы	819	07	02	1000000		8 800,0	8 800,0	0,0	0,0
Федеральная целевая программа «Дети России» на 2007—2010 годы	819	07	02	100 13 00		8 800,0	8 800,0	0,0	0,0
Подпрограмма «Дети и семья»	819	07	02	100 13 02		8 800,0	8 800,0	0,0	0,0
Бюджетные инвестиции	819	07	02	100 13 02	003	8 800,0	8 800,0	0,0	0,0
Бюджетные инвестиции в объекты капитального строительства, не включенные в целевые программы	819	07	02	102 00 00		43 016,4	43 016,4	37 277,1	86,7
Бюджетные инвестиции в объекты капитального строительства государственной собственности субъектов Российской Федерации (объекты капитального строительства собственности муниципальных образований)	819	07	02	102 01 00		43 016,4	43 016,4	37 277,1	86,7
Бюджетные инвестиции в объекты капитального строительства государственной собственности субъектов Российской Федерации	819	07	02	102 01 01		43 016,4	43 016,4	37 277,1	86,7
Бюджетные инвестиции	819	07	02	102 01 01	003	43 016,4	43 016,4	37277,1	86,7
Региональные целевые программы	819	07	02	522 00 00		4 719,1	4719,1	0,0	0,0
Областная целевая программа «Реабилитация населения и территорий Брянской области, подвергшихся радиационному воздействию вследствие катастрофы на Чернобыльской АЭС, в 2007—2010 годах»	819	07	02	522 28 00		4 719,1	4 719,1	0,0	0,0
Бюджетные инвестиции	819	07	02	522 28 00	003	4 719,1	4 719,1	0,0	0,0
Долгосрочные целевые программы	819	07	02	922 00 00		7 350,8	7 350,8	2 955,1	40,2
Долгосрочная целевая программа «Развитие образования Брянской области» (2009—2013 годы)	819	07	02	922 12 00		840,8	840,8	287,6	34,2
Бюджетные инвестиции	819	07	02	922 12 00	003	840,8	840,8	287,6	34,2
Долгосрочная целевая программа «Социальное развитие села» (2003—2012 годы)	819	07	02	922 26 00		6 510,0	6 510,0	2 667,5	41,0
Бюджетные инвестиции	819	07	02	922 26 00	003	6510,0	6510,0	2 667,5	41,0
Среднее профессиональное образование	**819**	**07**	**04**			**7 865,4**	**7 865,4**	**5 065,2**	**64,4**

1	2	3	4	5	6	7	8	9	10
Долгосрочные целевые программы	819	07	04	922 00 00		7 865,4	7 865,4	5 065,2	64,4
Долгосрочная целевая программа «Развитие образования Брянской области» (2009—2013 годы)	819	07	04	922 12 00		7 865,4	7 865,4	5 065,2	64,4
Бюджетные инвестиции	819	07	04	922 12 00	003	7 865,4	7 865,4	5 065,2	64,4
Культура, кинематография, средства массовой информации	**819**	**08**				**26 541,2**	**26 541,2**	**17 386,1**	**65,5**
Культура	**819**	**08**	**01**			**26 541,2**	**26 541,2**	**17 386,1**	**65,5**
Бюджетные инвестиции в объекты капитального строительства, не включенные в целевые программы	819	08	01	102 00 00		26 541,2	26 541,2	17 386,1	65,5
Бюджетные инвестиции в объекты капитального строительства государственной собственности субъектов Российской Федерации (объекты капитального строительства собственности муниципальных образований)	819	08	01	102 01 00		26 541,2	26 541,2	17 386,1	65,5
Бюджетные инвестиции в объекты капитального строительства государственной собственности субъектов Российской Федерации	819	08	01	102 01 01		26 541,2	26 541,2	17 386,1	65,5
Бюджетные инвестиции	819	08	01	10201 01	003	26541,2	26541,2	17386,1	65,5
Здравоохранение, физическая культура и спорт	**819**	**09**				**269 551,8**	**269 551,8**	**202 160,5**	**75,0**
Стационарная медицинская помощь	**819**	**09**	**01**			**136 273,2**	**136 273,2**	**109 022,3**	**80,0**
Бюджетные инвестиции в объекты капитального строительства, не включенные в целевые программы	819	09	01	102 00 00		89 919,3	89 919,3	76 087,2	84,6
Бюджетные инвестиции в объекты капитального строительства государственной собственности субъектов Российской Федерации (объекты капитального строительства собственности муниципальных образований)	819	09	01	102 01 00		89 919,3	89 919,3	76 087,2	84,6
Бюджетные инвестиции в объекты капитального строительства государственной собственности субъектов Российской Федерации	819	09	01	102 01 01		89 919,3	89 919,3	76 087,2	84,6
Бюджетные инвестиции	819	09	01	102 01 01	003	89 919,3	89 919,3	76 087,2	84,6
Региональные целевые программы	819	09	01	522 00 00		46 353,9	46 353,9	32 935,1	71,1
Областная целевая программа «Реабилитация населения и территорий Брянской области, подвергшихся радиационному воздействию вследствие катастрофы на Чернобыльской АЭС, в 2007—2010 годах»	819	09	01	522 28 00		7 029,4	7 029,4	4 972,3	70,7
Бюджетные инвестиции	819	09	01	522 28 00	003	7 029,4	7 029,4	4 972,3	70,7
Областная целевая программа «Предупреждение и борьба с социально значимыми заболеваниями» (2009—2011 годы)	819	09	01	522 36 00		39 324,5	39 324,5	27 962,8	71,1
Подпрограмма «Онкология» (2009-2011 годы)	819	09	01	522 36 02		1 004,5	1 004,5	1 004,5	100,0
Бюджетные инвестиции	819	09	01	522 36 02	003	1 004,5	1 004,5	1 004,5	100,0
Подпрограмма «Психические расстройства» (2009-2011 годы)	819	09	01	522 36 07		38 320,0	38 320,0	26 958,3	70,4
Бюджетные инвестиции	819	09	01	522 36 07	003	38 320,0	38 320,0	26 958,3	70,4
Санаторно-оздоровительная помощь	**819**	**09**	**05**			**40 400,9**	**40 400,9**	**9 026,8**	**22,3**
Бюджетные инвестиции в объекты капитального строительства, не включенные в целевые программы	819	09	05	102 00 00		40 400,9	40 400,9	9 026,8	22,3
Бюджетные инвестиции в объекты капитального строительства государственной собственности субъектов Российской Федерации (объекты капитального строительства собственности муниципальных образований)	819	09	05	102 01 00		40 400,9	40 400,9	9 026,8	22,3

(Продолжение приложения 3)

1	2	3	4	5	6	7	8	9	10
Бюджетные инвестиции в объекты капитального строительства государственной собственности субъектов Российской Федерации	819	09	05	102 01 01		40 400,9	40 400,9	9 026,8	22,3
Бюджетные инвестиции	819	09	05	102 01 01	003	40 400,9	40 400,9	9 026,8	22,3
Физическая культура и спорт	**819**	**09**	**08**			**91 548,8**	**91 548,8**	**82 782,5**	**90,4**
Бюджетные инвестиции в объекты капитального строительства, не включенные в целевые программы	819	09	08	102 00 00		78 008,0	78 008,0	70 265,3	90,1
Бюджетные инвестиции в объекты капитального строительства 819 государственной собственности субъектов Российской Федерации (объекты капитального строительства собственности муниципальных образований)	09	08	102	01 00	78 008,0	78 008,0	70 265,3	90,1	
Бюджетные инвестиции в объекты капитального строительства государственной собственности субъектов Российской Федерации	819	09	08	102 01 01		78 008,0	78 008,0	70 265,3	90,1
Бюджетные инвестиции	819	09	08	102 01 01	003	78 008,0	78 008,0	70 265,3	90,1
Региональные целевые программы	819	09	08	522 00 00		13 540,8	13 540,8	12 517,2	92,4
Областная целевая программа «Развитие физической культуры и спорта в Брянской области на 2006—2009 годы»	819	09	08	522 23 00		13 540,8	13 540,8	12 517,2	92,4
Бюджетные инвестиции	819	09	08	522 23 00	003	13 540,8	13 540,8	12 517,2	92,4
Другие вопросы в области здравоохранения, физической культуры и спорта	**819**	**09**	**10**			**1 328,9**	**1 328,9**	**1 328,9**	**100,0**
Бюджетные инвестиции в объекты капитального строительства, не включенные в целевые программы	819	09	10	102 00 00		1 328,9	1 328,9	1 328,9	100,0
Бюджетные инвестиции в объекты капитального строительства государственной собственности субъектов Российской Федерации (объекты капитального строительства собственности муниципальных образований)	819	09	10	10201 00		1 328,9	1 328,9	1 328,9	100,0
Бюджетные инвестиции в объекты капитального строительства государственной собственности субъектов Российской Федерации	819	09	10	102 01 01		1 328,9	1 328,9	1 328,9	100,0
Бюджетные инвестиции	819	09	10	102 01 01	003	1 328,9	1 328,9	1 328,9	100,0
Социальная политика	**819**	**10**				**293 985,3**	**293 985,3**	**194 215,5**	**66,1**
Социальное обслуживание населения	**819**	**10**	**02**			**28 648,3**	**28 648,3**	**18 508,2**	**64,6**
Бюджетные инвестиции в объекты капитального строительства, не включенные в целевые программы	819	10	02	102 00 00		23 665,3	23 665,3	18 508,2	78,2
Бюджетные инвестиции в объекты капитального строительства государственной собственности субъектов Российской Федерации (объекты капитального строительства собственности муниципальных образований)	819	10	02	102 01 00		23 665,3	23 665,3	18 508,2	78,2
Бюджетные инвестиции в объекты капитального строительства государственной собственности субъектов Российской Федерации	819	10	02	102 01 01		23 665,3	23 665,3	18 508,2	78,2
Бюджетные инвестиции	819	10	02	10201 01	003	23 665,3	23 665,3	18508,2	78,2
Региональные целевые программы	819	10	02	522 00 00		4 983,0	4 983,0	0,0	0,0
Областная целевая программа «Социальная защита населения Брянской области» (2008—2010 годы)	819	10	02	522 40 00		4 983,0	4 983,0	0,0	0,0
Бюджетные инвестиции	819	10	02	522 40 00	003	4 983,0	4 983,0	0,0	0,0
Социальное обеспечение населения	**819**	**10**	**03**			**265 337,0**	**265 337,0**	**175 707,3**	**66,2**
Социальная помощь	819	10	03	505 00 00		148 736,6	148 736,6	69541,5	46,8

1	2	3	4	5	6	7	8	9	10
Обеспечение жильем инвалидов войны и инвалидов боевых действий, участников Великой Отечественной войны, ветеранов боевых действий, военнослужащих, проходивших военную службу в период с 22 июня 1941 года по 3 сентября 1945 года, граждан, награжденных знаком «Жителю блокадного Ленинграда», лиц, работавших на военных объектах в период Великой Отечественной войны, членов семей погибших (умерших) инвалидов войны, участников Великой Отечественной войны, ветеранов боевых действий, инвалидов и семей имеющих детей-инвалидов	819	10	03	505 34 00		148 736,6	148 736,6	69 541,5	46,8
Обеспечение жильем отдельных категорий граждан, установленных Федеральным законом от 12 января 1995 года №5-ФЗ «О ветеранах», в соответствии с Указом Президента Российской Федерации от 7 мая 2008 года № 714 «Об обеспечении жильем ветеранов Великой Отечественной войны 1941—1945 годов»	819	10	03	505 34 01		126 907,2	126 907,2	69 541,5	54,8
Социальные выплаты	819	10	03	505 34 01	005	126 907,2	126907,2	69541,5	54,8
Обеспечение жильем отдельных категорий граждан, установленных Федеральными законами от 12 января 1995 года № 5-ФЗ «О ветеранах» и от 24 ноября 1995 года № 181-ФЗ «О социальной защите инвалидов в Российской Федерации»	819	10	03	505 34 02		21 829,4	21 829,4	0,0	0,0
Социальные выплаты	819	10	03	505 34 02	005	21 829,4	21 829,4	0,0	0,0
Региональные целевые программы	819	10	03	522 00 00		116 600,4	116 600,4	106 165,8	91,1
Областная целевая программа «Жилище» (2007-20 1 0 годы)	819	10	03	522 27 00		111 671,4	111 671,4	106 165,8	95,1
Подпрограмма «Развитие ипотечного кредитования в жилищном строительстве» (2007—2010 годы)	819	10	03	522 27 01		111 671,4	111 671,4	106 165,8	95,1
Мероприятия в области социальной политики	819	10	03	522 27 01	068	111 671,4	111 671,4	106 165,8	95,1
Областная целевая программа «Реабилитация населения и территорий Брянской области, подвергшихся радиационному воздействию вследствие катастрофы на Чернобыльской АЭС, в 2007—2010 годах»	819	10	03	522 28 00		4 929,0	4 929,0	0,0	0,0
Субсидии на приобретение жилья гражданам — участникам ликвидации последствий радиационных аварий и катастроф, пострадавшим в результате этих аварий, и приравненным к ним лицам	819	10	03	522 28 00	911	4 929,0	4 929,0	0,0	0,0
Межбюджетные трансферты	**819**	**11**				**312 602,4**	**312 602,4**	**230 690,1**	**73,8**
Субсидии бюджетам субъектов Российской Федерации и муниципальных образований (межбюджетные субсидии)	**819**	**11**	**02**			**312 602,4**	**312 602,4**	**230 690,1**	**73,8**
Федеральные целевые программы	819	11	02	100 00 00		10 000,0	10 000,0	5 000,0	50,0
Федеральная целевая программа «Дети России» на 2007—2010 годы	819	11	02	100 13 00		10 000,0	10 000,0	5 000,0	50,0
Подпрограмма «Здоровое поколение»	819	11	02	100 13 01		10 000,0	10 000,0	5 000,0	50,0
Софинансирование объектов капитального строительства государственной собственности субъектов Российской Федерации (объектов капитального строительства собственности муниципальных образований)	819	11	02	100 13 01	020	10 000,0	10 000,0	5 000,0	50,0
Региональные целевые программы	819	11	02	522 00 00		1 923,2	1 923,2	1 600,0	83,2
Областная целевая программа «Жилище» (2007—2010 годы)	819	11	02	522 27 00		323,2	323,2	0,0	0,0
Подпрограмма «Модернизация объектов коммунальной инфраструктуры» (2007—2010 годы)	819	11	02	522 27 02		323,2	323,2	0,0	0,0

(Продолжение приложения 3)

1	2	3	4	5	6	7	8	9	10
Софинансирование объектов капитального строительства государственной собственности субъектов Российской Федерации (объектов капитального строительства собственности муниципальных обоазований)	819	11	02	522 27 02	020	323,2	323,2	0,0	0,0
Областная целевая программа «Реабилитация населения и территорий Брянской области, подвергшихся радиационному воздействию вследствие катастрофы на Чернобыльской АЭС, в 2007—2010 годах»	819	11	02	522 28 00		1 600,0	1 600,0	1 600,0	100,0
Софинансирование объектов капитального строительства государственной собственности субъектов Российской Федерации (объектов капитального строительства собственности муниципальных обоазований)	819	11	02	522 28 00	020	1 600,0	1 600,0	1 600,0	100,0
Развитие социальной и инженерной инфраструктуры субъектов Российской Федерации и муниципальных образований	819	11	02	523 00 00		297 566,3	297 566,3	222 813,0	74,9
Развитие социальной и инженерной инфраструктуры	819	11	02	523 01 00		297 566,3	297 566,3	222 813,0	74,9
Субсидии бюджетам муниципальных образований на развитие социальной и инженерной инфраструктуры за счет средств бюджета субъекта Российской Федерации	819	11	02	523 01 02		297 566,3	297 566,3	222 813,0	74,9
Софинансирование объектов капитального строительства государственной собственности субъектов Российской Федерации (объектов капитального строительства собственности муниципальных образований)	819	11	02	523 01 02	020	286316,3	286316,3	211 615,1	73,9
Роддом, (комплекс) 2-ой пусковой, г. Клинцы	819	11	02	523 01 02	802	11 250,0	11 250,0	11 197,9	99,5
Долгосрочные целевые программы	819	11	02	922 00 00		3 112,9	3 112,9	1 277,1	41,0
Долгосрочная целевая программа «Социальное развитие села» (2003—2012 годы)	819	11	02	922 26 00		3 112,9	3 112,9	1 277,1	41,0
Софинансирование объектов капитального строительства государственной собственности субъектов Российской Федерации (объектов капитального строительства собственности муниципальных образований)	819	11	02	922 26 00	020	3 112,9	3 112,9	1 277,1	41,0
Комитет по экономической политике Брянской области	**820**					**8 276,8**	**8 276,8**	**8 276,8**	**100,0**
Общегосударственные вопросы	**820**	**01**				**6 940,6**	**6 940,6**	**6 940,6**	**100,0**
Функционирование Правительства Российской Федерации, высших исполнительных органов государственной власти субъектов Российской Федерации, местных администраций	**820**	**01**	**04**			**1 335,2**	**1 335,2**	**1 335,2**	**100,0**
Руководство и управление в сфере установленных функций органов государственной власти субъектов Российской Федерации и органов местного самоуправления	820	01	04	002 00 00		1 335,2	1 335,2	1 335,2	100,0
Высшее должностное лицо субъекта Российской Федерации (руководитель высшего исполнительного органа государственной власти субъекта Российской Федерации) и его заместители	820	01	04	002 06 00		1 335,2	1 335,2	1 335,2	100,0
Выполнение функций государственными органами	820	01	04	002 06 00	012	1 335,2	1 335,2	1 335,2	100,0
Другие общегосударственные вопросы	**820**	**01**	**14**			**5 605,4**	**5 605,4**	**5 605,4**	**100,0**
Руководство и управление в сфере установленных функций органов государственной власти субъектов Российской Федерации и органов местного самоуправления	820	01	14	002 00 00		5 413,6	5413,6	5413,6	100,0
Центральный аппарат	820	01	14	002 04 00		5 413,6	5 413,6	5413,6	100,0

1	2	3	4	5	6	7	8	9	10
Выполнение функций государственными органами	820	01	14	002 04 00	012	5413,6	5413,6	5413,6	100,0
Ведомственные целевые программы	820	01	14	822 00 00		191,8	191,8	191,8	100,0
Ведомственная целевая программа «Проведение административной реформы в Брянской области» (2009—2010 годы)	820	01	14	822 20 00		191,8	191,8	191,8	100,0
Прочие расходы	820	01	14	822 20 00	013	191,8	191,8	191,8	100,0
Национальная экономика	**820**	**04**				**170,1**	**170,1**	**170,1**	**100,0**
Другие вопросы в области национальной экономики	**820**	**04**	**12**			**170,1**	**170,1**	**170,1**	**100,0**
Региональные целевые программы	820	04	12	522 00 00		170,1	170,1	170,1	100,0
Областная целевая программа «Формирование рынка труда на территории Брянской области на 2007—2010 годы»	820	04	12	522 31 00		170,1	170,1	170,1	100,0
Прочие расходы	820	04	12	522 31 00	013	170,1	170,1	170,1	100,0
Межбюджетные трансферты	**820**	**11**				**1 166,1**	**1 166,1**	**1 166,1**	**100,0**
Иные межбюджетные трансферты	**820**	**11**	**04**			**1 166,1**	**1 166,1**	**1 166,1**	**100,0**
Руководство и управление в сфере установленных функций	820	11	04	001 00 00		553,1	553,1	553,1	100,0
Мероприятия в рамках административной реформы	820	11	04	001 13 00		553,1	553,1	553,1	100,0
Иные субсидии	820	11	04	001 13 00	018	553,1	553,1	553,1	100,0
Ведомственные целевые программы	820	11	04	822 00 00		613,0	613,0	613,0	100,0
Ведомственная целевая программа «Проведение административной реформы в Брянской области» (2009-20 10 годы)	820	11	04	822 20 00		613,0	613,0	613,0	100,0
Иные субсидии	820	11	04	822 20 00	018	613,0	613,0	613,0	100,0
Управление социальной защиты населения Брянской области	**821**					**4 057 184,4**	**4 057 277,6**	**2 501 106,3**	**61,6**
Образование	**821**	**07**				**20,9**	**20,9**	**0,0**	**0,0**
Профессиональная подготовка, переподготовка и повышение квалификации	**821**	**07**	**05**			**20,9**	**20,9**	**0,0**	**0,0**
Учебные заведения и курсы по переподготовке кадров	821	07	05	429 00 00		20,9	20,9	0,0	0,0
Переподготовка и повышение квалификации кадров	821	07	05	429 78 00		20,9	20,9	0,0	0,0
Прочие расходы	821	07	05	429 78 00	013	20,9	20,9	0,0	0,0
Здравоохранение, физическая культура и спорт	**821**	**09**				**279,0**	**279,0**	**208,7**	**74,8**
Другие вопросы в области здравоохранения, физической культуры и спорта	**821**	**09**	**10**			**279,0**	**279,0**	**208,7**	**74,8**
Региональные целевые программы	821	09	10	522 00 00		279,0	279,0	208,7	74,8
Областная целевая программа «Минимизация медицинских последствий экологического неблагополучия в Брянской области» (2005—2009 годы)	821	09	10	522 09 00		279,0	279,0	208,7	74,8
Подпрограмма «Ранняя диагностика, профилактика и лечение заболеваний молочной железы у женщин Брянской области» (2006—2009 годы)	821	09	10	522 09 04		279,0	279,0	208,7	74,8
Мероприятия в области здравоохранения	821	09	10	522 09 04	067	279,0	279,0	208,7	74,8
Социальная политика	**821**	**10**				**4 056 884,5**	**4 056 977,7**	**2 500 897,6**	**61,6**
Пенсионное обеспечение	**821**	**10**	**01**			**49 860,6**	**49 860,6**	**40 624,6**	**81,5**
Доплаты к пенсиям, дополнительное пенсионное обеспечение	821	10	01	491 00 00		49 860,6	49 860,6	40 624,6	81,5
Реализация Закона Брянской области от 16 июня 2005 года № 46-З «О государственной гражданской службе Брянской области»	821	10	01	491 30 00		17682,6	17682,6	15421,9	87,2

(Продолжение приложения 3)

1	2	3	4	5	6	7	8	9	10
Ежемесячная доплата к государственной пенсии государственным гражданским служащим	821	10	01	491 30 01		17682,6	17 682,6	15421,9	87,2
Социальные выплаты	821	10	01	491 30 01	005	17682,6	17 682,6	15421,9	87,2
Реализация Закона Брянской области от 28 декабря 2005 года №102-З «О пенсионном обеспечении лиц, замещавших государственные должности Брянской области»	821	10	01	491 31 00		11 052,6	11052,6	7 018,6	63,5
Ежемесячная доплата к государственной пенсии лицам, замещавшим государственные должности	821	10	01	491 31 01		11 052,6	11052,6	7 018,6	63,5
Социальные выплаты	821	10	01	491 31 01	005	11 052,6	11 052,6	7018,6	63,5
Реализация Закона Брянской области от 10 июля 2001 года № 50-З «О доплате к государственной пенсии отдельным категориям пенсионеров»	821	10	01	491 32 00		21 125,4	21 125,4	18 184,1	86,1
Ежемесячная доплата к государственной пенсии отдельным категориям пенсионеров	821	10	01	491 32 01		21 125,4	21 125,4	18 184,1	86,1
Социальные выплаты	821	10	01	491 32 01	005	21 125,4	21 125,4	18 184,1	86,1
Социальное обслуживание населения	**821**	**10**	**02**			**731 919,5**	**732 012,7**	**554 213,6**	**75,7**
Резервные фонды	821	10	02	070 00 00		1 050,0	1 143,2	1 142,0	99,9
Резервный фонд Президента Российской Федерации	821	10	02	070 02 00		1 050,0	1 050,0	1 048,8	99,9
Прочие расходы	821	10	02	070 02 00	013	1 050,0	1 050,0	1 048,8	99,9
Резервные фонды исполнительных органов государственной власти субъектов Российской Федерации	821	10	02	070 04 00		0,0	93,2	93,2	100,0
Прочие расходы	821	10	02	070 04 00	013	0,0	93,2	93,2	100,0
Дома-интернаты для престарелых и инвалидов	821	10	02	501 00 00		197 527,0	197 527,0	143 806,4	72,8
Обеспечение деятельности подведомственных учреждений	821	10	02	501 99 00		197527,0	197 527,0	143 806,4	72,8
Выполнение функций бюджетными учреждениями	821	10	02	501 99 00	001	197 527,0	197 527,0	143 806,4	72,8
Учреждения социального обслуживания населения	821	10	02	508 00 00		533 342,5	533 342,5	409 265,2	76,7
Обеспечение деятельности подведомственных учреждений	821	10	02	508 99 00		533 342,5	533 342,5	409 265,2	76,7
Прочие учреждения социального обслуживания населения	821	10	02	508 99 01		35 906,5	35 906,5	26 089,1	72,7
Выполнение функций бюджетными учреждениями	821	10	02	5089901	001	35 906,5	35 906,5	26089,1	72,7
Государственные учреждения — отделы социальной защиты населения	821	10	02	508 99 02		122 890,3	122 890,3	98 044,2	79,8
Выполнение функций бюджетными учреждениями	821	10	02	508 99 02	001	122 890,3	122 890,3	98 044,2	79,8
Центры социального обслуживания населения	821	10	02	508 99 03		150 697,7	150 697,7	118 273,8	78,5
Выполнение функций бюджетными учреждениями	821	10	02	508 99 03	001	150 697,7	150697,7	118273,8	78,5
Центры реабилитации	821	10	02	508 99 04		18 774,2	18 774,2	15296,4	81,5
Выполнение функций бюджетными учреждениями	821	10	02	508 99 04	001	18774,2	18774,2	15296,4	81,5
Приюты	821	10	02	508 99 05		115168,5	115 168,5	86 297,1	74,9
Выполнение функций бюджетными учреждениями	821	10	02	508 99 05	001	115 168,5	115 168,5	86 297,1	74,9
Дома милосердия	821	10	02	508 99 06		89 905,3	89 905,3	65 264,6	72,6
Выполнение функций бюджетными учреждениями	821	10	02	508 99 06	001	89 905,3	89 905,3	65 264,6	72,6
Социальное обеспечение населения	**821**	**10**	**03**			**3 151 703,8**	**3 151 703,8**	**1 820 456,7**	**57,8**

1	2	3	4	5	6	7	8	9	10
Социальная помощь	821	10	03	505 00 00		3 086 264,0	3 086 264,0	1 755 019,5	56,9
Закон Российской Федерации от 15 января 1993 года № 4301-1 «О статусе Героев Советского Союза, Героев Российской Федерации и полных кавалеров ордена Славы»	821	10	03	505 08 00		195,8	195,8	32,5	16,6
Социальная поддержка Героев Советского Союза, Героев Российской Федерации и полных кавалеров ордена Славы	821	10	03	505 08 02		195,8	195,8	32,5	16,6
Социальные выплаты	821	10	03	505 08 02	005	195,8	195,8	32,5	16,6
Федеральный закон от 9 января 1997 года № 5-ФЗ «О предоставлении социальных гарантий Героям Социалистического Труда и полным кавалерам ордена Трудовой Славы»	821	10	03	505 09 00		400,0	400,0	0,0	0,0
Социальная поддержка Героев Социалистического Труда и полных кавалеров ордена Трудовой Славы	821	10	03	505 09 02		400,0	400,0	0,0	0,0
Социальные выплаты	821	10	03	505 09 02	005	400,0	400,0	0,0	0,0
Единовременное пособие беременной жене военнослужащего, проходящего военную службу по призыву, а также ежемесячное пособие на ребенка военнослужащего, проходящего военную службу по призыву	821	10	03	505 19 00		17 796,0	17 796,0	8 899,9	50,0
Социальные выплаты	821	10	03	505 19 00	005	17796,0	17796,0	8 899,9	50,0
Федеральный закон от 12 января 1996 года № 8-ФЗ «0 погребении и похоронном деле»	821	10	03	505 22 00		10 400,0	10 400,0	7 435,5	71,5
Выплата социального пособия на погребение и возмещение расходов по гарантированному перечню услуг по погребению за счет бюджетов субъектов Российской Федерации и местных бюджетов	821	10	03	505 22 05		9 335,0	9 335,0	7 132,0	76,4
Социальные выплаты	821	10	03	505 22 05	005	9335,0	9335,0	7 132,0	76,4
Возмещение специализированным службам по вопросам похоронного дела расходов по захоронению умерших (погибших) граждан, осуществляемых за счет бюджетов субъектов Российской Федерации	821	10	03	505 22 06		1 065,0	1 065,0	303,5	28,5
Социальные выплаты	821	10	03	505 22 06	005	1 065,0	1 065,0	303,5	28,5
Закон Российской Федерации от 9 июня 1993 года № 5142-1 «О донорстве крови и ее компонентов»	821	10	03	505 29 00		36 681,9	36 681,9	25 806,1	70,4
Обеспечение мер социальной поддержки для лиц, награжденных знаком «Почетный донор СССР», «Почетный донор России»	821	10	03	505 29 01		36 681,9	36 681,9	25 806,1	70,4
Социальные выплаты	821	10	03	505 29 01	005	36 681,9	36 681,9	25 806,1	70,4
Ежемесячное пособие на ребенка	821	10	03	505 30 00		0,0	0,0	-0,2	
Ежемесячное пособие на ребенка в соответствии с Законом Брянской области от 20 февраля 2008 года № 12-З «Об охране семьи, материнства, отцовства и детства в Брянской области»	821	10	03	505 30 01		0,0	0,0	-0,2	
Социальные выплаты	821	10	03	505 30 01	005	0,0	0,0	-0,2	
Обеспечение мер социальной поддержки ветеранов труда и тружеников тыла	821	10	03	50531 00		0,0	0,0	-0,2	
Ежемесячная денежная выплата ветеранам труда в соответствии с Законом Брянской области от 10 декабря 2004 года № 91-З «О мерах социальной поддержки ветеранов в Брянской области»	821	10	03	505 31 11		0,0	0,0	-0,2	
Социальные выплаты	821	10	03	505 31 11	005	0,0	0,0	-0,2	
Федеральный закон от 17 сентября 1998 года № 157-ФЗ «Об иммунопрофилактике инфекционных болезней»	821	10	03	505 44 00		58,9	58,9	55,0	93,4

(Продолжение приложения 3)

1	2	3	4	5	6	7	8	9	10
Государственные единовременные пособия и ежемесячные денежные компенсации гражданам при возникновении поствакцинальных осложнений	821	10	03	505 44 01		58,9	58,9	55,0	93,4
Социальные выплаты	821	10	03	505 44 01	005	58,9	58,9	55,0	93,4
Выплаты инвалидам компенсаций страховых премий по договорам обязательного страхования гражданской ответственности владельцев транспортных средств	821	10	03	505 45 00		1 179,8	1 179,8	58,6	5,0
Социальные выплаты	821	10	03	505 45 00	005	1 179,8	1 179,8	58,6	5,0
Оплата жилищно-коммунальных услуг отдельным категориям граждан	821	10	03	505 46 00		1 456 727,5	1 456 727,5	518 638,2	35,6
Выполнение функций бюджетными учреждениями	821	10	03	505 46 00	001	11 006,5	11006,51	0,0	0,0
Социальные выплаты	821	10	03	505 46 00	005	1 445 721,0	1 445 721,0	518 638,2	35,9
Обеспечение мер социальной поддержки реабилитированных лиц и лиц признанных пострадавшими от политических репрессий	821	10	03	505 47 00		4,8	4,8	4,8	100,0
Ежемесячная денежная выплата реабилитированным лицам в соответствии с Законом Брянской области от 10 декабря 2004 года № 89-З «0 социальной поддержке жертв политических репрессий»	821	10	03	505 47 11		4,8	4,8	4,8	100,0
Социальные выплаты	821	10	03	505 47 11	005	4,8	4,8	4,8	100,0
Предоставление гражданам субсидий на оплату жилого помещения и коммунальных услуг	821	10	03	505 48 00		309 687,5	309 687,5	207 874,7	67,1
Социальные выплаты	821	10	03	505 48 00	005	309 687,5	309 687,5	207 874,7	67,1
Закон Российской Федерации от 18 октября 1991 года № 1761-1 «О реабилитации жертв политических репрессий»	821	10	03	505 49 00		10,3	10,3	10,0	97,1
Единовременные денежные компенсации реабилитированным лицам	821	10	03	505 49 01		10,3	10,3	10,0	97,1
Социальные выплаты	821	10	03	5054901	005	10,3	10,3	10,0	97,1
Реализация мер социальной поддержки отдельных категорий граждан	821	10	03	505 55 00		1 066 711,9	1066711,9	842 716,1	79,0
Ежемесячное пособие на ребенка	821	10	03	505 55 10		294 379,0	294 379,0	217 421,9	73,9
Ежемесячное пособие на ребенка в соответствии с Законом Брянской области от 20 февраля 2008 года № 12-З «Об охране семьи, материнства, отцовства и детства в Брянской области»	821	10	03	505 55 11		218 412,0	218 412,0	159 334,0	73,0
Социальные выплаты	821	10	03	505 55 11	005	218 412,0	218 412,0	159 334,0	73,0
Пособие на детей одиноких матерей в соответствии с Законом Брянской области от 20 февраля 2008 года № 12-З «Об охране семьи, материнства, отцовства и детства в Брянской области»	821	10	03	505 55 12		75 424,0	75 424,0	57 716,9	76,5
Социальные выплаты	821	10	03	505 55 12	005	75 424,0	75 424,0	57716,9	76,5
Пособие на детей военнослужащих, проходящих службу по призыву, и детей, родители которых уклоняются от уплаты алиментов, в соответствии с Законом Брянской области от 20 февраля 2008 года №12-З «Об охране семьи, материнства, отцовства и детства в Брянской области»	821	10	03	505 55 13		543,0	543,0	371,0	68,3
Социальные выплаты	821	10	03	505 55 13	005	543,0	543,0	371,0	68,3
Обеспечение мер социальной поддержки ветеранов труда и тружеников тыла	821	10	03	505 55 20		760 273,1	760 273,1	615 683,1	81,0
Ежемесячная денежная выплата ветеранам труда в соответствии с Законом Брянской области от 10 декабря 2004 года № 91-З «О мерах социальной поддержки ветеранов в Брянской области»	821	10	03	505 55 21		287 423,0	287 423,0	220 459,2	76,7

1	2	3	4	5	6	7	8	9	10
Социальные выплаты	821	10	03	505 55 21	005	287423,0	287 423,0	220 459,2	76,7
Ежемесячная денежная выплата труженикам тыла в соответствии с Законом Брянской области от 1 0 декабря 2004 года № 91-З «О мерах социальной поддержки ветеранов в Брянской области»	821	10	03	505 55 22		107 973,1	107 973,1	77 137,9	71,4
Социальные выплаты	821	10	03	505 55 22	005	107973,1	107973,1	77 137,9	71,4
Обеспечение мер социальной поддержки ветеранов труда в части оплаты жилищно-коммунальных услуг в соответствии с Законом Брянской области от 10 декабря 2004 года № 91-З «О мерах социальной поддержки ветеранов в Брянской области»	821	10	03	505 55 23		364 877,0	364 877,0	318 086,0	87,2
Социальные выплаты	821	10	03	505 55 23	005	364 877,0	364 877,0	318086,0	87,2
Обеспечение мер социальной поддержки реабилитированных лиц и лиц, признанных пострадавшими от политических репрессий	821	10	03	505 55 30		12 059,8	12 059,8	9611,1	79,7
Ежемесячная денежная выплата реабилитированным лицам в соответствии с Законом Брянской области от 10 декабря 2004 года № 89-З «О социальной поддержке жертв политических репрессий»	821	10	03	505 55 31		4 103,0	4 103,0	3 074,3	74,9
Социальные выплаты	821	10	03	505 55 31	005	4 103,0	4 103,0	3 074,3	74,9
Обеспечение мер социальной поддержки реабилитированных лиц в части оплаты жилищно-коммунальных услуг в соответствии с Законом Брянской области от 10 декабря 2004 года № 89-З «О социальной поддержке жертв политических репрессий»	821	10	03	505 55 32		7 225,9	7 225,9	6 073,6	84,1
Социальные выплаты	821	10	03	505 55 32	005	7225,9	7 225,9	6 073,6	84,1
Ежемесячная денежная выплата лицам, признанным пострадавшими от политических репрессий, в соответствии с Законом Брянской области от 10 декабря 2004 года № 89-З «0 социальной поддержке жертв политических репрессий»	821	10	03	505 55 33		113,4	113,4	63,5	56,0
Социальные выплаты	821	10	03	505 55 33	005	113,4	113,4	63,5	56,0
Обеспечение мер социальной поддержки лиц, признанных пострадавшими от политических репрессий, в части оплаты жилищно-коммунальных услуг в соответствии с Законом Брянской области от 10 декабря 2004 года № 89-З «О социальной поддержке жертв политических репрессий»	821	10	03	505 55 34		617,5	617,5	399,7	64,7
Социальные выплаты	821	10	03	505 55 34	005	617,5	617,5	399,7	64,7
Реализация Закона Брянской области от 6 июля 2007 года № 95-З «О ежемесячном пособии родителям и вдовам военнослужащих, сотрудников органов внутренних дел и органов уголовно-исполнительной системы Министерства юстиции Российской Федерации, погибших в вооруженных конфликтах последних лет»	821	10	03	505 70 00		3 710,0	3 710,0	2 926,5	78,9
Ежемесячное пособие	821	10	03	505 70 01		3 710,0	3 710,0	2 926,5	78,9
Социальные выплаты	821	10	03	505 70 01	005	3710,0	3710,0	2 926,5	78,9
Реализация постановления администрации Брянской области от 30 декабря 2004 года № 666 «О предоставлении льготного проезда на железнодорожном транспорте пригородного сообщения ветеранам труда, труженикам тыла, реабилитированным лицам и лицам, пострадавшим от политических репрессий»	821	10	03	505 71 00		10 087,5	10 087,5	3 352,0	33,2
Предоставление льготного проезда реабилитированным лицам и лицам, признанным пострадавшими от политических репрессий	821	10	03	505 71 01		738,6	738,6	174,6	23,6

(Продолжение приложения 3)

1	2	3	4	5	6	7	8	9	10
Социальные выплаты	821	10	03	505 71 01	005	738,6	738,6	174,6	23,6
Предоставление льготного проезда ветеранам труда	821	10	03	505 71 02		9 257,2	9 257,2	3 144,6	34,0
Социальные выплаты	821	10	03	505 71 02	005	9 257,2	9 257,2	3 144,6	34,0
Предоставление льготного проезда труженикам тыла	821	10	03	505 71 03		91,7	91,7	32,8	35,8
Социальные выплаты	821	10	03	505 71 03	005	91,7	91,7	32,8	35,8
Реализация Закона Брянской области от 1 3 декабря 2005 года № 92-З «0 дополнительных мерах социальной защиты населения Брянской области, подвергшегося радиационному воздействию»	821	10	03	505 72 00		275,4	275,4	139,3	50,6
Ежемесячная компенсация на питание	821	10	03	505 72 01		275,4	275,4	139,3	50,6
Социальные выплаты	821	10	03	505 72 01	005	275,4	275,4	139,3	50,6
Реализация постановления администрации Брянской области от 14 июня 2007 года № 420 «О порядке и условиях установления статуса «Ветеран труда Брянской области» и мерах социальной поддержки указанной категории граждан»	821	10	03	505 73 00		53 458,1	53 458,1	35 478,6	66,4
Ежемесячная денежная выплата ветеранам труда Брянской области	821	10	03	505 73 01		26 333,2	26 333,2	16 358,8	62,1
Социальные выплаты	821	10	03	505 73 01	005	26333,2	26333,2	16358,8	62,1
Обеспечение мер социальной поддержки ветеранов труда Брянской области в части оплаты жилищно-коммунальных услуг	821	10	03	505 73 02		25 324,9	25324,9	17 499,1	69,1
Социальные выплаты	821	10	03	505 73 02	005	25 324,9	25 324,9	17499,1	69,1
Обеспечение мер социальной поддержки ветеранов труда Брянской области в части предоставления льготного проезда ветеранам труда Брянской области	821	10	03	505 73 03		1 800,0	1 800,0	1 620,7	90,0
Социальные выплаты	821	10	03	505 73 03	005	1 800,0	1 800,0	1 620,7	90,0
Обеспечение граждан техническими средствами реабилитации, включая изготовление и ремонт протезно-ортопедических изделий	821	10	03	505 74 00		4113,1	4113,1	3 491,5	84,9
Мероприятия в области социальной политики	821	10	03	505 74 00	068	4 113,1	4 113,1	3491,5	84,9
Реализация Закона Брянской области от 20 февраля 2008 года №12-З «Об охране семьи, материнства, отцовства и детства в Брянской области»	821	10	03	505 75 00		39 572,9	39 572,9	35 209,7	89,0
Обеспечение мер социальной поддержки многодетных семей в части оплаты коммунальных услуг	821	10	03	505 75 01		16 342,2	16 342,2	12 536,8	76,7
Социальные выплаты	821	10	03	505 75 01	005	16342,2	16342,2	12536,8	76,7
Обеспечение мер социальной поддержки многодетных семей в части бесплатного проезда	821	10	03	505 75 02		23 230,7	23 230,7	22 672,9	97,6
Социальные выплаты	821	10	03	505 75 02	005	23 230,7	23 230,7	22 672,9	97,6
Реализация Закона Брянской области от 14 июля 2005 года № 50-З «О предоставлении мер социальной поддержки на приобретение бытового сжиженного газа для малоимущих граждан Брянской области»	821	10	03	505 76 00		17,0	17,0	16,1	94,7
Денежная компенсация малоимущим гражданам на приобретение бытового сжиженного газа	821	10	03	505 76 01		17,0	17,0	16,1	94,7
Социальные выплаты	821	10	03	505 76 01	005	17,0	17,0	16,1	94,7
Осуществление дополнительных мер социальной поддержки граждан, имеющих детей, в соответствии с Законом Брянской области от 20 февраля 2008 года № 12-З «Об охране семьи, материнства, отцовства и детства в Брянской области»	821	10	03	505 77 00		15 263,6	15 263,6	13 743,7	90,0

1	2	3	4	5	6	7	8	9	10
Единовременное пособие многодетной семье на рождение ребенка	821	10	03	505 77 01		2310,6	2 310,6	1 539,9	66,6
Социальные выплаты	821	10	03	505 77 01	005	2310,6	2310,6	1 539,9	66,6
Пособие на школьников из многодетных семей к началу учебного года	821	10	03	505 77 02		9 561,0	9 561,0	9 402,9	98,3
Социальные выплаты	821	10	03	505 77 02	005	9561,0	9561,0	9 402,9	98,3
Дополнительное ежемесячное пособие по уходу за ребенком-инвалидом	821	10	03	505 77 03		3 392,0	3 392,0	2 800,9	82,6
Социальные выплаты	821	10	03	505 77 03	005	3 392,0	3 392,0	2 800,9	82,6
Реализация постановления администрации Брянской области от 19 ноября 2007 года № 921 «О порядке назначения и выплаты дополнительного единовременного пособия при рождении ребенка»	821	10	03	505 78 00		12 389,0	12 389,0	10 178,2	82,2
Дополнительное единовременное пособие при рождении ребенка	821	10	03	505 78 01		12 389,0	12 389,0	10 178,2	82,2
Социальные выплаты	821	10	03	505 78 01	005	12 389,0	12 389,0	10 178,2	82,2
Реализация Закона Брянской области от 20 декабря 2007 года № 173-З «Об охране здоровья населения Брянской области»	821	10	03	505 81 00		47 523,0	47 523,0	38 952,9	82,0
Ежемесячная денежная компенсация на питание для детей до трех лет	821	10	03	505 81 01		47 523,0	47 523,0	38 952,9	82,0
Социальные выплаты	821	10	03	505 81 01	005	47 523,0	47 523,0	38 952,9	82,0
Иные безвозмездные и безвозвратные перечисления	821	10	03	520 00 00		65 439,8	65 439,8	65 437,2	100,0
Единовременная денежная компенсация отдельным категориям граждан вместо получения транспортного средства	821	10	03	520 22 00		65 439,8	65 439,8	65 437,2	100,0
Социальные выплаты	821	10	03	520 22 00	005	65 439,8	65 439,8	65 437,2	100,0
Охрана семьи и детства	**821**	**10**	**04**			**474,5**	**474,5**	**12,9**	**2,7**
Мероприятия по борьбе с беспризорностью, по опеке и попечительству	821	10	04	511 0000		474,5	474,5	12,9	2,7
Перевозка несовершеннолетних, самовольно ушедших из семей, детских домов, школ-интернатов, специальных учебно-воспитательных и иных детских учреждений	821	10	04	511 0200		474,5	474,5	12,9	2,7
Прочие расходы	821	10	04	511 02 00	013	474,5	474,5	12,9	2,7
Другие вопросы в области социальной политики	**821**	**10**	**06**			**122 926,1**	**122 926,1**	**85 589,8**	**69,6**
Руководство и управление в сфере установленных функций органов государственной власти субъектов Российской Федерации и органов местного самоуправления	821	10	06	002 00 00		42 576,4	42 576,4	33 890,9	79,6
Центральный аппарат	821	10	Об	002 04 00		42 576,4	42 576,4	33 890,9	79,6
Выполнение функций государственными органами	821	10	06	002 04 00	012	42 576,4	42 576,4	33 890,9	79,6
Региональные целевые программы	821	10	06	522 00 00		70 109,9	70 109,9	41 459,1	59,1
Областная целевая программа «Социальная поддержка и реабилитация инвалидов (2007 – 2010 годы)»	821	10	06	522 21 00		3 996,7	3 996,7	2 544,3	63,7
Мероприятия в области социальной политики	821	10	06	522 21 00	068	3 996,7	3 996,7	2 544,3	63,7
Областная целевая программа «Дети Брянщины» (2007 – 2010 годы)	821	10	06	522 24 00		1 513,6	1 513,6	1 104,1	72,9
Подпрограмма «Дети и семья», направление «Семья с детьми-инвалидами» (2007 – 2010 годы)	821	10	06	522 24 02		1 513,6	1 513,6	1 104,1	72,9
Мероприятия в области социальной политики	821	10	06	522 24 02	068	1513,6	1 513,6	1 104,1	72,9
Областная целевая программа «Демографическое развитие Брянской области» (2008 – 2010 годы)	821	10	06	522 35 00		2 516,9	2 516,9	610,0	24,2

(Продолжение приложения 3)

1	2	3	4	5	6	7	8	9	10
Мероприятия в области социальной политики	821	10	06	522 35 00	068	2 516,9	2516,9	610,0	24,2
Областная целевая программа «Социальная защита населения Брянской области» (2008—2010 годы)	821	10	06	522 40 00		62 082,7	62 082,7	37 200,7	59,9
Мероприятия в области социальной политики	821	10	06	522 40 00	068	8 988,4	8 988,4	4251,7	47,3
Адресная материальная помощь малообеспеченным гражданам и возмещение стоимости зубопротезирования региональным льготникам	821	10	06	522 40 00	968	53 094,3	53 094,3	32 949,0	62,1
Ведомственные целевые программы	821	10	06	822 00 00		10 239,8	10 239,8	10 239,8	100,0
Ведомственная целевая программа «Социальная поддержка ветеранов, участников боевых действий, членов их семей и семей погибших военнослужащих» (2008—2010 годы)	821	10	06	822 53 00		2 441,2	2 441,2	2 441,2	100,0
Мероприятия в области социальной политики	821	10	06	822 53 00	068	2441,2	2441,2	2441,2	100,0
Ведомственная целевая программа «Пожарная безопасность учреждений социальной защиты населения Брянской области» (2009—2011 годы)	821	10	06	822 56 00		7 798,6	7 798,6	7 798,6	100,0
Специальные мероприятия	821	10	06	822 56 00	040	7 798,6	7 798,6	7 798,6	100,0
Управление по делам архивов Брянской области	**822**					**13 867,0**	**14 188,9**	**10 432,7**	**73,5**
Общегосударственные вопросы	**822**	**01**				**13 867,0**	**14 188,9**	**10 432,7**	**73,5**
Другие общегосударственные вопросы	**822**	**01**	**14**			**13 867,0**	**14 188,9**	**10 432,7**	**73,5**
Руководство и управление в сфере установленных функций органов государственной власти субъектов Российской Федерации и органов местного самоуправления	822	01	14	002 00 00		2 398,0	2 398,0	1 744,0	72,7
Центральный аппарат	822	01	14	002 04 00		2 398,0	2 398,0	1 744,0	72,7
Выполнение функций государственными органами	822	01	14	002 04 00	012	2 398,0	2 398,0	1 744,0	72,7
Резервные фонды	822	01	14	070 00 00		0,0	321,9	321,9	100,0
Резервные фонды исполнительных органов государственной власти субъектов Российской Федерации	822	01	14	070 04 00		0,0	321,9	321,9	100,0
Прочие расходы	822	01	14	070 04 00	013	0,0	321,9	321,9	100,0
Дворцы и дома культуры, другие учреждения культуры и средств массовой информации	822	01	14	440 00 00		11 469,0	11 469,0	8 366,8	73,0
Обеспечение деятельности подведомственных учреждений	822	01	14	440 99 00		11 469,0	11 469,0	8 366,8	73,0
Выполнение функций бюджетными учреждениями	822	01	14	440 99 00	001	1 1469,0	1 1469,0	8 366,8	73,0
Комитет государственного регулирования тарифов Брянской области	**823**					**5 544,4**	**5 544,4**	**4 295,6**	**77,5**
Общегосударственные вопросы	**823**	**01**				**5 544,4**	**5 544,4**	**4 295,6**	**77,5**
Другие общегосударственные вопросы	**823**	**01**	**14**			**5 544,4**	**5 544,4**	**4 295,6**	**77,5**
Руководство и управление в сфере установленных функций органов государственной власти субъектов Российской Федерации и органов местного самоуправления	823	01	14	002 00 00		5 544,4	5 544,4	4 295,6	77,5
Центральный аппарат	823	01	14	002 04 00		5 544,4	5 544,4	4 295,6	77,5
Выполнение функций государственными органами	823	01	14	002 04 00	012	5 544,4	5 544,4	4 295,6	77,5
Управление имущественных отношений Брянской области	**824**					**25 861,2**	**25 861,2**	**18 397,6**	**71,1**
Общегосударственные вопросы	**824**	**01**				**18 242,1**	**18 242,1**	**12 652,3**	**69,4**

1	2	3	4	5	6	7	8	9	10
Другие общегосударственные вопросы	**824**	**01**	**14**			**18 242,1**	**18 242,1**	**12 652,3**	**69,4**
Руководство и управление в сфере установленных функций органов государственной власти субъектов Российской Федерации и органов местного самоуправления	824	01	14	002 00 00		13 635,9	13 635,9	9 704,7	71,2
Центральный аппарат	824	01	14	002 04 00		13 635,9	13 635,9	9 704,7	71,2
Выполнение функций государственными органами	824	01	14	002 04 00	012	13 635,9	13 635,9	9 704,7	71,2
Реализация государственной политики в области приватизации и управления государственной и муниципальной собственностью	824	01	14	090 00 00		4 606,2	4 606,2	2 947,6	64,0
Оценка недвижимости, признание прав и регулирование отношений по государственной и муниципальной собственности	824	01	14	090 02 00		4 606,2	4 606,2	2 947,6	64,0
Выполнение функций государственными органами	824	01	14	090 02 00	012	715,6	715,6	536,2	74,9
Субсидии на выполнение государственных заданий на оказание государственных услуг автономными учреждениями	824	01	14	090 02 00	922	3 890,6	3 890,6	2411,4	62,0
Национальная экономика	**824**	**04**				**2 619,1**	**2 619,1**	**745,3**	**28,5**
Другие вопросы в области национальной экономики	**824**	**04**	**12**			**2619,1**	**2 619,1**	**745,3**	**28,5**
Реализация государственных функций в области национальной экономики	824	04	12	340 00 00		294,1	294,1	186,0	63,2
Мероприятия по землеустройству и землепользованию	824	04	12	340 03 00		294,1	294,1	186,0	63,2
Прочие расходы	824	04	12	340 03 00	013	294,1	294,1	186,0	63,2
Региональные целевые программы	824	04	12	522 00 00		2 325,0	2 325,0	559,3	24,1
Областная целевая программа «Создание системы кадастра недвижимости Брянской области» (2008—2011 годы)	824	04	12	52241 00		2 325,0	2 325,0	559,3	24,1
Мероприятия по землеустройству и землепользованию	824	04	12	52 241 00	054	2 325,0	2 325,0	559,3	24,1
Здравоохранение, физическая культура и спорт	**824**	**09**				**5 000,0**	**5 000,0**	**5 000,0**	**100,0**
Санаторно-оздоровительная помощь	**824**	**09**	**05**			**5 000,0**	**5 000,0**	**5 000,0**	**100,0**
Бюджетные инвестиции в объекты капитального строительства, не включенные в целевые программы	824	09	05	102 00 00		5 000,0	5 000,0	5 000,0	100,0
Бюджетные инвестиции в объекты капитального строительства государственной собственности субъектов Российской Федерации (объекты капитального строительства собственности муниципальных образований»)	824	09	05	102 01 00		5 000,0	5 000,0	5 000,0	100,0
Бюджетные инвестиции в объекты капитального строительства государственной собственности субъектов Российской Федерации	824	09	05	1020101		5 000,0	5 000,0	5 000,0	100,0
Бюджетные инвестиции	824	09	05	102 01 01	003	5 000,0	5 000,0	5 000,0	100,0
Комитет по молодежной политике, физической культуре и спорту Брянской области	**825**					**329 902,6**	**329 902,6**	**249 888,4**	**75,7**
Образование	**825**	**07**				**121 533,4**	**121 533,4**	**103 016,5**	**84,8**
Общее образование	**825**	**07**	**02**			**50 784,6**	**50 784,6**	**34 499,8**	**67,9**
Учреждения по внешкольной работе с детьми	825	07	02	423 00 00		50 784,6	50 784,6	34 499,8	67,9
Обеспечение деятельности подведомственных учреждений	825	07	02	423 99 00		50 784,6	50 784,6	34 499,8	67,9
Выполнение функций бюджетными учреждениями	825	07	02	423 99 00	001	50 784,6	50 784,6	34 499,8	67,9
Молодежная политика и оздоровление детей	**825**	**07**	**07**			**69 588,8**	**69 588,8**	**67 572,0**	**97,1**
Мероприятия по проведению оздоровительной кампании детей	825	07	07	432 00 00		45 281,7	45 281,7	45 055,0	99,5

(Продолжение приложения 3)

1	2	3	4	5	6	7	8	9	10
Оздоровление детей	825	07	07	432 02 00		45 281,7	45 281,7	45 055,0	99,5
Выполнение функций государственными органами	825	07	07	432 02 00	012	45281,7	45281,7	45 055,0	99,5
Региональные целевые программы	825	07	07	522 00 00		24 307,1	24 307,1	22 517,0	92,6
Областная целевая программа «Комплексные меры противодействия злоупотреблению наркотиками и их незаконному обороту (2007—2009 годы)»	825	07	07	522 03 00		209,2	209,2	209,2	100,0
Прочие расходы	825	07	07	522 03 00	013	209,2	209,2	209,2	100,0
Областная целевая программа «Молодежь Брянщины» (2009—2011 годы)	825	07	07	522 50 00		24 097,9	24 097,9	22 307,8	92,6
Прочие расходы	825	07	07	522 50 00	013	24 097,9	24 097,9	22 307,8	92,6
Другие вопросы в области образования	**825**	**07**	**09**			**1 160,0**	**1 160,0**	**944,7**	**81,4**
Мероприятия в области образования	825	07	09	436 00 00		857,6	857,6	706,3	82,4
Проведение мероприятий для детей и молодежи	825	07	09	436 09 00		857,6	857,6	706,3	82,4
Проведение оздоровительных и других мероприятий для детей и молодежи	825	07	09	436 09 00	447	857,6	857,6	706,3	82,4
Региональные целевые программы	825	07	09	522 00 00		302,4	302,4	238,4	78,8
Областная целевая программа «Дети Брянщины» (2007—2010 годы)	825	07	09	522 24 00		302,4	302,4	238,4	78,8
Подпрограмма «Одаренные дети» (2007—2010 годы)	825	07	09	522 24 04		302,4	302,4	238,4	78,8
Мероприятия в сфере образования	825	07	09	522 24 04	022	302,4	302,4	238,4	78,8
Здравоохранение, физическая культура и спорт	**825**	**09**				**170 795,8**	**170 795,8**	**113 106,2**	**66,2**
Физическая культура и спорт	**825**	**09**	**08**			**160 893,9**	**160 893,9**	**105 971,2**	**65,9**
Центры спортивной подготовки (сборные команды)	825	09	08	482 00 00		58 093,1	58 093,1	45 098,7	77,6
Обеспечение деятельности подведомственных учреждений	825	09	08	482 99 00		58 093,1	58 093,1	45 098,7	77,6
Выполнение функций бюджетными учреждениями	825	09	08	482 99 00	001	19078,7	19 078,7	11246,0	58,9
Субсидии на выполнение государственных заданий на оказание государственных услуг автономными учреждениями	825	09	08	482 99 00	922	39014,4	39014,4	33 852,7	86,8
Физкультурно-оздоровительная работа и спортивные мероприятия	825	09	08	512 00 00		50 366,6	50 366,6	19 696,7	39,1
Осуществление полномочий по оформлению и ведению спортивных паспортов	825	09	08	512 01 00		26 587,1	26 587,1	0,0	0,0
Прочие расходы	825	09	08	512 01 00	013	26 587,1	26 587,1	0,0	0,0
Мероприятия в области здравоохранения, спорта и физической культуры, туризма	825	09	08	512 97 00		23 779,5	23 779,5	19 696,7	82,8
Мероприятия в области здравоохранения, спорта и физической культуры, туризма	825	09	08	512 97 00	079	23 779,5	23 779,5	19 696,7	82,8
Региональные целевые программы	825	09	08	522 00 00		52 434,2	52 434,2	41 175,8	78,5
Областная целевая программа «Развитие физической культуры и спорта в Брянской области на 2006—2009 годы»	825	09	08	522 23 00		52 434,2	52 434,2	41 175,8	78,5
Мероприятия в области здравоохранения, спорта и физической культуры, туризма	825	09	08	522 23 00	079	52 434,2	52 434,2	41 175,8	78,5
Другие вопросы в области здравоохранения, физической культуры и спорта	**825**	**09**	**10**			**9 901,9**	**9 901,9**	**7 135,0**	**72,1**
Руководство и управление в сфере установленных функций органов государственной власти субъектов Российской Федерации и органов местного самоуправления	825	09	10	002 00 00		7 783,9	7 783,9	5 943,7	76,4
Центральный аппарат	825	09	10	002 04 00		7 783,9	7 783,9	5 943,7	76,4
Выполнение функций государственными органами	825	09	10	002 04 00	012	77 83,9	7 783,9	5 943,7	76,4
Расходы по уплате региональных налогов в связи с отмененной льгот по налогу на имущество организаций и транспортному налогу	825	09	10	828 00 00		2 118,0	2118,0	1 191,3	56,2

1	2	3	4	5	6	7	8	9	10
Прочие расходы	825	09	10	828 00 00	013	2 118,0	2 118,0	1 191,3	56,2
Социальная политика	**825**	**10**				**456,7**	**456,7**	**423,0**	**92,6**
Другие вопросы в области социальной политики	**825**	**10**	**06**			**456,7**	**456,7**	**423,0**	**92,6**
Региональные целевые программы	825	10	06	522 00 00		456,7	456,7	423,0	92,6
Областная целевая программа «Социальная поддержка и реабилитация инвалидов (2007—2010 годы)»	825	10	06	5222100		366,1	366,1	366,1	100,0
Мероприятия в области социальной политики	825	10	06	522 21 00	068	366,1	366,1	366,1	100,0
Областная целевая программа «Дети Брянщины» (2007—2010 годы)	825	10	06	522 24 00		90,6	90,6	56,9	62,8
Подпрограмма «Дети и семья», направление «Профилактика безнадзорности и правонарушений несовершеннолетних» (2007—2010 годы)	825	10	06	522 24 01		69,7	69,7	36,0	51,6
Профилактика безнадзорности и правонарушений несовершеннолетних	825	10	06	522 24 01	060	69,7	69,7	36,0	51,6
Подпрограмма «Дети и семья», направление «Семья с детьми-инвалидами» (2007—2010 годы)	825	10	06	522 24 02		20,9	20,9	20,9	100,0
Мероприятия в области социальной политики	825	10	06	522 24 02	068	20,9	20,9	20,9	100,0
Межбюджетные трансферты	**825**	**11**				**37116,7**	**37116,7**	**33 342,7**	**89,8**
Субсидии бюджетам субъектов Российской Федерации и муниципальных образований (межбюджетные субсидии)	**825**	**11**	**02**			**37 116,7**	**37 116,7**	**33 342,7**	**89,8**
Федеральная целевая программа «Жилище» на 2002—2010 годы	825	11	02	104 00 00		17 360,7	17 360,7	17 233,2	99,3
Подпрограмма «Обеспечение жильем молодых семей»	825	11	02	104 02 00		17 360,7	17 360,7	17 233,2	99,3
Фонд софинансирования	825	11	02	104 02 00	010	17 360,7	17 360,7	17 233,2	99,3
Региональные целевые программы	825	11	02	522 00 00		19 756,0	19 756,0	16 109,5	81,5
Областная целевая программа «Развитие физической культуры и спорта в Брянской области на 2006—2009 годы»	825	11	02	522 23 00		2 790,0	2 790,0	2 790,0	100,0
Фонд софинансирования	825	11	02	522 23 00	010	2 790,0	2 790,0	2 790,0	100,0
Областная целевая программа «Жилище» (2007—2010 годы)	825	и	02	522 27 00		16 966,0	16 966,0	13 319,5	78,5
Подпрограмма «Обеспечение жильем молодых семей» (2007—2010 годы)	825	11	02	522 27 03		16 966,0	16 966,0	13 319,5	78,5
Фонд софинансирования	825	11	02	522 27 03	010	16966,0	16966,0	13319,5	78,5
Контрольно-счетная палата Брянской области	**826**					**15 591,2**	**15 591,2**	**11 170,8**	**71,6**
Общегосударственные вопросы	**826**	**01**				**15 591,2**	**15591,2**	**11 170,8**	**71,6**
Обеспечение деятельности финансовых, налоговых и таможенных органов и органов финансового (финансово-бюджетного) надзора	**826**	**01**	**06**			**15 591,2**	**15 591,2**	**11 170,8**	**71,6**
Руководство и управление в сфере установленных функций органов государственной власти субъектов Российской Федерации и органов местного самоуправления	826	01	06	002 00 00		15 591,2	15 591,2	11 170,8	71,6
Центральный аппарат	826	01	06	002 04 00		13 102,5	13 324,0	9 547,1	71,7
Выполнение функций государственными органами	826	01	06	002 04 00	012	13 102,5	13 324,0	9 547,1	71,7
Руководитель контрольно-счетной палаты субъекта Российской	826	01	06	002 24 00		2 488,7	2 267,2	1 623,7	71,6
Федерации и его заместители									
Выполнение функций государственными органами	826	01	06	002 24 00	012	2 488,7	2 267,2	1 623,7	71,6
Управление внутренних дел Брянской области	**827**					**838 700,7**	**838 700,7**	**689 801,3**	**82,2**

(Продолжение приложения 3)

1	2	3	4	5	6	7	8	9	10
Национальная безопасность и правоохранительная деятельность	**827**	**03**				**838 700,7**	**838 700,7**	**689 801,3**	**82,2**
Органы внутренних дел	**827**	**03**	**02**			**838 700,7**	**838 700,7**	**689 801,3**	**82,2**
Воинские формирования (органы, подразделения)	827	03	02	202 00 00		788 261,4	788 261,4	672 996,3	85,4
Обеспечение равного с Министерством внутренних дел Российской Федерации повышения денежного довольствия сотрудникам и заработной платы работникам подразделений милиции общественной безопасности и социальных выплат	827	03	02	202 01 00		206 123,6	206 123,6	161 391,0	78,3
Функционирование органов в сфере национальной безопасности, правоохранительной деятельности и обороны	827	03	02	202 01 00	014	206 123,6	206 123,6	161 391,0	78,3
Военный персонал	827	03	02	202 58 00		406 716,1	406 716,1	374 505,7	92,1
Функционирование органов в сфере национальной безопасности, правоохранительной деятельности и обороны	827	03	02	202 58 00	014	406 716,1	406 716,1	374 505,7	92,1
Функционирование органов в сфере национальной безопасности и правоохранительной деятельности	827	03	02	202 67 00		149 590,2	149 590,2	113 941,0	76,2
Органы национальной безопасности и правоохранительной деятельности	827	03	02	202 67 01		110 747,9	110 747,9	88 665,7	80,1
Функционирование органов в сфере национальной безопасности, правоохранительной деятельности и обороны	827	03	02	202 67 01	014	110 747,9	110 747,9	88 665,7	80,1
ГИБДД	827	03	02	202 67 02		38 842,3	38 842,3	25 275,3	65,1
Функционирование органов в сфере национальной безопасности, правоохранительной деятельности и обороны	827	03	02	202 67 02	014	38 842,3	38 842,3	25 275,3	65,1
Продовольственное обеспечение	827	03	02	202 71 00		1 220,6	1 220,6	987,4	80,9
Продовольственное обеспечение вне рамок государственного оборонного заказа	827	03	02	202 71 02		1 220,6	1 220,6	987,4	80,9
Функционирование органов в сфере национальной безопасности, правоохранительной деятельности и обороны	827	03	02	2027102	014	1 220,6	1 220,6	987,4	80,9
Вещевое обеспечение	827	03	02	202 72 00		8 154,3	8 154,3	7401,1	90,8
Вещевое обеспечение вне рамок государственного оборонного заказа	827	03	02	202 72 02		5 362,0	5 362,0	4 609,0	86,0
Функционирование органов в сфере национальной безопасности, правоохранительной деятельности и обороны	827	03	02	202 72 02	014	5 362,0	5 362,0	4 609,0	86,0
Компенсация стоимости вещевого имущества	827	03	02	202 72 03		2 792,3	2 792,3	2 792,1	100,0
Функционирование органов в сфере национальной безопасности, правоохранительной деятельности и обороны	827	03	02	202 72 03	014	2 792,3	2 792,3	2792,1	100,0
Пособия и компенсации военнослужащим, приравненным к ним лицам, а также уволенным из их числа	827	03	02	202 76 00		16 456,6	16 456,6	14 770,1	89,8
Социальные выплаты	827	03	02	202 76 00	005	16 456,6	16 456,6	14 770,1	89,8
Реализация государственных функций в области национальной экономики	827	03	02	340 00 00		35 498,7	35 498,7	9 158,4	25,8
Закупка для государственных нужд техники, производимой на территории Российской Федерации	827	03	02	340 07 00		35 498,7	35 498,7	9 158,4	25,8
Закупка автотранспортных средств и коммунальной техники	827	03	02	340 07 02		35 498,7	35 498,7	9 158,4	25,8
Прочие расходы	827	03	02	340 07 02	013	35 498,7	35 498,7	9 158,4	25,8
Региональные целевые программы	827	03	02	522 00 00		14 940,6	14 940,6	7 646,6	51,2
Областная целевая программа «Комплексные меры противодействия злоупотреблению наркотиками и их незаконному обороту (2007—2009 годы)»	827	03	02	522 03 00		33,4	33,4	33,4	100,0

1	2	3	4	5	6	7	8	9	10
Прочие расходы	827	03	02	522 03 00	013	33,4	33,4	33,4	100,0
Областная целевая программа «Дети Брянщины» (2007 – 2010 годы)	827	03	02	522 24 00		104,6	104,6	43,7	41,8
Подпрограмма «Дети и семья», направление «Профилактика безнадзорности и правонарушений несовершеннолетних» (2007 – 2010 годы)	827	03	02	522 24 01		104,6	104,6	43,7	41,8
Профилактика безнадзорности и правонарушений несовершеннолетних	827	03	02	522 24 01	060	104,6	104,6	43,7	41,8
Областная целевая программа «Совершенствование системы профилактики правонарушений и усиление борьбы с преступностью (2007 – 2009 годы)»	827	03	02	522 26 00		3 067,6	3 067,6	2 704,9	88,2
Прочие расходы	827	03	02	522 26 00	013	3 067,6	3 067,6	2 704,9	88,2
Долгосрочная целевая программа «Повышение безопасности дорожного движения в Брянской области» (2007 – 2012 годы)	827	03	02	522 32 00		11 735,0	11 735,0	4 864,6	41,5
Прочие расходы	827	03	02	522 32 00	013	11735,0	11735,0	4 864,6	41,5
Избирательная комиссия Брянской области	**828**					**52 585,3**	**52 585,3**	**49 299,1**	**93,8**
Общегосударственные вопросы	**828**	**01**				**52 585,3**	**52 585,3**	**49 299,1**	**93,8**
Обеспечение проведения выборов и референдумов	**828**	**01**	**07**			**52 585,3**	**52 585,3**	**49 299,1**	**93,8**
Руководство и управление в сфере установленных функций органов государственной власти субъектов Российской Федерации и органов местного самоуправления	828	01	07	002 00 00		10 686,8	10 686,8	7 400,6	69,2
Центральный аппарат	828	01	07	002 04 00		8 889,8	8 889,8	6 166,4	69,4
Выполнение функций государственными органами	828	01	07	002 04 00	012	8 889,8	8 889,8	6 166,4	69,4
Члены избирательной комиссии субъектов Российской Федерации	828	01	07	002 20 00		1 797,0	1 797,0	1 234,2	68,7
Выполнение функций государственными органами	828	01	07	002 20 00	012	1 797,0	1 797,0	1 234,2	68,7
Проведение выборов и референдумов	828	01	07	020 00 00		41 898,5	41 898,5	41 898,5	100,0
Проведение выборов в законодательные (представительные) органы государственной власти субъектов Российской Федерации	828	01	07	0200001		41 806,3	41 806,3	41 806,3	100,0
Выполнение функций государственными органами	828	01	07	020 00 01	012	41 806,3	41 806,3	41 806,3	100,0
Проведение выборов в представительные органы вновь образованных муниципальных образований	828	01	07	020 00 04		92,2	92,2	92,2	100,0
Выполнение функций государственными органами	828	01	07	020 00 04	012	92,2	92,2	92,2	100,0
Управление мировой юстиции Брянской области	**830**					**64 068,4**	**64 068,4**	**48 425,8**	**75,6**
Общегосударственные вопросы	**830**	**01**				**64 068,4**	**64 068,4**	**48 425,8**	**75,6**
Судебная система	**830**	**01**	**05**			**64 068,4**	**64 068,4**	**48 425,8**	**75,6**
Руководство и управление в сфере установленных функций органов государственной власти субъектов Российской Федерации и органов местного самоуправления	830	01	05	002 00 00		64 068,4	64 068,4	48 425,8	75,6
Обеспечение деятельности аппаратов судов	830	01	05	002 23 00		64 068,4	64 068,4	48 425,8	75,6
Выполнение функций государственными органами	830	01	05	002 23 00	012	64 068,4	64 068,4	48 425,8	75,6
Комитет гражданской защиты и пожарной безопасности Брянской области	**831**					**834,8**	**834,8**	**834,8**	**100,0**
Национальная безопасность и правоохранительная деятельность	**831**	**03**				**834,8**	**834,8**	**834,8**	**100,0**
Защита населения и территории от чрезвычайных ситуаций природного и техногенного характера, гражданская оборона	**831**	**03**	**09**			**834,8**	**834,8**	**834,8**	**100,0**
Руководство и управление в сфере установленных функций органов государственной власти субъектов Российской Федерации и органов местного самоуправления	831	03	09	002 00 00		834,8	834,8	834,8	100,0

(Продолжение приложения 3)

1	2	3	4	5	6	7	8	9	10
Центральный аппарат	831	03	09	002 04 00		834,8	834,8	834,8	100,0
Выполнение функций государственными органами	831	03	09	002 04 00	012	834,8	834,8	834,8	100,0
Управление государственной службы занятости населения Брянской области	**832**					**1 109 818,9**	**1 109 818,9**	**643 074,4**	**57,9**
Национальная экономика	**832**	**04**				**633 768,3**	**633 768,3**	**303 292,9**	**47,9**
Общеэкономические вопросы	**832**	**04**	**01**			**633 768,3**	**633 768,3**	**303 292,9**	**47,9**
Реализация государственной политики занятости населения	832	04	01	510 00 00		633 768,3	633 768,3	303 292,9	47,9
Осуществление полномочий Российской Федерации в области содействия занятости населения, включая расходы по осуществлению этих полномочий	832	04	01	510 02 00		152 536,1	152 536,1	91 487,7	60,0
Выполнение функций бюджетными учреждениями	832	04	01	510 02 00	001	124 179,5	124 179,5	77 886,2	62,7
Выполнение функций государственным органами	832	04	01	510 02 00	012	28 356,6	28 356,6	13 601,5	48,0
Реализация дополнительных мероприятий, направленных на снижение напряженности на рынке труда субъектов Российской Федерации	832	04	01	510 03 00		481 232,2	481 232,2	211 805,2	44,0
Реализация дополнительных мероприятий, направленных на снижение напряженности на рынке труда субъектов Российской Федерации за счет средств федерального бюджета	832	04	01	510 03 01		457 170,2	457 170,2	200 431,2	43,8
Прочие расходы	832	04	01	510 03 01	013	457 170,2	457 170,2	200 431,2	43,8
Реализация дополнительных мероприятий, направленных на снижение напряженности на рынке труда субъектов Российской Федерации за счет средств бюджета субъекта Российской Федерации	832	04	01	510 03 02		24 062,0	24 062,0	11 374,0	47,3
Прочие расходы	832	04	01	510 03 02	013	24 062,0	24 062,0	11 374,0	47,3
Социальная политика	**832**	**10**				**464 685,0**	**464 685,0**	**331 413,8**	**71,3**
Социальное обеспечение населения	**832**	**10**	**03**			**464 685,0**	**464 685,0**	**331 413,8**	**71,3**
Реализация государственной политики занятости населения	832	10	03	510 00 00		464 614,9	464 614,9	331 413,8	71,3
Осуществление полномочий Российской Федерации в области содействия занятости населения, включая расходы по осуществлению этих полномочий	832	10	03	510 02 00		464 614,9	464 614,9	331 413,8	71,3
Социальные выплаты	832	10	03	510 02 00	005	464 614,9	464 614,9	331 413,8	71,3
Реализация государственных функций в области социальной политики	832	10	03	514 00 00		70,1	70,1	0,0	0,0
Переселение граждан в другую местность	832	10	03	514 03 00		70,1	70,1	0,0	0,0
Социальные выплаты	832	10	03	514 03 00	005	70,1	70,1	0,0	0,0
Межбюджетные трансферты	**832**	**11**				**11365,6**	**11 365,6**	**8 367,7**	**73,6**
Межбюджетные трансферты бюджетам государственных внебюджетных фондов	**832**	**11**	**05**			**11 365,6**	**11 365,6**	**8 367,7**	**73,6**
Реализация государственной политики занятости населения	832	11	05	510 00 00		11 365,6	11 365,6	8 367,7	73,6
Осуществление полномочий Российской Федерации в области содействия занятости населения, включая расходы по осуществлению этих полномочий	832	11	05	510 02 00		11 365,6	И 365,6	8 367,7	73,6
Фонд компенсаций	832	11	05	510 02 00	009	11 365,6	11 365,6	8 367,7	73,6
Департамент государственных закупок Брянской области	**833**					**8 034,7**	**8 034,7**	**6 181,8**	**76,9**
Общегосударственные вопросы	**833**	**01**				**8 034,7**	**8 034,7**	**6 181,8**	**76,9**
Другие общегосударственные вопросы	**833**	**01**	**14**			**8 034,7**	**8 034,7**	**6 181,8**	**76,9**
Руководство и управление в сфере установленных функций органов государственной власти субъектов Российской Федерации и органов местного самоуправления	833	01	14	002 00 00		7 071,0	7 071,0	5 544,2	78,4

1	2	3	4	5	6	7	8	9	10
Центральный аппарат	833	01	14	002 04 00		7 071,0	7 071,0	5 544,2	78,4
Выполнение функций государственными органами	833	01	14	002 04 00	012	7 071,0	7 071,0	5 544,2	78,4
Реализация государственных функций, связанных с общегосударственным управлением	833	01	14	092 00 00		963,7	963,7	637,6	66,2
Информационное обеспечение деятельности	833	01	14	092 31 00		963,7	963,7	637,6	66,2
Выполнение функций государственными органами	833	01	14	092 31 00	012	963,7	963,7	637,6	66,2
Управление по проблемам ликвидации последствий катастрофы на Чернобыльской АЭС Брянской области	**834**					**3 277,9**	**3 277,9**	**2 410,8**	**73,5**
Социальная политика	**834**	**10**				**3 277,9**	**3 277,9**	**2 410,8**	**73,5**
Другие вопросы в области социальной политики	**834**	**10**	**06**			**3 277,9**	**3 277,9**	**2 410,8**	**73,5**
Руководство и управление в сфере установленных функций органов государственной власти субъектов Российской Федерации и органов местного самоуправления	834	10	06	002 00 00		3 277,9	3 277,9	2 410,8	73,5
Центральный аппарат	834	10	06	002 04 00		3 277,9	3 277,9	2 410,8	73,5
Выполнение функций государственными органами	834	10	06	002 04 00	012	3 277,9	3 277,9	2410,8	73,5
Управление по охране, контролю и регулированию использования объектов животного мира и водных биологических ресурсов Брянской области	**835**					**10 858,1**	**10 858,1**	**6 523,6**	**60,1**
Национальная экономика	**835**	**04**				**10 348,2**	**10 348,2**	**6 523,6**	**63,0**
Сельское хозяйство и рыболовство	**835**	**04**	**05**			**4 147,2**	**4 147,2**	**2 777,6**	**67,0**
Руководство и управление в сфере установленных функций	835	04	05	001 00 00		4 147,2	4 147,2	2 777,6	67,0
Осуществление полномочий Российской Федерации по контролю, надзору, выдаче лицензий и разрешений в области охраны и использования объектов животного мира, отнесенных к объектам охоты, и среды их обитания	835	04	05	001 51 00		4 147,2	4 147,2	2 777,6	67,0
Выполнение функций государственными органами	835	04	05	001 51 00	012	4 147,2	4 147,2	2 777,6	67,0
Другие вопросы в области национальной экономики	**835**	**04**	**12**			**6 201,0**	**6 201,0**	**3 746,0**	**60,4**
Руководство и управление в сфере установленных функций органов государственной власти субъектов Российской Федерации и органов местного самоуправления	835	04	12	002 00 00		6201,0	6201,0	3 746,0	60,4
Центральный аппарат	835	04	12	002 04 00		6201,0	6 201,0	3 746,0	60,4
Выполнение функций государственными органами	835	04	12	002 04 00	012	6 201,0	6 201,0	3 746,0	60,4
Охрана окружающей среды	**835**	**06**				**509,9**	**509,9**	**0,0**	**0,0**
Охрана объектов растительного и животного мира и среды их обитания	**835**	**06**	**03**			**509,9**	**509,9**	**0,0**	**0,0**
Охрана и использование объектов животного мира	835	06	03	264 00 00		360,6	360,6	0,0	0,0
Охрана и использование объектов животного мира, отнесенных к объектам охоты	835	06	03	264 01 00		235,4	235,4	0,0	0,0
Прочие расходы	835	06	03	26 401 00	013	235,4	235,4	0,0	0,0
Охрана и использование объектов животного мира (за исключением отнесенных к объектам охоты, а также водных биологических ресурсов)	835	06	03	264 02 00		125,2	125,2	0,0	0,0
Прочие расходы	835	06	03	264 02 00	013	125,2	125,2	0,0	0,0
Рыболовное хозяйство	835	06	03	270 00 00		149,3	149,3	0,0	0,0
Организация, регулирование и охрана водных биологических ресурсов	835	06	03	270 04 00		149,3	149,3	0,0	0,0
Прочие расходы	835	06	03	270 04 00	013	149,3	149,3	0,0	0,0

(Продолжение приложения 3)

1	2	3	4	5	6	7	8	9	10
Управление лесами Брянской области	**836**					**273 767,9**	**273 767,9**	**166 502,3**	**60,8**
Национальная экономика	**836**	**04**				**273 767,9**	**273 767,9**	**166 502,3**	**60,8**
Лесное хозяйство	**836**	**04**	**07**			**273 767,9**	**273 767,9**	**166 502,3**	**60,8**
Учреждения, обеспечивающие предоставление услуг в сфере лесных отношений	836	04	07	291 00 00		50 655,5	50 655,5	34 194,7	67,5
Обеспечение деятельности подведомственных учреждений	836	04	07	291 99 00		50 655,5	50 655,5	34 194,7	67,5
Выполнение функций бюджетными учреждениями	836	04	07	291 99 00	001	50 655,5	50 655,5	34 194,7	67,5
Вопросы в области лесных отношений	836	04	07	292 00 00		221 717,4	221 717,4	132 007,6	59,5
Реализация отдельных полномочий в области лесных отношений	836	04	07	292 01 00		221 717,4	221 717,4	132 007,6	59,5
Выполнение функций бюджетными учреждениями	836	04	07	292 01 00	001	205 437,4	205 437,4	122 556,9	59,7
Выполнение функций государственными органами	836	04	07	292 01 00	012	16 280,0	16 280,0	9 450,7	58,1
Региональные целевые программы	836	04	07	522 00 00		1 395,0	1 395,0	300,0	21,5
Областная целевая программа «Развитие лесопромышленного комплекса Брянской области» (2007—2010 годы)	836	04	07	52251 00		1 395,0	1 395,0	300,0	21,5
Прочие расходы	836	04	07	522 51 00	013	1 395,0	1 395,0	300,0	21,5
Департамент промышленности, транспорта и связи Брянской области	**837**					**413 735,2**	**413 735,2**	**298 973,8**	**72,3**
Национальная экономика	**837**	**04**				**251 818,5**	**251 818,5**	**192 395,0**	**76,4**
Транспорт	**837**	**04**	**08**			**233 534,9**	**233 534,9**	**176 729,2**	**75,7**
Железнодорожный транспорт	837	04	08	305 00 00		21 520,0	21 520,0	14 346,6	66,7
Государственная поддержка железнодорожного транспорта	837	04	08	305 01 00		21 520,0	21 520,0	14 346,6	66,7
Субсидии организациям железнодорожного транспорта на компенсацию потерь в доходах, возникающих в результате государственного регулирования тарифов на перевозку пассажиров	837	04	08	305 01 10		21 520,0	21 520,0	14 346,6	66,7
Субсидии юридическим лицам	837	04	08	305 01 10	006	21 520,0	21 520,0	14 346,6	66,7
Другие виды транспорта	837	04	08	317 00 00		119 425,9	119 425,9	92 913,2	77,8
Субсидии на проведение отдельных мероприятий по другим видам транспорта	837	04	08	317 01 00		119 425,9	119 425,9	92 913,2	77,8
Субсидии транспортным организациям на компенсацию потерь в доходах, возникающих в результате регулирования тарифов на перевозку пассажиров	837	04	08	317 01 10		119 425,9	119 425,9	92 913,2	77,8
Субсидии юридическим лицам	837	04	08	317 01 10	006	119 425,9	119 425,9	92 913,2	77,8
Реализация государственных функций в области национальной экономики	837	04	08	340 00 00		64 689,0	64 689,0	43 088,6	66,6
Закупка для государственных нужд техники, производимой на территории Российской Федерации	837	04	08	340 07 00		64 689,0	64 689,0	43 088,6	66,6
Закупка автотранспортных средств и коммунальной техники	837	04	08	340 07 02		64 689,0	64 689,0	43 088,6	66,6
Отдельные мероприятия по другим видам транспорта	837	04	08	340 07 02	073	64 689,0	64 689,0	43 088,6	66,6
Региональные целевые программы	837	04	08	522 00 00		27 900,0	27 900,0	26 380,8	94,6
Долгосрочная целевая программа «Модернизация транспортной системы Брянской области (2004—2010 годы)»	837	04	08	522 04 00		27 900,0	27 900,0	26 380,8	94,6
Подпрограмма «Реформирование пассажирского транспорта общего пользования» (2004—2010 годы)	837	04	08	522 04 01		27 900,0	27 900,0	26 380,8	94,6

1	2	3	4	5	6	7	8	9	10
Отдельные мероприятия по другим видам транспорта	837	04	08	522 04 01	073	27 900,0	27 900,0	26380,8	94,6
Связь и информатика	**837**	**04**	**10**			**7 424,2**	**7 424,2**	**7 382,0**	**99,4**
Региональные целевые программы	837	04	10	522 00 00		7 424,2	7 424,2	7 382,0	99,4
Областная целевая программа «Информатизация Брянской области» (2007—2010 годы)	837	04	10	522 43 00		7 424,2	7 424,2	7 382,0	99,4
Информатика	837	04	10	522 43 00	064	7 424,2	7 424,2	7 382,0	99,4
Другие вопросы в области национальной экономики	**837**	**04**	**12**			**10 859,4**	**10 859,4**	**8 283,8**	**76,3**
Руководство и управление в сфере установленных функций органов государственной власти субъектов Российской Федерации и органов местного самоуправления	837	04	12	002 00 00		7 776,7	7 776,7	6 106,6	78,5
Центральный аппарат	837	04	12	002 04 00		7 776,7	7 776,7	6 106,6	78,5
Выполнение функций государственными органами	837	04	12	002 04 00	012	7 776,7	7 776,7	6 106,6	78,5
Региональные целевые программы	837	04	12	522 00 00		470,0	470,0	470,0	100,0
Областная целевая программа «Развитие промышленности Брянской области» (2006—2010 годы)	837	04	12	522 30 00		470,0	470,0	470,0	100,0
Прочие расходы	837	04	12	522 30 00	013	470,0	470,0	470,0	100,0
Расходы по уплате региональных налогов в связи с отмененной льгот по налогу на имущество организаций и транспортному налогу	837	04	12	828 00 00		2 612,7	2 612,7	1 707,2	65,3
Прочие расходы	837	04	12	828 00 00	013	2612,7	2612,7	1 707,2	65,3
Социальная политика	**837**	**10**				**58 462,4**	**58 462,4**	**48 718,6**	**83,3**
Социальное обеспечение населения	**837**	**10**	**03**			**58 462,4**	**58 462,4**	**48 718,6**	**83,3**
Социальная помощь	837	10	03	505 00 00		58 462,4	58 462,4	48 718,6	83,3
Обеспечение равной доступности услуг общественного транспорта на территории соответствующего субъекта Российской Федерации для отдельных категорий граждан, оказание мер социальной поддержки которым относится к ведению Российской Федерации и субъектов Российской Федерации	837	10	03	505 37 00		58 462,4	58 462,4	48718,6	83,3
Социальные выплаты	837	10	03	505 37 00	005	58 462,4	58 462,4	48718,6	83,3
Межбюджетные трансферты	**837**	**11**				**103 454,3**	**103 454,3**	**57 860,2**	**55,9**
Субсидии бюджетам субъектов Российской Федерации и муниципальных образований (межбюджетные субсидии)	**837**	**11**	**02**			**95 263,3**	**95 263,3**	**52 233,8**	**54,8**
Реализация государственных функций в области национальной экономики	837	11	02	340 00 00		28 898,0	28 898,0	0,0	0,0
Закупка для государственных нужд техники, производимой на территории Российской Федерации	837	11	02	340 07 00		28 898,0	28 898,0	0,0	0,0
Закупка автотранспортных средств и коммунальной техники	837	11	02	340 07 02		28 898,0	28 898,0	0,0	0,0
Фонд софинансирования	837	11	02	340 07 02	010	28 898,0	28 898,0	0,0	0,0
Межбюджетные трансферты	837	11	02	521 00 00		66 365,3	66 365,3	52 233,8	78,7
Субсидии бюджетам муниципальных образований для софинансирования расходных обязательств, возникающих при выполнении полномочий органов местного самоуправления по вопросам местного значения	837	11	02	521 01 00		66 365,3	66 365,3	52 233,8	78,7
Субсидии бюджетам городских округов на организацию транспортного обслуживания населения городским электротранспортом и автомобильным пассажирским транспортом в городском сообщении	837	11	02	521 01 07		66 365,3	66 365,3	52 233,8	78,7

(Продолжение приложения 3)

1	2	3	4	5	6	7	8	9	10
Фонд софинансирования	837	11	02	521 01 07	010	66 365,3	66 365,3	52 233,8	78,7
Субвенции бюджетам субъектов Российской Федерации и муниципальных образований	**837**	**11**	**03**			**8 191,0**	**8 191,0**	**5 626,4**	**68,7**
Межбюджетные трансферты	837	11	03	521 00 00		8 191,0	8 191,0	5 626,4	68,7
Субвенции бюджетам муниципальных образований для финансового обеспечения расходных обязательств муниципальных образований, возникающих при выполнении государственных полномочий Российской Федерации, субъектов Российской Федерации, переданных для осуществления органам местного самоуправления в установленном порядке	837	11	03	521 02 00		8 191,0	8 191,0	5 626,4	68,7
Субвенции бюджетам муниципальных районов на финансовое обеспечение городских поселений (за исключением городских округов) по организации транспортного обслуживания населения автомобильным пассажирским транспортом в городском сообщении	837	11	03	521 02 19		8 191,0	8 191,0	5 626,4	68,7
Фонд компенсаций	837	11	03	521 02 19	009	8 191,0	8 191,0	5 626,4	68,7
Комитет по охране и сохранению историко-культурного наследия Брянской области	**838**					**24 129,9**	**24 129,9**	**16 665,1**	**69,1**
Культура, кинематография, средства массовой информации	**838**	**08**				**24 129,9**	**24 129,9**	**16 665,1**	**69,1**
Культура	**838**	**08**	**01**			**21 378,3**	**21 378,3**	**14 786,5**	**69,2**
Дворцы и дома культуры, другие учреждения культуры и средств массовой информации	838	08	01	440 00 00		2 158,2	2 158,2	1 387,2	64,3
Обеспечение деятельности подведомственных учреждений	838	08	01	440 99 00		2 158,2	2 158,2	1 387,2	64,3
Выполнение функций бюджетными учреждениями	838	08	01	440 99 00	001	2 158,2	2 158,2	1 387,2	64,3
Региональные целевые программы	838	08	01	522 00 00		19 220,1	19 220,1	13 399,3	69,7
Областная целевая программа «Охрана и сохранение историко-культурного наследия Брянской области на 2006-2010 годы»	838	08	01	522 1000		19 220,1	19 220,1	13 399,3	69,7
Мероприятия в сфере культуры	838	08	01	522 10 00	024	19 220,1	19 220,1	13 399,3	69,7
Другие вопросы в области культуры, кинематографии, средств массовой информации	**838**	**08**	**06**			**2 751,6**	**2 751,6**	**1 878,6**	**68,3**
Руководство и управление в сфере установленных функций органов государственной власти субъектов Российской Федерации и органов местного самоуправления	838	08	06	002 00 00		2 751,6	2 751,6	1 878,6	68,3
Центральный аппарат	838	08	06	002 04 00		2 751,6	2 751,6	1 878,6	68,3
Выполнение функций государственными органами	838	08	06	002 04 00	012	2751,6	2751,6	1 878,6	68,3
Главное управление Министерства Российской Федерации по делам гражданской обороны, чрезвычайным ситуациям и ликвидации последствий стихийных бедствий по Брянской области	**839**					**255 353,8**	**255 353,8**	**167 835,1**	**65,7**
Национальная оборона	**839**	**02**				**7 620,8**	**7 620,8**	**5 374,6**	**70,5**
Мобилизационная подготовка экономики	**839**	**02**	**04**			**7 620,8**	**7 620,8**	**5 374,6**	**70,5**
Реализация государственных функций по мобилизационной подготовке экономики	839	02	04	209 00 00		7 620,8	7 620,8	5 374,6	70,5
Мероприятия по обеспечению мобилизационной готовности экономики	839	02	04	209 01 00		7 620,8	7 620,8	5 374,6	70,5
Выполнение функций государственными органами	839	02	04	209 01 00	012	7 620,8	7 620,8	5 374,6	70,5
Национальная безопасность и правоохранительная деятельность	**839**	**03**				**242 931,5**	**242 931,5**	**159 260,9**	**65,6**

1	2	3	4	5	6	7	8	9	10
Защита населения и территории от чрезвычайных ситуаций природного и техногенного характера, гражданская оборона	**839**	**03**	**09**			**21 039,6**	**21 136,6**	**16 438,7**	**77,8**
Воинские формирования (органы, подразделения)	839	03	09	202 00 00		21 039,6	21 136,6	16 438,7	77,8
Функционирование органов в сфере национальной безопасности и правоохранительной деятельности	839	03	09	202 67 00		21 039,6	21 136,6	16 438,7	77,8
Органы национальной безопасности и правоохранительной деятельности	839	03	09	202 67 01		21 039,6	21 136,6	16 438,7	77,8
Функционирование органов в сфере национальной безопасности, правоохранительной деятельности и обороны	839	03	09	202 67 01	014	21 039,6	21 136,6	16438,7	77,8
Обеспечение пожарной безопасности	**839**	**03**	**10**			**221 891,9**	**221 794,9**	**142 822,2**	**64,4**
Воинские формирования (органы, подразделения)	839	03	10	202 00 00		213 641,0	213 641,0	141 905,7	66,4
Функционирование органов в сфере национальной безопасности и правоохранительной деятельности	839	03	10	202 67 00		213 641,0	213 641,0	141 905,7	66,4
Органы национальной безопасности и правоохранительной деятельности	839	03	10	202 67 01		213 641,0	213 641,0	141 905,7	66,4
Функционирование органов в сфере национальной безопасности, правоохранительной деятельности и обороны	839	03	10	202 67 01	014	213 641,0	213 641,0	141 905,7	66,4
Ведомственные целевые программы	839	03	10	822 00 00		8 250,9	8 153,9	916,5	11,2
Целевая программа ведомства «Пожарная безопасность» (2007—2009 гг.)	839	03	10	822 15 00		8 250,9	8 153,9	916,5	11,2
Прочие расходы	839	03	10	822 15 00	013	8 250,9	8 153,9	916,5	11,2
Образование	**839**	**07**				**4 801,5**	**4 801,5**	**3 199,6**	**66,6**
Профессиональная подготовка, переподготовка и повышение квалификации	**839**	**07**	**05**			**4 801,5**	**4 801,5**	**3 199,6**	**66,6**
Учебные заведения и курсы по переподготовке кадров	839	07	05	429 00 00		4 801,5	4 801,5	3 199,6	66,6
Обеспечение деятельности подведомственных учреждений	839	07	05	429 99 00		4 801,5	4 801,5	3 199,6	66,6
Выполнение функций бюджетными учреждениями	839	07	05	429 99 00	001	4 801,5	4 801,5	3 199,6	66,6
Департамент экономического развития Брянской области	**840**					**72 889,3**	**72 889,3**	**20 026,9**	**27,5**
Общегосударственные вопросы	**840**	**01**				**5 731,1**	**5 731,1**	**2 077,8**	**36,3**
Другие общегосударственные вопросы	**840**	**01**	**14**			**5 731,1**	**5 731,1**	**2 077,8**	**36,3**
Руководство и управление в сфере установленных функций органов государственной власти субъектов Российской Федерации и органов местного самоуправления	840	01	14	002 00 00		5 707,1	5 707,1	2 077,8	36,4
Центральный аппарат	840	01	14	002 04 00		5 707,1	5 707,1	2 077,8	36,4
Выполнение функций государственными органами	840	01	14	002 04 00	012	5 707,1	5 707,1	2 077,8	36,4
Ведомственные целевые программы	840	01	14	822 00 00		24,0	24,0	0,0	0,0
Ведомственная целевая программа «Проведение административной реформы в Брянской области» (2009—2010 годы)	840	01	14	822 20 00		24,0	24,0	0,0	0,0
Прочие расходы	840	01	14	822 20 00	013	24,0	24,0	0,0	0,0
Национальная экономика	**840**	**04**				**66 401,8**	**66 401,8**	**17 949,1**	**27,0**
Другие вопросы в области национальной экономики	**840**	**04**	**12**			**66401,8**	**66 401,8**	**17 949,1**	**27,0**
Малое предпринимательство	840	04	12	345 00 00		50 100,0	50 100,0	8 743,4	17,5
Субсидии на государственную поддержку малого и среднего предпринимательства, включая крестьянские (фермерские) хозяйства	840	04	12	345 01 00		50 100,0	50 100,0	8 743,4	17,5

(Продолжение приложения 3)

1	2	3	4	5	6	7	8	9	10
Прочие расходы	840	04	12	345 01 00	013	50 100,0	50 100,0	8 743,4	17,5
Ведомственные целевые программы	840	04	12	822 00 00		16 301,8	16 301,8	9 205,7	56,5
Ведомственная целевая программа «Государственная поддержка малого и среднего предпринимательства в Брянской области» (2007—2009 годы)	840	04	12	822 22 00		16 301,8	16 301,8	9 205,7	56,5
Прочие расходы	840	04	12	822 22 00	013	16 301,8	16 301,8	9 205,7	56,5
Межбюджетные трансферты	**840**	**11**				**756,4**	**756,4**	**0,0**	**0,0**
Иные межбюджетные трансферты	**840**	**11**	**04**			**756,4**	**756,4**	**0,0**	**0,0**
Ведомственные целевые программы	840	11	04	822 00 00		756,4	756,4	0,0	0,0
Ведомственная целевая программа «Проведение административной реформы в Брянской области» (2009—2010 годы)	840	11	04	822 20 00		756,4	756,4	0,0	0,0
Иные субсидии	840	11	04	822 20 00	018	756,4	756,4	0,0	0,0
Управление потребительского рынка и услуг, контроля в сфере производства и оборота этилового спирта, алкогольной и спиртосодержащей продукции	**843**					**10 760,8**	**10 760,8**	**8 915,5**	**82,9**
Общегосударственные вопросы	**843**	**01**				**10 760,8**	**10 760,8**	**8 915,5**	**82,9**
Другие общегосударственные вопросы	**843**	**01**	**14**			**10 760,8**	**10 760,8**	**8 915,5**	**82,9**
Руководство и управление в сфере установленных функций органов государственной власти субъектов Российской Федерации и органов местного самоуправления	843	01	14	002 00 00		10 626,6	10 626,6	8 781,3	82,6
Центральный аппарат	843	01	14	002 04 00		10 626,6	10 626,6	8781,3	82,6
Выполнение функций государственными органами	843	01	14	002 04 00	012	10 626,6	10 626,6	8 781,3	82,6
Ведомственные целевые программы	843	01	14	822 00 00		134,2	134,2	134,2	100,0
Ведомственная целевая программа «Формирование системы мониторинга качества и безопасности алкогольной и спиртосодержащей продукции, находящейся в обороте на территории Брянской области» (2008—2010 годы)	843	01	14	822 50 00		134,2	134,2	134,2	100,0
Прочие расходы	843	01	14	822 50 00	013	134,2	134,2	134,2	100,0
Итого						**26 131 489,8**	**26 141 832,4**	**18 542 072,2**	**70,9**

ПРИЛОЖЕНИЕ 4
к постановлению
администрации Брянской области
от 12 ноября 2009 г. № 1193

Источники внутреннего финансирования дефицита областного бюджета за 9 месяцев 2009 года

КБК	НАИМЕНОВАНИЕ	Утверждено на 2009 год на 2009 год	Уточненные назначения	Кассовое исполнение за 9 месяцев 2009 года
1	2	3	4	5
818 01 02 00 00 00 0000 000	**Кредиты кредитных организаций в валюте Российской Федерации**	**306983,6**	**306983,6**	**-1953200,0**
818 01 02 00 00 00 0000 700	Получение кредитов от кредитных организаций в валюте Российской Федерации	3920127,7	3920127,7	671800,0
818 01 02 00 00 02 0000 710	Получение кредитов от кредитных организаций бюджетами субъектов Российской Федерации в валюте Российской Федерации	3920127,7	3920127,7	671800,0
818 01 02 00 00 00 0000 800	Погашение кредитов, предоставленных кредитными организациями, в валюте Российской Федерации	3613144,1	3613144,1	2625000,0
818 01 02 00 00 02 0000 810	Погашение бюджетами субъектов Российской Федерации кредитов от кредитных организаций в валюте Российской Федерации	3613144,1	3613144,1	2625000,0
818 01 03 00 00 00 0000 000	**Бюджетные кредиты от других бюджетов бюджетной системы Российской Федерации**	**113621,4**	**113621,4**	**537509,9**
818 01 03 00 00 00 0000 700	Получение бюджетных кредитов от других бюджетов бюджетной системы Российской Федерации в валюте Российской Федерации	5140235,3	5140235,3	537509,9
818 01 03 00 00 02 0000 710	Получение кредитов от других бюджетов бюджетной системы Российской Федерации областным бюджетом в валюте Российской Федерации	5140235,3	5140235,3	537509,9
818 01 03 00 00 02 2602 710	Получение бюджетом субъекта Российской Федерации бюджетных кредитов для покрытия временных кассовых разрывов, возникающих при исполнении бюджета субъекта Российской Федерации	5022725,4	5022725,4	420000,0
818 01 03 00 00 02 5102 710	Получение бюджетом субъекта Российской Федерации бюджетных кредитов на строительство, модернизацию, ремонт и содержание автомобильных дорог общего пользования, в том числе дорог в поселениях (за исключением автомобильных дорог федерального значения)	117509,9	117509,9	117509,9
818 01 03 00 00 00 0000 800	Погашение бюджетных кредитов, полученных от других бюджетов бюджетной системы Российской Федерации в валюте Российской Федерации	5026613,9	5026613,9	0,0
818 01 03 00 00 02 0000 810	Погашение областным бюджетом кредитов от других бюджетов бюджетной системы Российской Федерации в валюте Российской Федерации	5026613,9	5026613,9	0,0
818 01 03 00 00 02 2602 810	Погашение бюджетом субъекта Российской Федерации бюджетных кредитов, предоставленных для покрытия временных кассовых разрывов, возникающих при исполнении бюджета субъекта Российской Федерации	5022725,4	5022725,4	0,0
818 01 03 00 00 02 0802 810	Погашение бюджетом субъекта Российской Федерации централизованных кредитов АПК 1992—1994 годов, полученных от федерального бюджета	3888,5	3888,5	0,0
818 01 05 00 00 00 0000 000	**Изменение остатков средств на счетах по учету средств бюджета**	**90610,9**	**90610,9**	**-639054,5**
818 01 05 00 00 00 0000 500	Увеличение остатков средств бюджетов	0,0	0,0	729665,4

(Продолжение приложения 4)

1	2	3	4	5
818 01 05 02 00 00 0000 500	Увеличение прочих остатков средств бюджетов	0,0	0,0	729665,4
818 01 05 02 01 00 0000 510	Увеличение прочих остатков денежных средств бюджетов	0,0	0,0	729665,4
818 01 05 02 01 02 0000 510	Увеличение прочих остатков денежных средств бюджетов субъектов Российской Федерации	0,0	0,0	729665,4
818 01 05 00 00 00 0000 600	Уменьшение остатков средств бюджетов	90610,9	90610,9	90610,9
818 01 05 02 00 00 0000 600	Уменьшение прочих остатков средств бюджетов	90610,9	90610,9	90610,9
818 01 05 02 01 00 0000 610	Уменьшение прочих остатков денежных средств бюджетов	90610,9	90610,9	90610,9
818 01 05 02 01 02 0000 610	Уменьшение прочих остатков денежных средств бюджетов субъектов Российской Федерации	90610,9	90610,9	90610,9
000 01 06 00 00 00 0000 000	**Иные источники внутреннего финансирования дефицитов бюджетов**	**38074,5**	**38074,5**	**-148158,6**
818 01 06 04 00 00 0000 000	Исполнение государственных и муниципальных гарантий в валюте Российской Федерации	301433,0	301433,0	0,0
818 01 06 04 00 00 0000 800	Исполнение государственных и муниципальных гарантий в валюте Российской Федерации в случае, если исполнение гарантом государственных или муниципальных гарантий ведет к возникновению права регрессного требования гаранта к принципалу либо обусловлено уступкой гаранту прав требования бенефициара к принципалу	301433,0	301433,0	0,0
818 01 06 04 00 02 0000 810	Исполнение государственных гарантий субъектов Российской Федерации в валюте Российской Федерации в случае, если исполнение гарантом государственных или муниципальных гарантий ведет к возникновению права регрессного требования гаранта к принципалу либо обусловлено уступкой гаранту прав требования бенефициара к принципалу	301433,0	301433,0	0,0
818 01 06 04 00 02 7002 810	Исполнение государственной гарантии субъекта Российской Федерации в валюте Российской Федерации на реализацию проекта «Городское водоснабжение и канализация» МУП «Брянский городской водоканал»	14940,0	14940,0	0,0
818 01 06 04 00 02 7003 810	Исполнение государственных гарантий субъекта Российской Федерации в валюте Российской Федерации, выданных ГУП «Брянская областная продовольственная корпорация»	102326,3	102326,3	0,0
818 01 06 04 00 02 7004 810	Исполнение государственных гарантий субъекта Российской Федерации в валюте Российской Федерации, выданных ОАО «Ипотечная корпорация Брянской области»	184166,7	184166,7	0,0
000 01 06 05 00 00 0000 000	Бюджетные кредиты, предоставленные внутри страны в валюте Российской Федерации	339507,5	339507,5	-148158,6
000 01 06 05 00 00 0000 600	Возврат бюджетных кредитов, предоставленных внутри страны в валюте Российской Федерации	539507,5	539507,5	10841,4
000 01 06 05 01 02 0000 640	Возврат бюджетных кредитов, предоставленных юридическим лицам из бюджетов субъектов Российской Федерации, в валюте Российской Федерации	330598,4	330598,4	10614,3
817 01 06 05 01 02 4101 640	Возврат бюджетных кредитов (бюджетных ссуд), предоставленных на обеспечение агропромышленного комплекса машиностроительной продукцией и приобретение племенного скота на основе договоров финансовой аренды (лизинга), возврат которых осуществляется юридическим лицом	25175,4	25175,4	1621,8
818 01 06 05 01 02 7001 640	Возврат бюджетных кредитов, предоставленных Брянскому областному фонду жилищного строительства и ипотеки, от ОАО «Ипотечная корпорация Брянской области» в валюте Российской Федерации	3990,0	3990,0	3992,5
818 01 06 05 01 02 7002 640	Возврат бюджетных кредитов, предоставленных МУП «Брянский городской водоканал», в валюте Российской Федерации	14940,0	14940,0	0,0

1	2	3	4	5
818 01 06 05 01 02 7003 640	Возврат бюджетных кредитов, предоставленных ГУП «Брянская областная продовольственная корпорация», в валюте Российской Федерации	102326,3	102326,3	0,0
818 01 06 05 01 02 7004 640	Возврат бюджетных кредитов, предоставленных ОАО «Ипотечная корпорация Брянской области», в валюте Российской Федерации	184166,7	184166,7	0,0
818 01 06 05 01 02 700 5640	Возврат бюджетных кредитов, предоставленных НО «Брянский областной фонд жилищного строительства и ипотеки», в валюте Российской Федерации	0,0	0,0	5000,0
818 01 06 05 02 02 0000 640	Возврат бюджетных кредитов, предоставленных другим бюджетам бюджетной системы Российской Федерации из областного бюджета, в валюте Российской Федерации	208909,1	208909,1	227,1
818 01 06 05 02 02 0403 640	Возврат товарного кредита, выданного в 1996 году бюджетам муниципальных образований из бюджета субъекта Российской Федерации, в валюте Российской Федерации	0,0	0,0	10,0
818 01 06 05 02 02 0803 640	Возврат централизованных кредитов АПК 1992—1994 годов, предоставленных бюджетам муниципальных образований из бюджета субъекта Российской Федерации, в валюте Российской Федерации	8909,1	8909,1	217,1
818 01 06 05 02 02 2603 640	Возврат бюджетами муниципальных образований бюджетных кредитов, полученных из областного бюджета для покрытия временных кассовых разрывов, возникающих при исполнении местных бюджетов	200000,0	200000,0	0,0
000 01 06 05 00 00 0000 500	Предоставление бюджетных кредитов внутри страны в валюте Российской Федерации	200000,0	200000,0	159000,0
818 01 06 05 02 02 0000 540	Предоставление бюджетных кредитов другим бюджетам бюджетной системы Российской Федерации из областного бюджета в валюте Российской Федерации	200000,0	200000,0	159000,0
818 01 06 05 02 02 2603 540	Предоставление бюджетам муниципальных образований из областного бюджета бюджетных кредитов для покрытия временных кассовых разрывов, возникающих при исполнении местных бюджетов	200000,0	200000,0	159000,0
	Итого источников внутреннего финансирования дефицита	**549290,4**	**549290,4**	**-2202903,2**

АДМИНИСТРАЦИЯ БРЯНСКОЙ ОБЛАСТИ
ПОСТАНОВЛЕНИЕ

от 12 ноября 2009 г. **№ 1194**

г. Брянск

О внесении изменения в постановление администрации области от 6 апреля 2009 года № 320 «Об утверждении Порядка предоставления в 2009—2011 годах субсидий, полученных из федерального бюджета, сельскохозяйственным товаропроизводителям Брянской области на поддержку племенного животноводства»

В соответствии с постановлением Правительства Российской Федерации от 31 января 2009 года № 79 «Об утверждении Правил распределения и предоставления в 2009—2011 годах субсидий из федерального бюджета бюджетам субъектов Российской Федерации на поддержку племенного животноводства», в целях упорядочения финансирования и рационального использования средств, выделяемых для предоставления субсидий сельскохозяйственным товаропроизводителям Брянской области на поддержку племенного животноводства,

ПОСТАНОВЛЯЮ:

1. Внести изменение в приложение 2 к Порядку предоставления в 2009—2011 годах субсидий, полученных из федерального бюджета, сельскохозяйственным товаропроизводителям Брянской области на поддержку племенного животноводства, утвержденному постановлением администрации области от 6 апреля 2009 года № 320 «Об утверждении Порядка предоставления в 2009—2011 годах субсидий, полученных из федерального бюджета, сельскохозяйственным товаропроизводителям Брянской области на поддержку племенного животноводства» (с учетом изменений, внесенных постановлением администрации области от 27 июля 2009 года № 762), дополнив перечень документов, являющихся основанием для предоставления субсидий (представляются получателями субсидий в комитет по сельскому хозяйству и продовольствию Брянской области) на поддержку племенного животноводства, пунктом 5 следующего содержания:

«5. На приобретение племенных быков-производителей, племенного молодняка по импорту через лизинговые организации:

копии договоров купли-продажи племенной продукции, грузовых таможенных деклараций, счетов-фактур, накладных, платежных поручений, документов, подтверждающих племенную ценность приобретенной племенной продукции (материала), заверенные получателями субсидий».

2. Настоящее постановление опубликовать в средствах массовой информации.

3. Контроль за исполнением постановления возложить на заместителя Губернатора Брянской области — председателя комитета по сельскому хозяйству и продовольствию Брянской области Симоненко Н. К.

Временно исполняющий
обязанности Губернатора А. И. КАСАЦКИЙ

АДМИНИСТРАЦИЯ БРЯНСКОЙ ОБЛАСТИ
ПОСТАНОВЛЕНИЕ

от 12 ноября 2009 г. **№ 1195**

г. Брянск

О создании нештатных аварийно-спасательных формирований

В соответствии с федеральными законами от 12 февраля 1998 года № 28-ФЗ «О гражданской обороне», от 22 августа 1995 года № 151-ФЗ «Об аварийно-спасательных службах и статусе спасателей», приказом МЧС России от 23 декабря 2005 года № 999 «Об утверждении Порядка создания нештатных аварийно-спасательных формирований», в целях защиты населения, материальных и культурных ценностей от опасностей, возникающих при ведении военных действий или вследствие этих действий, а также от чрезвычайных ситуаций природного и техногенного характера

ПОСТАНОВЛЯЮ:

1. Утвердить прилагаемый перечень организаций, находящихся в ведении органов исполнительной власти области, которые создают нештатные аварийно-спасательные формирования.

2. Органам исполнительной власти области, в ведении которых находятся организации, создающие территориальные нештатные аварийно-спасательные формирования:

организовать создание, подготовку, аттестацию и оснащение нештатных аварийно-спасательных формирований в соответствии с Порядком создания нештатных аварийно-спасательных формирований, утвержденным приказом МЧС России от 23 декабря 2005 года № 999;

организовать планирование применения нештатных аварийно-спасательных формирований в соответствии с планами гражданской обороны и планами действий по предупреждению и ликвидации чрезвычайных ситуаций природного и техногенного характера;

представлять в главное управление МЧС России по Брянской области реестр созданных территориальных нештатных аварийно-спасательных формирований ежегодно к 20 декабря.

Рекомендовать главам муниципальных образований области на соответствующих территориях:

определить организации, находящиеся в их ведении, которые создают нештатные аварийно-спасательные формирования;

организовать создание, подготовку, аттестацию и оснащение нештатных аварийно-спасательных формирований в соответствии с Порядком создания нештатных аварийно-спасательных формирований, утвержденным приказом МЧС России от 23 декабря 2005 года № 999;

организовать планирование применения нештатных аварийно-спасательных формирований в соответствии с планами гражданской обороны и планами действий по предупреждению и ликвидации чрезвычайных ситуаций природного и техногенного характера;

представлять в главное управление МЧС России по Брянской области реестр созданных территориальных нештатных аварийно-спасательных формирований ежегодно к 20 декабря.

4. Рекомендовать руководителям организаций, имеющих потенциально опасные производственные объекты и эксплуатирующих их, и организаций, имеющих важное оборонное и экономическое значение или представляющих высокую степень опасности возникновения чрезвычайных ситуаций в военное и мирное время, всех форм собственности, а также руководителям других организаций:

организовать создание, подготовку, аттестацию и оснащение нештатных аварийно-спасательных формирований из числа своих работников в соответствии с Порядком создания нештатных аварийно-спасательных формирований, утвержденным приказом МЧС России от 23 декабря 2005 года № 999;

осуществлять планирование и применение нештатных аварийно-спасательных формирований, в том числе в соответствии с планами гражданской обороны и планами действий по предупреждению и ликвидации чрезвычайных ситуаций природного и техногенного характера;

обеспечить руководство деятельностью созданных формирований и поддержание их в состоянии постоянной готовности к выполнению аварийно-спасательных и других неотложных работ;

ежеквартально, в срок до 5 числа месяца, следующего за отчетным кварталом, представлять в главное управление МЧС России по Брянской области сведения об имеющихся на территории муниципального образования нештатных аварийно-спасательных формированиях, их подготовке, оснащении и аттестации.

5. Рекомендовать главному управлению МЧС России по Брянской области:

осуществлять контроль за созданием, подготовкой, оснащением, аттестацией и применением нештатных аварийно-спасательных формирований;

осуществлять методическое руководство созданием и обеспечением готовности нештатных аварийно-спасательных формирований;

осуществлять ведение реестра нештатных аварийно-спасательных формирований, созданных на территории Брянской области.

6. Признать утратившим силу распоряжение администрации области от 26 октября 2006 года № 1025-р «О создании нештатных аварийно-спасательных формирований».

7. Контроль за исполнением данного постановления возложить на вице-губернатора Брянской области Касацкого А. И.

Временно исполняющий
обязанности Губернатора А. И. КАСАЦКИЙ

УТВЕРЖДЕН
постановлением администрации
Брянской области
от 12 ноября 2009 г. № 1195

ПЕРЕЧЕНЬ
организаций, находящихся в ведении органов исполнительной власти Брянской области, которые создают нештатные аварийно-спасательные формирования

Департамент здравоохранения Брянской области

Группы эпидемического контроля.
Мобильный медицинский отряд.
Группы эпидемиологической разведки.
Санитарно-эпидемиологические отряды.
Специализированная противоэпидемическая бригада.
Бригады специализированной медицинской помощи.
Автосанитарный отряд.
Эвакосанитарная летучка.

Управление ветеринарии Брянской области

Группы ветеринарного контроля.
Команды защиты животных.

Департамент по строительству Брянской области

Группы по обслуживанию защитных сооружений.
Звенья по обслуживанию защитных сооружений.
Группы инженерной разведки.
Сводные команды механизации работ.
Разведывательные группы.
Команды по ремонту и восстановлению дорог и мостов.
Подвижные ремонтно-восстановительные группы (по ремонту инженерной техники).

Управление культуры Брянской области

Команды защиты и эвакуации культурных ценностей (для гг. Брянска, Клинцы, населенных пунктов, имеющих особо ценные объекты культурного наследия России).

Департамент промышленности, транспорта и связи Брянской области

Автоколонны для перевозки населения.
Автоколонны для перевозки грузов.

Подвижные ремонтно-восстановительные группы (по ремонту автомобильной техники).
Подвижные автозаправочные станции.
Станции специальной обработки транспорта.
Звенья речной разведки.
Звенья разведки на средствах железнодорожного транспорта.
Команды связи.

Департамент топливно-энергетического комплекса и жилищно-коммунального хозяйства Брянской области

Сводные группы (команды).
Подвижные пункты вещевого снабжения.
Звенья подвоза воды.
Аварийно-газотехнические команды.
Аварийно-технические команды по электросетям.
Команды водопроводно-канализационных (тепловых) сетей.
Подвижные пункты питания.
Станции специальной обработки одежды.
Команды обеззараживания.
Пункты санитарной обработки.

Управление по делам архивов Брянской области

Группа эвакуации документации.

Управление лесами Брянской области

Лесопожарные команды.

Брянское областное государственное учреждение «Брянский пожарно-спасательный центр»

Противопожарные команды.
Команды взрывных работ.

Комитет по сельскому хозяйству и продовольствию Брянской области

Группы фитопатологического контроля.
Команды защиты растений.
Подвижные пункты питания.
Подвижные пункты продовольственного снабжения.

АДМИНИСТРАЦИЯ БРЯНСКОЙ ОБЛАСТИ
ПОСТАНОВЛЕНИЕ

от 12 ноября 2009 г. **№ 1196**

г. Брянск

О внесении изменений в постановление администрации области от 27 августа 2008 года № 813 «О порядке оповещения и информирования населения по сигналам гражданской обороны»

В соответствии с постановлением администрации области от 22 мая 2009 года № 481 «О реорганизации Брянского областного государственного учреждения «Брянский пожарно-спасательный центр» и государственного учреждения «Поисково-спасательная служба Брянской области»

ПОСТАНОВЛЯЮ:

1. Внести изменения в Положение о порядке оповещения и информирования населения по сигналам гражданской обороны, утвержденное постановлением администрации области от 27 августа 2008 года № 813 «О порядке оповещения и информирования населения по сигналам гражданской обороны»:

1.1. Пункт 6 изложить в следующей редакции:

«6. Сигналы гражданской обороны (распоряжения) и информация оповещения передаются оперативным дежурным гражданской обороны, обязанности которого исполняет специалист информационно-вычислительного центра связи и оповещения Брянского областного государственного учреждения «Брянский пожарно-спасательный центр» (далее — БОГУ БПСЦ), вне всякой очереди с использованием всех имеющихся в его распоряжении средств связи и оповещения».

1.2. Абзац четвертый пункта 8 изложить в следующей редакции: «организует и осуществляет подготовку специалистов информационно-вычислительного центра связи и оповещения БОГУ БПСЦ».

1.3. Пункт 10 изложить в следующей редакции:

«10. Оперативный дежурный гражданской обороны, старший оперативный дежурный ЦУКС главного управления МЧС России по Брянской области, получив сигнал (распоряжение) по управлению гражданской обороной в системе ЦБУ «Гарпун» с центрального командного пункта МЧС России или от центрального регионального центра, подтверждает его получение, немедленно доводит полученный сигнал (распоряжение) речевым сообщением до Губернатора Брянской области, начальника главного управления МЧС России по Брянской области, глав муниципальных образований через ЕДДС».

2. Контроль за исполнением данного постановления возложить на вице-губернатора Брянской области Касацкого А. И.

Временно исполняющий
обязанности Губернатора А. И. КАСАЦКИЙ

АДМИНИСТРАЦИЯ БРЯНСКОЙ ОБЛАСТИ
ПОСТАНОВЛЕНИЕ

от 12 ноября 2009 г. **№ 1197**

г. Брянск

О внесении изменений в постановление администрации области от 3 марта 2006 года № 153 «Об органе, специально уполномоченном на решение задач в области гражданской обороны, защиты населения и территорий от чрезвычайных ситуаций в муниципальных образованиях области»

В соответствии с постановлением Правительства Российской Федерации от 1 декабря 2007 года № 827 «Соглашение между Министерством Российской Федерации по делам гражданской обороны, чрезвычайным ситуациям и ликвидации последствий стихийных бедствий и администрацией Брянской области о передаче друг другу осуществления части своих полномочий в решении вопросов защиты населения и территории от чрезвычайных ситуаций природного и техногенного характера и ликвидации их последствий, организации и проведения аварийно-спасательных и других неотложных работ при чрезвычайных ситуациях межмуниципального и регионального характера, организации тушения пожаров силами государственной противопожарной службы, организации осуществления на межмуниципальном и региональном уровне мероприятий по гражданской обороне, осуществления поиска и спасания людей на водных объектах», в целях перераспределения обязанностей и определения задач в области гражданской обороны, предупреждения и ликвидации чрезвычайных ситуаций природного и техногенного характера

ПОСТАНОВЛЯЮ:

1. Внести в постановление администрации области от 3 марта 2006 года № 153 «Об органе, специально уполномоченном на решение задач в области гражданской обороны, защиты населения и территорий от чрезвычайных ситуаций в муниципальных образованиях области» (с учетом изменений, внесенных постановлениями администрации области от 30 июня 2006 года № 421, от 10 декабря 2008 года № 1133) следующие изменения:

1.1. Пункт 1.2 признать утратившим силу.

1.2. Пункт 3 изложить в следующей редакции:

«3. Методическое руководство и контроль за созданием органа, специально уполномоченного на решение задач в области гражданской обороны, защиты населения и территорий от чрезвычайных ситуаций в муниципальных образованиях области, возложить на главное управление МЧС России по Брянской области».

2. Контроль за исполнением данного постановления возложить на вице-губернатора Брянской области Касацкого А. И.

Временно исполняющий
обязанности Губернатора А. И. КАСАЦКИЙ

АДМИНИСТРАЦИЯ БРЯНСКОЙ ОБЛАСТИ
ПОСТАНОВЛЕНИЕ

от 13 ноября 2009 г. **№ 1199**

г. Брянск

О создании органов, осуществляющих управление гражданской обороной, на территории Брянской области, территориях, отнесенных к группам по гражданской обороне

В соответствии с Федеральным законом от 12 февраля 1998 года № 28-ФЗ «О гражданской обороне»

ПОСТАНОВЛЯЮ:

1. Возложить управление гражданской обороной:

1.1. На территории Брянской области — на главное управление МЧС России по Брянской области, а также структурные подразделения федеральных органов исполнительной власти, уполномоченные на решение задач в области гражданской обороны.

1.2. На территориях, отнесенных к группам по гражданской обороне:

на территории города Брянска — на МУ «Управление по делам гражданской обороны и защите населения и территорий от чрезвычайных ситуаций города Брянска»;

на территории города Клинцы — на МУ «Управление по делам гражданской обороны и защите населения и территорий от чрезвычайных ситуаций города Клинцы Брянской области».

1.3. В организациях (независимо от организационно-правовых форм собственности) — на структурные подразделения (работников), уполномоченные на решение задач в области гражданской обороны, в порядке, установленном постановлением Правительства Российской Федерации от 10 июля 1999 года № 782 «О создании (назначении) в организациях структурных подразделений (работников), уполномоченных на решение задач в области гражданской обороны».

2. Методическое руководство и контроль за созданием органов, осуществляющих управление гражданской обороной, возложить на главное управление МЧС России по Брянской области.

3. Контроль за исполнением данного постановления возложить на вице-губернатора Брянской области Касацкого А. И.

Губернатор Н. В. ДЕНИН

АДМИНИСТРАЦИЯ БРЯНСКОЙ ОБЛАСТИ
ПОСТАНОВЛЕНИЕ

от 16 ноября 2009 г. **№ 1200**

г. Брянск

Об определении уполномоченных органов исполнительной власти Брянской области по установлению федеральной социальной доплаты к пенсии

В целях реализации Федерального закона от 17 июля 1999 года № 178-ФЗ «О государственной социальной помощи» по установлению федеральной социальной доплаты к пенсии

ПОСТАНОВЛЯЮ:

1. Определить управление труда Брянской области уполномоченным органом исполнительной власти области по подготовке проекта закона о величине прожиточного минимума пенсионера в целом по Брянской области на очередной финансовый год, устанавливаемой в соответствии с пунктами 3 и 4 статьи 4 Федерального закона от 24 октября 1997 года № 134-ФЗ «О прожиточном минимуме в Российской Федерации».

2. Определить управление социальной защиты населения Брянской области уполномоченным органом исполнительной власти области по определению денежного эквивалента мер социальной поддержки, предоставляемых в соответствии с законодательством Российской Федерации и Брянской области пенсионеру в натуральной форме по оплате проезда на всех видах пассажирского транспорта (городского, пригородного и междугороднего).

3. Определить управление социальной защиты населения Брянской области уполномоченным органом исполнительной власти области по осуществлению взаимодействия с отделением Пенсионного фонда Российской Федерации по Брянской области по обмену информацией, необходимой для установления федеральных социальных доплат к пенсии.

4. Управлению культуры Брянской области, управлению ветеринарии Брянской области, департаменту здравоохранения Брянской области, департаменту общего и профессионального образования Брянской области, управлению государственной службы занятости населения Брянской области, комитету по делам семьи, охране материнства и детства, демографии администрации области предоставлять в управление социальной защиты населения Брянской области персонифицированную информацию о мерах социальной поддержки, включаемых в общую сумму материального обеспечения пенсионера.

5. Данное постановление опубликовать в средствах массовой информации.

6. Контроль за исполнением настоящего постановления возложить на временно исполняющего обязанности заместителя Губернатора Брянской области Макарова А. Н.

Губернатор Н. В. ДЕНИН

АДМИНИСТРАЦИЯ БРЯНСКОЙ ОБЛАСТИ
ПОСТАНОВЛЕНИЕ

от 16 ноября 2009 г. **№ 1201**

г. Брянск

Об определении денежного эквивалента меры социальной поддержки по оплате проезда на железнодорожном транспорте пригородного сообщения

В соответствии с Федеральным законом от 17 июля 1999 года № 178-ФЗ «О государственной социальной помощи»

ПОСТАНОВЛЯЮ:

1. Определить на 2010 год денежный эквивалент меры социальной поддержки по оплате проезда на железнодорожном транспорте пригородного сообщения в следующих размерах:

ветеранам труда, ветеранам труда Брянской области и труженикам тыла — 28,23 рубля в месяц;

реабилитированным лицам, лицам, признанным пострадавшими от политических репрессий, — 66,56 рубля в месяц.

2. Настоящее постановление вступает в силу с 1 января 2010 года.

3. Данное постановление опубликовать в средствах массовой информации.

4. Контроль за исполнением постановления возложить на временно исполняющего обязанности заместителя Губернатора Брянской области Макарова А. Н.

Губернатор Н. В. ДЕНИН

АДМИНИСТРАЦИЯ БРЯНСКОЙ ОБЛАСТИ
ПОСТАНОВЛЕНИЕ

от 16 ноября 2009 г. **№ 1203**

г. Брянск

Об устойчивости функционирования организаций, предприятий и учреждений, расположенных на территории Брянской области, в условиях чрезвычайных ситуаций и военное время

В соответствии с федеральными законами от 21 декабря 1994 года № 68-ФЗ «О защите населения и территорий от чрезвычайных ситуаций природного и техногенного характера», от 12 февраля 1998 года № 28-ФЗ «О гражданской обороне», в целях обеспечения устойчивости функционирования организаций, предприятий и учреждений, расположенных на территории Брянской области, в условиях чрезвычайных ситуаций и военное время

ПОСТАНОВЛЯЮ:

1. Утвердить прилагаемое Положение об устойчивости функционирования организаций, предприятий и учреждений, расположенных на территории Брянской области, в условиях чрезвычайных ситуаций и военное время.

2. Контроль за исполнением данного постановления возложить на вице-губернатора Брянской области Касацкого А. И.

Губернатор Н. В. ДЕНИН

УТВЕРЖДЕНО
постановлением администрации
Брянской области
от 16 ноября 2009 г. № 1203

ПОЛОЖЕНИЕ
об устойчивости функционирования организаций, предприятий и учреждений, расположенных на территории Брянской области, в условиях чрезвычайных ситуаций и военное время

1. Общие положения по повышению устойчивости функционирования экономики области

Подготовка экономики к устойчивому функционированию в чрезвычайных ситуациях (ЧС) — комплекс экономических, организационно-технических мероприятий, осуществляемых с целью достижения устойчивости ее функционирования в ЧС и военное время.

Повышение устойчивости функционирования экономики достигается осуществлением мероприятий, направленных на:

предотвращение и уменьшение возможности образования крупных производственных аварий, катастроф и стихийных бедствий;

снижение возможных потерь и разрушений в случае их возникновения, а также от современных средств поражения и вторичных поражающих факторов;

создание условий для ликвидации последствий аварий, катастроф и стихийных бедствий в результате применения современных средств вооруженной борьбы, проведения работ по восстановлению нарушенного хозяйства и обеспечения жизнедеятельности населения.

Непосредственное руководство разработкой и проведением мероприятий по поддержанию устойчивого функционирования организаций, расположенных на территории Брянской области, в чрезвычайных ситуациях и военное время осуществляют комиссии органов исполнительной власти Брянской области, муниципальных районов, городских округов и организаций.

На них возлагаются следующие задачи:

организация работы по поддержанию устойчивого функционирования (далее — ПУФ) подчиненных (подведомственных) организаций, предприятий и учреждений;

контроль за планированием и выполнением мероприятий по предотвращению возможных потерь и разрушений в результате аварий, катастроф, стихийных бедствий и воздействия современных средств поражения вероятного противника в подчиненных (подведомственных) организациях, предприятиях и учреждениях;

оценка состояния, возможностей и потребностей подчиненных (подведомственных) организаций, предприятий и учреждений для обеспечения жизнедеятельности населения, выпуска заданных (необходимых) объемов и номенклатуры продукции с учетом возможных потерь и разрушений;

организация исследований по вопросам устойчивости функционирования подчиненных (подведомственных) организаций, предприятий и учреждений, подготовка предложений по целесообразности практического осуществления выработанных мероприятий;

проверка качества выполнения мероприятий по ПУФ подчиненных (подведомственных) организаций, предприятий и учреждений;

обобщение данных и подготовка предложений Губернатору Брянской области по вопросам ПУФ экономики области для принятия решения о переводе подчиненных (подведомственных) организаций, предприятий и учреждений на работу в режиме чрезвычайной ситуации;

обобщение данных обстановки и подготовка предложений по вопросам организации производственной деятельности, восстановления нарушенного управления подведомственными организациями, предприятиями, учреждениями и проведения аварийно-восстановительных работ.

На организации (предприятия) области возлагается:

планирование и выполнение мероприятий по повышению устойчивости их функционирования;

планирование и выполнение мероприятий по предотвращению возможных потерь и разрушений в результате аварий, катастроф, стихийных бедствий и воздействия современных средств поражения вероятного противника;

обеспечение выпуска продукции (работ, услуг) в заданных (необходимых) объемах и номенклатуре с учетом возможных потерь и разрушений;

ответственность за выделение необходимых материальных и финансовых средств.

Председателем комиссии по поддержанию устойчивого функционирования организаций, расположенных на территории Брянской области, в чрезвычайных ситуациях и военное время, назначается заместитель Губернатора Брянской области, курирующий промышленный комплекс, его заместителями назначаются заместитель начальника управления региональной безопасности администрации области и начальник главного управления МЧС России по Брянской области (по согласованию).

Членов комиссии по ПУФ целесообразно разбить на подкомиссии, например:

по рациональному размещению производительных сил;

по устойчивости топливно-энергетического комплекса, промышленного производства и транспортной системы;

по устойчивости АПК, сфер обращения и услуг;

по устойчивости социальной сферы;

по устойчивости управления и т.д.

Председателями подкомиссий целесообразно назначать ответственных должностных лиц администрации области по этим направлениям экономики.

Секретарем комиссии по ПУФ назначается представитель главного управления МЧС России по Брянской области.

Работа комиссии по ПУФ экономики области, муниципальных районов, городских округов и организаций осуществляется в соответствии с планом мероприятий по повышению устойчивости функционирования экономики, разрабатываемых на 5 лет, на основании которых составляются годовые планы работы комиссии.

2. Основные направления ПУФ экономики города:

обеспечение защиты населения и его жизнедеятельности в ЧС;

рациональное размещение производственных сил на территории города, района;

проведение технических мероприятий, направленных на ПУФ экономики;

подготовка к работе в ЧС отраслей экономики;

подготовка к выполнению работ по восстановлению экономики в ЧС;

подготовка системы управления экономикой для решения задач в ЧС.

3. Основные направления ПУФ учреждений, предприятий и организаций (далее — организаций):

рациональное размещение производственных сил организаций на соответствующей территории;

подготовка организаций к работе в ЧС;

подготовка к выполнению работ по восстановлению организаций в ЧС;

подготовка системы управления организаций для решения задач в ЧС.

Мероприятия по повышению устойчивости функционирования организаций разрабатываются и осуществляются в основном заблаговременно с учетом возможных последствий крупных производственных аварий, стихийных бедствий и катастроф мирного времени, перспектив развития и совершенствования способов и средств поражения экономики в военное время.

Мероприятия, которые по своему характеру не могут быть осуществлены заблаговременно, проводятся в возможно короткие сроки в ЧС (например, эвакомероприятия, изменения технологических режимов работы, производственных связей, структуры управления и др.).

Предложения по повышению устойчивости функционирования организаций разрабатываются на основе результатов научных исследований, обобщения и анализа опыта в повышении устойчивости функционирования экономики, подготовке и выполнении задач РСЧС.

Мероприятия по повышению устойчивости функционирования организаций рекомендуется выделять в отдельное приложение, которое может называться планом по повышению устойчивости функционирования организаций территориальных и функциональных подсистем РСЧС.

Часть мероприятий по повышению устойчивости функционирования организаций предусматривается в соответствующих планах гражданской обороны и планах действий по предупреждению и ликвидации чрезвычайных ситуаций природного и техногенного характера, а также в условиях военных действий.

Эффективность мероприятий по подготовке организаций к устойчивому функционированию в ЧС определяется при проведении специальных учений.

Общая схема организации работы по ПУФ организаций делится на III основных этапа:

I этап — исследовательский, на котором выявляются слабые, узкие места в деятельности звена экономики, вырабатываются предложения по устранению этих мест;

II этап — проверка и оценка предполагаемых мероприятий на эффективность и выбор наиболее целесообразных решений для данных условий (учений);

III этап — реализация обоснованных мероприятий через установленные системы планирования и контроля.

4. Типовой перечень мероприятий по ПУФ экономики

4.1. Основные этапы выбора и обоснования мероприятий по предотвращению (снижению риска) возникновения аварий и катастроф

1. Выявление возможных источников ЧС (сооружения, технологические установки, виды производств, емкости с химически опасными веществами (АХОВ), оборудование с опасными параметрами, способы организации производства и т.п.).

2. Анализ риска возникновения ЧС на каждом элементе-источнике ЧС и возможных социально-экономических последствий.

3. Выбор основных мероприятий предотвращения (снижения риска) возникновения ЧС.

4.2. Защита персонала (населения) и подготовка системы его жизнеобеспечения

Исходя из требований по защите производственного персонала (населения) и подготовки системы жизнеобеспечения определены основные пути реализации этих требований:

1. Совершенствование основных фондов и производственных процессов.

2. Разработка (уточнение) и соблюдение требований и норм безаварийного производства.

3. Эффективный контроль за состоянием основных производственных фондов (ОПФ).

4. Проведение регулярного технического обслуживания и ремонта ОПФ.

5. Повышение квалификации персонала в области безаварийности производства.

С этой целью необходимо выявлять источники ЧС, прогнозировать последствия, уменьшать количество источников ЧС.

Обеспечение защиты производственного персонала осуществляется путем:

своевременного оповещения персонала;

создания и подготовки сил и средств для защиты персонала в ЧС;

подготовки к оказанию первой медицинской помощи;

подготовки системы жизнеобеспечения к работе в условиях ЧС.

4.3. Рациональное размещение объектов и их элементов

При создании новых, реконструкции (расширении существующих) хозяйственных объектов экономики необходимо учитывать требования к их размещению, а также к размещению их элементов. Исходя из этих требований наиболее общими (универсальными) типовыми мероприятиями являются:

1. Размещение объектов и выбор площадок для размещения их элементов с учетом рельефа, грунтовых и климатических условий, а также других особенностей местности.
2. Исключение (ограничение) размещения элементов объекта на локально неблагоприятных участках местности.
3. Рассредоточение элементов на крупных объектах и их ограничение расширения крупных производств.
4. Ограничение размещения опасных объектов в зонах опасных природных явлений и размещение их на безопасном удалении от других объектов.
5. Строительство базисных складов для хранения вредных, взрывоопасных и легковоспламеняющихся веществ за пределами территории объекта в загородной зоне.

4.4. Проведение технических мероприятий, направленных на ПУФ

Уменьшение ущерба производственному персоналу и населению, снижение экономического ущерба и ограничение (исключение) негативного воздействия на окружающую среду достигается проведением заблаговременных технических мероприятий по ПУФ.

Эти цели должны достигаться путем:

защиты ОПФ от поражающих факторов ЧС;

проведения специальных природоохранных мероприятий.

Защита ОПФ:

1. Повышение физической стойкости ОПФ.
2. Установка пожарной сигнализации, систем пожаротушения.
3. Внедрение технологий, конструкций зданий, оборудования, обеспечивающих снижение вероятности возникновения ЧС.
4. Защита уникального и ценного оборудования, подготовка его к эвакуации.

Природоохранительные мероприятия:

1. Очистка стоков.
2. Герметизация оборудования, трубопроводов.
3. Снижение использования в технологиях веществ, разрушающих озоновый слой атмосферы.

4.5. Подготовка к работе в условиях ЧС

Подготовка хозяйственных объектов экономики к работе в условиях ЧС должна осуществляться с целью:

обеспечения выпуска важных видов продукции (услуг) в условиях ЧС;

устойчивого снабжения объектов материально-техническими ресурсами, энергией и водой;

обеспечение безопасности работающей смены.

Мероприятиями в этой области являются:

оценка возможностей выпуска важнейших видов продукции;

совершенствование производственных связей с поставщиками;

подготовка к независимому функционированию отдельных производств;

подготовка к работе по упрощенной технологии;

создание минимального необходимого запаса материально-технических ресурсов;

подготовка к использованию местных ресурсов;

обеспечение автономными источниками энерго- и водоснабжения;

использование кабельных ЛЭП;

электроснабжение объекта от двух и более источников;

подготовка к централизованному отключению отдельных потребителей;

обеспечение аварийного освещения территорий и помещений;

обеспечение объектов системами оборотного водоснабжения и автономными водозаборами;

своевременное оповещение персонала об аварии и стихийном бедствии (угрозе их возникновения);

создание и подготовка сил и средств для защиты персонала в условиях ЧС;

обучение персонала способам защиты в условиях ЧС;

подготовка к оказанию первой медицинской помощи;

подготовка системы жизнеобеспечения к работе в условиях ЧС.

4.6. Подготовка управления, сил и средств функциональных звеньев областной подсистемы РСЧС к ликвидации последствий ЧС

Подготовка системы управления, сил и средств функциональных звеньев областной подсистемы РСЧС к ликвидации последствий аварий, катастроф и стихийных бедствий должна быть направлена на:

создание условий для своевременного оповещения персонала и населения;

проведение аварийно-спасательных и других неотложных работ (АСДНР).

Эти цели достигаются путем:

заблаговременной подготовки сил и средств РСЧС;

подготовки системы управления функциональных звеньев областной подсистемы РСЧС.

4.7. Типовые мероприятия по подготовке сил и средств

1. Создание и обучение формирований, материально-техническое обеспечение.
2. Создание чрезвычайных резервных фондов материально-технических ресурсов.
3. Подготовка к развертыванию постов наблюдения и контроля.
4. Подготовка к использованию местных ресурсов.
5. Обеспечение автономными энергетическими водоисточниками.
6. Создание и сохранность страхового фонда документации.

4.8 Типовые мероприятия по подготовке управления функциональных звеньев территориальной подсистемы РСЧС

1. Разработка и постановка задач организациям на ликвидацию последствий аварий (ЛПА), ЧС.
2. Обеспечение органов управления организаций нормативно-технической документацией.

3. Создание СНЛК на территории организаций и прилегающей местности.
4. Создание и поддержание в готовности системы оповещения.
5. Создание систем сбора и анализа информации об источниках ЧС.
6. Создание системы пунктов управления.
7. Развитие системы связи в отрасли.
8. Уточнение прогноза возможных ЧС и планов действий.
9. Организация взаимодействия функциональных и территориальных органов управления:
9.1. Подготовка информационных центров организаций к работе в ЧС.
9.2. Подготовка персонала органов управления организаций.
9.3. Обеспечение контроля за безопасным функционированием объектов и их готовностью.

5. Типовые мероприятия по ПУФ в отраслях с потенциально опасными объектами (производствами)

5.1. Химически опасные объекты:
1. Обеспечение персонала защитными сооружениями (ЗС).
2. Обеспечение персонала СИЗ.
3. Защита водоисточников и систем водоснабжения объектов от АХОВ.
4. Создание системы оповещения персонала и населения вблизи объектов.
5. Обеспечение вытяжными системами и респирационными установками для удаления газов, паров, аэрозолей от мест их образования.
6. Подготовка к эвакуации персонала, не занятого работами по ликвидации последствий аварии.
7. Подготовка к обеспечению укрываемых в ЗС продуктами питания и др.
8. Подготовка к санитарной обработке персонала.
9. Накопление медицинских средств для первой медицинской помощи.
10. Обучение персонала способам защиты от АХОВ и действиям в ЧС.
11. Подготовка к использованию верхних этажей зданий и возвышенностей.
12. Регулярный медицинский контроль и соблюдение санитарно-гигиенического режима на объектах экономики (ОЭ).
13. Размещение объектов с подветренной стороны относительно города и населенных пунктов.
14. Размещение складов с АХОВ с подветренной стороны основных цехов ОЭ, где работает наибольшее число персонала.
15. Создание санитарно-защитных зон и зон наблюдения в округе ОЭ.
16. Ограничение объемов АХОВ, легковоспламеняющихся горючих жидкостей (ЛВГЖ), взрывчатых веществ (ВВ), хранящихся на территории ОЭ.
17. Подземное хранение АХОВ, ЛВГЖ, ВВ, обвалование, поддоны.
18. Сооружение защитных оболочек вокруг емкостей с АХОВ.
19. Применение автоматических устройств, блокировок на технологических линиях.
20. Герметизация оборудования и трубопроводов с АХОВ, бесшовные трубы.
21. Регулярный контроль состояния оборудования, емкостей с АХОВ, ЛВГЖ, ВВ.
22. Своевременное техобслуживание и ремонт (замена) элементов ОЭ.
23. Строгий учет количества, местонахождения и перемещения АХОВ.
24. Подготовка к дегазации территории, оборудования, транспорта.
25. Обеспечение объектов формирований материально-техническими средствами (МТС) для локализации ЧС.
26. Устройство ловушек, направленных стоков для приема разлившихся АХОВ.
27. Оснащение технологических линий, трубопроводов системой экстренного опорожнения.
28. Внедрение систем автоматической нейтрализации АХОВ.
29. Внедрение резервного (дублирующего) газоочистного, пылеулавливающего оборудования.
30. Обеспечение возможности автономного управления оборудованием при аварии с выбросом АХОВ.
31. Разработка мер по усилению контроля за зараженностью территорий ОЭ и местности.
32. Разработка режимов работы персонала в условиях заражения ОЭ.
33. Регулирование контроля импорта и экспорта АХОВ.

5.2. Взрывоопасные объекты:
1. Обеспечение персонала ЗС.
2. Обеспечение персонала СИЗ.
3. Изоляция взрывоопасных зон прочными стенами.
4. Использование рельефа и других особенностей местности для изоляции рабочих помещений от опасных зон.
5. Подготовка к эвакуации персонала, не занятого ЛПА, ЧС.
6. Подготовка к обеспечению укрываемых в ЗС и эвакуированных продуктами и т.п.
7. Накопление медицинских средств первой медицинской помощи.
8. Обучение персонала действиям при угрозе взрыва и при пожаре.
9. Размещение объектов и их элементов с учетом рельефа и других особенностей.
10. Создание во взрыво- и пожароопасных зонах инертной среды.
11. Предотвращение образования взрывоопасных смесей при пожарах.
12. Автоматический контроль и регулирование состава технологических смесей (определение концентрации).
13. Установка автоматических устройств для подавления взрыва (обнаружение, тушение пожаров).
14. Разработка высоконадежных средств и способов транспортировки ВВ, ЛВГЖ.
15. Обеспечение грозозащитными устройствами.
16. Установка предохранительных клапанов для сбора давления.
17. Обеспечение прочности паровых котлов, автоклавов и других емкостей, работающих под давлением.
18. Использование несгораемых конструкций и материалов.
19. Создание противопожарных разрывов и минеральных полос.
20. Создание ограждающих рвов, обваловок и стенок для локализации ЛВГЖ.
21. Запрещение взрывных работ вблизи объектов.
22. Строгое соблюдение правил пожарной безопасности (ППБ).
23. Обеспечение пожарной техникой, оборудованием и инструментом.
24. Обеспечение пожарными водоемами и средствами пожаротушения.
25. Подготовка пожарных проездов для пожарной техники.

5.3. Объекты, расположенные в зонах опасных природных явлений (лесные пожары, резкое понижение температуры, атмосферного воздуха и геологические разлом земной коры):
1. Создание необходимой физической стойкости к поражающим факторам ЧС.
2. Создание укрытий для производственного персонала в районах расположения.

3. Утепление рабочих помещений, зданий, сооружений и тепловых сетей.
4. Обеспечение персонала объектов спецодеждой с учетом специфики ЧС.
5. Создание минимально необходимого фонда спасательных плавсредств.
6. Размещение рабочих помещений ОЭ на возвышенностях (гидрологические ЧС).
7. Установка режима поведения персонала при получении информации о ЧС.
8. Запрещение (ограничение) размещения ОЭ и их элементов с учетом возможного затопления.
9. Размещение ОЭ и их элементов с учетом снижения эффективности воздействий на ЧС.
10. Проведение агротехнических лесомелиоративных защитных мероприятий на склонах.
11. Применение бесшовных труб для транспортировки и нефти и газа в зонах ЧС.
12. Регулирование стока воды из водохранилищ, устройство искусственного и естественного регулирования стока.
13. Обеспечение предварительного срабатывания верхнего бьефа водохранилищ в случае угрозы ЧС.
14. Создание запасов материалов для укрепления дамб (при угрозе ЧС).
15. Строительство на возвышенностях объектов (в зонах гидрологических ЧС).
16. Повышение физической стойкости (демонтаж) на стойких к воздействию факторов ЧС зданий и сооружений.
17. Защита уникального и особо ценного оборудования.
18. Создание запасов дефицитных материалов для аварийно-восстановительных работ (АВР).
19. Берегоукрепительные работы для профилактики оползней и обрушений.
20. Подготовка к укреплению элементов зданий, сооружений.
21. Локальная защита объектов и небольших участков территории.
22. Подготовка к проведению аварийных работ по предотвращению прорыва плотин, дамб и оградительных валов.
23. Стабилизация слабых грунтов, устройство дренажа.
24. Подготовка к эксплуатации в условиях ЧС наиболее стойких зданий.
25. Гидроизоляция зданий, сооружений на гидродинамических опасных ОЭ.
26. Подготовка плавсредств для эвакуации ОЭ в зонах затопления.

5.4. Нефтяная и газовая отрасли:
1. Перераспределение в условиях ЧС ресурсов нефтепродуктов и газа по направлениям, объемам и потокам.
2. Создание перемычек и кольцевых магистральных трубопроводов с существующими и строящимися.
3. Резервирование и повышение устойчивости подводных переходов через крупные реки.
4. Разработка и применение систем антикоррозийной защиты оборудования.
5. Размещение подземных хранилищ нефтепродуктов и газа вне зон природных ЧС.
6. Подземная прокладка трубопроводов через авто- и железные дороги.
7. Размещение на газопроводах поочередно компрессоров с электро- и газотурбинными агрегатами.
8. Создание аварийного неснижаемого запаса труб различного диаметра и запорной арматуры.
9. Оборудование ОЭ байпасами и клапанами-отсеками в защитных колодцах.
10. Подземное хранение сжиженных газов и хранение их в отверженном состоянии.
11. Регулярный контроль за герметичностью трубопроводов и технологических систем.
12. Создание автоматических систем обнаружения утечки опасных веществ и экстренного отключения аварийных участков, магистральных газопроводов и компрессорных станций.

5.5. Транспорт

На всех видах транспорта.

Подготовка постоянных транспортных устройств, подвижного состава (судов) и производственно-технической базы транспорта к работе в условиях ЧС.

Обеспечение эксплуатационными, техническими материалами и энергоресурсами для работы в условиях ЧС.

Подготовка транспорта к перевозке сил и средств, ресурсов, необходимых для ликвидации последствий ЧС, а также для эвакомероприятий.

Обеспечение защиты грузов от заражения (загрязнения).

Разработка (уточнение) нормативных документов, направленных на обеспечение безаварийности транспортного процесса и достижение минимального риска возникновения ЧС.

Повышение эффективности контроля за состоянием транспортных средств и режимов перевозочного процесса.

На железнодорожном транспорте.

Создание резерва локомотивной автономной тяги на электрифицированных участках сети для работы в условиях нарушения электроснабжения.

Создание запасов топлива и других ресурсов для успешной эксплуатации локомотивов всех видов.

Подготовка к доставке грузов получателем в обход возможных зон ЧС.

Подготовка подвижного состава, находящегося в зонах возможных крупномасштабных ЧС, к перевозкам эвакуируемого населения.

Подготовка станций, входящих во временные перегрузочные районы (ВПР), а также погрузочно-выгрузочных районов (ПВР) для работы в условиях ЧС.

Разработка норм, типовых проектов и вариантов восстановления инженерных сооружений железнодорожного транспорта.

Проектирование и подготовка к строительству временных переправ и строительство подходов к мостам-дублерам и временным переправам, используемым в условиях ЧС.

Осуществление мероприятий по техническому прикрытию и восстановлению объектов железнодорожного транспорта.

На автомобильном транспорте.

Подготовка объездов возможных зон ЧС.

Подготовка к прокладке путей движения автотранспорта в очагах поражения.

Установление оптимальных маршрутов перевозки опасных веществ для обеспечения минимального риска аварий и снижения тяжести их последствий для населения и народного хозяйства.

Подготовка автотранспорта и дорожной сети в зонах возможных ЧС к перевозкам эвакуируемого населения.

Рациональное размещение в зонах ЧС производственной базы технического обслуживания, ремонта и заправки автомобилей.

Разработка и подготовка к использованию упрощенных методов технического обслуживания, ремонта и восстановления техники в условиях ЧС.

Создание и хранение в резерве мобильных средств технического обслуживания (ТО) и спецобработки зараженной автотехники.

Накопление и хранение неприкосновенного запаса (НЗ) запасных частей, оборудования, инструмента.

Совершенствование системы технического прикрытия автодорог и объектов, входящих в основные транспортные направления, и проложенных в зонах опасных природных явлений.

Строительство автодорог вблизи железных дорог, находящихся в зонах возможных ЧС, подготовка подходов к местам дублирования мостовых переходов.

Подготовка производственных мощностей предприятий (асфальтовые заводы, карьеры и т.п.) для строительства и ремонта дорог в ЧС.

Совершенствование дорожно-строительной и мостостроительной техники с учетом эксплуатации ее в ЧС.

Разработка типовых проектов решений, вариантов и нормативов проведения работ по восстановлению постоянных автотранспортных устройств, подвижного состава и производственно-технической базы в условиях ЧС.

На воздушном транспорте.

Подготовка аэропортов к перераспределению пассажиро- и грузопотоков при возникновении ЧС.

Подготовка самолетов и вертолетов для ведения разведки, проведения АСДНР в ЧС.

Подготовка к проведению мероприятий по обеспечению рассредоточения авиационного парка в ЧС.

Создание и накопление в резерве универсальных комплектов транспортно-санитарного оборудования для магистральных пассажирских самолетов.

Подготовка экипажей воздушных судов для работы по ликвидации последствий ЧС, перевозки раненых и больных, эвакуации населения из опасных зон.

Совершенствование системы технического прикрытия аэропортов.

На трубопроводном транспорте.

Реконструкция, новое строительство стационарных нефтепродуктопроводов с учетом безопасной эксплуатации их в условиях ЧС.

Строительство площадок на трассах магистральных трубопроводов для массовой заправки горючим автотранспорта, сооружение колодцев для подключения трубопроводов.

Создание и совершенствование автоматических систем обнаружения утечки опасных веществ и отключения аварийных участков.

Подготовка к транспортировке нефтепродуктов в зоны возможных ЧС и обход компрессорных станций в случае нарушения их работы.

Заглубленная прокладка трубопроводов в зонах возможных разрушений и вынос главных насосных станций за пределы таких зон.

Создание базовых складов резерва материалов и оборудования для восстановления участков и прокладки временных трубопроводов.

Создание и внедрение в эксплуатацию передвижных перекачивающих средств.

Строительство отходов от магистральных трубопроводов к ближайшим нефтебазам и транспортным узлам.

Повышение надежности электроснабжения компрессорных станций систем дублирования открытых ЛЭП и прокладки подземных кабелей.

На объектах энергетики.

Распределение энергоисточников по районам и потребителям.

Внедрение кабельных сетей для энергоснабжения особо важных объектов.

Кольцевание отдельных энергосистем, обеспечение разделения их на независимо работающие подсистемы.

Организация технологического цикла тепловых энергосетей с соблюдением норм предельно допустимых выбросов в атмосферу и сбросов сточных вод в природные водоемы.

Создание береговых устройств для приема электроэнергии от судовых установок.

Внедрение эффективных устройств для прогрева и плавки гололеда на воздушных ЛЭП.

Подготовка к оперативному отключению второстепенных потребителей.

Подготовка энергосистем к работе по специальным режимам ЧС.

Подготовка к работе резервных видов топлива за счет местных ресурсов.

Пищевая промышленность.

Обеспечение автономными источниками энерго- и водоснабжения в минимально необходимых объемах (для важнейших объектов пищевой промышленности).

Создание и внедрение в производство закрытых технологических линий (защитных).

Автоматизация технологических процессов подачи сырья до упаковки.

Подготовка предприятий пищепрома к временному переходу на упрощенные технологии.

Разработка сетевых графиков безаварийной остановки с учетом особенностей объектов экономики.

Дублирование основных видов продукции для обеспечения потребителей в ЧС.

Организация хранения запасов с повышенной герметизацией.

Защита пищевого сырья и продовольствия от заражения путем использования защитной тары.

Разработка и внедрение защитной тары (нетоксичной).

Совершенствование существующих и разработка новых методов и способов обеззараживания пищевого сырья и готовой продукции от АХОВ и бактериальных средств.

Обеспечение предприятий пищевой промышленности средствами и методами определения уровней содержания нитратов в растительных продуктах необходимыми средствами лабораторного контроля загрязнения (заражения) радиоактивными и химическими веществами и биотоксинами.

Совершенствование методов лабораторного контроля, предусматривающих комплексное использование приборов и ЭВМ для экстренного определения загрязнения (заражения) пищевых продуктов.

Снижение взрыво- и пожарной опасности мукомольных предприятий, подготовка бестарной приемки муки, исключающей ее загрязнение.

Накопление подвижных средств хлебопечения для создания резерва производственных мощностей хлебопекарной промышленности и использования их в условиях ЧС.

Разработка типовых стационарных и передвижных убойных пунктов заводов и цехов, перечня необходимого оборудования и инвентаря для вынужденного убоя пораженных животных в условиях ЧС.

Оснащение предприятий отрасли установками для обеззараживания источников.

Создание запасов консервантов и материалов первичной обработки, мяса (соли и др.) в условиях ЧС.

АДМИНИСТРАЦИЯ БРЯНСКОЙ ОБЛАСТИ
ПОСТАНОВЛЕНИЕ

от 16 ноября 2009 г. **№ 1205**

г. Брянск

О внесении изменений в постановление администрации области от 23 мая 2007 года № 371 «Об утверждении Положения об эвакуационной комиссии Брянской области»

В соответствии с постановлением Правительства Российской Федерации от 1 декабря 2007 года № 827 «Соглашение между Министерством Российской Федерации по делам гражданской обороны, чрезвычайным ситуациям и ликвидации последствий стихийных бедствий и администрацией Брянской области о передаче друг другу осуществления части своих полномочий в решении вопросов защиты населения и территории от чрезвычайных ситуаций природного и техногенного характера и ликвидации их последствий, организации и проведения аварийно-спасательных и других неотложных работ при чрезвычайных ситуациях межмуниципального и регионального характера, организации тушения пожаров силами государственной противопожарной службы, организации осуществления на межмуниципальном и региональном уровне мероприятий по гражданской обороне, осуществления поиска и спасания людей на водных объектах», в целях перераспределения обязанностей и определения задач в области гражданской обороны, предупреждения и ликвидации чрезвычайных ситуаций природного и техногенного характера

ПОСТАНОВЛЯЮ:

1. Внести изменения в постановление администрации области от 23 мая 2007 года № 371 «Об утверждении Положения об эвакуационной комиссии Брянской области»:

1.1. В Положении об эвакуационной комиссии Брянской области, утвержденном вышеназванным постановлением:

абзац второй пункта 1 раздела II «Основные задачи эвакуационной комиссии области» изложить в следующей редакции:

«организация разработки и ежегодного уточнения (корректировки) совместно с главным управлением МЧС России по Брянской области плана эвакуации населения, материальных и культурных ценностей в безопасные районы Брянской области, плана эвакуации населения Брянской области из зон чрезвычайных ситуаций природного и техногенного характера и других эвакуационных документов»;

в абзаце первом пункта 2 раздела II «Основные задачи эвакуационной комиссии области» слово «время» заменить словом «положение».

1.2. В функциональных обязанностях председателя эвакуационной комиссии, утвержденных вышеназванным постановлением:

абзац второй пункта 1 изложить в следующей редакции:

«совместно с членами эвакуационной комиссии, главным управлением МЧС России по Брянской области и организациями, обеспечивающими выполнение задач в области гражданской обороны, организует разработку планирующих документов по организации, проведению и всестороннему обеспечению эвакуационных мероприятий на территории области, их своевременное уточнение и корректировку»;

в абзаце первом пункта 2 слово «время» заменить словом «положение».

1.3. В функциональных обязанностях заместителя председателя эвакуационной комиссии, утвержденных вышеназванным постановлением, абзац пятый пункта 1 изложить в следующей редакции:

«совместно с главным управлением МЧС России по Брянской области проводит учения и тренировки с эвакуационными органами».

2. Контроль за исполнением данного постановления возложить на вице-губернатора Брянской области, председателя эвакуационной комиссии Касацкого А. И.

Губернатор Н. В. ДЕНИН

АДМИНИСТРАЦИЯ БРЯНСКОЙ ОБЛАСТИ
ПОСТАНОВЛЕНИЕ

от 16 ноября 2009 г. **№ 1207**

г. Брянск

О внесении изменений в постановление администрации области от 23 мая 2007 года № 370 «О комиссии по поддержанию устойчивого функционирования организаций, расположенных на территории Брянской области, в чрезвычайных ситуациях и военное время»

В связи с кадровыми изменениями, произошедшими в администрации области, ее структурных подразделениях, в целях выполнения задач в области гражданской обороны, защиты населения и территорий от чрезвычайных ситуаций

ПОСТАНОВЛЯЮ:

1. Внести в состав комиссии по поддержанию устойчивого функционирования организаций, расположенных на территории Брянской области, в чрезвычайных ситуациях и военное время, утвержденный постановлением администрации области от 23 мая 2007 года № 370 «О комиссии по поддержанию устойчивого функционирования организаций, расположенных на территории Брянской области, в чрезвычайных ситуациях и военное время», следующие изменения:

1.1. Включить в состав комиссии:

Кузавлёва Евгения Дмитриевича, заместителя Губернатора Брянской области, председателем комиссии;

Ершова Александра Васильевича, заместителя начальника управления региональной безопасности администрации области, заместителем председателя комиссии;

Таланова Игоря Евгеньевича, начальника ГУ «Управление дорожного хозяйства Брянской области»;

Глушенкова Игоря Александровича, заместителя начальника отдела планирования и предупреждения чрезвычайных ситуаций главного управления МЧС России по Брянской области, секретарем комиссии (по согласованию).

1.2. Исключить из состава комиссии Лучкина Н. С., Самоходкина А. В., Меркулова Е. П.

2. Внести изменения в Положение о комиссии по поддержанию устойчивого функционирования организаций, расположенных на территории Брянской области, в чрезвычайных ситуациях и военное время, утвержденное вышеназванным постановлением, изложив пункт 2.3 раздела II «Задачи комиссии» в следующей редакции:

«2.3. Свои задачи по поддержанию устойчивого функционирования организаций области в чрезвычайных ситуациях комиссия выполняет в тесном взаимодействии со структурными подразделениями администрации области, органами военного командования, территориальными федеральными органами исполнительной власти и другими заинтересованными органами и организациями».

3. Контроль за исполнением данного постановления возложить на вице-губернатора Брянской области Касацкого А. И.

Губернатор Н. В. ДЕНИН

АДМИНИСТРАЦИЯ БРЯНСКОЙ ОБЛАСТИ
ПОСТАНОВЛЕНИЕ

от 16 ноября 2009 г. **№ 1208**

г. Брянск

О внесении изменений в постановление администрации области от 25 января 2006 г. № 27 «О совершенствовании функционирования сети наблюдения и лабораторного контроля на территории Брянской области»

В целях приведения в соответствие с нормативно-правовыми актами Российской Федерации, перераспределения обязанностей и определения задач в области гражданской обороны, предупреждения и ликвидации чрезвычайных ситуаций природного и техногенного характера

ПОСТАНОВЛЯЮ:

1. Внести изменения в постановление администрации области от 25 января 2006 г. № 27 «О совершенствовании функционирования сети наблюдения и лабораторного контроля на территории Брянской области» согласно приложению.

2. Контроль за исполнением настоящего постановления возложить на вице-губернатора Брянской области Касацкого А. И.

Губернатор Н. В. ДЕНИН

ПРИЛОЖЕНИЕ
к постановлению администрации
Брянской области
от 16 ноября 2009 г. № 1208

Изменения в постановление администрации области от 25 января 2006 года № 27 «О совершенствовании функционирования сети наблюдения и лабораторного контроля на территории Брянской области»

Пункт 5 приложения «Функции учреждений сети наблюдения и лабораторного контроля по организации наблюдения и контроля за состоянием окружающей среды на территории области» изложить в следующей редакции:

«5. Фитосанитарный контроль на территории области осуществляется силами филиала ФГУ «Россельхозцентр по Брянской области « и 24 районными отделами филиала ФГУ «Россельхозцентр по Брянской области».

Филиал ФГУ «Россельхозцентр по Брянской области» осуществляет:

измерение мощности доз радиоактивного излучения на местности в районе расположения станции и на территории контролируемых объектов;

установление наличия в объектах окружающей среды ОВ, АХОВ и возбудителей болезней растений на объектах растениеводства и территории сельскохозяйственных угодий, проведение индикации ОВ и АХОВ;

установление вида биологических средств боевых рецептур в военное время и возбудителей различных болезней растений при ЧС мирного времени в пробах сельскохозяйственных культур и насаждений;

определение зараженности пестицидами посевов сельскохозяйственных культур, продукции растениеводства, насаждений, воды, территории сельскохозяйственных угодий;

участие в выявлении и оценке химической и биологической обстановки в целях обоснования предложений по ведению растениеводства в условиях химического и биологического заражения сельскохозяйственных угодий.

Районные отделы филиала ФГУ «Россельхозцентр по Брянской области» осуществляют:

измерение мощности доз радиоактивного излучения на местности в районе расположения отдела и на территории контролируемых объектов;

установление наличия во внешней среде ОВ, АХОВ;

проведение фитосанитарной разведки на объектах растениеводства, установление факта появления и распространения возбудителей болезней растений;

карантинную проверку и экспертизу семян, растений, продукции растительного происхождения на обследуемых территориях и объектах.

Состав сил и средств сети наблюдения и лабораторного контроля на территории Брянской области изложить в следующей редакции:

«Состав сил и средств сети наблюдения и лабораторного контроля на территории Брянской области

№ п. п.	Наименование учреждения	Статус учреждения	Место расположения
1	ТУ Федеральной службы по надзору в сфере защиты прав потребителей и благополучия человека по Брянской области	головное	г. Брянск
2	ФГУЗ «Центр гигиены и эпидемиологии в Брянской области»	дублер	г. Брянск
3	Филиал ФГУЗ «Центр гигиены и эпидемиологии в г. Клинцы Брянской области»		г. Клинцы
4	Филиал ФГУЗ «Центр гигиены и эпидемиологии в г. Новозыбкове Брянской области»		г. Новозыбков
5	Филиал ФГУЗ «Центр гигиены и эпидемиологии в Дятьковском районе Брянской области»		г. Дятьково
6	Филиал ФГУЗ «Центр гигиены и эпидемиологии в г. Жуковке Брянской области»		г. Жуковка
7	Филиал ФГУЗ «Центр гигиены и эпидемиологии в Карачевском районе Брянской области»		г. Карачев
8	Филиал ФГУЗ «Центр гигиены и эпидемиологии в Суземском районе Брянской области»		п.г.т. Комаричи
9	Филиал ФГУЗ «Центр гигиены и эпидемиологии в Почепском районе Брянской области»		г. Трубчевск
10	Филиал ФГУЗ «Центр гигиены и эпидемиологии в Унечском районе Брянской области»		г. Унеча
	Брянский филиал ФГУ «Федеральный центр гигиены и эпидемиологии по железнодорожному транспорту»		г. Брянск
1	ФГУ «Брянская межоблветлаборатория»	головное	пос. Супонево
2	Клинцовская зональная ветеринарная лаборатория	дублер	г. Клинцы
3	Почепская зональная ветеринарная лаборатория		г. Почеп
4	Брасовская зональная ветеринарная лаборатория		пос. Локоть
5	Дубровская зональная ветеринарная лаборатория		пос. Дубровка
6	Новозыбковская межрайонная ветеринарная лаборатория		г. Новозыбков
7	Унечская межрайонная ветеринарная лаборатория		г. Унеча
1	ФГУ «Ветеринарная радиологическая лаборатория Брянской области»	головное	г. Брянск
2	Клинцовская ветеринарная радиологическая лаборатория	дублер	г. Клинцы
3	Гордеевская ветеринарная радиологическая лаборатория		пос. Гордеевка
4	Злынковская ветеринарная радиологическая лаборатория		г. Злынка
5	Климовская ветеринарная радиологическая лаборатория		р. п. Климово
6	Красногорская ветеринарная радиологическая лаборатория		п.г.т. Красная Гора
7	Новозыбковская ветеринарная радиологическая лаборатория		г. Новозыбков
8	Стародубская ветеринарная радиологическая лаборатория		г. Стародуб
9	Дятьковская ветеринарная радиологическая группа		г. Дятьково
10	Навлинская ветеринарная радиологическая группа		п.г.т. Навля
11	Рогнединская ветеринарная радиологическая группа		пос. Рогнедино
12	Севская ветеринарная радиологическая группа		г. Севск
1	ФГУ «Центр Брянскагрохимрадиология»	головное	пос. Мичуринский
2	Новозыбковская районная агрохимикорадиологическая лаборатория	дублер	пос. Корховка Новозыбковского района
3	Стародубская районная агрохимикорадиологическая лаборатория	дублер	г. Стародуб
4	Гордеевская районная агрохимикорадиологическая лаборатория		с. Гордеевка
5	Климовская районная агрохимикорадиологическая лаборатория		п.г.т. Климово
6	Клинцовская районная агрохимикорадиологическая лаборатория		г. Клинцы
7	Красногорская районная агрохимикорадиологическая лаборатория		п.г.т. Красная Гора
1	Филиал ФГУ «Россельхозцентр по Брянской области»	головное	пос. Супонево
2	Почепский районный отдел филиала ФГУ «Россельхозцентр по Брянской области»	дублер	г. Почеп

№ п. п.	Наименование учреждения	Статус учреж-дения	Место расположения
3	Погарский районный отдел филиала ФГУ «Россельхозцентр по Брянской области»		п.г.т. Погар
4	Новозыбковский районный отдел филиала ФГУ «Россельхозцентр по Брянской области»		г. Новозыбков
5	Брянский районный отдел филиала ФГУ «Россельхозцентр по Брянской области»		пос. Супонево
6	Брасовский районный отдел филиала ФГУ «Россельхозцентр по Брянской области»		пос. Локоть
7	Жуковский районный отдел филиала ФГУ «Россельхозцентр по Брянской области»		г. Жуковка
8	Климовский районный отдел филиала ФГУ «Россельхозцентр по Брянской области»		п.г.т. Климово
9	Севский районный отдел филиала ФГУ «Россельхозцентр по Брянской области»		г. Севск
10	Стародубский районный отдел филиала ФГУ «Россельхозцентр по Брянской области»		г. Стародуб
11	Суражский районный отдел филиала ФГУ «Россельхозцентр по Брянской области»		г. Сураж
12	Трубчевский районный отдел филиала ФГУ «Россельхозцентр по Брянской области»		г. Трубчевск
13	Клинцовский районный отдел филиала ФГУ «Россельхозцентр по Брянской области»		г. Клинцы
14	Комаричский районный отдел филиала ФГУ «Россельхозцентр по Брянской области»		п.г.т. Комаричи
15	Красногорский районный отдел филиала ФГУ «Россельхозцентр по Брянской области»		п.г.т. Красная Гора
16	Мглинский районный отдел филиала ФГУ «Россельхозцентр по Брянской области»		г. Мглин
17	Навлинский районный отдел филиала ФГУ «Россельхозцентр по Брянской области»		п.г.т. Навля
18	Карачевский районный отдел филиала ФГУ «Россельхозцентр по Брянской области»		г. Карачев
19	Суземский районный отдел филиала ФГУ «Россельхозцентр по Брянской области»		п.г.т. Суземка
20	Унечский районный отдел филиала ФГУ «Россельхозцентр по Брянской области»		г. Унеча
21	Дятьковский районный отдел филиала ФГУ «Россельхозцентр по Брянской области»		г. Дятьково
22	Дубровский районный отдел филиала ФГУ «Россельхозцентр по Брянской области»		пос. Дубровка
23	Гордеевский районный отдел филиала ФГУ «Россельхозцентр по Брянской области»		с. Гордеевка
24	Выгоничский районный отдел филиала ФГУ «Россельхозцентр по Брянской области»		пос. Выгоничи
1	ГУ «Брянский областной центр по гидрометеорологии и мониторингу среды»	головное	г. Брянск
2	Метеорологическая станция, г. Жуковка		г. Жуковка
3	Метеорологическая станция г. Карачева		г. Карачев
4	Метеорологическая станция п.г.т. Красная Гора		п.г.т. Красная Гора
5	Метеорологическая станция п.г.т. Навля		п.г.т. Навля
6	Метеорологическая станция г. Трубчевска		г. Трубчевск
7	Метеорологическая станция г. Унечи		г. Унеча
	Брянский филиал ФГУ «Центр лабораторного анализа и технических измерений по Центральному федеральному округу»	головное	г. Брянск
	Филиал ФГУ НИИ промышленной экологии Министерства природных « ресурсов — «Региональный центр государственного экологического контроля и мониторинга по Брянской области	головное	г. Брянск

	Лаборатории промышленных объектов		
1	ООО «Брянский мясокомбинат»		
2	ООО «Брянский мясоперерабатывающий комбинат»	3	ОАО «Брянскпиво»

№ п. п.	Наименование учреждения	Статус учреж-дения	Место расположения
4	ГУП «Бордовичский водозабор»		
5	ОАО «Брянский молочный комбинат»		
6	ГУП «Ипутьский водозабор»		
7	ОАО «Клинцовский мясокомбинат»		
8	ОАО «Клинцовский молочный комбинат»		г. Клинцы

Посты радиационного и химического наблюдения

№ п. п.	Наименование города, района	Количество, ед.
1	г. Брянск	41
2	г. Клинцы	32
3	г. Новозыбков	12
4	г. Почеп	7
5	г. Сельцо	2
6	Брянский район	15
7	Брасовский район	18
8	Выгоничский район	14
9	Гордеевский район	27
10	Дубровский район	3
11	Дятьковский район	15
12	Жирятинский район	3
13	Жуковский район	8
14	Злынковский район	33
15	Карачевский район	14
16	Клетнянский район	3
17	Климовский район	40
18	Клинцовский район	22
19	Комаричский район	1
20	Красногорский район	46
21	Мглинский район	15
22	Навлинский район	3
23	Новозыбковский район	12
24	Погарский район	18
25	Почепский район	7
26	Рогнединский район	1
27	Севский район	32
28	Стародубский район	33
29	Суземский район	5
30	Суражский район	9
31	Трубчевский район	57
32	Унечский район	11
	Итого	559

АДМИНИСТРАЦИЯ БРЯНСКОЙ ОБЛАСТИ
ПОСТАНОВЛЕНИЕ

от 16 ноябри 2009 г. **№ 1209**

г. Брянск

О подготовке населения в области защиты от чрезвычайных ситуаций природного и техногенного характера на территории Брянской области

В соответствии с требованиями Федерального закона от 21 декабря 1994 года № 68-ФЗ «О защите населения и территорий от чрезвычайных ситуаций природного и техногенного характера», постановлений Правительства Российской Федерации от 4 сентября 2003 года № 547 «О подготовке населения в области защиты от чрезвычайных ситуаций природного и техногенного характера», от 1 декабря 2007 года № 827, в целях перераспределения обязанностей и определения задач в области гражданской обороны и предупреждения чрезвычайных ситуаций

ПОСТАНОВЛЯЮ:

1. Утвердить прилагаемое Положение о подготовке населения в области защиты от чрезвычайных ситуаций природного и техногенного характера на территории Брянской области.

2. Установить, что подготовка населения в области защиты от чрезвычайных ситуаций природного и техногенного характера организуется в рамках единой системы подготовки населения в области гражданской обороны и защиты населения от чрезвычайных ситуаций и осуществляется по соответствующим группам в организациях (в том числе в образовательных учреждениях), а также по месту жительства.

3. Методическое руководство, координацию и контроль за подготовкой населения в области защиты от чрезвычайных ситуаций осуществляет главное управление МЧС России по Брянской области.

4. Департаменту общего и профессионального образования Брянской области с участием главного управления МЧС России по Брянской области при внедрении государственных образовательных стандартов и образовательных программ предусматривать обязательный минимум подготовки лиц, обучающихся в общеобразовательных учреждениях и учреждениях начального и среднего профессионального образования, в области защиты от чрезвычайных ситуаций.

5. Рекомендовать комитету по делам печати, телерадиовещания и средств массовых коммуникаций Брянской области, главному управлению МЧС России по Брянской области, органам исполнительной власти Брянской области и органам местного самоуправления обеспечивать пропаганду знаний в области защиты населения от чрезвычайных ситуаций, в том числе с использованием средств массовой информации.

6. Признать утратившими силу следующие постановления администрации области:

от 23 марта 2007 года № 209 «О подготовке населения в области гражданской обороны и защиты от чрезвычайных ситуаций природного и техногенного характера на территории Брянской области»;

от 27 августа 2008 года № 814 «О внесении изменений в постановление администрации области от 23 марта 2007 года № 209 «О подготовке населения в области гражданской обороны и защиты от чрезвычайных ситуаций природного и техногенного характера на территории Брянской области».

7. Контроль за исполнением настоящего постановления возложить на вице-губернатора Брянской области Касацкого А. И.

Губернатор Н. В. ДЕНИН

УТВЕРЖДЕНО
постановлением администрации
Брянской области
от 16 ноября 2009 г. № 1209

ПОЛОЖЕНИЕ
о подготовке населения в области защиты от чрезвычайных ситуаций природного и техногенного характера на территории Брянской области

1. Настоящее Положение о подготовке населения в области защиты от чрезвычайных ситуаций природного и техногенного характера на территории Брянской области определяет группы населения, проходящие обязательную подготовку по вопросам защиты от чрезвычайных ситуаций природного и техногенного характера (далее — чрезвычайные ситуации), а также основные задачи и формы обучения населения действиям в чрезвычайных ситуациях.

2. Подготовку по вопросам защиты от чрезвычайных ситуаций проходят:

а) лица, занятые в сфере производства и обслуживания, не включенные в состав органов управления единой государственной системы предупреждения и ликвидации чрезвычайных ситуаций (далее — работающее население);

б) лица, не занятые в сфере производства и обслуживания (далее — неработающее население);

в) лица, обучающиеся в общеобразовательных учреждениях и учреждениях начального, среднего и высшего профессионального образования (далее — обучающиеся);

г) руководители органов местного самоуправления и организаций;

д) работники органов исполнительной власти Брянской области, органов местного самоуправления и организаций, специально уполномоченные решать задачи по предупреждению и ликвидации чрезвычайных ситуаций и включенные в состав органов управления единой государственной системы предупреждения и ликвидации чрезвычайных ситуаций (далее — уполномоченные работники);

е) председатели комиссий по предупреждению и ликвидации чрезвычайных ситуаций и обеспечению пожарной безопасности органов исполнительной власти Брянской области, органов местного самоуправления и организаций (далее — председатели комиссий по чрезвычайным ситуациям).

3. Основными задачами при подготовке населения Брянской области по вопросам защиты от чрезвычайных ситуаций являются:

а) обучение населения правилам поведения, основным способам защиты и действиям в чрезвычайных ситуациях, приемам оказания первой медицинской помощи пострадавшим, правилам пользования средствами индивидуальной и коллективной защиты; б) выработка у руководителей органов местного самоуправления и организаций навыков управления силами и средствами, входящими в составе единой государственной системы предупреждения и ликвидации чрезвычайных ситуаций;

в) совершенствование практических навыков руководителей органов местного самоуправления и организаций, а также председателей комиссий по предупреждению и ликвидации чрезвычайных ситуаций и обеспечению пожарной безопасности в организации и проведение мероприятий по предупреждению чрезвычайных ситуаций и ликвидации их последствий;

г) практическое усвоение уполномоченными работниками в ходе учений и тренировок порядка действий при различных режимах функционирования единой государственной системы предупреждения и ликвидации чрезвычайных ситуаций, а также при проведении аварийно-спасательных и других неотложных работ.

4. Подготовка по вопросам защиты от чрезвычайных ситуаций предусматривает:

а) для работающего населения — проведение занятий по месту работы согласно рекомендуемым программам и самостоятельное изучение порядка действий в чрезвычайных ситуациях с последующим закреплением полученных знаний и навыков на учениях и тренировках;

б) для неработающего населения — проведение бесед, лекций, просмотр учебных фильмов, привлечение на учения и тренировки по месту жительства, а также самостоятельное изучение пособий, памяток, листовок и буклетов, прослушивание радиопередач и просмотр телепрограмм по вопросам защиты от чрезвычайных ситуаций;

в) для обучающихся — проведение занятий в учебное время по соответствующим программам в рамках курса «Основы безопасности жизнедеятельности» и дисциплины «Безопасность жизнедеятельности», утверждаемым Министерством образования Российской Федерации по согласованию с Министерством Российской Федерации по делам гражданской обороны, чрезвычайным ситуациям и ликвидации последствий стихийных бедствий;

г) для председателей комиссий по предупреждению и ликвидации чрезвычайных ситуаций и обеспечению пожарной безопасности, руководителей органов местного самоуправления и организаций, уполномоченных работников — повышение квалификации не реже одного раза в 5 лет, проведение самостоятельной работы, а также участие в сборах, учениях и тренировках.

5. Для лиц, впервые назначенных на должность, связанную с выполнением обязанностей в области зашиты от чрезвычайных ситуаций, переподготовка или повышение квалификации в течение первого года работы является обязательной. Повышение квалификации может осуществляться по очной и очно-заочной формам обучения, в том числе с использованием дистанционных образовательных технологий.

6. Повышение квалификации в области защиты от чрезвычайных ситуаций проходят:

а) председатель комиссии по предупреждению и ликвидации чрезвычайных ситуаций и обеспечению пожарной безопасности Брянской области — в Академии гражданской защиты Министерства Российской Федерации по делам гражданской обороны, чрезвычайным ситуациям и ликвидации последствий стихийных бедствий;

б) руководители и председатели комиссий по предупреждению и ликвидации чрезвычайных ситуаций и обеспечению пожарной безопасности органов исполнительной власти Брянской области, органов местного самоуправления и организаций — в учебно-методическом центре по гражданской обороне и чрезвычайным ситуациям Брянской области;

в) уполномоченные работники — в учебных заведениях Министерства Российской Федерации по делам гражданской обороны, чрезвычайным ситуациям и ликвидации последствий стихийных бедствий, учреждениях повышения квалификации федеральных органов исполнительной власти и организаций, учебно-методическом центре по гражданской обороне и чрезвычайным ситуациям Брянской области, на курсах гражданской обороны муниципальных районов и городских округов.

Повышение квалификации преподавателей дисциплины «Безопасность жизнедеятельности» и преподавателей-организаторов курса «Основы безопасности жизнедеятельности» по вопросам защиты в чрезвычайных ситуациях осуществляется в учебных заведениях Министерства Российской Федерации по делам гражданской обороны, чрезвычайным ситуациям и ликвидации последствий стихийных бедствий, учреждениях повышения квалификации Министерства образования Российской Федерации и других федеральных органов исполнительной власти, являющихся учредителями образовательных учреждений, учебно-методическом центре по гражданской обороне и чрезвычайным ситуациям Брянской области.

7. Совершенствование знаний, умений и навыков населения в области защиты от чрезвычайных ситуаций осуществляется в ходе проведения командно-штабных, тактико-специальных и комплексных учений и тренировок.

8. Командно-штабные учения продолжительностью до трех суток проводятся в органах исполнительной власти Брянской области один раз в 2 года. Командно-штабные учения в органах местного самоуправления проводятся один раз в 3 года. Командно-штабные учения или штабные тренировки в организациях проводятся один раз в год продолжительностью до одних суток.

К проведению командно-штабных учений в органах исполнительной власти Брянской области, органах местного самоуправления могут в установленном порядке привлекаться оперативные группы военных округов, гарнизонов, соединений и воинских частей Вооруженных Сил Российской Федерации, внутренних войск Министерства внутренних дел Российской Федерации и органов внутренних дел Российской Федерации, а также по согласованию с органами исполнительной власти Брянской области и органами местного самоуправления - силы и средства единой государственной системы предупреждения и ликвидации чрезвычайных ситуаций.

9. Тактико-специальные учения продолжительностью до 8 часов проводятся с участием аварийно-спасательных служб и аварийно-спасательных формирований (далее — формирования) организаций один раз в 3 года, а с участием формирований постоянной готовности — один раз в год.

10. Комплексные учения продолжительностью до двух суток проводятся один раз в 3 года в муниципальных образованиях и организациях, имеющих опасные производственные объекты, а также в лечебно-профилактических учреждениях, имеющих более 600 коек. В других организациях один раз в 3 года проводятся тренировки продолжительностью до 8 часов.

11. Тренировки в общеобразовательных учреждениях и учреждениях начального, среднего и высшего профессионального образования проводятся ежегодно.

12. Лица, привлекаемые на учения и тренировки в области защиты от чрезвычайных ситуаций, должны быть проинформированы о возможном риске при их проведении.

13. Главное управление МЧС России по Брянской области: осуществляет методическое руководство и контроль за подготовкой населения по вопросам защиты от чрезвычайных ситуаций;

организует согласованную работу с органами исполнительной власти Брянской области, органами местного самоуправления, руководителями организаций по повышению качества обучения различных категорий населения, развитию и совершенствованию учебно-материальной базы для обучения в области безопасности жизнедеятельности, а также проведения учений и тренировок.

АДМИНИСТРАЦИЯ БРЯНСКОЙ ОБЛАСТИ
ПОСТАНОВЛЕНИЕ

от 16 ноября 2009 г. **№ 1210**

г. Брянск

О порядке оповещения и информирования населения об угрозе возникновения или возникновении чрезвычайных ситуаций на территории Брянской области

В соответствии со статьей 6 Федерального закона от 21 декабря 1994 года № 68-ФЗ «О защите населения и территорий от чрезвычайных ситуаций природного и техногенного характера», Соглашением между Министерством Российской Федерации по делам гражданской обороны, чрезвычайным ситуациям и ликвидации последствий стихийных бедствий и администрацией Брянской области о передаче друг другу части своих полномочий в решении вопросов защиты населения и территорий от чрезвычайных ситуаций природного и техногенного характера и ликвидации их последствий, организации и проведения аварийно-спасательных и других неотложных работ при чрезвычайных ситуациях межмуниципального и регионального характера, организации тушения пожаров силами государственной противопожарной службы, организации осуществления на межмуниципальном и региональном уровне мероприятий по гражданской обороне, осуществления поиска и спасания людей на водных объектах, утвержденным постановлением Правительства Российской Федерации от 1 декабря 2007 года № 827,

ПОСТАНОВЛЯЮ:

1. Утвердить прилагаемый Порядок оповещения и информирования населения об угрозе возникновения или возникновении чрезвычайных ситуаций природного и техногенного характера на территории Брянской области.
2. Рекомендовать главному управлению МЧС России по Брянской области, руководителям органов местного самоуправления и организаций независимо от форм собственности обеспечить своевременное оповещение и информирование населения об угрозе возникновения или о возникновении чрезвычайных ситуаций.
3. Контроль за исполнением данного постановления возложить на вице-губернатора Брянской области Касацкого А. И.

Губернатор Н. В. ДЕНИН

УТВЕРЖДЕН
постановлением администрации
Брянской области
от 16 ноября 2009 г. № 1210

ПОРЯДОК
оповещения и информирования населения об угрозе возникновения или возникновении чрезвычайных ситуаций природного и техногенного характера на территории Брянской области

I. Общие положения

Настоящий Порядок разработан в соответствии с требованиями федеральных законов от 21 декабря 1994 года № 68-ФЗ «О защите населения и территорий от чрезвычайных ситуаций природного и техногенного характера», от 27 июля 2006 года № 149-ФЗ «Об информации, информационных технологиях и о защите информации», Закона Брянской области от 30 декабря 2005 года № 122-З «О защите населения и территории Брянской области от чрезвычайных ситуаций природного и техногенного характера», приказа МЧС России, Министерства информационных технологий и связи Российской Федерации и Министерства культуры и массовых коммуникаций Российской Федерации от 25 июля 2006 года № 422/90/376 «Об утверждении Положения о системах оповещения населения» и определяет порядок оповещения и информирования населения об угрозе возникновения или возникновении чрезвычайных ситуаций природного и техногенного характера на территории Брянской области.

II. Оповещение и информирование населения

2.1. Своевременное доведение информации и сигналов оповещения до органов управления, сил и средств территориальной подсистемы единой государственной системы предупреждения и ликвидации чрезвычайных ситуаций (далее — РСЧС) и населения об угрозе возникновения или возникновении чрезвычайных ситуаций природного и техногенного характера осуществляется задействованием региональной, муниципальных или локальных систем оповещения.

2.2. Распоряжение на задействование системы оповещения отдается: региональной автоматизированной системы централизованного оповещения (далее — РАСЦО) — главным управлением МЧС России по Брянской области по распоряжению Губернатора Брянской области;

муниципальной системы оповещения — органом муниципального района; локальной системы оповещения — руководителем организации, эксплуатирующей потенциально опасный объект.

2.3. Непосредственные действия (работы) по задействованию систем оповещения осуществляются:

РАСЦО — специалистом информационного вычислительного центра связи и оповещения Брянского областного государственного учреждения «Брянский пожарно-спасательный центр» (далее — оперативный дежурный пожарно-спасательного центра области) через узлы проводного вещания, УКВ ЧМ передатчики радио «Россия», «Маяк», по каналу звукового сопровождения телеканала «Россия» с перерывом программ вещания для оповещения и информирования населения об угрозе возникновения или при возникновении чрезвычайных ситуаций;

муниципальной системы оповещения — дежурным единой дежурно-диспетчерской службы (далее — ЕДДС) муниципального района;

локальной системы оповещения — дежурным дежурно-диспетчерской службы (далее — ДДС) потенциально опасного объекта.

2.4. Информация об угрозе возникновения или возникновении чрезвычайных ситуаций и сигналы оповещения доводятся до:

руководящего состава Брянской областной подсистемы РСЧС;

главного управления МЧС России по Брянской области;

органов, специально уполномоченных на решение задач в области защиты населения и территорий от чрезвычайных ситуаций, при органах местного самоуправления;

ЕДДС муниципальных образований;

специально подготовленных сил и средств РСЧС, предназначенных и выделяемых (привлекаемых) для предупреждения и ликвидации чрезвычайных ситуаций на территории Брянской области;

ДДС организаций, эксплуатирующих потенциально опасные объекты;

населения, проживающего на территории Брянской области.

2.5. Органы повседневного управления РСЧС, получив информацию или сигналы оповещения, подтверждают их получение, немедленно доводят полученную информацию или сигнал оповещения до органов управления, сил РСЧС в установленном порядке.

2.6. Основной способ оповещения населения — передача информации и сигналов оповещения по сетям и линиям связи с использованием программ телевизионного и радиовещания.

Речевая информация длительностью не более 5 минут передается населению с перерывом программ вещания. Допускается трехкратное повторение передачи речевой информации.

До населения доводится информация:

об угрозе радиоактивного заражения при авариях на атомных электростанциях;

об угрозе химического заражения при авариях на химически опасных объектах;

об угрозе стихийных бедствий.

Для привлечения внимания населения перед подачей речевой информации включаются электросирены, что означает сигнал «Внимание всем!», по которому население обязано включить радио, радиотрансляционные и телевизионные приемники для прослушивания экстренного сообщения. По указанному сигналу немедленно приводятся в готовность радиотрансляционные узлы, радиовещательные и телевизионные станции, включается сеть наружной звукофикации.

2.7. Органы местного самоуправления:

2.7.1. Организуют оповещение и информирование населения об угрозе возникновения или возникновении чрезвычайных ситуаций, возникающих на территории городов и районов области.

2.7.2. Организуют оповещение населения, не охваченного средствами РАСЦО (путем заключения с РОВД соглашения на выделение автомобилей с сигнальными громкоговорящими установками (СГУ)), в котором указывают:

порядок доведения ЕДДС района до РОВД информации о ЧС и выделения автомобилей;

улицы, дома, населенные пункты, не охваченные средствами РАСЦО, количество выделяемых автомобилей и маршруты их движения.

2.7.3. Оказывают содействие главному управлению МЧС России по Брянской области в предоставлении участков для установки специализированных технических средств оповещения и информирования населения в местах массового пребывания людей в целях своевременного оповещения и информирования населения о чрезвычайных ситуациях и подготовки населения в области защиты от чрезвычайных ситуаций.

III. Совершенствование и поддержание в готовности систем оповещения

3.1. Администрация области и главное управление МЧС России по Брянской области обеспечивают поддержание в готовности и реконструкцию региональной автоматизированной системы централизованного оповещения.

3.2. В целях поддержания систем оповещения в состоянии готовности Брянский филиал ОАО «ЦентрТелеком» на основании договора с органом исполнительной власти и главным управлением МЧС России по Брянской области осуществляет техническое обслуживание систем оповещения.

3.3. В целях создания, обеспечения и поддержания в состоянии постоянной готовности к использованию систем оповещения населения главное управление МЧС России по Брянской области и органы местного самоуправления:

разрабатывают тексты речевых сообщений для оповещения и информирования населения и организуют их запись на магнитные диски и иные носители информации;

организуют и осуществляют подготовку оперативных дежурных пожар-поспасательного центра области, дежурных ЕДДС (ДДС) по передаче сигналов оповещения и речевой информации.

Тексты сообщений, передаваемые оперативным дежурным пожарно-спасательного центра области:

ВНИМАНИЕ!

ГОВОРИТ ОПЕРАТИВНЫЙ ДЕЖУРНЫЙ ПОЖАРНО-СПАСАТЕЛЬНОГО ЦЕНТРА ОБЛАСТИ!

ГРАЖДАНЕ! ПРОИЗОШЛА АВАРИЯ НА (КАКОЙ) АТОМНОЙ ЭЛЕКТРОСТАНЦИИ!

Населению, проживающему в районах ожидаемого выпадения радиоактивных осадков, необходимо:

привести в готовность средства индивидуальной защиты и держать их постоянно при себе;

для защиты поверхности тела от загрязнения радиоактивными веществами использовать спортивную одежду, комбинезоны, сапоги;

иметь постоянно при себе клееночные (полимерные) накидки, куртки или плащи;

постоянно находиться в помещениях и выполнять рекомендации главного управления МЧС России по Брянской области;

проверить герметизацию жилых помещений, состояние окон, дверей и при необходимости провести дополнительную герметизацию;

оповестить соседей о получении информации;

получить в аптеках (или ЦРБ) йодистый препарат и принимать его по указанию (медперсонала);

в дальнейшем действовать в соответствии с указаниями главного управления МЧС России по Брянской области.

ВНИМАНИЕ!

ГОВОРИТ ОПЕРАТИВНЫЙ ДЕЖУРНЫЙ ПОЖАРНО-СПАСАТЕЛЬНОГО ЦЕНТРА ОБЛАСТИ!

ГРАЖДАНЕ! СЕГОДНЯ В (время) **НА** (где) **ПРОИЗОШЛА АВАРИЯ С ВЫБРОСОМ** (выливом) **ПАРОВ** (чего: аммиака, хлора) **В АТМОСФЕРУ!**

Облако зараженного воздуха распространяется в направлении (указать куда). Взону химического заражения попадает (указать предприятие). В связи с этим населению, проживающему на улицах (в секторе), необходимо находиться в помещениях; произвести дополнительную герметизацию своих квартир (домов). Населению, проживающему на улицах (указать, какие микрорайоны, поселки, улицы), покинуть жилые дома, здания, учреждения, предприятия и организации и выйти в район (указать, в каком направлении).

О полученной информации сообщить соседям.

При движении дышать через ткань, смоченную водой, или меховые и ватные части одежды. Строго соблюдайте указания работников милиции и главного управления МЧС России по Брянской области.

В дальнейшем действовать в соответствии с указаниями главного управления МЧС России по Брянской области.

ВНИМАНИЕ!

ГОВОРИТ ОПЕРАТИВНЫЙ ДЕЖУРНЫЙ ПОЖАРНО-СПАСАТЕЛЬНОГО ЦЕНТРА ОБЛАСТИ!

ГРАЖДАНЕ! В СВЯЗИ С ПОВЫШЕНИЕМ УРОВНЯ ВОДЫ В (название реки) **ОЖИДАЕТСЯ ПОДТОПЛЕНИЕ ДОМОВ В РАЙОНЕ** (улиц, микрорайонов, поселка).

Населению, проживающему (на улицах, в поселке) собрать необходимые вещи, документы, ценности, продукты питания, воду, отключить газ, электроэнергию и выйти в район (указать направление, пункт сбора). Регистрация на сборном эвакопункте, расположенном (школа, улица, № дома), для отправки в безопасные районы.

О полученной информации сообщить соседям, оказать помощь престарелым и больным.

В любой обстановке не теряйте самообладания, не поддавайтесь панике. Будьте внимательны к сообщениям.

АДМИНИСТРАЦИЯ БРЯНСКОЙ ОБЛАСТИ
ПОСТАНОВЛЕНИЕ

от 16 ноября 2009 г. **№ 1211**

г. Брянск

Об утверждении Положения об организации обучения населения в области гражданской обороны на территории Брянской области

В соответствии с требованиями Федерального закона от 12 февраля 1998 года № 28-ФЗ «О гражданской обороне», постановлений Правительства Российской Федерации от 2 ноября 2000 года № 841 «Об утверждении Положения об организации обучения населения в области гражданской обороны», от 26 ноября 2007 года № 804 «Об утверждении Положения о гражданской обороне в Российской Федерации», от 1 декабря 2007 года № 827 «Об утверждении Соглашения между Министерством Российской Федерации по делам гражданской обороны, чрезвычайным ситуациям и ликвидации последствий стихийных бедствий и администрацией Брянской области о передаче друг другу осуществления части своих полномочий в решении вопросов защиты населения и территории от чрезвычайных ситуаций природного и техногенного характера и ликвидации их последствий, организации и проведения аварийно-спасательных и других неотложных работ при чрезвычайных ситуациях межмуниципального и регионального характера, организации тушения пожаров силами государственной противопожарной службы, организации осуществления на межмуниципальном и региональном уровне мероприятий по гражданской обороне, осуществления поиска и спасания людей на водных объектах», в целях перераспределения обязанностей и определения задач в области гражданской обороны и предупреждения чрезвычайных ситуаций

ПОСТАНОВЛЯЮ:

1. Утвердить прилагаемое Положение об организации обучения населения в области гражданской обороны на территории Брянской области.

2. Контроль за исполнением настоящего постановления возложить на вице-губернатора Брянской области Касацкого А. И.

Губернатор Н. В. ДЕНИН

УТВЕРЖДЕНО
постановлением администрации
Брянской области
от 16 ноября 2009 г. № 1211

ПОЛОЖЕНИЕ
об организации обучения населения в области гражданской обороны на территории Брянской области

1. Настоящее Положение, разработанное в соответствии с требованиями Федерального закона от 12 февраля 1998 года № 28-ФЗ «О гражданской обороне», постановлений Правительства Российской Федерации от 2 ноября 2000 года № 841 «Об утверждении Положения об организации обучения населения в области гражданской обороны», от 26 ноября 2007 года № 804 «Об утверждении Положения о гражданской обороне в Российской Федерации», определяет основные задачи обучения населения Брянской области по вопросам гражданской обороны, соответствующие функции органов местного самоуправления и организаций, а также формы обучения.

2. Основными задачами обучения населения Брянской области в области гражданской обороны являются:

а) изучение способов защиты от опасностей, возникающих при ведении военных действий или вследствие этих действий, порядка действий по сигналам оповещения, приемов оказания первой медицинской помощи, правил пользования коллективными и индивидуальными средствами защиты;

б) совершенствование навыков по организации и проведению мероприятий по гражданской обороне;

в) выработка умений и навыков для проведения аварийно-спасательных и других неотложных работ;

г) овладение личным составом нештатных аварийно-спасательных формирований и спасательных служб (далее — формирования и службы) приемами и способами действий по защите населения, материальных и культурных ценностей от опасностей, возникающих при ведении военных действий или вследствие этих действий, а также при возникновении чрезвычайных ситуаций природного и техногенного характера.

3. Лица, подлежащие обучению, подразделяются на следующие группы:

а) главы администраций муниципальных образований, руководители организаций (далее — руководители);

б) должностные лица гражданской обороны, руководители и работники органов, осуществляющих управление гражданской обороной (далее — должностные лица и работники гражданской обороны), преподаватели курса «Основы безопасности жизнедеятельности» и дисциплины «Безопасность жизнедеятельности» учреждений общего и профессионального образования;

в) личный состав формирований и служб;

г) работающее население;

д) обучающиеся образовательных учреждений, за исключением дошкольных образовательных учреждений и образовательных учреждений дополнительного образования детей (далее — обучающиеся);

е) неработающее население.

4. Обучение населения в области гражданской обороны осуществляется в рамках единой системы подготовки населения в области гражданской обороны и защиты от чрезвычайных ситуаций природного и техногенного характера с использованием форм согласно приложению. Обучение является обязательным и проводится в образовательных учреждениях Министерства Российской Федерации по делам гражданской обороны, чрезвычайным ситуациям и ликвидации последствий стихийных бедствий, образовательных учреждениях дополнительного профессионального образования федеральных органов исполнительной власти и организаций, учебно-методическом центре по гражданской обороне и чрезвычайным ситуациям Брянской области (далее — учебно-методический центр), иных образовательных учреждениях дополнительного профессионального образования, на курсах гражданской обороны муниципальных районов и городских округов (далее — курсы гражданской обороны), по месту работы, учебы и месту жительства граждан.

Повышение квалификации руководителей организаций, должностных лиц и работников гражданской обороны, а также преподавателей курса «Основы безопасности жизнедеятельности» и дисциплины «Безопасность жизнедеятельности» учреждений общего и профессионального образования проводится не реже одного раза в 5 лет. Для данной категории лиц, впервые назначенных на должность, переподготовка или повышение квалификации в области гражданской обороны в течение первого года работы являются обязательными.

Обучение населения в области гражданской обороны в образовательных учреждениях Министерства Российской Федерации по делам гражданской обороны, чрезвычайным ситуациям и ликвидации последствий стихийных бедствий, учебно-методическом центре или иных образовательных учреждениях дополнительного профессионального образования, а также на курсах гражданской обороны и в организациях по месту работы граждан осуществляется по программам, разрабатываемым образовательными учреждениями и организациями на основе примерных программ, утвержденных соответственно Министерством Российской Федерации по делам гражданской обороны, чрезвычайным ситуациям и ликвидации последствий стихийных бедствий, Губернатором Брянской области или органом местного самоуправления.

Программы обучения в области гражданской обороны соответствующих групп населения в общеобразовательных учреждениях и образовательных учреждениях профессионального образования разрабатываются и утверждаются общеобразовательными учреждениями и образовательными учреждениями профессионального образования с учетом требований государственных образовательных стандартов, а в образовательных учреждениях дополнительного профессионального образования и организаций — этими образовательными учреждениями с учетом требований примерных программ.

5. В целях организации и осуществления обучения населения Брянской области по вопросам гражданской обороны:

а) администрация Брянской области:

планирует обучение населения в области гражданской обороны;

организует изучение в государственных, муниципальных негосударственных образовательных учреждениях начального общего, основного общего и среднего (полного) общего образования курса «Основы безопасности жизнедеятельности», а в учреждениях профессионального образования, находящихся в сфере ведения этих органов, — дисциплины «Безопасность жизнедеятельности»;

создает и оснащает учебно-методический центр или другие образовательные учреждения дополнительного профессионального образования, имеющие соответствующую лицензию, а также организует их деятельность;

разрабатывает с учетом особенностей Брянской области и на основе примерных программ, утвержденных Министерством Российской Федерации по делам гражданской обороны, чрезвычайным ситуациям и ликвидации последствий стихийных бедствий, примерные программы обучения должностных лиц и работников гражданской обороны в учебно-методическом центре или других образовательных учреждениях дополнительного профессионального образования, имеющих соответствующую лицензию;

организует и проводит учебно-методические сборы, учения, тренировки и другие плановые мероприятия по гражданской обороне;

организует и осуществляет информирование населения и пропаганду знаний в области гражданской обороны, организует издание учебной литературы и наглядных пособий по гражданской обороне и обеспечение ими населения;

осуществляет контроль за ходом и качеством обучения населения вопросам гражданской обороны;

б) органы местного самоуправления в пределах территорий муниципальных образований:

разрабатывают с учетом особенностей муниципальных образований и на основе примерных программ, утвержденных Губернатором Брянской области, примерные программы обучения работающего населения, должностных лиц и работников гражданской обороны, личного состава формирований и служб муниципальных образований;

организуют и осуществляют обучение населения муниципальных образований способам защиты от опасностей, возникающих при ведении военных действий или вследствие этих действий, а также при возникновении чрезвычайных ситуаций природного и техногенного характера;

осуществляют обучение личного состава формирований и служб муниципальных образований;

проводят учения и тренировки по гражданской обороне;

осуществляют организационно-методическое руководство и контроль за обучением работников, личного состава формирований и служб организаций, находящихся на территориях муниципальных образований;

создают, оснащают курсы гражданской обороны (в муниципальных районах, городских округах) и учебно-консультационные пункты по гражданской обороне, организуют их деятельность или обеспечивают повышение квалификации должностных лиц и работников гражданской обороны муниципальных образований в образовательных учреждениях дополнительного профессионального образования, имеющих соответствующую лицензию;

в) организации:

разрабатывают с учетом особенностей деятельности организаций и на основе примерных программ, утвержденных соответственно Губернатором Брянской области или органом местного самоуправления, рабочие программы обучения личного состава формирований и служб организаций, а также рабочие программы обучения работников организаций в области гражданской обороны;

осуществляют обучение личного состава формирований и служб организаций, а также работников организаций в области гражданской обороны;

создают и поддерживают в рабочем состоянии соответствующую учебно-материальную базу;

г) главное управление МЧС России по Брянской области: осуществляет организационно-методическое руководство функционированием и развитием единой системы подготовки населения в области гражданской обороны и защиты от чрезвычайных ситуаций природного и техногенного характера;

организует повышение квалификации в области гражданской обороны должностных лиц органов исполнительной власти Брянской области;

осуществляет методическое руководство и контроль при решении вопросов обучения населения способам защиты от опасностей, возникающих при ведении военных действий или вследствие этих действий;

организовывает на межмуниципальном и региональном уровне обучение населения по вопросам гражданской обороны в соответствии с действующим законодательством.

ПРИЛОЖЕНИЕ
к Положению об организации
обучения населения в области
гражданской обороны на территории
Брянской области

Формы
обучения в области гражданской обороны (по группам обучаемых)

1. Главы администраций муниципальных образований, исполняющие полномочия председателей представительных органов муниципальных образований:

а) самостоятельная работа с нормативными документами по вопросам организации, планирования и проведения мероприятий гражданской обороны;

б) изучение своих функциональных обязанностей по гражданской обороне;

в) личное участие в учебно-методических сборах, учениях, тренировках и других плановых мероприятиях по гражданской обороне.

2. Главы администраций муниципальных образований, руководители организаций, должностные лица и работники гражданской обороны:

а) самостоятельная работа с нормативными документами по вопросам организации, планирования и проведения мероприятий по гражданской обороне;

б) переподготовка и повышение квалификации в образовательных учреждениях Министерства Российской Федерации по делам гражданской обороны, чрезвычайным ситуациям и ликвидации последствий стихийных бедствий, образовательных учреждениях дополнительного профессионального образования, имеющих соответствующую лицензию, учебно-методическом центре и на курсах гражданской обороны;

в) участие в учениях, тренировках и других плановых мероприятиях по гражданской обороне.

3. Личный состав формирований и служб:

а) повышение квалификации руководителей формирований и служб в учебно-методическом центре, образовательных учреждениях дополнительного профессионального образования, имеющих соответствующую лицензию, и на курсах гражданской обороны;

б) проведение занятий с личным составом формирований и служб по месту работы;

в) участие в учениях и тренировках по гражданской обороне.

4. Работающее население:

а) проведение занятий по месту работы;

б) участие в учениях, тренировках и других плановых мероприятиях по гражданской обороне;

в) индивидуальное изучение способов защиты от опасностей, возникающих при ведении военных действий или вследствие этих действий.

5. Обучающиеся учреждений общего образования и студенты учреждений профессионального образования:

а) обучение (в учебное время) по курсу «Основы безопасности жизнедеятельности» и дисциплине «Безопасность жизнедеятельности»;

б) участие в учениях и тренировках по гражданской обороне;

в) чтение памяток, листовок и пособий, прослушивание радиопередач и просмотр телепрограмм по тематике гражданской обороны.

6. Неработающее население (по месту жительства):

а) посещение мероприятий, проводимых по тематике гражданской обороны (беседы, лекции, вечера вопросов и ответов, консультации, показ учебных фильмов и др.);

б) участие в учениях по гражданской обороне;

в) чтение памяток, листовок и пособий, прослушивание радиопередач и просмотр телепрограмм по тематике гражданской обороны.

АДМИНИСТРАЦИЯ БРЯНСКОЙ ОБЛАСТИ
ПОСТАНОВЛЕНИЕ

от 16 ноября 2009 г. **№ 1212**

г. Брянск

Об обеспечении населения и нештатных аварийно-спасательных формирований области имуществом гражданской обороны мобилизационного резерва

В соответствии с Федеральным законом от 12 февраля 1998 года № 28-ФЗ «О гражданской обороне», постановлением Правительства Российской Федерации от 27 апреля 2000 года № 379 «О накоплении, хранении и использовании в целях гражданской обороны запасов материально-технических, продовольственных, медицинских и иных средств», приказом МЧС России от 21 декабря 2005 года № 993 «Об утверждении Положения об организации обеспечения населения средствами индивидуальной защиты»

ПОСТАНОВЛЯЮ:

1. Рекомендовать главному управлению МЧС России по Брянской области:

на основании плана гражданской обороны Брянской области произвести уточнение плана распределения и выдачи со складов мобилизационного резерва имущества гражданской обороны для населения Брянской области, в котором определить сроки, порядок и места получения, номенклатуру и количество получаемого имущества гражданской обороны;

осуществлять контроль за обеспечением населения имуществом гражданской обороны мобилизационного резерва и оснащением нештатных аварийно-спасательных формирований области исходя из норм оснащения и потребности обеспечения их действий в соответствии с планами гражданской обороны и планами действий по предупреждению и ликвидации чрезвычайных ситуаций природного и техногенного характера;

осуществлять методическое руководство созданием и обеспечением готовности пунктов выдачи средств индивидуальной защиты.

2. Органам исполнительной власти Брянской области обеспечить средствами индивидуальной защиты работников этих органов и бюджетных организаций, находящихся в их введении, и членов их семей.

3. Рекомендовать главам муниципальных образований области:

3.1. Обеспечить средствами индивидуальной защиты работников администраций муниципальных образований и созданных ими муниципальных предприятий, учреждений и членов их семей.

3.2. Для обеспечения работ по вывозу со складов и выдачи имущества гражданской обороны населению спланировать создание:

погрузочно-разгрузочных команд с привлечением автотранспорта;

пунктов выдачи средств индивидуальной защиты для неработающего населения — на базе школ и жилищных органов, для нештатных аварийно-спасательных формирований — на базе объектов экономики;

спланировать вывоз имущества мобилизационного резерва со складов на пункты выдачи и организовать выдачу по степеням готовности гражданской обороны в сроки, предусмотренные действующим законодательством, по согласованию с главным управлением МЧС России по Брянской области.

3.3. Представлять в главное управление МЧС России по Брянской области информацию о номенклатуре и количестве средств индивидуальной защиты в запасах (резервах), распределении средств индивидуальной защиты, находящихся в запасах (резервах), и использовании СИЗ из запасов (резервов).

4. Рекомендовать руководителям организаций обеспечить имуществом гражданской обороны личный состав нештатных аварийно-спасательных формирований — приборами радиационной, химической разведки и дозиметрического контроля исходя из норм оснащения и потребности обеспечения их действий в соответствии с планами гражданской обороны и планами действий по предупреждению и ликвидации чрезвычайных ситуаций природного и техногенного характера за счёт средств организаций.

5. Контроль за исполнением данного постановления возложить на вице-губернатора Брянской области Касацкого А. И.

Губернатор Н. В. ДЕНИН

АДМИНИСТРАЦИЯ БРЯНСКОЙ ОБЛАСТИ
ПОСТАНОВЛЕНИЕ

от 16 ноября 2009 г. **№ 1213**

г. Брянск

Об организации и проведении аварийно-спасательных и других неотложных работ в чрезвычайных ситуациях на территории Брянской области

В соответствии с федеральными законами от 21 декабря 1994 года № 68-ФЗ «О защите населения и территорий от чрезвычайных ситуаций природного и техногенного характера», от 22 августа 1995 года № 151-ФЗ «Об аварийно-спасательных службах и статусе спасателей», постановлением Правительства Российской Федерации от 30 декабря 2003 года № 794 «О единой государственной системе предупреждения и ликвидации чрезвычайных ситуаций», в целях организации проведения аварийно-спасательных работ в чрезвычайных ситуациях

ПОСТАНОВЛЯЮ:

1. Утвердить прилагаемое Положение об организации и проведении аварийно-спасательных и других неотложных работ в чрезвычайных ситуациях на территории Брянской области.

2. Постановление администрации области от 15 августа 2008 года № 775 «Об организации и проведении аварийно-спасательных и других неотложных работ в чрезвычайных ситуациях в Брянской области» признать утратившим силу.

3. Контроль за исполнением настоящего постановления возложить на вице-губернатора Брянской области Касацкого А. И.

Губернатор Н. В. ДЕНИН

УТВЕРЖДЕНО
постановлением администрации
Брянской области
от 16 ноября 2009 г. № 1213

ПОЛОЖЕНИЕ
об организации и проведении аварийно-спасательных и других неотложных работ в чрезвычайных ситуациях на территории Брянской области

1. Основные понятия

Чрезвычайная ситуация — это обстановка на определенной территории, сложившаяся в результате аварии, опасного природного явления, катастрофы, стихийного или иного бедствия, которые могут повлечь или повлекли за собой человеческие жертвы, ущерб здоровью людей или окружающей природной среде, значительные материальные потери и нарушение условий жизнедеятельности людей.

Ликвидация чрезвычайных ситуаций — это аварийно-спасательные и другие неотложные работы, проводимые при возникновении чрезвычайных ситуаций и направленные на спасение жизни и сохранение здоровья людей, снижение размеров ущерба окружающей природной среде и материальных потерь, а также на локализацию зон чрезвычайных ситуаций, прекращение действия характерных для них опасных факторов.

Зона чрезвычайной ситуации — это территория, на которой сложилась чрезвычайная ситуация.

2. Силы и средства для ликвидации чрезвычайных ситуаций

Одной из важнейших задач, возложенных на единую государственную систему предупреждения и ликвидации чрезвычайных ситуаций (далее — РСЧС), является ликвидация чрезвычайных ситуаций.

В состав сил и средств РСЧС входят силы и средства постоянной готовности, предназначенные для оперативного реагирования на чрезвычайные ситуации и проведения работ по их ликвидации (далее — силы постоянной готовности).

Основу сил постоянной готовности составляют аварийно-спасательные службы, аварийно-спасательные формирования, иные службы и формирования, оснащенные специальной техникой, оборудованием, снаряжением, инструментом, материалами с учетом обеспечения проведения аварийно-спасательных и других неотложных работ в зоне чрезвычайной ситуации в течение не менее 3 суток.

Перечень сил постоянной готовности Брянской области утверждается администрацией Брянской области по согласованию с главным управлением МЧС России по Брянской области.

Состав и структуру сил постоянной готовности определяют создающие их органы исполнительной власти области, органы местного самоуправления, организации и общественные объединения, исходя из возложенных на них задач по предупреждению и ликвидации чрезвычайных ситуаций.

3. Привлечение аварийно-спасательных служб и аварийно-спасательных формирований к ликвидации чрезвычайных ситуаций осуществляется:

в соответствии с планами действии по предупреждению и ликвидации чрезвычайных ситуаций на обслуживаемых указанными службами и формированиями объектах и территориях;

на основе классификации чрезвычайных ситуаций по решению территориальных органов федеральных органов исполнительной власти в соответствии с планами взаимодействия при ликвидации чрезвычайных ситуаций на других объектах и территориях;

по решению федеральных органов исполнительной власти, органов исполнительной власти области, органов местного самоуправления, организаций и общественных объединений, осуществляющих руководство деятельностью указанных служб и формирований.

4. Общественные объединения, участвующие в ликвидации чрезвычайных ситуаций, действуют под руководством соответствующих органов управления РСЧС. На органы управления РСЧС возлагается ответственность за решение вопросов, связанных с перевозкой членов общественных объединений к зоне чрезвычайной ситуации и обратно, организацией размещения, питания, оплаты труда, материально-технического, медицинского и других видов обеспечения их деятельности в этих условиях.

Участники ликвидации чрезвычайных ситуаций от общественных объединений должны иметь соответствующую подготовку, подтвержденную в аттестационном порядке.

5. При ликвидации чрезвычайных ситуаций силы и средства органов внутренних дел Брянской области применяются в соответствии с задачами, возложенными на органы внутренних дел законами и иными нормативными правовыми актами Российской Федерации, законами и иными нормативными правовыми актами Брянской области.

6. Граждане Российской Федерации обязаны:

выполнять установленные правила поведения при угрозе и возникновении чрезвычайных ситуаций;

при необходимости оказывать содействие в проведении аварийно-спасательных и других неотложных работ.

7. При угрозе возникновения чрезвычайных ситуаций решениями руководителей органов исполнительной власти Брянской области, органов местного самоуправления и организаций, на территории которых возникает угроза возникновения чрезвычайных ситуаций, для соответствующих органов управления и сил единой системы вводится режим повышенной готовности или режим чрезвычайной ситуации.

При этом решением соответствующих руководителей определяются: обстоятельства, послужившие основанием для введения режима повышенной готовности или режима чрезвычайной ситуации;

границы территории, на которой может возникнуть чрезвычайная ситуация, или границы зоны чрезвычайной ситуации;

силы и средства, привлекаемые к проведению мероприятий по предупреждению и ликвидации чрезвычайной ситуации;

перечень мер по обеспечению защиты населения от чрезвычайной ситуации или организации работ по ее ликвидации;

должностные лица, ответственные за осуществление мероприятий по предупреждению чрезвычайной ситуации, или руководитель работ по ликвидации чрезвычайной ситуации.

8. Основные мероприятия, проводимые органами управления и силами единой системы в режиме повышенной готовности:

усиление контроля за состоянием окружающей среды, прогнозирование возникновения чрезвычайных ситуаций и их последствий;

введение при необходимости круглосуточного дежурства руководителей и должностных лиц органов управления и сил единой системы на стационарных пунктах управления;

непрерывный сбор, обработка и передача органам управления и силам единой системы данных о прогнозируемых чрезвычайных ситуациях, информирование населения о приемах и способах защиты от них;

принятие оперативных мер по предупреждению возникновения и развития чрезвычайных ситуаций, снижению размеров ущерба и потерь в случае их возникновения, а также повышению устойчивости и безопасности функционирования организаций в чрезвычайных ситуациях;

уточнение планов действий (взаимодействия) по предупреждению и ликвидации чрезвычайных ситуаций и иных документов;

приведение при необходимости сил и средств единой системы в готовность к реагированию на чрезвычайные ситуации, формирование оперативных групп и организация выдвижения их в предполагаемые районы действий;

восполнение при необходимости резервов материальных ресурсов, созданных для ликвидации чрезвычайных ситуаций;

проведение при необходимости эвакуационных мероприятий.

9. При возникновении и ликвидации чрезвычайных ситуаций решениями органов исполнительной власти Брянской области, органов местного самоуправления и организаций, на территории которых возникли чрезвычайные ситуации либо к полномочиям которых отнесена ликвидация чрезвычайных ситуаций, для соответствующих органов управления и сил может устанавливаться режим чрезвычайной ситуации.

При этом решением соответствующих руководителей определяются:

обстоятельства, послужившие основанием для введения режима чрезвычайной ситуации;

границы зоны чрезвычайной ситуации;

силы и средства, привлекаемые к проведению мероприятий по ликвидации чрезвычайной ситуации;

перечень мер по обеспечению защиты населения от чрезвычайной ситуации или организации работ по ее ликвидации;

руководитель работ по ликвидации чрезвычайной ситуации.

10. Основные мероприятия, проводимые органами управления и силами единой системы в режиме чрезвычайной ситуации:

непрерывный контроль за состоянием окружающей среды, прогнозирование развития возникших чрезвычайных ситуаций и их последствий;

оповещение руководителей органов исполнительной власти Брянской области, органов местного самоуправления и организаций, а также населения о возникших чрезвычайных ситуациях;

проведение мероприятий по защите населения и территорий от чрезвычайных ситуаций;

организация работ по ликвидации чрезвычайных ситуаций и всестороннему обеспечению действий сил и средств, поддержанию общественного порядка в ходе их проведения, а также привлечению при необходимости в установленном порядке общественных организаций и населения к ликвидации возникших чрезвычайных ситуаций;

непрерывный сбор, анализ и обмен информацией об обстановке в зоне чрезвычайной ситуации в ходе проведения работ по ее ликвидации;

организация и поддержание непрерывного взаимодействия главного управления МЧС России по Брянской области, органов исполнительной власти Брянской области, органов местного самоуправления и организаций по вопросам ликвидации чрезвычайных ситуаций и их последствий.

11. При следовании к месту проведения работ по ликвидации чрезвычайных ситуаций оперативный транспорт профессиональных аварийно-спасательных служб, профессиональных аварийно-спасательных формирований пользуется правом беспрепятственного проезда, правом первоочередного обеспечения горюче-смазочными материалами на автозаправочных станциях, а также правом первоочередного проведения ремонтных работ на станциях технического обслуживания независимо от формы их собственности.

12. Ликвидация чрезвычайных ситуаций осуществляется в рамках действующего распределения полномочий между органами муниципального управления, органами исполнительной власти области и главным управлением МЧС России по Брянской области в соответствии со следующей установленной Правительством Российской Федерации классификацией чрезвычайных ситуаций:

локальная — силами и средствами организации;

местная — силами и средствами органа местного самоуправления;

территориальная — силами и средствами администрации Брянской области;

региональная и федеральная — силами и средствами органов исполнительной власти субъектов Российской Федерации, оказавшихся в зоне чрезвычайной ситуации.

При недостаточности указанных сил и средств привлекаются в установленном порядке силы и средства федеральных органов исполнительной власти.

13. Руководство силами и средствами, привлеченными к ликвидации чрезвычайных ситуаций, и организацию их взаимодействия осуществляют руководители работ по ликвидации чрезвычайных ситуаций.

Руководители аварийно-спасательных служб и аварийно-спасательных формирований, прибывшие в зоны чрезвычайных ситуаций первыми, принимают полномочия руководителей работ по ликвидации чрезвычайных ситуаций и исполняют их до прибытия руководителей работ по ликвидации чрезвычайных ситуаций, определенных законодательством Российской Федерации, Брянской области, планами предупреждения и ликвидации чрезвычайных ситуаций или назначенных администрацией Брянской области, органами местного самоуправления, руководителями организаций, к полномочиям которых отнесена ликвидация чрезвычайных ситуаций.

Руководители работ по ликвидации чрезвычайных ситуаций по согласованию с администрацией Брянской области, органами местного самоуправления и организациями, на территории которых возникла чрезвычайная ситуация, устанавливают границы зоны чрезвычайной ситуации, порядок и особенности действий по ее локализации, а также принимают решения по проведению аварийно-спасательных и других неотложных работ.

Решения руководителей работ по ликвидации чрезвычайных ситуаций являются обязательными для всех граждан и организаций, находящихся в зоне чрезвычайной ситуации, если иное не предусмотрено законодательством Российской Федерации.

Никто не вправе вмешиваться в деятельность руководителей ликвидации чрезвычайных ситуаций по руководству работами в условиях чрезвычайных ситуаций, иначе как отстранив их в установленном порядке от исполнения обязанностей и приняв руководство на себя или назначив другое должностное лицо.

14. В случае крайней необходимости руководители работ по ликвидации чрезвычайных ситуаций вправе самостоятельно принимать решения по следующим вопросам:

проведение эвакуационных мероприятий;

остановка деятельности организаций, находящихся в зоне чрезвычайной ситуации;

проведение аварийно-спасательных работ (далее — АСР) на объектах и территориях организаций, находящихся в зоне чрезвычайной ситуации;

ограничение доступа людей в зону чрезвычайной ситуации;

разбронирование в установленном порядке резервов материальных ресурсов организаций, находящихся в зоне чрезвычайной ситуации, за исключением материальных ценностей государственного материального резерва;

использование в порядке, установленном законодательством Российской Федерации, средств связи и оповещения, транспортных средств и иного имущества организаций, находящихся в зоне чрезвычайной ситуации;

привлечение к проведению работ по ликвидации чрезвычайных ситуаций нештатных и общественных аварийно-спасательных формирований, а также спасателей, не входящих в состав указанных формирований, при наличии у них документов, подтверждающих их аттестацию на проведение аварийно-спасательных работ;

привлечение на добровольной основе населения к проведению неотложных работ, а также отдельных граждан, не являющихся спасателями, к проведению аварийно-спасательных работ;

принятие других необходимых мер, обусловленных развитием чрезвычайных ситуаций и ходом работ по их ликвидации.

Руководители работ по ликвидации чрезвычайных ситуаций незамедлительно информируют о принятых ими в случае крайней необходимости решениях соответствующие органы исполнительной власти, органы местного самоуправления и организации.

Руководители ликвидации чрезвычайных ситуаций, руководители аварийно-спасательных служб, аварийно-спасательных формирований имеют право на полную и достоверную информацию о чрезвычайных ситуациях, необходимую для организации работ по их ликвидации.

В случае технологической невозможности проведения всего объема аварийно-спасательных работ руководители ликвидации чрезвычайных ситуаций могут принимать решения о приостановке аварийно-спасательных работ в целом или их части, предприняв в первоочередном порядке все возможные меры по спасению находящихся в зонах чрезвычайных ситуаций людей.

В ходе проведения работ по ликвидации чрезвычайных ситуаций спасатели подчиняются только руководителям аварийно-спасательных служб, аварийно-спасательных формирований, в составе которых проводят указанные работы.

15. Временное прекращение АСР

Основными причинами для принятия решения являются:

возникновение угрозы получения травмы и гибели спасателей;

невозможность проведения АСР имеющимися в наличии силами и средствами;

изменение обстановки в районе работ;

необходимость дополнительного изучения обстановки, разбора выполненных работ, уточнение ранее намеченных планов;

одновременное прекращение работ для прослушивания звуков от пострадавших.

Любое временное прекращение работ должно рассматриваться как вынужденная, крайне необходимая мера. Решение о прекращении и возобновлении работ принимает руководитель работ.

При прекращении работ необходимо:

провести маркировку мест, где прекращаются работы;

закрепить и защитить от атмосферных осадков оборудование и снаряжение, оставляемое на месте работ.

Период прекращения работ может составлять от нескольких часов до нескольких суток.

В этот период:

анализируются результаты АСР;

обсуждается план дальнейших действий;

проводится профилактика и ремонт техники, оборудования, снаряжения.

Безопасность спасателей — основной критерий возобновления работ.

16. Окончательное прекращение АСР

Основные причины для принятия решения о прекращении АСР:

выполнены все поставленные задачи;

отсутствуют положительные результаты после многодневной, изнурительной работы;

невозможно обеспечить безопасность спасателей.

После принятия руководителем работ решения об окончания АСР задействованные в них поисково-спасательные силы и средства должны быть немедленно переведены в места их постоянной дислокации и приведены в соответствующие степени готовности.

Аварийно-спасательные работы считаются завершенными после возвращения спасателей на место постоянной дислокации.

17. Финансирование мероприятий по ликвидации чрезвычайных ситуаций осуществляется за счет средств организаций, находящихся в зоне чрезвычайной ситуации, а также соответствующих бюджетов, страховых фондов и других источников.

При недостаточности указанных средств администрация Брянской области может обращаться в Правительство Российской Федерации с просьбой о выделении средств из резервного фонда Правительства Российской Федерации по предупреждению и ликвидации чрезвычайных ситуаций и последствий стихийных бедствий в порядке, установленном Правительством Российской Федерации.

18. Порядок организации и осуществления работ по тушению пожаров, а также проведению аварийно-спасательных и других работ, возложенных на пожарную охрану, определяется законодательными и иными нормативными правовыми актами в области пожарной безопасности, в том числе техническими регламентами.

Тушение пожаров в лесах осуществляется в соответствии с законодательством Российской Федерации.

АДМИНИСТРАЦИЯ БРЯНСКОЙ ОБЛАСТИ
РАСПОРЯЖЕНИЕ

от 27 октября 2009 г. **№ 652-р**

г. Брянск

О присуждении приза Губернатора Брянской области «Золотой колос»

В соответствии с Положением о призе Губернатора Брянской области «Золотой колос», утвержденным постановлением администрации области от 7 сентября 2006 года № 548 «Об учреждении приза Губернатора Брянской области «Золотой колос» и утверждении Положения о призе»:

1. Наградить призом Губернатора Брянской области «Золотой колос» с вручением денежной премии в размере 50,0 тыс. рублей за счет средств резервного фонда администрации области:

Горина Александра Дмитриевича, председателя сельскохозяйственного производственного кооператива «Комаричский» Комаричского района, за достижение высоких производственных показателей в производстве зерна и социально ориентированную политику, проводимую на селе;

Бадырханова Бийгиши Мухтаровича, генерального директора ООО «Брянский мясоперерабатывающий комбинат», за большой личный вклад в развитие предприятия, расширение ассортимента и объема выпускаемой продукции, социальную поддержку работников предприятия и огромную благотворительную деятельность;

Астаповского Валерия Григорьевича, главу администрации Стародубского района, за достижение высоких производственных показателей в растениеводстве и животноводстве, внедрение новых технологий, развитие социальной сферы и благоустройство сельских населенных пунктов района.

2. Данное распоряжение опубликовать в средствах массовой информации.

3. Контроль за исполнением распоряжения возложить на заместителя Губернатора Брянской области — председателя комитета по сельскому хозяйству и продовольствию Брянской области Симоненко Н. К.

Губернатор Н. В. ДЕНИН

АДМИНИСТРАЦИЯ БРЯНСКОЙ ОБЛАСТИ
РАСПОРЯЖЕНИЕ

от 10 ноября 2009 г. **№ 691-р**

г. Брянск

О создании рабочей группы по проведению мониторинга пассажиропотока на маршрутной сети пригородных поездов Московской железной дороги — филиала ОАО «Российские железные дороги» на территории Брянской области

В целях удовлетворения потребностей населения области и организаций, расположенных на территории области, в перевозках пассажиров пригородным железнодорожным транспортом:

1. Утвердить прилагаемый состав рабочей группы по проведению мониторинга пассажиропотока на маршрутной сети пригородных поездов Московской железной дороги — филиала ОАО «Российские железные дороги» на территории Брянской области.

2. Рабочей группе:

провести совместно с соответствующими администрациями муниципальных образований мониторинг пассажиропотока на маршрутной сети пригородных поездов Московской железной дороги — филиала ОАО «Российские железные дороги» на территории Брянской области до 16 ноября 2009 года;

с учетом результатов проведенного мониторинга до 16 ноября 2009 года подготовить предложения по оптимизации маршрутной сети пригородных железнодорожных перевозок на территории Брянской области;

до 16 ноября 2009 года организовать проведение совместного совещания с руководством промышленных предприятий для рассмотрения вопроса о возможности заключения договоров на выполнение услуг по перевозке работников указанных предприятий железнодорожным транспортом в пригородном сообщении;

в ноябре 2009 года проинформировать население Брянской области через средства массовой информации о проводимой работе по оптимизации маршрутной сети пригородных железнодорожных перевозок на территории Брянской области.

3. Контроль за исполнением данного распоряжения возложить на заместителя Губернатора Брянской области Кузавлёва Е. Д.

Губернатор Н. В. ДЕНИН

УТВЕРЖДЕН
распоряжением администрации
Брянской области
от 10 ноября 2009 г. № 691-р

СОСТАВ
рабочей группы по проведению мониторинга пассажиропотока на маршрутной сети пригородных поездов Московской железной дороги — филиала ОАО «Российской железные дороги» на территории Брянской области

Кузавлёв Е. Д. — заместитель Губернатора Брянской области, руководитель рабочей группы

Кобозев М. С. — директор департамента промышленности, транспорта и связи Брянской области, заместитель руководителя рабочей группы

Волохов Н. П. — первый заместитель начальника Брянского отделения Московской железной дороги — филиала ОАО «Российские железные дороги», заместитель руководителя рабочей группы (по согласованию)

члены рабочей группы:

Новиков М. П. — главный специалист департамента промышленности, транспорта и связи Брянской области

Гридина Г. И. — главный специалист финансового управления Брянской области

Захарова Е. Е. — главный специалист департамента экономического развития Брянской области

Лысакова Е. Л. — главный специалист управления социальной защиты населения Брянской области

Гавшин В. А. — начальник центра по обслуживанию пригородных пассажиров Брянского отделения Московской железной дороги — филиала ОАО «Российские железные дороги» (по согласованию)

Сергеева О. А. — технолог центра по обслуживанию пригородных пассажиров Брянского отделения Московской железной дороги — филиала ОАО «Российские железные дороги» (по согласованию)

Дукачева Г. А. — ведущий специалист комитета государственного регулирования тарифов Брянской области

Изотова И. А. — специалист I категории департамента промышленности, транспорта и связи Брянской области

СВЕДЕНИЯ О ЧИСЛЕННОСТИ ГОСУДАРСТВЕННЫХ ГРАЖДАНСКИХ СЛУЖАЩИХ БРЯНСКОЙ ОБЛАСТИ И РАБОТНИКОВ ГОСУДАРСТВЕННЫХ УЧРЕЖДЕНИЙ БРЯНСКОЙ ОБЛАСТИ

	Фактическая численность на 01.01.2009 года, ед.	Фактическая численность на 01.10.2009 года, ед.	Начисленная за январь—сентябрь 2009 года заработная плата (ст. 211), тыс. рублей	в том числе:			
				из областного бюджета, тыс. рублей	из федерального бюджета, тыс. рублей	за счет доходов от предпринимательской и иной деятельности, тыс. рублей	за счет бюджета БТФОМС
Всего по органам власти и учреждениям	**29 833,5**	**28 529,4**	**1 948 753,1**	**1 624 633,0**	**2 487,0**	**101 289,1**	**220 344,0**
в том числе:							
государственные гражданские служащие	1 597,0	1 444,0	284 477,6	281 990,6	2 487,0	0,0	0,0
работники, не являющиеся государственными гражданскими служащими	28 236,5	27 085,4	1 664 275,5	1 342 642,4	0,0	101 289,1	220 344,0

ПРИЛОЖЕНИЕ 1

ОСНОВНЫЕ ХАРАКТЕРИСТИКИ ОБЛАСТНОГО БЮДЖЕТА
январь—сентябрь 2009 года

(тыс. рублей)

	Уточненный план на 2009 год	Кассовое исполнение за 1 полугодие 2009 года	Кассовое исполнение				% кассового исполнения за 9 месяцев 2009 год к: уточнен. бюджетн. росписи на 2009 год
			июль	август	сентябрь	9 месяцев 2009 года	
ДОХОДЫ	**25 592 542,0**	**13 184 638,7**	**2 925 181,9**	**2 842 462,4**	**1 792 692,4**	**20 744 975,4**	**81,1**
РАСХОДЫ	**26 141 832,4**	**12 493 525,1**	**2 004 507,7**	**2 264 105,0**	**1 779 934,4**	**18 542 072,2**	**70,9**
Процентные расходы	**368 195,2**	**183 350,6**	**29 452,3**	**30 616,7**	**21 966,2**	**265 385,8**	**72,1**
Обслуживание государственного и муниципального долга	368 195,2	183 350,6	29 452,3	30 616,7	21 966,2	265 385,8	72,1
Непроцентные расходы	**25 773 637,2**	**12 310 174,5**	**1 975 055,4**	**2 233 488,3**	**1 757 968,2**	**18 276 686,4**	**70,9**
ДЕФИЦИТ (-) ПРОФИЦИТ (+)	**-549 290,4**	**691 113,6**	**920 674,2**	**578 357,4**	**12 758,0**	**2 202 903,2**	
ИСТОЧНИКИ финансирования дефицита областного бюджета — всего	**549 290,4**	**-691 113,6**	**-920 674,2**	**-578 357,4**	**-12 758,0**	**-2 202 903,2**	
Источники внутреннего финансирования дефицита	549 290,4	-691 113,6	-920 674,2	-578 357,4	-12 758,0	-2 202 903,2	
из них:							
Сальдо внутреннего долга	306 983,6	-653 100,0	-171 400,0	-1 031 400,0	-97 300,0	-1 953 200,0	
привлечение кредитов	*3 920 127,7*	*375 500,0*			*296 300,0*	*671 800,0*	*17,1*
погашение кредитов	*-3 613 144,1*	*-1 028 600,0*	*-171 400,0*	*-1 031 400,0*	*-393 600,0*	*-2 625 000,0*	*72,7*
Бюджетные кредиты от других бюджетов бюджетной системы Российской Федерации	113 621,4	420 000,0	117 509,9			537 509,9	
Иные источники внутреннего финансирования дефицитов бюджетов	38 074,5	-12 920,3	1 444,9	-124 756,1	-11 927,1	-148 158,6	
Изменение остатков на счетах	90 610,9	-445 093,3	-868 229,0	577 798,7	96 469,1	-639 054,5	

Доходы областного бюджета за 9 месяцев 2009 года

(тыс. рублей)

Код бюджетной классификации Российской Федерации	Наименование	Утверждено на 2009 год	Уточненные назначения на 2009 год	Кассовое исполнение за 9 месяцев 2009 года	Процент кассового исполнения к уточненным назначениям
1	2	3	4	5	6
1 00 00000 00 0000 000	**НАЛОГОВЫЕ И НЕНАЛОГОВЫЕ ДОХОДЫ**	**10 257 938,6**	**10 257 938,6**	**7 656 082,4**	**74,6**
1 01 00000 00 0000 000	НАЛОГИ НА ПРИБЫЛЬ, ДОХОДЫ	6 565 438,0	6 565 438,0	5 289 340,2	80,6
1 01 01000 00 0000 110	Налог на прибыль организаций	2 481 374,0	2 481 374,0	2 527 306,2	101,9
1 01 01010 00 0000 110	Налог на прибыль организаций, зачисляемый в бюджеты бюджетной системы Российской Федерации по соответствующим ставкам	2 481 374,0	2 481 374,0	2 527 306,2	101,9
1 01 01012 02 0000 110	Налог на прибыль организаций, зачисляемый в бюджеты субъектов Российской Федерации	2 481 374,0	2 481 374,0	2 527 316,3	101,9
1 01 01014 02 0000 110	Налог на прибыль организаций для сельскохозяйственных товаропроизводителей, не перешедших на систему налогообложения для сельскохозяйственных товаропроизводителей (единый сельскохозяйственный налог), по деятельности, связанной с реализацией произведенной ими сельскохозяйственной продукции, а также с реализацией произведенной и переработанной данными организациями собственной сельскохозяйственной продукции, зачисляемый в бюджеты субъектов Российской Федерации	0,0	0,0	-10,1	
1 01 02000 01 0000 110	Налог на доходы физических лиц	4 084 064,0	4 084 064,0	2 762 034,0	67,6
1 01 02010 01 0000 110	Налог на доходы физических лиц с доходов, полученных физическими лицами, являющимися налоговыми резидентами Российской Федерации в виде дивидендов от долевого участия в деятельности организаций	51 868,0	51 868,0	33 926,6	65,4
1 01 02011 01 0000 110	Налог на доходы физических лиц с доходов, полученных физическими лицами, не являющимися налоговыми резидентами Российской Федерации в виде дивидендов от долевого участия в деятельности организаций	0,0	0,0	122,2	
1 01 02020 01 0000 110	Налог на доходы физических лиц с доходов, облагаемых по налоговой ставке, установленной пунктом 1 статьи 224 Налогового кодекса Российской Федерации	4 024 436,0	4 024 436,0	2722480,1	67,6
1 01 02021 01 0000 110	Налог на доходы физических лиц с доходов, облагаемых по налоговой ставке, установленной пунктом 1 статьи 224 Налогового кодекса Российской Федерации, за исключением доходов, полученных физическими лицами, зарегистрированными в качестве индивидуальных предпринимателей, частных нотариусов и других лиц, занимающихся частной практикой	3 982 371,0	3 982 371,0	2 685 612,2	67,4
1 01 02022 01 0000 110	Налог на доходы физических лиц с доходов, облагаемых по налоговой ставке, установленной пунктом 1 статьи 224 Налогового кодекса Российской Федерации, и полученных физическими лицами, зарегистрированными в качестве индивидуальных предпринимателей, частных нотариусов и других лиц, занимающихся частной практикой	42 065,0	42 065,0	36 867,9	87,6
01 02030 01 0000 110	Налог на доходы физических лиц с доходов, полученных физическими лицами, не являющимися налоговыми резидентами Российской Федерации	4 084,0	4 084,0	3 578,0	87,6

1	2	3	4	5	6
1 01 02040 01 0000 110	Налог на доходы физических лиц с доходов, полученных в виде выигрышей и призов в проводимых конкурсах, играх и других мероприятиях в целях рекламы товаров, работ и услуг, процентных доходов по вкладам в банках, в виде материальной выгоды от экономии на процентах при получении заемных (кредитных) средств	3 676,0	3 676,0	1 937,4	52,7
1 01 02050 01 0000 110	Налог на доходы физических лиц с доходов, полученных в виде процентов по облигациям с ипотечным покрытием, эмитированным до 1 января 2007 года, а также с доходов учредителей доверительного управления ипотечным покрытием, полученных на основании приобретения ипотечных сертификатов участия, выданных управляющим ипотечным покрытием до 1 января 2007 года	0,0	0,0	-12,8	
1 01 02060 01 0000 110	Налог на доходы физических лиц с доходов, полученных физическими лицами, не являющимися налоговыми резидентами Российской Федерации, в отношении которых применяются налоговые ставки, установленные в Соглашениях об избежании двойного налогообложения	0,0	0,0	2,5	
1 03 00000 00 0000 000	НАЛОГИ НА ТОВАРЫ (РАБОТЫ, УСЛУГИ), РЕАЛИЗУЕМЫЕ НА ТЕРРИТОРИИ РОССИЙСКОЙ ФЕДЕРАЦИИ	498 223,0	1 498 223,0	966 385,2	64,5
1 03 02000 01 0000 110	Акцизы по подакцизным товарам (продукции), производимым на территории Российской Федерации	1 498 223,0	498 223,0	966 385,2	64,5
1 03 02010 01 0000 110	Акцизы на спирт этиловый из всех видов сырья (в том числе этиловый спирт-сырец из всех видов сырья), производимый на территории Российской Федерации	257 212,0	257 212,0	96 651,7	37,6
1 03 02011 01 0000 110	Акцизы на спирт этиловый (в том числе этиловый спирт-сырец) из пищевого сырья, производимый на территории Российской Федерации	257 212,0	257 212,0	96 651,7	37,6
1 03 02020 01 0000 110	Акцизы на спиртосодержащую продукцию, производимую на территории Российской Федерации	0,0	0,0	-0,4	
1 03 02090 01 0000 110	Акцизы на вина, производимые на территории Российской Федерации	3 499,0	3 499,0	4 867,9	139,1
1 03 02100 01 0000 110	Акцизы на пиво, производимое на территории Российской Федерации	38 924,0	38 924,0	37 799,5	97,1
1 03 02110 01 0000 110	Акцизы на алкогольную продукцию с объемной долей спирта этилового свыше 25 процентов (за исключением вин), производимую на территории Российской Федерации	46 060,0	46 060,0	21 508,7	46,7
1 03 02120 01 0000 110	Акцизы на алкогольную продукцию с объемной долей спирта этилового свыше 9 до 25 процентов включительно (за исключением вин), производимую на территории Российской Федерации	940,0	940,0	134,9	14,4
1 03 02130 01 0000 110	Акцизы на алкогольную продукцию с объемной долей спирта этилового до 9 процентов включительно (за исключением вин), производимую на территории Российской Федерации	0,0	0,0	435,5	
1 03 02150 01 0000 110	Доходы от уплаты акцизов на дизельное топливо, подлежащие распределению в консолидированные бюджеты субъектов Российской Федерации	162 879,0	162 879,0	110 278,7	67,7
1 03 02160 01 0000 110	Доходы от уплаты акцизов на моторные масла для дизельных и (или) карбюраторных (инжекторных) двигателей, подлежащие распределению в консолидированные бюджеты субъектов Российской Федерации	10 335,0	10 335,0	4 494,6	43,5
1 03 02170 01 0000 110	Доходы от уплаты акцизов на автомобильный бензин, производимый на территории Российской Федерации, подлежащие распределению в консолидированные бюджеты субъектов Российской Федерации	508 805,0	508 805,0	386 383,9	75,9

(Продолжение приложения 1)

1	2	3	4	5	6
1 03 02180 01 0000 110	Доходы от уплаты акцизов на прямогонный бензин, производимый на территории Российской Федерации, подлежащие распределению в консолидированные бюджеты субъектов Российской Федерации	23 750,0	23 750,0	12 024,7	50,6
1 03 02190 01 0000 110	Доходы от уплаты акцизов на алкогольную продукцию с объемной долей спирта этилового свыше 9 до 25 процентов включительно (за исключением вин), подлежащие распределению в консолидированные бюджеты субъектов Российской Федерации	8 412,0	8 412,0	5 640,1	67,0
1 03 02200 01 0000 110	Доходы от уплаты акцизов на алкогольную продукцию с объемной долей спирта этилового свыше 25 процентов (за исключением вин), подлежащие распределению в консолидированные бюджеты субъектов Российской Федерации	437 407,0	437 407,0	286 165,4	65,4
1 05 00000 00 0000 000	НАЛОГИ НА СОВОКУПНЫЙ ДОХОД	3 740,0	3 740,0	2 359,5	63,1
1 05 03000 01 0000 110	Единый сельскохозяйственный налог	3 740,0	3 740,0	2 359,5	63,1
1 06 00000 00 0000 000	НАЛОГИ НА ИМУЩЕСТВО	1 902 139,0	1 902 139,0	1 251 045,2	65,8
1 06 02000 02 0000 110	Налог на имущество организаций	1 649 613,0	1 649 613,0	1 033 604,2	62,7
1 06 02010 02 0000 110	Налог на имущество организаций по имуществу, не входящему в Единую систему газоснабжения	1 647 113,0	1 647 113,0	1 030 027,2	62,5
1 06 02020 02 0000 110	Налог на имущество организаций по имуществу, входящему в Единую систему газоснабжения	2 500,0	2 500,0	3 577,0	143,1
1 06 04000 02 0000 110	Транспортный налог	252 526,0	252 526,0	219 364,0	86,9
1 06 04011 02 0000 110	Транспортный налог с организаций	71 882,0	71 882,0	54 416,2	75,7
1 06 04012 02 0000 110	Транспортный налог с физических лиц	180 644,0	180 644,0	164 947,8	91,3
1 06 05000 02 0000 110	Налог на игорный бизнес	0,0	0,0	-1 923,0	
1 07 00000 00 0000 000	НАЛОГИ, СБОРЫ И РЕГУЛЯРНЫЕ ПЛАТЕЖИ ЗА ПОЛЬЗОВАНИЕ ПРИРОДНЫМИ РЕСУРСАМИ	10 433,0	10 433,0	7 197,0	69,0
1 07 01000 01 0000 110	Налог на добычу полезных ископаемых	10 247,0	10 247,0	7 008,4	68,4
1 07 01020 01 0000 110	Налог на добычу общераспространенных полезных ископаемых	3 455,0	3 455,0	3 585,9	103,8
1 07 01030 01 0000 110	Налог на добычу прочих полезных ископаемых (за исключением полезных ископаемых в виде природных алмазов)	6 792,0	6 792,0	3 422,5	50,4
1 07 04000 01 0000 110	Сборы за пользование объектами животного мира и за пользование объектами водных биологических ресурсов	186,0	186,0	188,6	101,4
1 07 04010 01 0000 110	Сбор за пользование объектами животного мира	186,0	186,0	188,6	101,4
1 08 00000 00 0000 000	ГОСУДАРСТВЕННАЯ ПОШЛИНА	378,0	378,0	204,3	54,0
1 08 07000 01 0000 110	Государственная пошлина за государственную регистрацию, а также за совершение прочих юридически значимых действий	378,0	378,0	204,3	54,0
1 08 07080 01 0000 110	Государственная пошлина за совершение действий, связанных с лицензированием, с проведением аттестации в случаях, если такая аттестация предусмотрена законодательством Российской Федерации	15,0	15,0	30,5	203,3
1 08 07082 01 0000 110	Государственная пошлина за совершение действий, связанных с лицензированием, с проведением аттестации в случаях, если такая аттестация предусмотрена законодательством Российской Федерации, зачисляемая в бюджеты субъектов Российской Федерации	15,0	15,0	30,5	203,3

1	2	3	4	5	6
1 08 07110 01 0000 110	Государственная пошлина за государственную регистрацию межрегиональных, региональных и местных общественных объединений, отделений общественных объединений, а также за государственную регистрацию изменений их учредительных документов	112,0	112,0	68,4	61,1
1 08 07120 01 0000 110	Государственная пошлина за государственную регистрацию региональных отделений политической партии	1,0	1,0	1,0	100,0
1 08 07130 01 0000 110	Государственная пошлина за государственную регистрацию средств массовой информации, продукция которых предназначена для распространения преимущественно на территории субъекта Российской Федерации, а также за выдачу дубликата свидетельства о такой регистрации	40,0	40,0	28,4	71,0
1 08 07170 01 0000 110	Государственная пошлина за выдачу специального разрешения на движение по автомобильным дорогам транспортных средств, осуществляющих перевозки опасных, тяжеловесных и (или) крупногабаритных грузов	210,0	210,0	76,0	36,2
1 08 07172 01 0000 110	Государственная пошлина за выдачу органом исполнительной власти субъекта Российской Федерации специального разрешения на движение по автомобильным дорогам транспортных средств, осуществляющих перевозки опасных, тяжеловесных и (или) крупногабаритных грузов, зачисляемая в бюджеты субъектов Российской Федерации	210,0	210,0	76,0	36,2
1 09 00000 00 0000 000	ЗАДОЛЖЕННОСТЬ И ПЕРЕРАСЧЕТЫ ПО ОТМЕНЕННЫМ НАЛОГАМ, СБОРАМ И ИНЫМ ОБЯЗАТЕЛЬНЫМ ПЛАТЕЖАМ	4 965,0	4 965,0	30 255,7	609,4
1 09 03000 00 0000 110	Платежи за пользование природными ресурсами	665,0	665,0	854,0	128,4
1 09 03010 00 0000 110	Платежи за проведение поисковых и разведочных работ	0,0	0,0	1,1	
1 09 03010 04 0000 110	Платежи за проведение поисковых и разведочных работ, мобилизуемые на территориях городских округов	0,0	0,0	0,1	
1 09 03010 05 0000 110	Платежи за проведение поисковых и разведочных работ, мобилизуемые на территориях муниципальных районов	0,0	0,0	1,0	
1 09 03020 00 0000 110	Платежи за добычу полезных ископаемых	412,0	412,0	413,1	100,3
1 09 03021 00 0000 110	Платежи за добычу общераспространенных полезных ископаемых	13,0	13,0	-0,6	-4,6
1 09 03021 04 0000 110	Платежи за добычу общераспространенных полезных ископаемых, мобилизуемые на территориях муниципальных районов	0,0	0,0	0,1	
1 09 03021 05 0000 110	Платежи за добычу общераспространенных полезных ископаемых, мобилизуемые на территориях муниципальных районов	13,0	13,0	-0,7	-5,4
1 09 03023 01 0000 110	Платежи за добычу подземных вод	362,0	362,0	376,9	104,1
1 09 03025 01 0000 110	Платежи за добычу других полезных ископаемых	37,0	37,0	36,8	99,5
1 09 03030 00 0000 110	Платежи за пользование недрами в целях, не связанных с добычей полезных ископаемых	0,0	0,0	22,8	
1 09 03030 04 0000 110	Платежи за пользование недрами в целях, не связанных с добычей полезных ископаемых, мобилизуемые на территориях городских округов	0,0	0,0	-0,1	
1 09 03030 05 0000 110	Платежи за пользование недрами в целях, не связанных с добычей полезных ископаемых, мобилизуемые на территориях муниципальных районов	0,0	0,0	22,9	
1 09 03080 01 0000 110	Отчисления на воспроизводство минерально-сырьевой базы	253,0	253,0	417,0	164,8
1 09 03082 02 0000 110	Отчисления на воспроизводство минерально-сырьевой базы, зачисляемые в бюджеты субъектов Российской Федерации, за исключением уплачиваемых при добыче общераспространенных полезных ископаемых и подземных вод, используемых для местных нужд	5,0	5,0	240,0	4 800,0

(Продолжение приложения 1)

1	2	3	4	5	6
1 09 03083 02 0000 110	Отчисления на воспроизводство минерально-сырьевой базы при добыче общераспространенных полезных ископаемых и подземных вод, используемых для местных нужд, зачисляемые в бюджеты субъектов Российской Федерации	248,0	248,0	177,0	71,4
1 09 04000 00 0000 110	Налоги на имущество	4 220,0	4 220,0	29 360,8	695,8
1 09 04010 02 0000 110	Налог на имущество предприятий	2 015,0	2 015,0	4 616,8	229,1
1 09 04020 02 0000 110	Налог с владельцев транспортных средств и налог на приобретение автотранспортных средств	111,0	111,0	192,9	173,8
1 09 04030 01 0000 110	Налог на пользователей автомобильных дорог	2 074,0	2 074,0	24 529,3	1 182,7
1 09 04040 01 0000 110	Налог с имущества, переходящего в порядке наследования или дарения	20,0	20,0	21,8	109,0
1 09 06000 02 0000 110	Прочие налоги и сборы (по отмененным налогам и сборам субъектов Российской Федерации)	80,0	80,0	40,9	51,1
1 09 06010 02 0000 110	Налог с продаж	80,0	80,0	40,9	51,1
1 11 00000 00 0000 000	ДОХОДЫ ОТ ИСПОЛЬЗОВАНИЯ ИМУЩЕСТВА, НАХОДЯЩЕГОСЯ В ГОСУДАРСТВЕННОЙ И МУНИЦИПАЛЬНОЙ СОБСТВЕННОСТИ	188 858,3	188 858,3	119 196,4	63,1
1 11 01000 00 0000 120	Доходы в виде прибыли, приходящейся на доли в уставных (складочных) капиталах хозяйственных товариществ и обществ, или дивидендов по акциям, принадлежащим Российской Федерации, субъектам Российской Федерации или муниципальным образованиям	970,7	970,7	2 832,8	291,8
1 11 01020 02 0000 120	Доходы в виде прибыли, приходящейся на доли в уставных (складочных) капиталах хозяйственных товариществ и обществ, или дивидендов по акциям, принадлежащим субъектам Российской Федерации	970,7	970,7	2 832,8	291,8
1 11 03000 00 0000 120	Проценты, полученные от предоставления бюджетных кредитов внутри страны	3 775,1	3 775,1	322,6	8,5
1 11 03020 02 0000 120	Проценты, полученные от предоставления бюджетных кредитов внутри страны за счет средств бюджетов субъектов Российской Федерации	3 775,1	3 775,1	322,6	8,5
1 11 05000 00 0000 120	Доходы, получаемые в виде арендной либо иной платы за передачу в возмездное пользование государственного и муниципального имущества (за исключением имущества автономных учреждений, а также имущества государственных и муниципальных унитарных предприятий, в том числе казенных)	160 216,7	160 216,7	109 550,9	68,4
1 11 05010 00 0000 120	Доходы, получаемые в виде арендной платы за земельные участки, государственная собственность на которые не разграничена, а также средства от продажи права на заключение договоров аренды указанных земельных участков	56 345,0	56 345,0	41 682,1	74,0
1 11 05010 04 0000 120	Доходы, получаемые в виде арендной платы за земельные участки, государственная собственность на которые не разграничена и которые расположены в границах городских округов, а также средства от продажи права на заключение договоров аренды указанных земельных участков	56 345,0	56 345,0	41 682,1	74,0
1 11 05020 00 0000 120	Доходы, получаемые в виде арендной платы за земли после разграничения государственной собственности на землю, а также средства от продажи права на заключение договоров аренды указанных земельных участков (за исключением земельных участков автономных учреждений)	90 071,0	90 071,0	58 853,9	65,3
1 11 05022 02 0000 120	Доходы, получаемые в виде арендной платы, а также средства от продажи права на заключение договоров аренды за земли, находящиеся в собственности субъектов Российской Федерации (за исключением земельных участков автономных учреждений субъектов Российской Федерации)	90 071,0	90 071,0	58 853,9	65,3

1	2	3	4	5	6
1 11 05030 00 0000 120	Доходы от сдачи в аренду имущества, находящегося в оперативном управлении органов государственной власти, органов местного самоуправления, государственных внебюджетных фондов и созданных ими учреждений (за исключением имущества автономных учреждений)	13 800,7	13 800,7	9 014,9	65,3
1 11 05032 02 0000 120	Доходы от сдачи в аренду имущества, находящегося в оперативном управлении органов государственной власти субъектов Российской Федерации и созданных ими учреждений (за исключением имущества автономных учреждений субъектов Российской Федерации)	13 800,7	13 800,7	9 014,9	65,3
1 11 07000 00 0000 120	Платежи от государственных и муниципальных унитарных предприятий	16 741,5	16 741,5	4 877,9	29,1
1 11 07010 00 0000 120	Доходы от перечисления части прибыли государственных и муниципальных унитарных предприятий, остающейся после уплаты налогов и обязательных платежей	16 741,5	16 741,5	4 877,9	29,1
1 11 07012 02 0000 120	Доходы от перечисления части прибыли, остающейся после уплаты налогов и иных обязательных платежей государственных унитарных предприятий субъектов Российской Федерации	16 741,5	16 741,5	4 877,9	29,1
1 11 09000 00 0000 120	Прочие доходы от использования имущества и прав, находящихся в государственной и муниципальной собственности (за исключением имущества автономных учреждений, а также имущества государственных и муниципальных унитарных предприятий, в том числе казенных)	7 154,3	7 154,3	1 612,2	22,5
1 11 09040 00 0000 120	Прочие поступления от использования имущества, находящегося в государственной и муниципальной собственности (за исключением имущества автономных учреждений, а также имущества государственных и муниципальных унитарных предприятий, в том числе казенных)	7 154,3	7 154,3	1 612,2	22,5
1 11 09042 02 0000 120	Прочие поступления от использования имущества, находящегося в собственности субъектов Российской Федерации (за исключением имущества автономных учреждений субъектов Российской Федерации, а также имущества государственных унитарных предприятий субъектов Российской Федерации, в том числе казенных)	7 154,3	7 154,3	1 612,2	22,5
1 12 00000 00 0000 000	ПЛАТЕЖИ ПРИ ПОЛЬЗОВАНИИ ПРИРОДНЫМИ РЕСУРСАМИ	133 020,0	133 020,0	56 209,9	42,3
1 12 01000 01 0000 120	Плата за негативное воздействие на окружающую среду	46 307,0	46 307,0	26 008,2	56,2
1 12 02000 01 0000 120	Платежи при пользовании недрами	162,0	162,0	99,6	61,5
1 12 02030 01 0000 120	Регулярные платежи за пользование недрами при пользовании недрами (рентал с) на территории Российской Федерации	56,0	56,0	29,9	53,4
1 12 02050 01 0000 120	Плата за проведение государственной экспертизы запасов полезных ископаемых, геологической, экономической и экологической информации о предоставляемых в пользование участках недр	50,0	50,0	25,0	50,0
1 12 02052 01 0000 120	Плата за проведение государственной экспертизы запасов полезных ископаемых, геологической, экономической и экологической информации о предоставляемых в пользование участках недр по участкам недр, содержащим месторождения общераспространенных полезных ископаемых, участкам недр местного значения, а также участкам недр местного значения, используемым для целей строительства и эксплуатации подземных сооружений, не связанных с добычей полезных ископаемых	50,0	50,0	25,0	50,0
1 12 02100 00 0000 120	Прочие платежи при пользовании недрами	56,0	56,0	44,7	79,8

(Продолжение приложения 1)

1	2	3	4	5	6
1 12 02102 02 0000 120	Прочие платежи при пользовании недрами по участкам недр, содержащим месторождения общераспространенных полезных ископаемых, или участкам недр местного значения	56,0	56,0	44,7	79,8
1 12 04000 00 0000 120	Плата за использование лесов	86 551,0	86 551,0	30 102,1	34,8
1 12 04020 02 0000 120	Плата за использование лесов в части, превышающей минимальный размер арендной платы и минимальный размер платы по договору купли-продажи лесных насаждений	83 051,0	83 051,0	20 133,4	24,2
1 12 04021 02 0000 120	Плата за использование лесов в части, превышающей минимальный размер платы по договору купли-продажи лесных насаждений	49 751,0	49 751,0	4 844,9	9,7
1 12 04022 02 0000 120	Плата за использование лесов в части, превышающей минимальный размер арендной платы	33 300,0	33 300,0	15 288,5	45,9
1 12 04060 02 0000 120	Плата по договору купли-продажи лесных насаждений для собственных нужд	3 500,0	3 500,0	9 968,7	284,8
1 13 00000 00 0000 000	ДОХОДЫ ОТ ОКАЗАНИЯ ПЛАТНЫХ УСЛУГ И КОМПЕНСАЦИИ ЗАТРАТ ГОСУДАРСТВА	5 595,0	5 595,0	12 419,2	222,0
1 13 02000 00 0000 130	Лицензионные сборы	500,0	500,0	1 164,2	232,8
1 13 02020 00 0000 130	Сборы за выдачу лицензий на розничную продажу алкогольной продукции	500,0	500,0	1 164,2	232,8
1 13 02021 02 0000 130	Сборы за выдачу органами государственной власти субъектов Российской Федерации лицензий на розничную продажу алкогольной продукции	500,0	500,0	1 164,2	232,8
1 13 03000 00 0000 130	Прочие доходы от оказания платных услуг и компенсации затрат государства	5 095,0	5 095,0	11 255,0	220,9
1 13 03020 02 0000 130	Прочие доходы от оказания платных услуг получателями средств бюджетов субъектов Российской Федерации и компенсации затрат бюджетов субъектов Российской Федерации	5 095,0	5 095,0	11 255,0	220,9
1 14 00000 00 0000 000	ДОХОДЫ ОТ ПРОДАЖИ МАТЕРИАЛЬНЫХ И НЕМАТЕРИАЛЬНЫХ АКТИВОВ	4 025,0	4 025,0	8415,7	209,1
1 14 02000 00 0000 000	Доходы от реализации имущества, находящегося в государственной и муниципальной собственности (за исключением имущества автономных учреждений, а также имущества государственных и муниципальных унитарных предприятий, в том числе казенных)	0,0	0,0	927,9	
1 14 02020 02 0000 410	Доходы от реализации имущества, находящегося в собственности субъектов Российской Федерации (за исключением имущества автономных учреждений субъектов Российской Федерации, а также имущества государственных унитарных предприятий субъектов Российской Федерации, в том числе казенных), в части реализации основных средств по указанному имуществу	0,0	0,0	504,8	
1 14 02020 02 0000 440	Доходы от реализации имущества, находящегося в собственности субъектов Российской Федерации (за исключением имущества автономных учреждений субъектов Российской Федерации, а также имущества государственных унитарных предприятий субъектов Российской Федерации, в том числе казенных), в части реализации материальных запасов по указанному имуществу	0,0	0,0	423,1	
1 14 02022 02 0000 410	Доходы от реализации имущества, находящегося в оперативном управлении учреждений, находящихся в ведении органов государственной власти субъектов Российской Федерации (за исключением имущества автономных учреждений субъектов Российской Федерации), в части реализации основных средств по указанному имуществу	0,0	0,0	59,9	

1	2	3	4	5	6
1 14 02022 02 0000 440	Доходы от реализации имущества, находящегося в оперативном управлении учреждений, находящихся в ведении органов государственной власти субъектов Российской Федерации (за исключением имущества автономных учреждений субъектов Российской Федерации), в части реализации материальных запасов по указанному имуществу	0,0	0,0	423,1	
1 14 02023 02 0000 410	Доходы от реализации иного имущества, находящегося в собственности субъектов Российской Федерации (за исключением имущества автономных учреждений субъектов Российской Федерации, а также имущества государственных унитарных предприятий субъектов Российской Федерации, в том числе казенных), в части реализации основных средств по указанному имуществу	0,0	0,0	444,9	
1 14 06000 00 0000 430	Доходы от продажи земельных участков, находящихся в государственной и муниципальной собственности (за исключением земельных участков автономных учреждений)	4 025,0	4 025,0	7 487,8	186,0
1 14 06010 00 0000 430	Доходы от продажи земельных участков, государственная собственность на которые не разграничена	2 000,0	2 000,0	6 666,5	333,3
1 14 06012 04 0000 430	Доходы от продажи земельных участков, государственная собственность на которые не разграничена и которые расположены в границах городских округов	2 000,0	2 000,0	6 666,5	333,3
1 14 06020 00 0000 430	Доходы от продажи земельных участков, государственная собственность на которые разграничена (за исключением земельных участков автономных учреждений)	2 025,0	2 025,0	821,3	40,6
1 14 06022 02 0000 430	Доходы от продажи земельных участков, находящихся в собственности субъектов Российской Федерации (за исключением земельных участков автономных учреждений субъектов Российской Федерации)	2 025,0	2 025,0	821,3	40,6
1 15 00000 00 0000 000	АДМИНИСТРАТИВНЫЕ ПЛАТЕЖИ И СБОРЫ	2 834,0	2 834,0	2 156,8	76,1
1 15 02000 00 0000 140	Платежи, взимаемые государственными и муниципальными организациями за выполнение определенных функций	2 834,0	2 834,0	2 156,8	76,1
1 15 02020 02 0000 140	Платежи, взимаемые государственными организациями субъектов Российской Федерации за выполнение определенных функций	2 834,0	2 834,0	2 156,8	76,1
1 16 00000 00 0000.000	ШТРАФЫ, САНКЦИИ, ВОЗМЕЩЕНИЕ УЩЕРБА	9 742,0	9 742,0	8 891,1	91,3
1 16 03000 00 0000 140	Денежные взыскания (штрафы) за нарушение законодательства о налогах и сборах	0,0	0,0	15,5	
1 16 03020 02 0000 140	Денежные взыскания (штрафы) за нарушение законодательства о налогах и сборах, предусмотренные статьей 129.2 Налогового кодекса Российской Федерации	0,0	0,0	15,5	
1 16 21000 00 0000 140	Денежные взыскания (штрафы) и иные суммы, взыскиваемые с лиц, виновных в совершении преступлений, и в возмещение ущерба имуществу	0,0	0,0	2,1	
1 16 21020 02 0000 140	Денежные взыскания (штрафы) и иные суммы, взыскиваемые с лиц, виновных в совершении преступлений, и в возмещение ущерба имуществу, зачисляемые в бюджеты субъектов Российской Федерации	0,0	0,0	2,1	
1 16 23000 00 0000 140	Доходы от возмещения ущерба при возникновении страховых случаев	0,0	0,0	24,8	
1 16 23020 02 0000 140	Доходы от возмещения ущерба при возникновении страховых случаев, когда выгодоприобретателями по договорам страхования выступают получатели средств бюджетов субъектов Российской Федерации	0,0	0,0	24,8	
1 16 26000 01 0000 140	Денежные взыскания (штрафы) за нарушение законодательства о рекламе	397,0	397,0	394,4	99,3

(Продолжение приложения 1)

1	2	3	4	5	6
1 16 27000 01 0000 140	Денежные взыскания (штрафы) за нарушение Федерального закона «О пожарной безопасности»	3 927,0	3 927,0	2 171,5	55,3
1 16 32000 00 0000 140	Возмещение сумм, израсходованных незаконно или не по целевому назначению, а также доходов, полученных от их использования	0,0	0,0	114,7	
1 16 32020 02 0000 140	Возмещение сумм, израсходованных незаконно или не по целевому назначению, а также доходов, полученных от их использования (в части бюджетов субъектов Российской Федерации)	0,0	0,0	114,7	
1 16 33000 00 0000 140	Денежные взыскания (штрафы) за нарушение законодательства Российской Федерации о размещении заказов на поставки товаров, выполнение работ, оказание услуг	0,0	0,0	150,0	
1 16 33020 02 0000 140	Денежные взыскания (штрафы) за нарушение законодательства Российской Федерации о размещении заказов на поставки товаров, выполнение работ, оказание услуг для нужд субъектов Российской Федерации	0,0	0,0	150,0	
1 16 90000 00 0000 140	Прочие поступления от денежных взысканий (штрафов) и иных сумм в возмещение ущерба	5 418,0	5 418,0	6 018,1	111,1
1 16 90020 02 0000 140	Прочие поступления от денежных взысканий (штрафов) и иных сумм в возмещение ущерба, зачисляемые в бюджеты субъектов Российской Федерации	5 418,0	5 418,0	6 018,1	111,1
1 17 00000 00 0000 000	ПРОЧИЕ НЕНАЛОГОВЫЕ ДОХОДЫ	0,0	0,0	-2 151,7	
1 17 01000 00 0000 180	Невыясненные поступления	0,0	0,0	-2 775,5	
1 17 01020 02 0000 180	Невыясненные поступления, зачисляемые в бюджеты субъектов Российской Федерации	0,0	0,0	-2 775,5	
1 17 05000 00 0000 180	Прочие неналоговые доходы	0,0	0,0	623,8	
1 17 05020 02 0000 180	Прочие неналоговые доходы бюджетов субъектов Российской Федерации	0,0	0,0	623,8	
1 18 00000 00 0000 000	ДОХОДЫ БЮДЖЕТОВ БЮДЖЕТНОЙ СИСТЕМЫ РОССИЙСКОЙ ФЕДЕРАЦИИ ОТ ВОЗВРАТА ОСТАТКОВ СУБСИДИЙ, СУБВЕНЦИЙ И ИНЫХ МЕЖБЮДЖЕТНЫХ ТРАНСФЕРТОВ, ИМЕЮЩИХ ЦЕЛЕВОЕ НАЗНАЧЕНИЕ, ПРОШЛЫХ ЛЕТ	49 387,5	49 387,5	10 666,8	21,6
1 18 02000 02 0000 000	Доходы бюджетов субъектов Российской Федерации от возврата остатков субсидий, субвенций и иных межбюджетных трансфертов, имеющих целевое назначение, прошлых лет	49 387,5	49 387,5	10 666,8	21,6
1 18 02030 02 0000 151	Доходы бюджетов субъектов Российской Федерации от возврата остатков субсидий, субвенций и иных межбюджетных трансфертов, имеющих целевое назначение, прошлых лет, из бюджетов городских округов	6,2	6,2	580,0	9 354,8
1 18 02040 02 0000 151	Доходы бюджетов субъектов Российской Федерации от возврата остатков субсидий, субвенций и иных межбюджетных трансфертов, имеющих целевое назначение, прошлых лет, из бюджетов муниципальных районов	773,7	773,7	792,5	102,4
1 18 02050 02 0000 151	Доходы бюджетов субъектов Российской Федерации от возврата остатков субсидий, субвенций и иных межбюджетных трансфертов, имеющих целевое назначение, прошлых лет, из бюджетов поселений	0,0	0,0	86,7	
1 18 02060 02 0000 180	Доходы бюджетов субъектов Российской Федерации от возврата остатков субсидий и субвенций прошлых лет небюджетными организациями	48 607,6	48 607,6	9 207,6	18,9

1	2	3	4	5	6
1 19 00000 00 0000 000	ВОЗВРАТ ОСТАТКОВ СУБСИДИИ, СУБВЕНЦИЙ И ИНЫХ МЕЖБЮДЖЕТНЫХ ТРАНСФЕРТОВ, ИМЕЮЩИХ ЦЕЛЕВОЕ НАЗНАЧЕНИЕ, ПРОШЛЫХ ЛЕТ	-120 839,2	-120 839,2	-106 508,9	88,1
1 19 02000 02 0000 151	Возврат остатков субсидий, субвенций и иных межбюджетных трансфертов, имеющих целевое назначение, прошлых лет, из бюджетов субъектов Российской Федерации	-120 839,2	-120 839,2	-106 508,9	88,1
2 00 00000 00 0000 000	**БЕЗВОЗМЕЗДНЫЕ ПОСТУПЛЕНИЯ**	**15 324 260,8**	**15 334 603,4**	**13 088 893,0**	**85,4**
2 02 00000 00 0000 000	Безвозмездные поступления от других бюджетов бюджетной системы Российской Федерации	13 282 843,7	13 293 186,3	11 048 485,3	83,1
2 02 01000 00 0000 151	Дотации бюджетам субъектов Российской Федерации и муниципальных образований	7 436 468,5	7 436 468,5	6 720 498,6	90,4
2 02 01001 00 0000 151	Дотации на выравнивание бюджетной обеспеченности	7 116 515,5	7 116 515,5	6 329 279,6	88,9
2 02 01001 02 0000 151	Дотации бюджетам субъектов Российской Федерации на выравнивание бюджетной обеспеченности	7 116 515,5	7 116 515,5	6 329 279,6	88,9
2 02 01003 00 0000 151	Дотации бюджетам на поддержку мер по обеспечению сбалансированности бюджетов	319 953,0	319 953,0	391 219,0	122,3
2 02 01003 02 0000 151	Дотации бюджетам субъектов Российской Федерации на поддержку мер по обеспечению сбалансированности бюджетов	319 953,0	319 953,0	391 219,0	122,3
2 02 02000 00 0000 151	Субсидии бюджетам субъектов Российской Федерации и муниципальных образований (межбюджетные субсидии)	2 606 802,7	2617 145,3	1 926 703,0	73,6
2 02 02001 02 0000 151	Субсидии бюджетам субъектов Российской Федерации на реализацию мер социальной поддержки отдельных категорий граждан	240 248,1	240 248,1	240 248,1	100,0
2 02 02005 02 0000 151	Субсидии бюджетам субъектов Российской Федерации на оздоровление детей	31 690,0	31 690,0	31 690,0	100,0
2 02 02007 02 0000 151	Субсидии бюджетам субъектов Российской Федерации на предоставление гражданам субсидий на оплату жилого помещения и коммунальных услуг	64 800,0	64 800,0	49 472,7	76,3
2 02 02008 00 0000 151	Субсидии бюджетам на обеспечение жильем молодых семей	17 360,7	17 360,7	17 360,7	100,0
2 02 02008 02 0000 151	Субсидии бюджетам субъектов Российской Федерации на обеспечение жильем молодых семей	17 360,7	17 360,7	17 360,7	100,0
2 02 02009 00 0000 151	Субсидии бюджетам на государственную поддержку малого и среднего предпринимательства, включая крестьянские (фермерские) хозяйства	50 100,0	50 100,0	50 100,0	100,0
2 02 02009 02 0000 151	Субсидии бюджетам субъектов Российской Федерации на государственную поддержку малого и среднего предпринимательства, включая крестьянские (фермерские) хозяйства	50 100,0	50 100,0	50 100,0	100,0
2 02 02012 02 0000 151	Субсидии бюджетам субъектов Российской Федерации на поддержку элитного семеноводства	8 248,0	8 248,0	1 006,1	12,2
2 02 02014 02 0000 151	Субсидии бюджетам субъектов Российской Федерации на поддержку производства льна и конопли	6 949,0	6 949,0	0,0	0,0
2 02 02015 02 0000 151	Субсидии бюджетам субъектов Российской Федерации на закладку и уход за многолетними насаждениями	1 548,0	1 548,0	201,0	13,0
2 02 02017 02 0000 151	Субсидии бюджетам субъектов Российской Федерации на компенсацию части затрат по страхованию урожая сельскохозяйственных культур, урожая многолетних насаждений и посадок многолетних насаждений	520,0	520,0	520,0	100,0

(Продолжение приложения 1)

1	2	3	4	5	6
2 02 02021 00 0000 151	Субсидии бюджетам на осуществление капитального ремонта гидротехнических сооружений, находящихся в собственности субъектов Российской Федерации, муниципальной собственности, и бесхозяйных гидротехнических сооружений	25 000,0	25 000,0	22 000,0	88,0
2 02 02021 02 0000 151	Субсидии бюджетам субъектов Российской Федерации на осуществление капитального ремонта гидротехнических сооружений, находящихся в собственности субъектов Российской Федерации, и бесхозяйных гидротехнических сооружений	25 000,0	25 000,0	22 000,0	88,0
2 02 02024 02 0000 151	Субсидии бюджетам субъектов Российской Федерации на денежные выплаты медицинскому персоналу фельдшерско-акушерских пунктов, врачам, фельдшерам и медицинским сестрам скорой медицинской помощи	85 927,8	85 927,8	66 307,7	77,2
2 02 02027 02 0000 151	Субсидии бюджетам субъектов Российской Федерации на возмещение сельскохозяйственным товаропроизводителям (кроме личных подсобных хозяйств и сельскохозяйственных потребительских кооперативов), организациям агропромышленного комплекса независимо от их организационно-правовых форм, крестьянским (фермерским) хозяйствам и организациям потребительской кооперации части затрат на уплату процентов по кредитам, полученным в российских кредитных организациях, и займам, полученным в сельскохозяйственных кредитных потребительских кооперативах в 2007—2010 годах на срок до 1 года	110 100,0	110 100,0	78 050,0	70,9
2 02 02028 02 0000 151	Субсидии бюджетам субъектов Российской Федерации на компенсацию части затрат на приобретение средств химической защиты растений	592,0	592,0	296,0	50,0
2 02 02032 02 0000 151	Субсидии бюджетам субъектов Российской Федерации на содержание ребенка в семье опекуна и приемной семье, а также на оплату труда приемному родителю	67 946,6	67 946,6	50 960,0	75,0
2 02 02033 02 0000 151	Субсидии бюджетам субъектов Российской Федерации на компенсацию части родительской платы за содержание ребенка в государственных и муниципальных образовательных учреждениях, реализующих основную общеобразовательную программу дошкольного образования	63 009,6	63 009,6	51 816,3	82,2
2 02 02037 02 0000 151	Субсидии бюджетам субъектов Российской Федерации на ежемесячное денежное вознаграждение за классное руководство	92 578,0	92 578,0	69 433,5	75,0
2 02 02039 02 0000 151	Субсидии бюджетам субъектов Российской Федерации на поддержку племенного животноводства	54 027,0	54 027,0	31 347,4	58,0
2 02 02041 00 0000 151	Субсидии бюджетам на строительство, модернизацию, ремонт и содержание автомобильных дорог общего пользования, в том числе дорог в поселениях (за исключением автомобильных дорог федерального значения)	169 200,0	169 200,0	129 831,7	76,7
2 02 02041 02 0000 151	Субсидии бюджетам субъектов Российской Федерации на строительство, модернизацию, ремонт и содержание автомобильных дорог общего пользования, в том числе дорог в поселениях (за исключением автомобильных дорог федерального значения)	169 200,0	169 200,0	129 831,7	76,7
2 02 02047 02 0000 151	Субсидии бюджетам субъектов Российской Федерации на обеспечение жилыми помещениями детей-сирот, детей, оставшихся без попечения родителей, а также детей, находящихся под опекой (попечительством), не имеющих закрепленного жилого помещения	465,1	830,7	830,7	100,0
2 02 02051 00 0000 151	Субсидии бюджетам на реализацию федеральных целевых программ	147 740,9	147 740,9	110 102,0	74,5
2 02 02051 02 0000 151	Субсидии бюджетам субъектов Российской Федерации на реализацию федеральных целевых программ	147 740,9	147 740,9	110 102,0	74,5

1	2	3	4	5	6
2 02 02064 02 0000 151	Субсидии бюджетам субъектов Российской Федерации на возмещение сельскохозяйственным товаропроизводителям, организациям агропромышленного комплекса независимо от их организационно-правовых форм и крестьянским (фермерским) хозяйствам, сельскохозяйственным потребительским кооперативам части затрат на уплату процентов по инвестиционным кредитам, полученным в российских кредитных организациях, и займам, полученным в сельскохозяйственных кредитных потребительских кооперативах в 2004—2010 годах на срок от 2 до 10 лет	308 500,0	308 500,0	249 250,0	80,8
2 02 02065 02 0000 151	Субсидии бюджетам субъектов Российской Федерации на возмещение гражданам, ведущим личное подсобное хозяйство, сельскохозяйственным потребительским кооперативам, крестьянским (фермерским) хозяйствам части затрат на уплату процентов по кредитам, полученным в российских кредитных организациях, и займам, полученным в сельскохозяйственных кредитных потребительских кооперативах в 2005—2010 годах на срок до 8 лет	12 345,0	12 345,0	8 165,0	66,1
2 02 02067 02 0000 151	Субсидии бюджетам субъектов Российской Федерации на поощрение лучших учителей	9 000,0	9 000,0	9 000,0	100,0
2 02 02068 00 0000 151	Субсидии бюджетам на комплектование книжных фондов библиотек муниципальных образований и государственных библиотек городов Москвы и Санкт-Петербурга	4241,0	4241,0	4241,0	100,0
2 02 02068 02 0000 151	Субсидии бюджетам субъектов Российской Федерации на комплектование книжных фондов библиотек муниципальных образований	4 241,0	4 241,0	4 241,0	100,0
2 02 02082 02 0000 151	Субсидии бюджетам субъектов Российской Федерации на компенсацию части затрат на приобретение средств химизации	129 237,0	129 237,0	64 618,5	50,0
2 02 02083 02 0000 151	Субсидии бюджетам субъектов Российской Федерации на оснащение государственных наркологических диспансеров специальным оборудованием	7 200,0	7 200,0	7 200,0	100,0
2 02 02085 02 0000 151	Субсидии бюджетам субъектов Российской Федерации на осуществление мероприятий по обеспечению жильем граждан Российской Федерации, проживающих в сельской местности	55 200,0	55 200,0	27 332,9	49,5
2 02 02097 00 0000 151	Субсидии бюджетам на реализацию мероприятий по финансовому обеспечению оказания дополнительной медицинской помощи, оказываемой врачами-терапевтами участковыми, врачами-педиатрами участковыми, врачами общей практики (семейными врачами), медицинскими сестрами участковыми врачей-терапевтов участковых, врачей-педиатров участковых, медицинскими сестрами врачей общей практики (семейных врачей)	151 280,7	151 280,7	114 762,0	75,9
2 02 02097 02 0000 151	Субсидии бюджетам субъектов Российской Федерации на реализацию мероприятий по финансовому обеспечению оказания дополнительной медицинской помощи, оказываемой врачами-терапевтами участковыми, врачами-педиатрами участковыми, врачами общей практики (семейными врачами), медицинскими сестрами участковыми врачей-терапевтов участковых, врачей-педиатров участковых, медицинскими сестрами врачей общей практики (семейных врачей)	151 280,7	151 280,7	114 762,0	75,9
2 02 02098 02 0000 151	Субсидии бюджетам субъектов Российской Федерации на поддержку экономически значимых региональных программ	43 451,0	43 451,0	21 725,5	50,0
2 02 02101 02 0000 151	Субсидии бюджетам субъектов Российской Федерации на реализацию дополнительных мероприятий, направленных на снижение напряженности на рынке труда субъектов Российской Федерации	457 170,2	457 170,2	274 170,2	60,0

(Продолжение приложения 1)

1	2	3	4	5	6
2 02 02102 02 0000 151	Субсидии бюджетам субъектов Российской Федерации на закупку автотранспортных средств и коммунальной техники	188 133,2	188 133,2	131 693,2	70,0
2 02 02105 02 0000 151	Субсидии бюджетам на проведение противоаварийных мероприятий в зданиях государственных и муниципальных общеобразовательных учреждений	0,0	9 977,0	9 977,0	100,0
2 02 02105 02 0000 151	Субсидии бюджетам субъектов Российской Федерации на проведение противоаварийных мероприятий в зданиях государственных и муниципальных общеобразовательных учреждений	0,0	9 977,0	9 977,0	100,0
2 02 02110 02 0000 151	Субсидии бюджетам субъектов Российской Федерации на закупку оборудования для учреждений здравоохранения субъектов Российской Федерации и учреждений здравоохранения муниципальных образований, в целях реализации мероприятий, направленных на формирование здорового образа жизни, включая сокращение потребления алкоголя и табака	2 993,8	2 993,8	2 993,8	100,0
2 02 03000 00 0000 151	Субвенции бюджетам субъектов Российской Федерации и муниципальных образований	2 789 021,3	2 789 021,3	2 021 600,5	72,5
2 02 03001 00 0000 151	Субвенции бюджетам на оплату жилищно-коммунальных услуг отдельным категориям граждан	1 456 727,5	1 456 727,5	717 612,4	49,3
2 02 03001 02 0000 151	Субвенции бюджетам субъектов Российской Федерации на оплату жилищно-коммунальных услуг отдельным категориям граждан	1 456 727,5	1 456 727,5	717 612,4	49,3
2 02 03003 00 0000 151	Субвенции бюджетам на государственную регистрацию актов гражданского состояния	40 378,1	40 378,1	40 378,1	100,0
2 02 03003 02 0000 151	Субвенции бюджетам субъектов Российской Федерации на государственную регистрацию актов гражданского состояния	40 378,1	40 378,1	40 378,1	100,0
2 02 03004 00 0000 151	Субвенции бюджетам на обеспечение мер социальной поддержки для лиц, награжденных знаком «Почетный донор СССР», «Почетный донор России»	36 681,9	36 681,9	28 692,9	78,2
2 02 03004 02 0000 151	Субвенции бюджетам субъектов Российской Федерации на обеспечение мер социальной поддержки для лиц, награжденных знаком «Почетный донор СССР», «Почетный донор России»	36 681,9	36 681,9	28 692,9	78,2
2 02 03005 00 0000 151	Субвенции бюджетам на организацию, регулирование и охрану водных биологических ресурсов	149,3	149,3	149,3	100,0
2 02 03005 02 0000 151	Субвенции бюджетам субъектов Российской Федерации на организацию, регулирование и охрану водных биологических ресурсов	149,3	149,3	149,3	100,0
2 02 03006 00 0000 151	Субвенции бюджетам на охрану и использование объектов животного мира, отнесенных к объектам охоты	235,4	235,4	235,4	100,0
2 02 03006 02 0000 151	Субвенции бюджетам субъектов Российской Федерации на охрану и использование объектов животного мира, отнесенных к объектам охоты	235,4	235,4	235,4	100,0
2 02 03010 00 0000 151	Субвенции бюджетам на перевозку несовершеннолетних, самовольно ушедших из семей, детских домов, школ-интернатов, специальных учебно-воспитательных и иных детских учреждений	519,5	519,5	333,9	64,3
2 02 03010 02 0000 151	Субвенции бюджетам субъектов Российской Федерации на перевозку несовершеннолетних, самовольно ушедших из семей, детских домов, школ-интернатов, специальных учебно-воспитательных и иных детских учреждений	519,5	519,5	333,9	64,3
2 02 03011 00 0000 151	Субвенции бюджетам на государственные единовременные пособия и ежемесячные денежные компенсации гражданам при возникновении поствакцинальных осложнений	58,0	58,0	55,0	94,8

1	2	3	4	5	6
2 02 03011 02 0000 151	Субвенции бюджетам субъектов Российской Федерации на государственные единовременные пособия и ежемесячные денежные компенсации гражданам при возникновении поствакцинальных осложнений	58,0	58,0	55,0	94,8
2 02 03012 00 0000 151	Субвенции бюджетам на выплаты инвалидам компенсаций страховых премий по договорам обязательного страхования гражданской ответственности владельцев транспортных средств	1 179,6	1 179,6	369,4	31,3
2 02 03012 02 0000 151	Субвенции бюджетам субъектов Российской Федерации на выплаты инвалидам компенсаций страховых премий по договорам обязательного страхования гражданской ответственности владельцев транспортных средств	1 179,6	1 179,6	369,4	31,3
2 02 03015 00 0000 151	Субвенции бюджетам на осуществление первичного воинского учета на территориях, где отсутствуют военные комиссариаты	15 836,6	15 836,6	15 836,6	100,0
2 02 03015 02 0000151	Субвенции бюджетам субъектов Российской Федерации на осуществление первичного воинского учета на территориях, где отсутствуют военные комиссариаты	15 836,6	15 836,6	15 836,6	100,0
2 02 03018 00 0000 151	Субвенции бюджетам на осуществление отдельных полномочий в области лесных отношений	214 488,2	214 488,2	214 488,2	100,0
2 02 03018 02 0000 151	Субвенции бюджетам субъектов Российской Федерации на осуществление отдельных полномочий в области лесных отношений	214 488,2	214 488,2	214 488,2	100,0
2 02 03019 00 0000 151	Субвенции бюджетам на осуществление отдельных полномочий в области водных отношений	15 222,8	15 222,8	15 222,8	100,0
2 02 03019 02 0000 151	Субвенции бюджетам субъектов Российской Федерации на осуществление отдельных полномочий в области водных отношений	15 222,8	15 222,8	15 222,8	100,0
2 02 03020 00 0000 151	Субвенции бюджетам на выплату единовременного пособия при всех формах устройства детей, лишенных родительского попечения, в семью	10 161,4	10 161,4	7 511,7	73,9
2 02 03020 02 0000 151	Субвенции бюджетам субъектов Российской Федерации на выплату единовременного пособия при всех формах устройства детей, лишенных родительского попечения, в семью	10 161,4	10 161,4	7 511,7	73,9
2 02 03025 00 0000 151	Субвенции бюджетам на осуществление полномочий Российской Федерации в области содействия занятости населения, включая расходы по осуществлению этих полномочий	625 157,3	625 157,3	624 723,5	99,9
2 02 03025 02 0000 151	Субвенции бюджетам субъектов Российской Федерации на осуществление полномочий Российской Федерации в области содействия занятости населения, включая расходы по осуществлению этих полномочий	625 157,3	625 157,3	624 723,5	99,9
2 02 03031 02 0000 151	Субвенции бюджетам субъектов Российской Федерации на охрану и использование объектов животного мира (за исключением отнесенных к объектам охоты, а также водных биологических ресурсов)	125,2	125,2	125,2	100,0
2 02 03032 02 0000 151	Субвенции бюджетам субъектов Российской Федерации на осуществление полномочий Российской Федерации по контролю, надзору, выдаче лицензий и разрешений в области охраны и использования объектов животного мира, отнесенных к объектам охоты, и среды их обитания	4 147,2	4 147,2	3 110,4	75,0
2 02 03053 02 0000 151	Субвенции бюджетам субъектов Российской Федерации на выплату единовременного пособия беременной жене военнослужащего, проходящего военную службу по призыву, а также ежемесячного пособия на ребенка военнослужащего, проходящего военную службу по призыву	14 331,3	14 331,3	11 955,6	83,4

(Продолжение приложения 1)

1	2	3	4	5	6
2 02 03054 02 0000 151	Субвенции бюджетам субъектов Российской Федерации на осуществление переданных полномочий Российской Федерации в области охраны здоровья граждан	2 147,5	2 147,5	2 147,5	100,0
2 02 03060 00 0000 151	Субвенции бюджетам на осуществление полномочий Российской Федерации по контролю качества образования, лицензированию и государственной аккредитации образовательных учреждений, надзору и контролю за соблюдением законодательства в области образования	6 323,1	6 323,1	6 323,1	100,0
2 02 03060 02 0000 151	Субвенции бюджетам субъектов Российской Федерации на осуществление полномочий Российской Федерации по контролю качества образования, лицензированию и государственной аккредитации образовательных учреждений, надзору и контролю за соблюдением законодательства в области образования	6 323,1	6 323,1	6 323,1	100,0
2 02 03061 00 0000 151	Субвенции бюджетам на осуществление полномочий по оформлению и ведению спортивных паспортов	26 587,1	26 587,1	0,0	0,0
2 02 03061 02 0000 151	Субвенции бюджетам субъектов Российской Федерации на осуществление полномочий по оформлению и ведению спортивных паспортов	26 587,1	26 587,1	0,0	0,0
2 02 03068 00 0000 151	Субвенции бюджетам на оказание отдельным категориям граждан государственной социальной помощи по обеспечению лекарственными средствами, изделиями медицинского назначения, а также специализированными продуктами лечебного питания для детей-инвалидов	198 977,2	198 977,2	213 212,2	107,2
2 02 03068 02 0000 151	Субвенции бюджетам субъектов Российской Федерации на оказание отдельным категориям граждан государственной социальной помощи по обеспечению лекарственными средствами, изделиями медицинского назначения, а также специализированными продуктами лечебного питания для детей-инвалидов	198 977,2	198 977,2	213 212,2	107,2
2 02 03069 00 0000 151	Субвенции бюджетам на обеспечение жильем отдельных категорий граждан, установленных Федеральным законом от 12 января 1995 года № 5-ФЗ «О ветеранах», в соответствии с Указом Президента Российской Федерации от 7 мая 2008 года № 714 «Об обеспечении жильем ветеранов Великой Отечественной войны 1941 – 1945 годов»	98 593,2	98 593,2	98 593,2	100,0
2 02 03069 02 0000 151	Субвенции бюджетам субъектов Российской Федерации на обеспечение жильем отдельных категорий граждан, установленных Федеральным законом от 12 января 1995 года № 5-ФЗ «О ветеранах», в соответствии с Указом Президента Российской Федерации от 7 мая 2008 года № 714 «Об обеспечении жильем ветеранов Великой Отечественной войны 1941 – 1945 годов»	98 593,2	98 593,2	98 593,2	100,0
2 02 03070 00 0000 151	Субвенции бюджетам на обеспечение жильем отдельных категорий граждан, установленных Федеральными законами от 12 января 1995 года № 5-ФЗ «О ветеранах» и от 24 ноября 1995 года № 181-ФЗ «О социальной защите инвалидов в Российской Федерации»	20 398,1	20 398,1	20 398,1	100,0
2 02 03070 02 0000 151	Субвенции бюджетам субъектов Российской Федерации на обеспечение жильем отдельных категорий граждан, установленных Федеральными законами от 12 января 1995 года № 5-ФЗ «О ветеранах» и от 24 ноября 1995 года № 181-ФЗ «О социальной защите инвалидов в Российской Федерации»	20 398,1	20 398,1	20 398,1	100,0
2 02 03999 00 0000 151	Прочие субвенции	595,8	595,8	126,0	21,1

1	2	3	4	5	6
2 02 03999 02 0000 151	Прочие субвенции бюджетам субъектов Российской Федерации	595,8	595,8	126,0	21,1
2 02 04000 00 0000 151	Иные межбюджетные трансферты	421 767,0	421 767,0	361 884,9	85,8
2 02 04001 00 0000 151	Межбюджетные трансферты, передаваемые бюджетам на содержание депутатов Государственной Думы и их помощников	5 006,0	5 006,0	3 543,7	70,8
2 02 04001 02 0000 151	Межбюджетные трансферты, передаваемые бюджетам субъектов Российской Федерации на содержание депутатов Государственной Думы и их помощников	5 006,0	5 006,0	3 543,7	70,8
2 02 04002 00 0000 151	Межбюджетные трансферты, передаваемые бюджетам на содержание членов Совета Федерации и их помощников	1 343,8	1 343,8	950,4	70,7
2 02 04002 02 0000 151	Межбюджетные трансферты, передаваемые бюджетам субъектов Российской Федерации на содержание членов Совета Федерации и их помощников	1 343,8	1 343,8	950,4	70,7
2 02 04005 00 0000 151	Межбюджетные трансферты, передаваемые бюджетам на обеспечение равного с Министерством внутренних дел Российской Федерации повышения денежного довольствия сотрудникам и заработной платы работникам подразделений милиции общественной безопасности и социальных выплат	206 123,6	206 123,6	154 593,0	75,0
2 02 04005 02 0000 151	Межбюджетные трансферты, передаваемые бюджетам субъектов Российской Федерации на обеспечение равного с Министерством внутренних дел Российской Федерации повышения денежного довольствия сотрудникам и заработной платы работникам подразделений милиции общественной безопасности и социальных выплат	206 123,6	206 123,6	154593,0	75,0
2 02 04006 02 0000 151	Межбюджетные трансферты, передаваемые бюджетам субъектов Российской Федерации на обеспечение равной доступности услуг общественного транспорта на территории соответствующего субъекта Российской Федерации для отдельных категорий граждан, оказание мер социальной поддержки которым относится к ведению Российской Федерации и субъектов Российской Федерации	58 462,4	58 462,4	51 966,6	88,9
2 02 04017 02 0000 151	Межбюджетные трансферты, передаваемые бюджетам субъектов Российской Федерации на осуществление отдельных полномочий в области лекарственного обеспечения	85 714,1	85 714,1	85 714,1	100,0
2 02 04021 00 0000 151	Межбюджетные трансферты, передаваемые бюджетам на выплату единовременной компенсации отдельным категориям граждан вместо получения транспортного средства	65 117,1	65 117,1	65 117,1	100,0
2 02 04021 02 0000 151	Межбюджетные трансферты, передаваемые бюджетам субъектов Российской Федерации на выплату единовременной компенсации отдельным категориям граждан вместо получения транспортного средства	65 117,1	65 117,1	65 117,1	100,0
2 02 09000 00 0000 151	Прочие безвозмездные поступления от других бюджетов бюджетной системы	28 784,2	28 784,2	17 798,3	61,8
2 02 09010 00 0000 151	Прочие безвозмездные поступления от федерального бюджета	13 000,0	13 000,0	13 000,0	100,0
2 02 09011 02 0000 151	Прочие безвозмездные поступления в бюджеты субъектов Российской Федерации от федерального бюджета	13 000,0	13 000,0	13 000,0	100,0
2 02 09070 00 0000 151	Прочие безвозмездные поступления от бюджетов государственных внебюджетных фондов	15 784,2	15 784,2	4 798,3	30,4
2 02 09071 00 0000 151	Прочие безвозмездные поступления от бюджета Пенсионного фонда Российской Федерации	15 784,2	15 784,2	4 798,3	30,4

(Продолжение приложения 1)

1	2	3	4	5	6
2 02 09071 02 0000 151	Прочие безвозмездные поступления в бюджеты субъектов Российской Федерации от бюджета Пенсионного фонда Российской Федерации	15 784,2	15 784,2	4 798,3	30,4
2 03 00000 00 0000 180	БЕЗВОЗМЕЗДНЫЕ ПОСТУПЛЕНИЯ ОТ ГОСУДАРСТВЕННЫХ (МУНИЦИПАЛЬНЫХ) ОРГАНИЗАЦИЙ	2 041 417,1	2041 417,1	2 040 407,7	100,0
2 03 10000 00 0000 180	Безвозмездные поступления от государственных корпораций	2 041 417,1	2 041 417,1	2 040 407,7	100,0
2 03 10001 00 0000 180	Безвозмездные поступления от государственной корпорации Фонд содействия реформированию жилищно-коммунального хозяйства	2 041 417,1	2 041 417,1	2 040 407,7	100,0
2 03 10001 02 0000 180	Безвозмездные поступления в бюджеты субъектов Российской Федерации от государственной корпорации Фонд содействия реформированию жилищно-коммунального хозяйства	2 041 417,1	2 041 417,1	2 040 407,7	100,0
2 03 10001 02 0001 180	Безвозмездные поступления в бюджеты субъектов Российской Федерации от государственной корпорации Фонд содействия реформированию жилищно-коммунального хозяйства на обеспечение мероприятий по капитальному ремонту многоквартирных домов	1 041 617,7	1 041 617,7	1 041 617,7	100,0
2 03 10001 02 0002 180	Безвозмездные поступления в бюджеты субъектов Российской Федерации от государственной корпорации Фонд содействия реформированию жилищно-коммунального хозяйства на обеспечение мероприятий по переселению граждан из аварийного жилищного фонда	454 813,5	454 813,5	453 804,1	99,8
2 03 10001 02 0003 180	Безвозмездные поступления в бюджеты субъектов Российской Федерации от государственной корпорации Фонд содействия реформированию жилищно-коммунального хозяйства на обеспечение мероприятий по переселению граждан из аварийного жилищного фонда с учетом необходимости стимулирования рынка жилья	544 985,9	544 985,9	544 985,9	100,0
	Итого	**25 582 199,4**	**25 592 542,0**	**20 744 975,4**	**81,1**

ПРИЛОЖЕНИЕ 3

Расходы областного бюджета по ведомственной структуре за 9 месяцев 2009 года

(тыс. рублей)

Наименование	КВСР	Рз	Пр	ЦСР	ВР	Утверждено на 2009 год	Уточненная бюджетная роспись на 2009 год	Кассовое исполнение за 9 месяцев 2009 года	Процент исполнения к уточненной бюджетной росписи
1	2	3	4	5	6	7	8	9	10
Брянская областная Дума	**801**					**85 591,4**	**85 591,4**	**57 399,4**	**67,1**
Общегосударственные вопросы	**801**	**01**				**85 591,4**	**85 591,4**	**57 399,4**	**67,1**
Функционирование законодательных (представительных) органов государственной власти и представительных органов муниципальных образований	**801**	**01**	**03**			**85 591,4**	**85 591,4**	**57 399,4**	**67,1**
Руководство и управление в сфере установленных функций органов государственной власти субъектов Российской Федерации и органов местного самоуправления	801	01	03	002 00 00		85 591,4	85 591,4	57 399,4	67,1

1	2	3	4	5	6	7	8	9	10
Центральный аппарат	801	01	03	002 04 00		49 817,4	48 433,9	32 302,0	66,7
Выполнение функций государственными органами	801	01	03	002 04 00	012	49 817,4	48 433,9	32 302,0	66,7
Председатель законодательного (представительного) органа государственной власти субъекта Российской Федерации	801	01	03	002 09 00		2 504,8	2 172,8	1 485,7	68,4
Выполнение функций государственными органами	801	01	03	002 09 00	012	2 504,8	2 172,8	1 485,7	68,4
Депутаты (члены) законодательного (представительного) органа государственной власти субъекта Российской Федерации	801	01	03	002 10 00		33 269,2	34 984,7	23 611,7	67,5
Выполнение функций государственными органами	801	01	03	002 10 00	012	33 269,2	34 984,7	23611,7	67,5
Администрация Брянской области	**802**					**3 445 494,0**	**3 445 919,0**	**2 476 105,1**	**71,9**
Общегосударственные вопросы	**802**	**01**				**291 278,6**	**291 303,6**	**212 124,3**	**72,8**
Функционирование высшего должностного лица субъекта Российской Федерации и муниципального образования	**802**	**01**	**02**			**2 580,1**	**2 580,1**	**1 302,6**	**50,5**
Руководство и управление в сфере установленных функций органов государственной власти субъектов Российской Федерации и органов местного самоуправления	802	01	02	002 00 00		2 580,1	2 580,1	1 302,6	50,5
Высшее должностное лицо субъекта Российской Федерации	802	01	02	002 01 00		2 580,1	2 580,1	1 302,6	50,5
Выполнение функций государственными органами	802	01	02	002 01 00	012	2 580,1	2 580,1	1 302,6	50,5
Функционирование Правительства Российской Федерации, высших исполнительных органов государственной власти субъектов Российской Федерации, местных администраций	**802**	**01**	**04**			**207 732,1**	**207 732,1**	**144 184,2**	**69,4**
Руководство и управление в сфере установленных функций органов государственной власти субъектов Российской Федерации и органов местного самоуправления	802	01	04	002 00 00		207 732,1	207 732,1	144 184,2	69,4
Центральный аппарат	802	01	04	002 04 00		194 547,7	194 547,7	137 289,5	70,6
Выполнение функций государственными органами	802	01	04	002 04 00	012	194 547,7	194 547,7	137 289,5	70,6
Высшее должностное лицо субъекта Российской Федерации (руководитель высшего исполнительного органа государственной власти субъекта Российской Федерации) и его заместители	802	01	04	002 06 00		13 184,4	13 184,4	6 894,7	52,3
Выполнение функций государственными органами	802	01	04	002 06 00	012	13 184,4	13 184,4	6 894,7	52,3
Судебная система	**802**	**01**	**05**			**277,1**	**277,1**	**0,0**	**0,0**
Руководство и управление в сфере установленных функций	802	01	05	001 00 00		277,1	277,1	0,0	0,0
Составление (изменение и дополнение) списков кандидатов в присяжные заседатели федеральных судов общей юрисдикции в Российской Федерации	802	01	05	001 40 00		277,1	277,1	0,0	0,0
Выполнение функций государственными органами	802	01	05	001 40 00	012	277,1	277,1	0,0	0,0
Другие общегосударственные вопросы	**802**	**01**	**14**			**80 689,3**	**80 714,3**	**66 637,5**	**82,6**
Руководство и управление в сфере установленных функций	802	01	14	001 00 00		6 349,8	6 349,8	4 344,7	68,4
Депутаты Государственной Думы и их помощники	802	01	14	001 10 00		5 006,0	5 006,0	3 408,7	68,1
Выполнение функций государственными органами	802	01	14	001 10 00	012	5 006,0	5 006,0	3 408,7	68,1
Члены Совета Федерации и их помощники	802	01	14	001 12 00		1 343,8	1 343,8	936,0	69,7
Выполнение функций государственными органами	802	01	14	001 12 00	012	1 343,8	1 343,8	936,0	69,7
Резервные фонды	802	01	14	070 00 00		0,0	25,0	25,0	100,0

(Продолжение приложения 3)

1	2	3	4	5	6	7	8	9	10
Резервные фонды исполнительных органов государственной власти субъектов Российской Федерации	802	01	14	070 04 00		0,0	25,0	25,0	100,0
Прочие расходы	802	01	14	070 04 00	013	0,0	25,0	25,0	100,0
Реализация государственных функций, связанных с общегосударственным управлением	802	01	14	092 00 00		15 505,6	15 505,6	10 539,2	68,0
Субсидии государственным унитарным предприятиям на капитальный ремонт административных и других зданий и сооружений	802	01	14	092 30 00		12 931,6	12931,6	8 010,9	61,9
Субсидии юридическим лицам	802	01	14	092 30 00	006	12 931,6	12 931,6	8 010,9	61,9
Информационное обеспечение деятельности	802	01	14	09 231 00		2 574,0	2 574,0	2 528,3	98,2
Выполнение функций государственными органами	802	01	14	092 31 00	012	2 574,0	2 574,0	2 528,3	98,2
Бюджетные инвестиции в объекты капитального строительства, не включенные в целевые программы	802	01	14	102 00 00		48 135,0	48 135,0	41 314,7	85,8
Бюджетные инвестиции в объекты капитального строительства государственной собственности субъектов Российской Федерации (объекты капитального строительства собственности муниципальных образований)	802	01	14	102 01 00		48 135,0	48 135,0	41 314,7	85,8
Бюджетные инвестиции в объекты капитального строительства государственной собственности субъектов Российской Федерации	802	01	14	102 01 01		48 135,0	48 135,0	41 314,7	85,8
Бюджетные инвестиции	802	01	14	102 01 01	003	48 135,0	48 135,0	41 314,7	85,8
Региональные целевые программы	802	01	14	522 00 00		8 407,8	8 407,8	8 282,8	98,5
Областная целевая программа «Комплексные меры противодействия злоупотреблению наркотиками и их незаконному обороту (2007—2009 годы)»	802	01	14	522 03 00		1 027,4	1 027,4	1 027,4	100,0
Прочие расходы	802	01	14	522 03 00	013	1 027,4	1 027,4	1 027,4	100,0
Областная целевая программа «Развитие научной деятельности в Брянской области» (2008—2010 годы)	802	01	14	522 34 00		7 155,4	7 155,4	7 155,4	100,0
Прочие расходы	802	01	14	522 34 00	013	7 155,4	7 155,4	7 155,4	100,0
Областная целевая программа «Противодействие коррупции в Брянской области» (2008—2011 годы)	802	01	14	522 52 00		225,0	225,0	100,0	44,4
Прочие расходы	802	01	14	522 52 00	013	225,0	225,0	100,0	44,4
Ведомственные целевые программы	802	01	14	822 00 00		516,1	516,1	365,3	70,8
Ведомственная целевая программа «Обеспечение информационной безопасности в Брянской области» (2008—2010 годы)	802	01	14	822 55 00		516,1	516,1	365,3	70,8
Информатика	802	01	14	822 55 00	064	516,1	516,1	365,3	70,8
Мероприятия по организации и проведению Брянского инвестиционного форума	802	01	14	832 00 00		1 775,0	1 775,0	1 765,8	99,5
Прочие расходы	802	01	14	832 00 00	013	1 775,0	1 775,0	1 765,8	99,5
Национальная оборона	**802**	**02**				**926,0**	**926,0**	**514,3**	**55,5**
Мобилизационная подготовка экономики	**802**	**02**	**04**			**926,0**	**926,0**	**514,3**	**55,5**
Реализация государственных функций по мобилизационной подготовке экономики	802	02	04	209 00 00		926,0	926,0	514,3	55,5
Мероприятия по обеспечению мобилизационной готовности экономики	802	02	04	209 01 00		926,0	926,0	514,3	55,5
Выполнение функций государственными органами	802	02	04	209 01 00	012	926,0	926,0	514,3	55,5
Национальная экономика	**802**	**04**				**1 229 462,2**	**1 229 462,2**	**861 067,4**	**70,0**

1	2	3	4	5	6	7	8	9	10
Дорожное хозяйство	**802**	**04**	**09**			**1 097 273,8**	**1 097 273,8**	**745 410,0**	**67,9**
Федеральные целевые программы	802	04	09	100 00 00		59 070,9	59 070,9	32 694,6	55,3
Федеральная целевая программа «Модернизация транспортной системы России (2002—2010 годы)»	802	04	09	100 01 00		59 070,9	59 070,9	32 694,6	55,3
Подпрограмма «Автомобильные дороги»	802	04	09	100 01 02		59 070,9	59 070,9	32 694,6	55,3
Бюджетные инвестиции	802	04	09	100 01 02	003	59 070,9	59 070,9	32 694,6	55,3
Дорожное хозяйство	802	04	09	315 00 00		257 150,5	257 150,5	152 074,1	59,1
Содержание и управление дорожным хозяйством	802	04	09	315 01 00		187 688,5	187 688,5	126 835,1	67,6
Содержание учреждений, осуществляющих управление автомобильными дорогами субъекта Российской Федерации	802	04	09	315 01 30		187 688,5	187 688,5	126 835,1	67,6
Выполнение функций бюджетными учреждениями	802	04	09	315 01 30	001	187 688,5	187 688,5	126 835,1	67,6
Поддержка дорожного хозяйства	802	04	09	315 02 00		69 462,0	69 462,0	25 239,0	36,3
Строительство, модернизация, ремонт и содержание автомобильных дорог общего пользования, в том числе дорог в поселениях (за исключением автомобильных дорог федерального значения)	802	04	09	315 02 01		69 462,0	69 462,0	25 239,0	36,3
Бюджетные инвестиции	802	04	09	315 02 01	003	69 462,0	69 462,0	25 239,0	36,3
Региональные целевые программы	802	04	09	522 00 00		781 052,4	781 052,4	560 641,3	71,8
Долгосрочная целевая программа «Модернизация транспортной системы Брянской области (2004—2010 годы)»	802	04	09	522 04 00		781 052,4	781 052,4	560 641,3	71,8
Подпрограмма «Автомобильные дороги» (2004—2010 годы)	802	04	09	522 04 02		781 052,4	781 052,4	560 641,3	71,8
Бюджетные инвестиции	802	04	09	522 04 02	003	31 996,9	31 996,9	16 774,1	52,4
Строительство автомобильной дороги «Брянск — Новозыбков» — Погар — Гремяч (обход Погара) в Брянской области	802	04	09	522 04 02	801	40233,0	40233,0	35 252,7	87,6
Реконструкция автомобильной дороги «Брянск — Новозыбков» — Мглин км 0+300 км 10+300 в Почепском районе Брянской области, 2 пусковой комплекс км 5+300 км 10+300	802	04	09	522 04 02	808	2 027,0	2 027,0	1 709,7	84,3
Строительство автомобильной дороги Алексеевка-Партизанское в Навлинском районе Брянской области	802	04	09	522 04 02	810	41 390,9	41 390,9	17 857,9	43,1
Реконструкция автомобильной дороги «Брянск — Новозыбков» — Мглин на участке км 10+300 км 20+300, 1 пусковой комплекс км 10+300 км 15+300 в Почепском районе Брянской области	802	04	09	522 04 02	811	89 232,6	89 232,6	21 724,2	24,3
Отдельные мероприятия в области дорожного хозяйства	802	04	09	522 04 02	965	576 172,0	576 172,0	467 322,7	81,1
Другие вопросы в области национальной экономики	**802**	**04**	**12**			**132 188,4**	**132 188,4**	**115657,4**	**87,5**
Реализация государственных функций в области национальной экономики	802	04	12	340 00 00		130 361,2	130 361,2	113 830,2	87,3
Взносы субъекта Российской Федерации в уставные капиталы открытых акционерных обществ	802	04	12	340 50 00		103 061,2	103 061,2	86 530,2	84,0
Взносы в уставные капиталы открытых акционерных обществ	802	04	12	340 50 00	909	103 061,2	103 061,2	86 530,2	84,0
Взносы субъекта Российской Федерации в уставные капиталы государственных унитарных предприятий	802	04	12	340 52 00		27 300,0	27 300,0	27 300,0	100,0
Взносы в уставные капиталы государственных унитарных предприятий	802	04	12	340 52 00	910	27 300,0	27 300,0	27 300,0	100,0

(Продолжение приложения 3)

1	2	3	4	5	6	7	8	9	10
Ведомственные целевые программы	802	04	12	822 00 00		1 827,2	1 827,2	1 827,2	100,0
Ведомственная целевая программа «Государственная поддержка малого и среднего предпринимательства в Брянской области» (2007—2009 годы)	802	04	12	822 22 00		1 827,2	1 827,2	1 827,2	100,0
Прочие расходы	802	04	12	822 22 00	013	1 827,2	1 827,2	1 827,2	100,0
Образование	**802**	**07**				**4 625,0**	**4 625,0**	**2 495,7**	**54,0**
Профессиональная подготовка, переподготовка и повышение квалификации	**802**	**07**	**05**			**3 896,0**	**3 896,0**	**2 186,7**	**56,1**
Учебные заведения и курсы по переподготовке кадров	802	07	05	429 00 00		321,7	321,7	321,7	100,0
Переподготовка и повышение квалификации кадров	802	07	05	429 78 00		321,7	321,7	321,7	100,0
Прочие расходы	802	07	05	429 78 00	013	321,7	321,7	321,7	100,0
Региональные целевые программы	802	07	05	522 00 00		970,7	970,7	857,2	88,3
Областная целевая программа «Проведение административной реформы в Брянской области» (2009—2010 годы)	802	07	05	522 45 00		970,7	970,7	857,2	88,3
Прочие расходы	802	07	05	522 45 00	013	970,7	970,7	857,2	88,3
Ведомственные целевые программы	802	07	05	822 00 00		2 603,6	2 603,6	1 007,8	38,7
Ведомственная целевая программа «Формирование и подготовка резерва управленческих кадров Брянской области» (2009—2013 годы)	802	07	05	822 17 00		285,0	285,0	0,0	0,0
Прочие расходы	802	07	05	822 17 00	013	285,0	285,0	0,0	0,0
Ведомственная целевая программа «Реформирование и развитие государственной гражданской службы в Брянской области» (2009—2013 годы)	802	07	05	822 18 00		1 421,7	1 421,7	1 007,8	70,9
Прочие расходы	802	07	05	822 18 00	013	1 421,7	1 421,7	1 007,8	70,9
Ведомственная целевая программа «Развитие муниципальной службы в Брянской области» (2009—2010 годы)	802	07	05	822 1900		896,9	896,9	0,0	0,0
Прочие расходы	802	07	05	822 19 00	013	896,9	896,9	0,0	0,0
Другие вопросы в области образования	**802**	**07**	**09**			**729,0**	**729,0**	**309,0**	**42,4**
Региональные целевые программы	802	07	09	522 00 00		729,0	729,0	309,0	42,4
Областная целевая программа «Дети Брянщины» (2007—2010 годы)	802	07	09	522 24 00		729,0	729,0	309,0	42,4
Подпрограмма «Одаренные дети» (2007—2010 годы)	802	07	09	522 24 04		729,0	729,0	309,0	42,4
Мероприятия в сфере образования	802	07	09	522 24 04	022	729,0	729,0	309,0	42,4
Культура, кинематография, средства массовой информации	**802**	**08**				**11 380,0**	**11 380,0**	**5 320,0**	**46,7**
Телевидение и радиовещание	**802**	**08**	**03**			**11 380,0**	**11 380,0**	**5 320,0**	**46,7**
Телерадиокомпании и телеорганизации	802	08	03	453 00 00		8 800,0	8 800,0	5 320,0	60,5
Обеспечение деятельности подведомственных учреждений	802	08	03	453 99 00		8 800,0	8 800,0	5 320,0	60,5
Субсидии на выполнение государственных заданий на оказание государственных услуг автономными учреждениями	802	08	03	453 99 00	922	8 800,0	8 800,0	5 320,0	60,5
Ведомственные целевые программы	802	08	03	822 00 00		2 580,0	2 580,0	0,0	0,0
Ведомственная целевая программа «Развитие телерадиовещания и телекоммуникаций в Брянской области»(2008—2009 годы)	802	08	03	822 30 00		2 580,0	2 580,0	0,0	0,0
Мероприятия по поддержке и развитию культуры, искусства, кинематографии, средств массовой информации и архивного дела	802	08	03	822 30 00	023	2 580,0	2 580,0	0,0	0,0

1	2	3	4	5	6	7	8	9	10
Здравоохранение, физическая культура и спорт	**802**	**09**				**10 488,9**	**10 488,9**	**5 578,1**	**53,2**
Физическая культура и спорт	**802**	**09**	**08**			**10 488,9**	**10 488,9**	**5 578,1**	**53,2**
Ведомственные целевые программы	802	09	08	822 00 00		10 488,9	10 488,9	5 578,1	53,2
Ведомственная целевая программа «Готов к труду и обороне на 2007–2009 годы»	802	09	08	822 23 00		10 488,9	10 488,9	5 578,1	53,2
Субсидии некоммерческим организациям	802	09	08	822 23 00	019	3 235,5	3 235,5	2 591,4	80,1
Мероприятия в области здравоохранения, спорта и физической культуры, туризма	802	09	08	822 23 00	079	7 253,4	7 253,4	2 986,7	41,2
Социальная политика	**802**	**10**				**11 483,5**	**11 883,5**	**6 746,2**	**56,8**
Социальное обеспечение населения	**802**	**10**	**03**			**7 017,2**	**7 382,8**	**5 657,8**	**76,6**
Социальная помощь	802	10	03	505 00 00		7 017,2	7 382,8	5 657,8	76,6
Обеспечение жилыми помещениями детей-сирот, детей, оставшихся без попечения родителей, а также детей, находящихся под опекой (попечительством), не имеющих закрепленного жилого помещения	802	10	03	505 36 00		5 167,2	5 532,8	4 182,0	75,6
Социальные выплаты	802	10	03	505 36 00	005	5 167,2	5 532,8	4 182,0	75,6
Субсидии на приобретение жилой площади в соответствии с Законами Брянской области от 12 октября 2005 №74-З «Об оплате труда и иных гарантиях лиц, замещающих государственные должности Брянской области» и от 16 июня 2005 № 46-З «О государственной гражданской службе Брянской области»	802	10	03	505 79 00		1 850,0	1 850,0	1 475,8	79,8
Социальные выплаты	802	10	03	505 79 00	005	1 850,0	1 850,0	1 475,8	79,8
Другие вопросы в области социальной политики	**802**	**10**	**06**			**4 466,3**	**4 500,7**	**1 088,4**	**24,2**
Резервные фонды	802	10	06	070 00 00		0,0	34,4	34,4	100,0
Резервные фонды исполнительных органов государственной власти субъектов Российской Федерации	802	10	06	070 04 00		0,0	34,4	34,4	100,0
Прочие расходы	802	10	06	070 04 00	013	0,0	34,4	34,4	100,0
Социальная помощь	802	10	06	505 00 00		1 017,9	1 017,9	0,0	0,0
Реализация постановления Брянской областной Думы от 29 мая 2003 года № 3-954 «О почетном знаке Брянской области «Материнская слава»	802	10	06	505 82 00		1 017,9	1 017,9	0,0	0,0
Единовременная премия к почетному знаку «Материнская слава»	802	10	06	505 82 01		1 000,0	1 000,0	0,0	0,0
Социальные выплаты	802	10	06	505 82 01	005	1 000,0	1 000,0	0,0	0,0
Мероприятия по изготовлению и вручению почетного знака «Материнская слава»	802	10	06	505 82 02		17,9	17,9	0,0	0,0
Мероприятия в области социальной политики	802	10	06	505 82 02	068	17,9	17,9	0,0	0,0
Региональные целевые программы	802	10	06	522 00 00		3 448,4	3 448,4	1 054,0	30,6
Областная целевая программа «Демографическое развитие Брянской области» (2008–2010 годы)	802	10	06	522 35 00		1 054,0	1 054,0	1 054,0	100,0
Мероприятия в области социальной политики	802	10	06	522 35 00	068	1 054,0	1 054,0	1 054,0	100,0
Программа «Новая семья» (2009—2010 годы)	802	10	06	522 53 00		2 394,4	2 394,4	0,0	0,0
Прочие расходы	802	10	06	522 53 00	013	2 394,4	2 394,4	0,0	0,0
Межбюджетные трансферты	**802**	**11**				**1 885 849,8**	**1 885 849,8**	**1 382 259,1**	**73,3**
Дотации бюджетам субъектов Российской Федерации и муниципальных образований	**802**	**11**	**01**			**30 412,3**	**30 412,3**	**29 912,3**	**98,4**
Дотации	802	11	01	517 00 00		30 412,3	30 412,3	29 912,3	98,4

(Продолжение приложения 3)

1	2	3	4	5	6	7	8	9	10
Дотации на поощрение муниципального района — победителя конкурса «Лучшее муниципальное образование Брянской области»	802	11	01	517 50 00		30 412,3	30 412,3	29 912,3	98,4
Прочие дотации	802	11	01	517 50 00	007	30412,3	30 412,3	29 912,3	98,4
Субсидии бюджетам субъектов Российской Федерации и муниципальных образований (межбюджетные субсидии)	**802**	**11**	**02**			**207 283,0**	**207 283,0**	**127 698,1**	**61,6**
Дорожное хозяйство	802	11	02	315 00 00		123 318,8	123 318,8	71 926,0	58,3
Поддержка дорожного хозяйства	802	11	02	315 02 00		99 738,0	99 738,0	48 345,2	48,5
Строительство, модернизация, ремонт и содержание автомобильных дорог общего пользования, в том числе дорог в поселениях (за исключением автомобильных дорог Федерального значения)	802	11	02	315 02 01		99 738,0	99 738,0	48 345,2	48,5
Фонд софинансирования	802	11	02	315 02 01	010	99 738,0	99 738,0	48 345,2	48,5
Строительство, модернизация, ремонт и содержание автомобильных дорог общего пользования, в том числе дорог в поселениях (за исключением автомобильных дорог федерального значения) за счет кредита, полученного из федерального бюджета	802	11	02	315 02 10		23 580,8	23 580,8	23 580,8	100,0
Фонд софинансирования	802	11	02	315 02 10	010	23 580,8	23 580,8	23 580,8	100,0
Межбюджетные трансферты	802	11	02	521 00 00		69 900,0	69 900,0	46 942,8	67,2
Субсидии бюджетам муниципальных образований для софинансирования расходных обязательств, возникающих при выполнении полномочий органов местного самоуправления по вопросам местного значения	802	11	02	521 01 00		69 900,0	69 900,0	46 942,8	67,2
Субсидии бюджетам муниципальных образований на ремонт автомобильных дорог	802	11	02	521 01 09		65 136,6	65 136,6	42 179,4	64,8
Фонд софинансирования	802	11	02	521 01 09	010	65 136,6	65 136,6	42 179,4	64,8
Субсидии бюджетам муниципальных образований на благоустройство территорий объектов социальной инфраструктуры	802	11	02	521 01 14		4 763,4	4 763,4	4 763,4	100,0
Фонд софинансирования	802	11	02	521 01 14	010	4 763,4	4 763,4	4 763,4	100,0
Региональные целевые программы	802	11	02	522 00 00		14 064,2	14 064,2	8 829,3	62,8
Долгосрочная целевая программа «Модернизация транспортной системы Брянской области (2004–2010 годы)»	802	11	02	522 04 00		14 064,2	14 064,2	8 829,3	62,8
Подпрограмма «Автомобильные дороги» (2004—2010 годы)	802	11	02	522 04 02		14064,2	14 064,2	8 829,3	62,8
Фонд софинансирования	802	11	02	522 04 02	010	14 064,2	14 064,2	8 829,3	62,8
Субвенции бюджетам субъектов Российской Федерации и муниципальных образований	**802**	**11**	**03**			**291 055,5**	**291 055,5**	**209 455,9**	**72,0**
Социальная помощь	802	11	03	505 00 00		10 179,1	10 179,1	4 424,0	43,5
Федеральный закон от 19 мая 1995 года № 81-ФЗ «О государственных пособиях гражданам, имеющим детей»	802	11	03	505 05 00		10 179,1	10 179,1	4 424,0	43,5
Выплата единовременного пособия при всех формах устройства детей, лишенных родительского попечения, в семью	802	11	03	505 05 02		10 179,1	10 179,1	4 424,0	43,5
Фонд компенсаций	802	11	03	505 05 02	009	10 179,1	10 179,1	4 424,0	43,5
Иные безвозмездные и безвозвратные перечисления	802	11	03	520 00 00		248 525,0	248 525,0	181 995,2	73,2
Содержание ребенка в семье опекуна и приемной семье, а также оплата труда приемного родителя	802	11	03	520 13 00		248 525,0	248 525,0	181 995,2	73,2
Субвенции бюджетам муниципальных районов и городских округов на социальную поддержку и социальное обслуживание детей-сирот и детей, оставшихся без попечения родителей, находящихся на воспитании в приемных семьях	802	11	03	520 13 01		72 194,5	72 194,5	49 938,4	69,2

1	2	3	4	5	6	7	8	9	10
Фонд компенсаций	802	11	03	520 13 01	009	72 194,5	72 194,5	49 938,4	69,2
Субвенции бюджетам муниципальных районов и городских округов на финансовое обеспечение государственных полномочий Брянской области по выплате ежемесячных денежных средств на содержание и проезд ребенка опекуну (попечителю)	802	11	03	520 13 02		176 330,5	176 330,5	132 056,8	74,9
Фонд компенсаций	802	11	03	520 13 02	009	176 330,5	176 330,5	132 056,8	74,9
Межбюджетные трансферты	802	11	03	521 00 00		32 351,4	32 351,4	23 036,7	71,2
Субвенции бюджетам муниципальных образований для финансового обеспечения расходных обязательств муниципальных образований, возникающих при выполнении государственных полномочий Российской Федерации, субъектов Российской Федерации, переданных для осуществления органам местного самоуправления в установленном порядке	802	11	03	521 02 00		32 351,4	32 351,4	23 036,7	71,2
Субвенции бюджетам муниципальных районов и городских округов на финансовое обеспечение государственных полномочий Брянской области в сфере осуществления деятельности по профилактике безнадзорности и правонарушений несовершеннолетних	802	11	03	521 02 03		10 466,7	10 466,7	6 245,7	59,7
Фонд компенсаций	802	11	03	521 02 03	009	10466,7	10466,7	6 245,7	59,7
Субвенции бюджетам муниципальных районов и городских округов на финансовое обеспечение государственных полномочий Брянской области по организации деятельности административных комиссий	802	11	03	521 02 04		5 389,0	5 389,0	4 059,3	75,3
Фонд компенсаций	802	11	03	521 02 04	009	5 389,0	5 389,0	4 059,3	75,3
Субвенции бюджетам муниципальных районов и городских округов для осуществления отдельных государственных полномочий Брянской области по организации и осуществлению деятельности по опеке и попечительству	802	11	03	521 02 20		16 495,7	16 495,7	12 731,7	77,2
Фонд компенсаций	802	11	03	521 02 20	009	16 495,7	16 495,7	12 731,7	77,2
Межбюджетные трансферты бюджетам государственных внебюджетных фондов	**802**	**11**	**05**			**1 357 099,0**	**1 357 099,0**	**1 015 192,8**	**74,8**
Территориальная программа обязательного медицинского страхования	802	11	05	771 00 00		1 357 099,0	1 357 099,0	1 015 192,8	74,8
Обязательное медицинское страхование неработающего населения	802	11	05	771 01 00		1 357 099,0	1 357 099,0	1 015 192,8	74,8
Страховые взносы по обязательному медицинскому страхованию неработающего населения	802	11	05	771 01 00	795	1 357 099,0	1 357 099,0	1 015 192,8	74,8
Управление труда Брянской области	**803**					**4 298,5**	**4 298,5**	**3 181,2**	**74,0**
Национальная экономика	**803**	**04**				**4 298,5**	**4 298,5**	**3 181,2**	**74,0**
Другие вопросы в области национальной экономики	**803**	**04**	**12**			**4 298,5**	**4 298,5**	**3 181,2**	**74,0**
Руководство и управление в сфере установленных функций органов государственной власти субъектов Российской Федерации и органов местного самоуправления	803	04	12	002 00 00		4 298,5	4 298,5	3 181,2	74,0
Центральный аппарат	803	04	12	002 04 00		4 298,5	4 298,5	3 181,2	74,0
Выполнение функций государственными органами	803	04	12	002 04 00	012	4298,5	4298,5	3 181,2	74,0
Государственная жилищная инспекция Брянской области	**804**					**2 598,0**	**2 598,0**	**1 966,8**	**75,7**
Жилищно-коммунальное хозяйство	**804**	**05**				**2 598,0**	**2 598,0**	**1 966,8**	**75,7**
Другие вопросы в области жилищно-коммунального хозяйства	**804**	**05**	**05**			**2 598,0**	**2 598,0**	**1 966,8**	**75,7**
Руководство и управление в сфере установленных функций органов государственной власти субъектов Российской Федерации и органов местного самоуправления	804	05	05	002 00 00		2 598,0	2 598,0	1 966,8	75,7
Центральный аппарат	804	05	05	002 04 00		2 598,0	2 598,0	1 966,8	75,7

(Продолжение приложения 3)

1	2	3	4	5	6	7	8	9	10
Выполнение функций государственными органами	804	05	05	002 04 00	012	2 598,0	2 598,0	1 966,8	75,7
Управление ветеринарии Брянской области	**805**					**125 667,0**	**125 771,2**	**89 983,4**	**71,5**
Национальная экономика	**805**	**04**				**125 667,0**	**125 771,2**	**89 983,4**	**71,5**
Сельское хозяйство и рыболовство	**805**	**04**	**05**			**125 667,0**	**125 771,2**	**89 983,4**	**71,5**
Руководство и управление в сфере установленных функций органов государственной власти субъектов Российской Федерации и органов местного самоуправления	805	04	05	002 00 00		13 178,6	13 178,6	8 308,7	63,0
Центральный аппарат	805	04	05	002 04 00		13 178,6	13 178,6	8 308,7	63,0
Выполнение функций государственными органами	805	04	05	002 04 00	012	13 178,6	13 178,6	8 308,7	63,0
Резервные фонды	805	04	05	070 00 00		0,0	104,2	104,2	100,0
Резервные фонды исполнительных органов государственной власти субъектов Российской Федерации	805	04	05	070 04 00		0,0	104,2	104,2	100,0
Прочие расходы	805	04	05	070 04 00	013	0,0	104,2	104,2	100,0
Учреждения, обеспечивающие предоставление услуг в области животноводства	805	04	05	263 00 00		108 303,4	108 303,4	78 541,5	72,5
Обеспечение деятельности подведомственных учреждений	805	04	05	263 99 00		108 303,4	108 303,4	78 541,5	72,5
Выполнение функций бюджетными учреждениями	805	04	05	263 99 00	001	106 106,9	106 106,9	77 918,8	73,4
Субсидии на выполнение государственных заданий на оказание государственных услуг автономными учреждениями	805	04	05	263 99 00	922	2 196,5	2 196,5	622,7	
Ведомственные целевые программы	805	04	05	822 00 00		4 185,0	4 185,0	3 029,0	72,4
Ведомственная целевая программа «Охрана территории Брянской области от заноса и распространения заразных болезней животных из иностранных государств» («2009—2011 годы)	805	04	05	822 32 00		4 185,0	4 185,0	3 029,0	72,4
Прочие расходы	805	04	05	822 32 00	013	4 185,0	4 185,0	3 029,0	72,4
Управление архитектуры и градостроительства Брянской области	**806**					**27 493,4**	**27 569,1**	**22 452,5**	**81,4**
Национальная экономика	**806**	**04**				**10321,0**	**10 396,7**	**8 285,7**	**79,7**
Другие вопросы в области национальной экономики	**806**	**04**	**12**			**10 321,0**	**10 396,7**	**8 285,7**	**79,7**
Руководство и управление в сфере установленных функций органов государственной власти субъектов Российской Федерации и органов местного самоуправления	806	04	12	002 00 00		9 821,0	9 821,0	7 710,1	78,5
Центральный аппарат	806	04	12	002 04 00		9 821,0	9 821,0	7 710,1	78,5
Выполнение функций государственными органами	806	04	12	002 04 00	012	9821,0	9821,0	7 710,1	78,5
Резервные фонды	806	04	12	070 00 00		0,0	75,7	75,6	99,9
Резервные фонды исполнительных органов государственной власти субъектов Российской Федерации	806	04	12	070 04 00		0,0	75,7	75,6	99,9
Прочие расходы	806	04	12	070 04 00	013	0,0	75,7	75,6	99,9
Ведомственные целевые программы	806	04	12	822 00 00		500,0	500,0	500,0	100,0
Ведомственная целевая программа «О территориальном планировании Брянской области на 2007—2009 годы»	806	04	12	822 03 00		500,0	500,0	500,0	100,0
Прочие расходы	806	04	12	822 03 00	013	500,0	500,0	500,0	100,0
Межбюджетные трансферты	**806**	**11**				**17 172,4**	**17 172,4**	**14 166,8**	**82,5**
Субсидии бюджетам субъектов Российской Федерации и муниципальных образований (межбюджетные субсидии)	**806**	**11**	**02**			**17 172,4**	**17 172,4**	**14 166,8**	**82,5**

1	2	3	4	5	6	7	8	9	10
Межбюджетные трансферты	806	11	02	521 00 00		17 172,4	17 172,4	14 166,8	82,5
Субсидии бюджетам муниципальных образований для софинансирования расходных обязательств, возникающих при выполнении полномочий органов местного самоуправления по вопросам местного значения	806	11	02	521 01 00		17 172,4	17 172,4	14 166,8	82,5
Субсидии бюджетам муниципальных районов на разработку схем территориального планирования	806	11	02	521 01 01		17 172,4	17 172,4	14 166,8	82,5
Фонд софинансирования	806	11	02	521 01 01	010	17 172,4	17 172,4	14 166,8	82,5
Комитет природопользования и охраны окружающей среды, лицензирования отдельных видов деятельности Брянской области	**808**					**101 754,6**	**101 754,6**	**60 901,8**	**59,9**
Национальная экономика	**808**	**04**				**24 821,0**	**24 821,0**	**19 240,4**	**77,5**
Воспроизводство минерально-сырьевой базы	**808**	**04**	**04**			**1 179,0**	**1 179,0**	**799,0**	**67,8**
Ведомственные целевые программы	808	04	04	822 00 00		1 179,0	1 179,0	799,0	67,8
Ведомственная целевая программа «Изучение недр и воспроизводство минерально-сырьевой базы по Брянской области» (2009—2014 годы)	808	04	04	822 65 00		1 179,0	1 179,0	799,0	67,8
Прочие расходы	808	04	04	822 65 00	013	1 179,0	1 179,0	799,0	67,8
Водное хозяйство	**808**	**04**	**06**			**16 408,8**	**16 408,8**	**12 969,7**	**79,0**
Водохозяйственные мероприятия	808	04	06	280 00 00		15 222,8	15 222,8	12 446,0	81,8
Осуществление отдельных полномочий в области водных отношений	808	04	06	280 04 00		15 222,8	15 222,8	12 446,0	81,8
Прочие расходы	808	04	06	280 04 00	013	15 222,8	15222,8	12446,0	81,8
Ведомственные целевые программы	808	04	06	822 00 00		1 186,0	1 186,0	523,7	44,2
Ведомственная целевая программа «Обеспечение безопасности гидротехнических сооружений, а также противопаводковые мероприятия и водохозяйственная деятельность на территории Брянской области в 2007—2009 годах»	808	04	06	822 02 00		1 186,0	1 186,0	523,7	44,2
Прочие расходы	808	04	06	822 02 00	013	1 186,0	1 186,0	523,7	44,2
Другие вопросы в области национальной экономики	**808**	**04**	**12**			**7 233,2**	**7 233,2**	**5471,7**	**75,6**
Руководство и управление в сфере установленных функций органов государственной власти субъектов Российской Федерации и органов местного самоуправления	808	04	12	002 00 00		7 233,2	7 233,2	5 471,7	75,6
Центральный аппарат	808	04	12	002 04 00		7 233,2	7 233,2	5 471,7	75,6
Выполнение функций государственными органами	808	04	12	002 04 00	012	7 233,2	7 233,2	5471,7	75,6
Охрана окружающей среды	**808**	**06**				**3 142,1**	**3 142,1**	**183,0**	**5,8**
Сбор, удаление отходов и очистка сточных вод	**808**	**06**	**02**			**1 769,0**	**1 769,0**	**0,0**	**0,0**
Региональные целевые программы	808	06	02	522 00 00		1 769,0	1 769,0	0,0	0,0
Областная целевая программа «Совершенствование системы обращения с отходами производства и потребления на территории Брянской области» (2008—2010 годы)	808	06	02	522 49 00		1 769,0	1 769,0	0,0	0,0
Прочие расходы	808	06	02	522 49 00	013	1 769,0	1 769,0	0,0	0,0
Другие вопросы в области охраны окружающей среды	**808**	**06**	**05**			**1 373,1**	**1 373,1**	**183,0**	**13,3**
Региональные целевые программы	808	06	05	522 00 00		1 373,1	1 373,1	183,0	13,3
Областная целевая программа «Охрана окружающей природной среды Брянской области (2006—2010 годы)»	808	06	05	522 06 00		1 373,1	1 373,1	183,0	13,3

(Продолжение приложения 3)

1	2	3	4	5	6	7	8	9	10
Прочие расходы	808	06	05	522 06 00	013	1373,1	1 373,1	183,0	13,3
Межбюджетные трансферты	**808**	**11**				**73 791,5**	**73 791,5**	**41 478,4**	**56,2**
Субсидии бюджетам субъектов Российской Федерации и муниципальных образований (межбюджетные субсидии)	**808**	**11**	**02**			**73 791,5**	**73 791,5**	**41 478,4**	**56,2**
Водохозяйственные мероприятия	808	11	02	280 00 00		25 000,0	25 000,0	20 032,6	80,1
Осуществление капитального ремонта гидротехнических сооружений, находящихся в собственности субъектов Российской Федерации, муниципальной собственности, и бесхозяйных гидротехнических сооружений	808	11	02	280 03 00		25 000,0	25 000,0	20 032,6	80,1
Фонд софинансирования	808	11	02	280 03 00	010	25 000,0	25 000,0	20 032,6	80,1
Региональные целевые программы	808	11	02	522 00 00		37 158,3	37 158,3	12 119,1	32,6
Областная целевая программа «Охрана окружающей природной среды Брянской области (2006 – 2010 годы)»	808	11	02	522 06 00		37 158,3	37 158,3	12119,1	32,6
Софинансирование объектов капитального строительства государственной собственности субъектов Российской Федерации (объектов капитального строительства собственности муниципальных образований)	808	11	02	522 06 00	020	37 158,3	37 158,3	12119,1	32,6
Ведомственные целевые программы	808	11	02	822 00 00		11 633,2	11 633,2	9 326,7	80,2
Ведомственная целевая программа «Обеспечение безопасности гидротехнических сооружений, а также противопаводковые мероприятия и водохозяйственная деятельность на территории Брянской области в 2007 – 2009 годах»	808	11	02	822 02 00		11 633,2	11 633,2	9 326,7	80,2
Фонд софинансирования	808	11	02	822 02 00	010	4 283,2	4 283,2	3 385,5	79,0
Софинансирование объектов капитального строительства государственной собственности субъектов Российской Федерации (объектов капитального строительства собственности муниципальных образований)	808	11	02	822 02 00	020	7 350,0	7 350,0	5 941,2	80,8
Управление записи актов гражданского состояния Брянской области	**809**					**40 444,6**	**40 444,6**	**30 045,5**	**74,3**
Общегосударственные вопросы	**809**	**01**				**40 444,6**	**40 444,6**	**30 045,5**	**74,3**
Другие общегосударственные вопросы	**809**	**01**	**14**			**40 444,6**	**40 444,6**	**30 045,5**	**74,3**
Руководство и управление в сфере установленных функций	809	01	14	001 00 00		40 444,6	40 444,6	30 045,5	74,3
Государственная регистрация актов гражданского состояния	809	01	14	001 38 00		40 444,6	40 444,6	30 045,5	74,3
Выполнение функций государственными органами	809	01	14	001 38 00	012	40 444,6	40 444,6	30 045,5	74,3
Государственная инспекция по надзору за техническим состоянием самоходных машин и других видов техники Брянской области	**810**					**10 903,1**	**10 903,1**	**9 038,4**	**82,9**
Национальная экономика	**810**	**04**				**10 903,1**	**10 903,1**	**9 038,4**	**82,9**
Другие вопросы в области национальной экономики	**810**	**04**	**12**			**10 903,1**	**10 903,1**	**9 038,4**	**82,9**
Руководство и управление в сфере установленных функций органов государственной власти субъектов Российской Федерации и органов местного самоуправления	810	04	12	002 00 00		10 903,1	10 903,1	9 038,4	82,9
Центральный аппарат	810	04	12	002 04 00		10 903,1	10 903,1	9 038,4	82,9
Выполнение функций государственными органами	810	04	12	002 04 00	012	10 903,1	10 903,1	9 038,4	82,9
Комитет по делам печати, телерадиовещания и средств массовых коммуникаций Брянской области	**811**					**62 737,9**	**62 760,3**	**52 967,3**	**84,4**
Культура, кинематография, средства массовой информации	**811**	**08**				**62 737,9**	**62 760,3**	**52 967,3**	**84,4**

1	2	3	4	5	6	7	8	9	10
Телевидение и радиовещание	**811**	**08**	**03**			**29 911,3**	**29 911,3**	**29 910,3**	**100,0**
Телерадиокомпании и телеорганизации	811	08	03	453 00 00		6 731,3	6 731,3	6 731,3	100,0
Обеспечение деятельности подведомственных учреждений	811	08	03	453 99 00		6 731,3	6 731,3	6 731,3	100,0
Субсидии на выполнение государственных заданий на оказание государственных услуг автономными учреждениями	811	08	03	453 99 00	922	6731,3	6731,3	6731,3	100,0
Ведомственные целевые программы	811	08	03	822 00 00		23 180,0	23 180,0	23 179,0	100,0
Ведомственная целевая программа «Развитие телерадиовещания и телекоммуникаций в Брянской области»(2008—2009 годы)	811	08	03	822 30 00		23 180,0	23 180,0	23 179,0	100,0
Мероприятия по поддержке и развитию культуры, искусства, кинематографии, средств массовой информации и архивного дела	811	08	03	822 30 00	023	23 180,0	23 180,0	23 179,0	100,0
Периодическая печать и издательства	**811**	**08**	**04**			**26 666,4**	**26 688,8**	**18919,1**	**70,9**
Резервные фонды	811	08	04	070 00 00		0,0	22,4	22,4	100,0
Резервные фонды исполнительных органов государственной власти субъектов Российской Федерации	811	08	04	070 04 00		0,0	22,4	22,4	100,0
Прочие расходы	811	08	04	070 04 00	013	0,0	22,4	22,4	100,0
Периодические издания, учрежденные органами законодательной и исполнительной власти	811	08	04	457 00 00		26 666,4	26 666,4	18 896,7	70,9
Обеспечение деятельности подведомственных учреждений	811	08	04	457 99 00		26 666,4	26 666,4	18 896,7	70,9
Выполнение функций бюджетными учреждениями	811	08	04	4579900	001	26 666,4	26 666,4	18 896,7	70,9
Другие вопросы в области культуры, кинематографии, средств массовой информации	**811**	**08**	**06**			**6 160,2**	**6 160,2**	**4 137,9**	**67,2**
Руководство и управление в сфере установленных функций органов государственной власти субъектов Российской Федерации и органов местного самоуправления	811	08	06	002 00 00		6 156,8	6 156,8	4 137,9	67,2
Центральный аппарат	811	08	06	002 04 00		6 156,8	6 156,8	4 137,9	67,2
Выполнение функций государственными органами	811	08	06	002 04 00	012	6 156,8	6 156,8	4 137,9	67,2
Региональные целевые программы	811	08	06	522 00 00		3,4	3,4	0,0	0,0
Областная целевая программа «Комплексные меры противодействия злоупотреблению наркотиками и их незаконному обороту (2007—2009 годы)»	811	08	06	522 03 00		3,4	3,4	0,0	0,0
Мероприятия по поддержке и развитию культуры, искусства, кинематографии, средств массовой информации и архивного дела	811	08	06	522 03 00	023	3,4	3,4	0,0	0,0
Департамент топливно-энергетического комплекса и жилищно-коммунального хозяйства Брянской области	**812**					**2 245 095,1**	**2 245 095,1**	**1 684 285,5**	**75,0**
Жилищно-коммунальное хозяйство	**812**	**05**				**601 720,8**	**601 720,8**	**77 094,2**	**12,8**
Жилищное хозяйство	**812**	**05**	**01**			**581 628,5**	**581 628,5**	**69 749,4**	**12,0**
Обеспечение мероприятий по капитальному ремонту многоквартирных домов и переселению граждан из аварийного жилищного фонда	812	05	01	098 00 00		581 628,5	581 628,5	69 749,4	12,0
Обеспечение мероприятий по капитальному ремонту многоквартирных домов и переселению граждан из аварийного жилищного фонда за счет средств, поступивших от государственной корпорации Фонд содействия реформированию жилищно-коммунального хозяйства	812	05	01	09801 00		544 985,9	544 985,9	65 355,2	12,0

(Продолжение приложения 3)

1	2	3	4	5	6	7	8	9	10
Обеспечение мероприятий по переселению граждан из аварийного жилищного фонда с учетом необходимости стимулирования рынка жилья за счет средств, поступивших от государственной корпорации Фонд содействия реформированию жилищно-коммунального хозяйства	812	05	01	098 01 03		544 985,9	544 985,9	65 355,2	12,0
Бюджетные инвестиции	812	05	01	098 01 03	003	544 985,9	544 985,9	65 355,2	12,0
Обеспечение мероприятий по капитальному ремонту многоквартирных домов и переселению граждан из аварийного жилищного фонда за счет средств бюджетов	812	05	01	098 02 00		36 642,6	36 642,6	4 394,2	12,0
Обеспечение мероприятий по переселению граждан из аварийного жилищного фонда с учетом необходимости стимулирования рынка жилья за счет средств бюджетов	812	05	01	098 02 03		36 642,6	36 642,6	4 394,2	12,0
Бюджетные инвестиции	812	05	01	098 02 03	003	36 642,6	36 642,6	4 394,2	12,0
Благоустройство	**812**	**05**	**03**			**10 000,0**	**10 000,0**	**0,0**	**0,0**
Бюджетные инвестиции в объекты капитального строительства, не включенные в целевые программы	812	05	03	102 00 00		10 000,0	10 000,0	0,0	0,0
Бюджетные инвестиции в объекты капитального строительства государственной собственности субъектов Российской Федерации (объекты капитального строительства собственности муниципальных образований)	812	05	03	102 01 00		10 000,0	10 000,0	0,0	0,0
Бюджетные инвестиции в объекты капитального строительства государственной собственности субъектов Российской Федерации	812	05	03	102 01 01		10 000,0	10 000,0	0,0	0,0
Бюджетные инвестиции	812	05	03	102 01 01	003	10 000,0	10 000,0	0,0	0,0
Другие вопросы в области жилищно-коммунального хозяйства	**812**	**05**	**05**			**10 092,3**	**10 092,3**	**7 344,8**	**72,8**
Руководство и управление в сфере установленных функций органов государственной власти субъектов Российской Федерации и органов местного самоуправления	812	05	05	002 00 00		10 092,3	10 092,3	7 344,8	72,8
Центральный аппарат	812	05	05	002 04 00		10092,3	10092,3	7 344,8	72,8
Выполнение функций государственными органами	812	05	05	002 04 00	012	10 092,3	10 092,3	7 344,8	72,8
Межбюджетные трансферты	**812**	**11**				**1 643 374,3**	**1 643 374,3**	**1 607 191,3**	**97,8**
Субсидии бюджетам субъектов Российской Федерации и муниципальных образований (межбюджетные субсидии)	**812**	**11**	**02**			**1 643321,0**	**1 643 321,0**	**1 607 138,0**	**97,8**
Обеспечение мероприятий по капитальному ремонту многоквартирных домов и переселению граждан из аварийного жилищного фонда	812	11	02	098 00 00		1 557 966,0	1 557 966,0	1 556 924,3	99,9
Обеспечение мероприятий по капитальному ремонту многоквартирных домов и переселению граждан из аварийного жилищного фонда за счет средств, поступивших от государственной корпорации Фонд содействия реформированию жилищно-коммунального хозяйства	812	11	02	098 01 00		1 496 431,2	1 496 431,2	1 495 421,8	99,9
Обеспечение мероприятий по капитальному ремонту многоквартирных домов за счет средств, поступивших от государственной корпорации Фонд содействия реформированию жилищно-коммунального хозяйства	812	11	02	098 01 01		1 041 617,7	1 041 617,7	1 041 617,7	100,0
Фонд софинансирования	812	11	02	098 01 01	010	1 041 617,7	1 041 617,7	1 041 617,7	100,0
Обеспечение мероприятий по переселению граждан из аварийного жилищного фонда за счет средств, поступивших от государственной корпорации Фонд содействия реформированию жилищно-коммунального хозяйства	812	11	02	098 01 02		454 813,5	454 813,5	453 804,1	99,8
Фонд софинансирования	812	11	02	098 01 02	010	454 813,5	454 813,5	453 804,1	99,8

1	2	3	4	5	6	7	8	9	10
Обеспечение мероприятий по капитальному ремонту многоквартирных домов и переселению граждан из аварийного жилищного фонда за счет средств бюджетов	812	11	02	098 02 00		61 534,8	61 534,8	61 502,5	99,9
Обеспечение мероприятий по капитальному ремонту многоквартирных домов за счет средств бюджетов	812	11	02	098 02 01		46 973,0	46 973,0	46 973,0	100,0
Фонд софинансирования	812	11	02	098 02 01	010	46 973,0	46 973,0	46 973,0	100,0
Обеспечение мероприятий по переселению граждан из аварийного жилищного фонда за счет средств бюджетов	812	11	02	098 02 02		14 561,8	14 561,8	14 529,5	99,8
Фонд софинансирования	812	11	02	098 02 02	010	14 561,8	14 561,8	14 529,5	99,8
Реализация государственных функций в области национальной экономики	812	11	02	340 00 00		59 047,5	59 047,5	37 628,4	63,7
Закупка для государственных нужд техники, производимой на территории Российской Федерации	812	11	02	340 07 00		59 047,5	59 047,5	37 628,4	63,7
Закупка автотранспортных средств и коммунальной техники	812	11	02	340 07 02		59 047,5	59 047,5	37 628,4	63,7
Фонд софинансирования	812	11	02	340 07 02	010	59 047,5	59 047,5	37628,4	63,7
Межбюджетные трансферты	812	11	02	521 00 00		466,5	466,5	466,5	100,0
Субсидии бюджетам муниципальных образований для софинансирования расходных обязательств, возникающих при выполнении полномочий органов местного самоуправления по вопросам местного значения	812	11	02	521 01 00		466,5	466,5	466,5	100,0
Субсидии бюджетам городских округов на создание аварийного запаса материально-технических ресурсов в жилищно-коммунальном хозяйстве	812	11	02	521 01 02		466,5	466,5	466,5	100,0
Фонд софинансирования	812	11	02	521 01 02	010	466,5	466,5	466,5	100,0
Региональные целевые программы	812	11	02	522 00 00		23 712,9	23 712,9	10 552,1	44,5
Долгосрочная целевая программа энергосбережения Брянской области (2005—2010 годы)	812	11	02	522 02 00		11 163,3	11 163,3	2 979,8	26,7
Фонд софинансирования	812	11	02	522 02 00	010	11 163,3	11 163,3	2 979,8	26,7
Областная целевая программа «Жилище» (2007—2010 годы)	812	11	02	522 27 00		12 549,6	12 549,6	7 572,3	60,3
Подпрограмма «Модернизация объектов коммунальной инфраструктуры» (2007—2010 годы)	812	11	02	522 27 02		12 549,6	12 549,6	7 572,3	60,3
Фонд софинансирования	812	11	02	522 27 02	010	12 549,6	12 549,6	7 572,3	60,3
Субсидии бюджетам муниципальных образований на реализацию инвестиционных программ (проектов), отобранных на конкурсной основе	812	11	02	821 00 00		2 128,1	2 128,1	1 566,7	73,6
Фонд софинансирования	812	11	02	821 00 00	010	2 128,1	2 128,1	1 566,7	73,6
Субвенции бюджетам субъектов Российской Федерации и муниципальных образований	**812**	**11**	**03**			**53,3**	**53,3**	**53,3**	**100,0**
Межбюджетные трансферты	812	11	03	521 00 00		53,3	53,3	53,3	100,0
Субвенции бюджетам муниципальных образований для финансового обеспечения расходных обязательств муниципальных образований, возникающих при выполнении государственных полномочий Российской Федерации, субъектов Российской Федерации, переданных для осуществления органам местного самоуправления в установленном порядке	812	11	03	521 02 00		53,3	53,3	53,3	100,0
Субвенции бюджетам муниципальных районов на создание аварийного запаса материально-технических ресурсов в жилищно-коммунальном хозяйстве поселений (за исключением городских округов)	812	11	03	521 0206		53,3	53,3	53,3	100,0

(Продолжение приложения 3)

1	2	3	4	5	6	7	8	9	10
Фонд компенсаций	812	11	03	521 02 06	009	53,3	53,3	53,3	100,0
Аппарат уполномоченного по правам человека в Брянской области	**813**					**4 469,5**	**4 469,5**	**3 409,9**	**76,3**
Общегосударственные вопросы	**813**	**01**				**4 469,5**	**4 469,5**	**3 409,9**	**76,3**
Другие общегосударственные вопросы	**813**	**01**	**14**			**4 469,5**	**4 469,5**	**3 409,9**	**76,3**
Руководство и управление в сфере установленных функций органов государственной власти субъектов Российской Федерации и органов местного самоуправления	813	01	14	002 00 00		4 469,5	4 469,5	3 409,9	76,3
Центральный аппарат	813	01	14	002 04 00		4 469,5	4 469,5	3 409,9	76,3
Выполнение функций государственными органами	813	01	14	002 04 00	012	4 469,5	4 469,5	3 409,9	76,3
Департамент здравоохранения Брянской области	**814**					**2 024 462,7**	**2 024 857,9**	**1 476 531,8**	**72,9**
Национальная оборона	**814**	**02**				**13 947,2**	**13 947,2**	**10 568,3**	**75,8**
Мобилизационная подготовка экономики	**814**	**02**	**04**			**13 947,2**	**13 947,2**	**10 568,3**	**75,8**
Реализация государственных функций по мобилизационной подготовке экономики	814	02	04	209 00 00		13 947,2	13 947,2	10 568,3	75,8
Мероприятия по обеспечению мобилизационной готовности экономики	814	02	04	209 01 00		13 947,2	13 947,2	10 568,3	75,8
Выполнение функций бюджетными учреждениями	814	02	04	209 01 00	001	13 125,8	13 125,8	9 746,9	74,3
Выполнение функций государственными органами	814	02	04	209 01 00	012	821,4	821,4	821,4	100,0
Образование	**814**	**07**				**60 027,3**	**60 027,3**	**40 730,4**	**67,9**
Среднее профессиональное образование	**814**	**07**	**04**			**57 724,0**	**57 724,0**	**38 771,2**	**67,2**
Средние специальные учебные заведения	814	07	04	427 00 00		57 724,0	57 724,0	38 771,2	67,2
Обеспечение деятельности подведомственных учреждений	814	07	04	427 99 00		57 724,0	57 724,0	38 771,2	67,2
Выполнение функций бюджетными учреждениями	814	07	04	427 99 00	001	57 724,0	57 724,0	38771,2	67,2
Профессиональная подготовка, переподготовка и повышение квалификации	**814**	**07**	**05**			**2 303,3**	**2 303,3**	**1 959,2**	**85,1**
Учебные заведения и курсы по переподготовке кадров	814	07	05	429 00 00		2 303,3	2 303,3	1 959,2	85,1
Переподготовка и повышение квалификации кадров	814	07	05	429 78 00		2 303,3	2 303,3	1 959,2	85,1
Прочие расходы	814	07	05	429 78 00	013	2 303,3	2 303,3	1 959,2	85,1
Здравоохранение, физическая культура и спорт	**814**	**09**				**1 329 349,4**	**1 329 744,6**	**961 531,7**	**72,3**
Стационарная медицинская помощь	**814**	**09**	**01**			**796 693,8**	**796 693,8**	**593 531,9**	**74,5**
Резервные фонды	814	09	01	070 00 00		3 000,0	3 000,0	0,0	0,0
Резервный фонд Президента Российской Федерации	814	09	01	070 02 00		3 000,0	3 000,0	0,0	0,0
Прочие расходы	814	09	01	070 02 00	013	3 000,0	3 000,0	0,0	0,0
Больницы, клиники, госпитали, медико-санитарные части	814	09	01	470 00 00		793 693,8	793 693,8	593 531,9	74,8
Обеспечение деятельности подведомственных учреждений	814	09	01	470 99 00		793 693,8	793 693,8	593 531,9	74,8
Выполнение функций бюджетными учреждениями	814	09	01	470 99 00	001	793 693,8	793 693,8	593 531,9	74,8
Амбулаторная помощь	**814**	**09**	**02**			**101 973,4**	**101 973,4**	**76 482,1**	**75,0**
Поликлиники, амбулатории, диагностические центры	814	09	02	471 00 00		101 973,4	101 973,4	76 482,1	75,0
Обеспечение деятельности подведомственных учреждений	814	09	02	471 99 00		101 973,4	101 973,4	76 482,1	75,0
Выполнение функций бюджетными учреждениями	814	09	02	471 99 00	001	101 973,4	101 973,4	76482,1	75,0
Санаторно-оздоровительная помощь	**814**	**09**	**05**			**49 808,8**	**49 808,8**	**37 510,7**	**75,3**

1	2	3	4	5	6	7	8	9	10
Санатории для больных туберкулезом	814	09	05	473 00 00		23 374,4	23 374,4	16 364,4	70,0
Обеспечение деятельности подведомственных учреждений	814	09	05	473 99 00		23 374,4	23 374,4	16364,4	70,0
Выполнение функций бюджетными учреждениями	814	09	05	473 99 00	001	23 374,4	23 374,4	16 364,4	70,0
Санатории для детей и подростков	814	09	05	474 00 00		24 101,0	24 101,0	19 212,3	79,7
Обеспечение деятельности подведомственных учреждений	814	09	05	474 99 00		24 101,0	24 101,0	19 212,3	79,7
Выполнение функций бюджетными учреждениями	814	09	05	474 99 00	001	24 101,0	24 101,0	19212,3	79,7
Санатории, пансионаты, дома отдыха и турбазы	814	09	05	475 00 00		2 333,4	2 333,4	1 934,0	82,9
Обеспечение деятельности подведомственных учреждений	814	09	05	475 99 00		2 333,4	2 333,4	1 934,0	82,9
Субсидии на выполнение государственных заданий на оказание государственных услуг автономными учреждениями	814	09	05	475 99 00	922	2 333,4	2 333,4	1 934,0	82,9
Заготовка, переработка, хранение и обеспечение безопасности донорской крови и ее компонентов	**814**	**09**	**06**			**40 403,2**	**40 403,2**	**31 836,4**	**78,8**
Центры, станции и отделения переливания крови	814	09	06	472 00 00		40 403,2	40 403,2	31 836,4	78,8
Обеспечение деятельности подведомственных учреждений	814	09	06	472 99 00		40 403,2	40 403,2	31 836,4	78,8
Выполнение функций бюджетными учреждениями	814	09	06	472 99 00	001	40 403,2	40 403,2	31 836,4	78,8
Другие вопросы в области здравоохранения, физической культуры и спорта	**814**	**09**	**10**			**340 470,2**	**340 865,4**	**222 170,6**	**65,2**
Руководство и управление в сфере установленных функций	814	09	10	001 00 00		2 147,5	2 147,5	1 401,6	65,3
Осуществление переданных полномочий Российской Федерации в области охраны здоровья граждан	814	09	10	001 49 00		2 147,5	2 147,5	1 401,6	65,3
Выполнение функций государственными органами	814	09	10	001 49 00	012	2 147,5	2 147,5	1 401,6	65,3
Руководство и управление в сфере установленных функций органов государственной власти субъектов Российской Федерации и органов местного самоуправления	814	09	10	002 00 00		20 376,3	20 376,3	13 625,2	66,9
Центральный аппарат	814	09	10	002 04 00		20 376,3	20 376,3	13 625,2	66,9
Выполнение функций государственными органами	814	09	10	002 04 00	012	20 376,3	20 376,3	13625,2	66,9
Резервные фонды	814	09	10	070 00 00		0,0	395,2	330,5	83,6
Резервные фонды исполнительных органов государственной власти субъектов	814	09	10	070 04 00		0,0	395,2	330,5	83,6
Российской Федерации									
Прочие расходы	814	09	10	070 04 00	013	0,0	395,2	330,5	83,6
Федеральные целевые программы	814	09	10	100 00 00		7 200,0	7 200,0	0,0	0,0
Федеральная целевая программа «Комплексные меры противодействия злоупотреблению наркотиками и их незаконному обороту на 2005—2009 годы»	814	09	10	100 25 00		7 200,0	7 200,0	0,0	0,0
Оснащение государственных наркологических диспансеров специальным оборудованием	814	09	10	100 25 00	069	7 200,0	7 200,0	0,0	0,0
Учреждения, обеспечивающие предоставление услуг в сфере здравоохранения	814	09	10	469 00 00		68 803,8	68 803,8	49 531,3	72,0
Обеспечение деятельности подведомственных учреждений	814	09	10	469 99 00		68 803,8	68 803,8	49 531,3	72,0
Выполнение функций бюджетными учреждениями	814	09	10	469 99 00	001	68 803,8	68 803,8	49 531,3	72,0
Реализация государственных функций в области здравоохранения, спорта и туризма	814	09	10	485 00 00		8 769,3	8 769,3	2 977,8	34,0
Осуществление организационных мероприятий по обеспечению граждан лекарственными средствами, предназначенными для лечения больных злокачественными новообразованиями лимфоидной, кроветворной и родственных им тканей, гемофилией, муковисцидозом, гипофизарным нанизмом, болезнью Гоше, рассеянным склерозом, а также после трансплантации органов и (или) тканей	814	09	10	485 14 00		4 492,5	4 492,5	2 977,8	66,3

(Продолжение приложения 3)

1	2	3	4	5	6	7	8	9	10
Прочие расходы	814	09	10	485 14 00	013	4 492,5	4 492,5	2 977,8	66,3
Мероприятия, направленные на формирование здорового образа жизни у граждан Российской Федерации, включая сокращение потребления алкоголя и табака	814	09	10	485 17 00		4 276,8	4 276,8	0,0	0,0
Мероприятия, направленные на формирование здорового образа жизни у граждан Российской Федерации, включая сокращение потребления алкоголя и табака, за счет федерального бюджета	814	09	10	485 17 01		2 993,8	2 993,8	0,0	0,0
Прочие расходы	814	09	10	485 1701	013	2 993,8	2993,8	0,0	0,0
Софинансирование расходов на реализацию мероприятий, направленные на формирование здорового образа жизни у граждан Российской Федерации, включая сокращение потребления алкоголя и табака	814	09	10	485 17 02		1 283,0	1 283,0	0,0	0,0
Прочие расходы	814	09	10	485 17 02	013	1 283,0	1 283,0	0,0	0,0
Дома ребенка	814	09	10	486 00 00		26 489,3	26 489,3	19 764,0	74,6
Обеспечение деятельности подведомственных учреждений	814	09	10	486 99 00		26 489,3	26 489,3	19 764,0	74,6
Выполнение функций бюджетными учреждениями	814	09	10	486 99 00	001	26 489,3	26 489,3	19 764,0	74,6
Региональные целевые программы	814	09	10	522 00 00		130 429,6	130 429,6	82 633,1	63,4
Областная целевая программа «Комплексные меры противодействия злоупотреблению наркотиками и их незаконному обороту (2007—2009 годы)»	814	09	10	522 03 00		1 391,2	1 391,2	490,0	35,2
Мероприятия в области здравоохранения, спорта и физической культуры, туризма	814	09	10	522 03 00	079	1 391,2	1 391,2	490,0	35,2
Областная целевая программа «Минимизация медицинских последствий экологического неблагополучия в Брянской области» (2005—2009 годы)	814	09	10	522 09 00		3 324,3	3 324,3	2271,9	68,3
Подпрограмма «Оказание специализированной медицинской помощи населению Брянской области, пострадавшему в результате катастрофы на Чернобыльской АЭС» (2005—2009 годы)	814	09	10	522 09 01		190,0	190,0	190,0	100,0
Мероприятия в области здравоохранения, спорта и физической культуры, туризма	814	09	10	522 09 01	079	190,0	190,0	190,0	100,0
Подпрограмма «Предупреждение и лечение заболеваний щитовидной железы на территории Брянской области» (2005—2009 годы)	814	09	10	522 09 02		2 883,3	2 883,3	1 945,4	67,5
Мероприятия в области здравоохранения, спорта и физической культуры, туризма	814	09	10	522 09 02	079	2 883,3	2 883,3	1 945,4	67,5
Подпрограмма «Ранняя диагностика, профилактика и лечение заболеваний молочной железы у женщин Брянской области» (2006—2009 годы)	814	09	10	522 09 04		251,0	251,0	136,5	54,4
Мероприятия в области здравоохранения, спорта и физической культуры, туризма	814	09	10	522 09 04	079	251,0	251,0	136,5	54,4
Областная целевая программа «Дети Брянщины» (2007—2010 годы)	814	09	10	522 24 00		4 905,0	4 905,0	3 884,0	79,2
Подпрограмма «Здоровое поколение» (2007—2010 годы)	814	09	10	522 24 05		4 905,0	4 905,0	3 884,0	79,2
Мероприятия в области здравоохранения, спорта и физической культуры, туризма	814	09	10	522 24 05	079	4 905,0	4 905,0	3 884,0	79,2
Долгосрочная целевая программа «Повышение безопасности дорожного движения в Брянской области» (2007—2012 годы)	814	09	10	522 32 00		787,2	787,2	0,0	0,0
Мероприятия в области здравоохранения, спорта и физической культуры, туризма	814	09	10	522 32 00	079	787,2	787,2	0,0	0,0
Областная целевая программа «Демографическое развитие Брянской области» (2008—2010 годы)	814	09	10	522 35 00		4 432,7	4 432,7	3 979,0	89,8
Мероприятия в области здравоохранения, спорта и физической культуры, туризма	814	09	10	522 35 00	079	4 432,7	4 432,7	3 979,0	89,8
Областная целевая программа «Предупреждение и борьба с социально значимыми заболеваниями» (2009—2011 годы)	814	09	10	522 36 00		115 589,2	115 589,2	72 008,2	62,3

1	2	3	4	5	6	7	8	9	10
Подпрограмма «Туберкулез» (2009—2011 годы)	814	09	10	522 36 01		3 367,0	3 367,0	2 062,7	61,3
Мероприятия в области здравоохранения, спорта и физической культуры, туризма	814	09	10	522 36 01	079	3 367,0	3 367,0	2 062,7	61,3
Подпрограмма «Онкология» (2009-201 1 годы)	814	09	10	522 36 02		6 175,7	6 175,7	4 631,8	75,0
Мероприятия в области здравоохранения, спорта и физической культуры, туризма	814	09	10	522 36 02	079	6 175,7	6 175,7	4 631,8	75,0
Подпрограмма «Сахарный диабет» (2009—2011 годы)	814	09	10	522 36 03		49 663,0	49 663,0	36 831,0	74,2
Мероприятия в области здравоохранения, спорта и физической культуры, туризма	814	09	10	522 36 03	079	49 663,0	49 663,0	36831,0	74,2
Подпрограмма «ВИЧ-инфекция» (2009—2011 годы)	814	09	10	522 36 04		2 865,8	2 865,8	2 242,3	78,2
Мероприятия в области здравоохранения, спорта и физической культуры, туризма	814	09	10	522 36 04	079	2 865,8	2 865,8	2 242,3	78,2
Подпрограмма «Вакцинопрофилактика» (2009—2011 годы)	814	09	10	522 36 05		5 853,7	5 853,7	2 722,1	46,5
Мероприятия в области здравоохранения, спорта и физической культуры, туризма	814	09	10	522 36 05	079	5 853,7	5 853,7	2 722,1	46,5
Подпрограмма «Лекарственное обеспечение населения Брянской области» (2009—2011 годы)	814	09	10	522 36 06		46 050,0	46 050,0	22 166,8	48,1
Мероприятия в области здравоохранения, спорта и физической культуры, туризма	814	09	10	522 36 06	079	46 050,0	46 050,0	22 166,8	48,1
Подпрограмма «Инфекции, передаваемые половым путем» (2009—2011 годы)	814	09	10	522 36 08		1 043,0	1 043,0	781,5	74,9
Мероприятия в области здравоохранения, спорта и физической культуры, туризма	814	09	10	522 36 08	079	1 043,0	1 043,0	781,5	74,9
Подпрограмма «Вирусные гепатиты» (2009—2011 годы)	814	09	10	522 36 09		491,0	491,0	490,0	99,8
Мероприятия в области здравоохранения, спорта и физической культуры, туризма	814	09	10	522 36 09	079	491,0	491,0	490,0	99,8
Подпрограмма «Артериальная гипертония» (2009—2011 годы)	814	09	10	522 36 10		80,0	80,0	80,0	100,0
Мероприятия в области здравоохранения, спорта и физической культуры, туризма	814	09	10	522 36 10	079	80,0	80,0	80,0	100,0
Ведомственные целевые программы	814	09	10	822 00 00		76 254,4	76 254,4	51 907,1	68,1
Ведомственная целевая программа «Развитие здравоохранения Брянской области» (2008—2010 годы)	814	09	10	822 47 00		76 254,4	76 254,4	51 907,1	68,1
Мероприятия в области здравоохранения, спорта и физической культуры, туризма	814	09	10	822 47 00	079	76 254,4	76 254,4	51 907,1	68,1
Социальная политика	**814**	**10**				**307 829,8**	**307 829,8**	**245 615,7**	**79,8**
Социальное обеспечение населения	**814**	**10**	**03**			**307 829,8**	**307 829,8**	**245 615,7**	**79,8**
Социальная помощь	814	10	03	505 00 00		206 573,6	206 573,6	144 359,5	69,9
Федеральный закон от 17 июля 1999 года № 178-ФЗ «О государственной социальной помощи»	814	10	03	505 03 00		206 573,6	206 573,6	144 359,5	69,9
Оказание отдельным категориям граждан государственной социальной помощи по обеспечению лекарственными средствами, изделиями медицинского назначения, а также специализированными продуктами лечебного питания для детей-инвалидов	814	10	03	505 03 02		206 573,6	206 573,6	144359,5	69,9
Социальные выплаты	814	10	03	505 03 02	005	206 573,6	206 573,6	144 359,5	69,9
Иные безвозмездные и безвозвратные перечисления	814	10	03	520 00 00		101 256,2	101 256,2	101 256,2	100,0
Отдельные полномочия в области лекарственного обеспечения	814	10	03	520 20 00		101 256,2	101 256,2	101 256,2	100,0
Социальные выплаты	814	10	03	520 20 00	005	101 256,2	101 256,2	101 256,2	100,0
Межбюджетные трансферты	**814**	**11**				**313 309,0**	**313 309,0**	**218 085,7**	**69,6**
Субсидии бюджетам субъектов Российской Федерации и муниципальных образований (межбюджетные субсидии)	**814**	**11**	**02**			**68 700,1**	**68 700,1**	**42 284,8**	**61,5**

(Продолжение приложения 3)

1	2	3	4	5	6	7	8	9	10
Межбюджетные трансферты	814	11	02	521 00 00		41 375,0	41 375,0	25 553,2	61,8
Субсидии бюджетам муниципальных образований для софинансирования расходных обязательств, возникающих при выполнении полномочий органов местного самоуправления по вопросам местного значения	814	11	02	521 01 00		41 375,0	41 375,0	25 553,2	61,8
Субсидии бюджетам муниципальных районов и городских округов на доплату к заработной плате медицинским работникам	814	11	02	521 01 08		41 375,0	41 375,0	25 553,2	61,8
Фонд софинансирования	814	11	02	521 01 08	010	41 375,0	41 375,0	25 553,2	61,8
Региональные целевые программы	814	11	02	522 00 00		1 027,0	1 027,0	1 027,0	100,0
Областная целевая программа «Минимизация медицинских последствий экологического неблагополучия в Брянской области» (2005—2009 годы)	814	11	02	522 09 00		1 027,0	1 027,0	1 027,0	100,0
Подпрограмма «Оказание специализированной медицинской помощи населению Брянской области, пострадавшему в результате катастрофы на Чернобыльской АЭС» (2005—2009 годы)	814	11	02	522 09 01		1 027,0	1 027,0	1 027,0	100,0
Фонд софинансирования	814	11	02	522 09 01	010	1 027,0	1 027,0	1 027,0	100,0
Ведомственные целевые программы	814	11	02	822 00 00		26 298,1	26 298,1	15 704,6	59,7
Ведомственная целевая программа «Развитие здравоохранения Брянской области» (2008—2010 годы)	814	11	02	822 47 00		26 298,1	26 298,1	15 704,6	59,7
Фонд софинансирования	814	11	02	822 47 00	010	26 298,1	26 298,1	15 704,6	59,7
Субвенции бюджетам субъектов Российской Федерации и муниципальных образований	**814**	**11**	**03**			**93 328,2**	**93 328,2**	**64 611,9**	**69,2**
Иные безвозмездные и безвозвратные перечисления	814	11	03	520 00 00		85 965,5	85 965,5	59 660,5	69,4
Денежные выплаты медицинскому персоналу фельдшерско-акушерских пунктов, врачам,фельдшерам и медицинским сестрам скорой медицинской помощи	814	11	03	520 18 00		85 965,5	85 965,5	59 660,5	69,4
Фонд компенсаций	814	11	03	520 18 00	009	85 965,5	85 965,5	59 660,5	69,4
Межбюджетные трансферты	814	11	03	521 00 00		7 362,7	7 362,7	4 951,4	67,2
Субвенции бюджетам муниципальных образований для финансового обеспечения расходных обязательств муниципальных образований, возникающих при выполнении государственных полномочий Российской Федерации, субъектов Российской Федерации, переданных для осуществления органам местного самоуправления в установленном порядке	814	11	03	521 02 00		7 362,7	7 362,7	4 951,4	67,2
Субвенции бюджетам муниципальных районов и городских округов на финансовое обеспечение государственных полномочий по организации заготовки, переработки, хранения и обеспечения безопасности донорской крови и ее компонентов в муниципальных учреждениях здравоохранения	814	11	03	521 02 08		7 362,7	7 362,7	4 951,4	67,2
Фонд компенсаций	814	11	03	521 02 08	009	7 362,7	7 362,7	4 951,4	67,2
Межбюджетные трансферты бюджетам государственных внебюджетных фондов	**814**	**11**	**05**			**151 280,7**	**151 280,7**	**111 189,0**	**73,5**
Иные безвозмездные и безвозвратные перечисления	814	11	05	520 00 00		151 280,7	151 280,7	111 189,0	73,5
Финансовое обеспечение оказания дополнительной медицинской помощи, оказываемой врачами-терапевтами участковыми, врачами-педиатрами участковыми, врачами общей практики (семейными врачами), медицинскими сестрами участковыми врачей-терапевтов участковых, врачей-педиатров участковых, медицинскими сестрами врачей общей практики («семейных врачей	814	11	05	520 21 00		151 280,7	151 280,7	111 189,0	73,5
Трансферты бюджету Брянского территориального фонда обязательного медицинского страхования	814	11	05	520 21 00	796	151 280,7	151 280,7	111 189,0	73,5

1	2	3	4	5	6	7	8	9	10
Управление культуры Брянской области	**815**					**240 633,5**	**240 633,5**	**181 486,3**	**75,4**
Образование	**815**	**07**				**54 159,2**	**54 159,2**	**37 659,4**	**69,5**
Среднее профессиональное образование	**815**	**07**	**04**			**53 766,2**	**53 766,2**	**37 452,7**	**69,7**
Средние специальные учебные заведения	815	07	04	427 00 00		53 766,2	53 766,2	37 452,7	69,7
Обеспечение деятельности подведомственных учреждений	815	07	04	427 99 00		53 766,2	53 766,2	37 452,7	69,7
Выполнение функций бюджетными учреждениями	815	07	04	427 99 00	001	53 766,2	53 766,2	37452,7	69,7
Другие вопросы в области образования	**815**	**07**	**09**			**393,0**	**393,0**	**206,7**	**52,6**
Региональные целевые программы	815	07	09	522 00 00		393,0	393,0	206,7	52,6
Областная целевая программа «Дети Брянщины» (2007—2010 годы)	815	07	09	522 24 00		393,0	393,0	206,7	52,6
Подпрограмма «Одаренные дети» (2007—2010 годы)	815	07	09	522 24 04		393,0	393,0	206,7	52,6
Мероприятия в сфере образования	815	07	09	522 24 04	022	393,0	393,0	206,7	52,6
Культура, кинематография, средства массовой информации	**815**	**08**				**174 327,3**	**174 327,3**	**133 316,9**	**76,5**
Культура	**815**	**08**	**01**			**163 039,9**	**163 039,9**	**124 669,4**	**76,5**
Дворцы и дома культуры, другие учреждения культуры и средств массовой информации	815	08	01	440 00 00		10 708,8	10708,8	7 689,3	71,8
Обеспечение деятельности подведомственных учреждений	815	08	01	440 99 00		10 708,8	10 708,8	7 689,3	71,8
Выполнение функций бюджетными учреждениями	815	08	01	440 99 00	001	8 703,5	8 703,5	6 151,8	70,7
Субсидии на выполнение государственных заданий на оказание государственных услуг автономными учреждениями	815	08	01	440 99 00	922	2 005,3	2 005,3	1 537,5	76,7
Музеи и постоянные выставки	815	08	01	441 0000		37 887,0	37 887,0	27 044,9	71,4
Обеспечение деятельности подведомственных учреждений	815	08	01	441 99 00		37 887,0	37 887,0	27 044,9	71,4
Выполнение функций бюджетными учреждениями	815	08	01	441 99 00	001	31 837,0	31 837,0	22 508,0	70,7
Субсидии на выполнение государственных заданий на оказание государственных услуг автономными учреждениями	815	08	01	441 99 00	922	6 050,0	6 050,0	4 536,9	75,0
Библиотеки	815	08	01	442 00 00		21 535,2	21 535,2	14 716,4	68,3
Обеспечение деятельности подведомственных учреждений	815	08	01	442 99 00		21 535,2	21 535,2	14 716,4	68,3
Выполнение функций бюджетными учреждениями	815	08	01	442 99 00	001	21 535,2	21 535,2	14716,4	68,3
Театры, цирки, концертные и другие организации исполнительских искусств	815	08	01	443 00 00		42 190,2	42 190,2	32 481,9	77,0
Обеспечение деятельности подведомственных учреждений	815	08	01	443 99 00		42 190,2	42 190,2	32 481,9	77,0
Выполнение функций бюджетными учреждениями	815	08	01	443 99 00	001	42 190,2	42 190,2	32 481,9	77,0
Мероприятия в сфере культуры, кинематографии, средств массовой информации	815	08	01	450 00 00		4 241,0	4 241,0	4 059,0	95,7
Комплектование книжных фондов библиотек муниципальных образований и государственных библиотек городов Москвы и Санкт-Петербурга	815	08	01	450 06 00		4 241,0	4 241,0	4 059,0	95,7
Прочие расходы	815	08	01	450 06 00	013	4 241,0	4 241,0	4 059,0	95,7
Региональные целевые программы	815	08	01	522 00 00		45 685,6	45 685,6	38 484,6	84,2
Областная целевая программа «Развитие культуры и сохранение культурного наследия Брянской области на 2006—2010 годы («Культура Брянщины»)»	815	08	01	522 11 00		45 685,6	45 685,6	38 484,6	84,2
Мероприятия по поддержке и развитию культуры, искусства, кинематографии, средств массовой информации и архивного дела	815	08	01	522 11 00	023	45 685,6	45 685,6	38 484,6	84,2

(Продолжение приложения 3)

1	2	3	4	5	6	7	8	9	10
Ведомственные целевые программы	815	08	01	822 00 00		792,1	792,1	193,3	24,4
Ведомственная целевая программа «Комплексная безопасность учреждений культуры Брянской области» (2009—2011 годы)	815	08	01	822 58 00		792,1	792,1	193,3	24,4
Прочие расходы	815	08	01	822 58 00	013	792,1	792,1	193,3	24,4
Другие вопросы в области культуры, кинематографии, средств массовой информации	**815**	**08**	**06**			**11 287,4**	**11 287,4**	**8 647,5**	**76,6**
Руководство и управление в сфере установленных функций органов государственной власти субъектов Российской Федерации и органов местного самоуправления	815	08	06	002 00 00		10 975,3	10 975,3	8 369,7	76,3
Центральный аппарат	815	08	06	002 04 00		10 975,3	10 975,3	8 369,7	76,3
Выполнение функций государственными органами	815	08	06	002 04 00	012	10 975,3	10 975,3	8 369,7	76,3
Региональные целевые программы	815	08	06	522 00 00		312,1	312,1	277,8	89,0
Областная целевая программа «Комплексные меры противодействия злоупотреблению наркотиками и их незаконному обороту (2007—2009 годы)»	815	08	06	522 03 00		65,6	65,6	65,6	100,0
Мероприятия в сфере культуры	815	08	06	522 03 00	024	65,6	65,6	65,6	100,0
Областная целевая программа «Социальная поддержка и реабилитация инвалидов (2007—2010 годы)»	815	08	06	522 21 00		20,2	20,2	20,0	99,0
Мероприятия в сфере культуры	815	08	06	522 21 00	024	20,2	20,2	20,0	99,0
Областная целевая программа «Дети Брянщины» (2007—2010 годы)	815	08	06	522 24 00		1,1	1,1	0,0	0,0
Подпрограмма «Дети и семья», направление «Семья с детьми-инвалидами» (2007—2010 годы)	815	08	06	522 24 02		1,1	1,1	0,0	0,0
Мероприятия в сфере культуры	815	08	06	522 24 02	024	1,1	1,1	0,0	0,0
Областная целевая программа «Демографическое развитие Брянской области» (2008—2010 годы)	815	08	06	522 35 00		225,2	225,2	192,2	85,3
Мероприятия в сфере культуры	815	08	06	522 35 00	024	225,2	225,2	192,2	85,3
Межбюджетные трансферты	**815**	**11**				**12 147,0**	**12 147,0**	**10 510,0**	**86,5**
Субсидии бюджетам субъектов Российской Федерации и муниципальных образований (межбюджетные субсидии)	**815**	**11**	**02**			**12 147,0**	**12 147,0**	**10 510,0**	**86,5**
Региональные целевые программы	815	11	02	522 00 00		12 147,0	12 147,0	10 510,0	86,5
Областная целевая программа «Развитие культуры и сохранение культурного наследия Брянской области на 2006—2010 годы («Культура Брянщины»)»	815	11	02	522 11 00		12 147,0	12 147,0	10 510,0	86,5
Фонд софинансирования	815	11	02	522 11 00	010	12 147,0	12 147,0	10 510,0	86,5
Департамент общего и профессионального образования Брянской области	**816**					**1 528 097,5**	**1 539 795,3**	**1 080 876,4**	**70,2**
Образование	**816**	**07**				**1 062 840,7**	**1 064 561,5**	**770 328,8**	**72,4**
Дошкольное образование	**816**	**07**	**01**			**5 651,2**	**5 651,2**	**4 867,1**	**86,1**
Детские дошкольные учреждения	816	07	01	420 00 00		5 651,2	5 651,2	4 867,1	86,1
Обеспечение деятельности подведомственных учреждений	816	07	01	420 99 00		5 651,2	5 651,2	4 867,1	86,1
Выполнение функций бюджетными учреждениями	816	07	01	420 99 00	001	5 651,2	5 651,2	4 867,1	86,1
Общее образование	**816**	**07**	**02**			**397 442,1**	**398 045,5**	**291 682,0**	**73,3**
Резервные фонды	816	07	02	070 00 00		0,0	603,4	411,5	68,2
Резервные фонды исполнительных органов государственной власти субъектов Российской Федерации	816	07	02	070 04 00		0,0	603,4	411,5	68,2

1	2	3	4	5	6	7	8	9	10
Прочие расходы	816	07	02	070 04 00	013	0,0	603,4	411,5	68,2
Школы — детские сады, школы начальные, неполные средние и средние	816	07	02	421 00 00		4 366,6	4 366,6	3 059,6	70,1
Обеспечение деятельности подведомственных учреждений	816	07	02	421 99 00		4 366,6	4 366,6	3 059,6	70,1
Выполнение функций бюджетными учреждениями	816	07	02	421 99 00	001	4 366,6	4 366,6	3 059,6	70,1
Школы-интернаты	816	07	02	422 00 00		281 357,0	281 357,0	209 713,5	74,5
Обеспечение деятельности подведомственных учреждений	816	07	02	422 99 00		281 357,0	281 357,0	209 713,5	74,5
Выполнение функций бюджетными учреждениями	816	07	02	422 99 00	001	281 357,0	281 357,0	209713,5	74,5
Учреждения по внешкольной работе с детьми	816	07	02	423 00 00		50 482,5	50 482,5	29 484,3	58,4
Обеспечение деятельности подведомственных учреждений	816	07	02	423 99 00		50 482,5	50 482,5	29 484,3	58,4
Выполнение функций бюджетными учреждениями	816	07	02	423 99 00	001	50 482,5	50 482,5	29 484,3	58,4
Детские дома	816	07	02	424 00 00		36 041,9	36 041,9	29 213,7	81,1
Обеспечение деятельности подведомственных учреждений	816	07	02	424 99 00		36 041,9	36 041,9	29 213,7	81,1
Выполнение функций бюджетными учреждениями	816	07	02	424 99 00	001	36 041,9	36 041,9	29 213,7	81,1
Специальные (коррекционные) учреждения	816	07	02	433 00 00		13 418,2	13 418,2	9 572,6	71,3
Обеспечение деятельности подведомственных учреждений	816	07	02	433 99 00		13 418,2	13 418,2	9 572,6	71,3
Выполнение функций бюджетными учреждениями	816	07	02	433 99 00	001	13 418,2	13 418,2	9 572,6	71,3
Иные безвозмездные и безвозвратные перечисления	816	07	02	520 00 00		11 775,9	11 775,9	10 226,8	86,8
Ежемесячное денежное вознаграждение за классное руководство	816	07	02	520 09 00		2 775,9	2 775,9	1 226,8	44,2
Выполнение функций бюджетными учреждениями	816	07	02	520 09 00	001	2 775,9	2 775,9	1 226,8	44,2
Поощрение лучших учителей	816	07	02	520 11 00		9 000,0	9 000,0	9 000,0	100,0
Выполнение функций государственными органами	816	07	02	520 11 00	012	9 000,0	9 000,0	9 000,0	100,0
Начальное профессиональное образование	**816**	**07**	**03**			**455 392,8**	**456 125,8**	**322 129,2**	**70,6**
Резервные фонды	816	07	03	070 00 00		0,0	733,0	0,0	0,0
Резервные фонды исполнительных органов государственной власти субъектов Российской Федерации	816	07	03	070 04 00		0,0	733,0	0,0	0,0
Прочие расходы	816	07	03	070 04 00	013	0,0	733,0	0,0	0,0
Профессионально-технические училища	816	07	03	425 00 00		455 392,8	455 392,8	322 129,2	70,7
Обеспечение деятельности подведомственных учреждений	816	07	03	425 99 00		455 392,8	455 392,8	322 129,2	70,7
Выполнение функций бюджетными учреждениями	816	07	03	425 99 00	001	455 392,8	455 392,8	322 129,2	70,7
Среднее профессиональное образование	**816**	**07**	**04**			**98 767,7**	**99 152,1**	**70 620,7**	**71,2**
Резервные фонды	816	07	04	070 00 00		0,0	384,4	0,0	0,0
Резервные фонды исполнительных органов государственной власти субъектов Российской Федерации	816	07	04	070 04 00		0,0	384,4	0,0	0,0
Прочие расходы	816	07	04	070 04 00	013	0,0	384,4	0,0	0,0
Средние специальные учебные заведения	816	07	04	427 00 00		98 767,7	98 767,7	70 620,7	71,5
Обеспечение деятельности подведомственных учреждений	816	07	04	427 99 00		98 767,7	98 767,7	70 620,7	71,5
Выполнение функций бюджетными учреждениями	816	07	04	427 99 00	001	98 767,7	98 767,7	70 620,7	71,5

(Продолжение приложения 3)

1	2	3	4	5	6	7	8	9	10
Профессиональная подготовка, переподготовка и повышение квалификации	**816**	**07**	**05**			**8 741,0**	**8 741,0**	**7 238,6**	**82,8**
Институты повышения квалификации	816	07	05	428 00 00		8 741,0	8 741,0	7 238,6	82,8
Обеспечение деятельности подведомственных учреждений	816	07	05	428 99 00		8 741,0	8 741,0	7 238,6	82,8
Субсидии на выполнение государственных заданий на оказание государственных услуг автономными учреждениями	816	07	05	428 99 00	922	8741,0	8741,0	7238,6	82,8
Другие вопросы в области образования	**816**	**07**	**09**			**96 845,9**	**96 845,9**	**73 791,2**	**76,2**
Руководство и управление в сфере установленных функций	816	07	09	001 00 00		6 323,1	6 323,1	3 915,7	61,9
Осуществление полномочий Российской Федерации по контролю качества образования, лицензированию и государственной аккредитации образовательных учреждений, надзору и контролю за соблюдением законодательства в области образования	816	07	09	001 52 00		6 323,1	6 323,1	3 915,7	61,9
Выполнение функций государственными органами	816	07	09	001 52 00	012	6 323,1	6 323,1	3 915,7	61,9
Руководство и управление в сфере установленных функций органов государственной власти субъектов Российской Федерации и органов местного самоуправления	816	07	09	002 00 00		18 898,7	18 898,7	13 392,0	70,9
Центральный аппарат	816	07	09	002 04 00		18 898,7	18 898,7	13 392,0	70,9
Выполнение функций государственными органами	816	07	09	002 04 00	012	18 898,7	18 898,7	13 392,0	70,9
Учреждения, обеспечивающие предоставление услуг в сфере образования	816	07	09	435 00 00		14 761,5	14 761,5	11 462,3	77,6
Обеспечение деятельности подведомственных учреждений	816	07	09	435 99 00		14 761,5	14 761,5	11 462,3	77,6
Выполнение функций бюджетными учреждениями	816	07	09	435 99 00	001	14 761,5	14 761,5	11 462,3	77,6
Региональные целевые программы	816	07	09	522 00 00		1 437,5	1 437,5	984,2	68,5
Областная целевая программа «Комплексные меры противодействия злоупотреблению наркотиками и их незаконному обороту (2007—2009 годы)»	816	07	09	522 03 00		89,5	89,5	86,5	96,6
Мероприятия в сфере образования	816	07	09	522 03 00	022	89,5	89,5	86,5	96,6
Областная целевая программа «Дети Брянщины» (2007—2010 годы)	816	07	09	522 24 00		918,4	918,4	631,0	68,7
Подпрограмма «Дети и семья», направление «Дети-сироты» (2007—2010 годы)	816	07	09	522 24 03		222,7	222,7	195,0	87,6
Мероприятия в сфере образования	816	07	09	522 24 03	022	222,7	222,7	195,0	87,6
Подпрограмма «Одаренные дети» (2007—2010 годы)	816	07	09	522 24 04		695,7	695,7	436,0	62,7
Мероприятия в сфере образования	816	07	09	522 24 04	022	695,7	695,7	436,0	62,7
Долгосрочная целевая программа «Повышение безопасности дорожного движения в Брянской области» (2007—2012 годы)	816	07	09	522 32 00		429,6	429,6	266,7	62,1
Мероприятия в сфере образования	816	07	09	522 32 00	022	429,6	429,6	266,7	62,1
Ведомственные целевые программы	816	07	09	822 00 00		8 629,6	8 629,6	8 242,2	95,5
Целевая программа ведомства «Комплексная безопасность образовательного учреждения» (2007—2009 гг.)	816	07	09	822 09 00		8 579,6	8 579,6	8 221,2	95,8
Мероприятия в сфере образования	816	07	09	822 09 00	022	8 579,6	8 579,6	8 221,2	95,8
Ведомственная целевая программа «Реформирование и развитие государственной гражданской службы в Брянской области» (2009—2013 годы)	816	07	09	822 18 00		50,0	50,0	21,0	42,0
Выполнение функций государственными органами	816	07	09	822 18 00	012	50,0	50,0	21,0	42,0
Долгосрочные целевые программы	816	07	09	922 00 00		46 795,5	46 795,5	35 794,8	76,5
Долгосрочная целевая программа «Развитие образования Брянской области» (2009—2013 годы)	816	07	09	922 12 00		46 795,5	46 795,5	35 794,8	76,5

1	2	3	4	5	6	7	8	9	10
Мероприятия в сфере образования	816	07	09	922 12 00	022	46 795,5	46 795,5	35 794,8	76,5
Культура, кинематография, средства массовой информации	**816**	**08**				**3 469,1**	**3 469,1**	**2 450,7**	**70,6**
Периодическая печать и издательства	**816**	**08**	**04**			**3 469,1**	**3 469,1**	**2 450,7**	**70,6**
Периодические издания, учрежденные органами законодательной и исполнительной власти	816	08	04	457 00 00		3 469,1	3 469,1	2 450,7	70,6
Обеспечение деятельности подведомственных учреждений	816	08	04	457 99 00		3 469,1	3 469,1	2 450,7	70,6
Субсидии на выполнение государственных заданий на оказание государственных услуг автономными учреждениями	816	08	04	457 99 00	922	3 469,1	3 469,1	2 450,7	70,6
Социальная политика	**816**	**10**				**1 124,2**	**1 124,2**	**862,7**	**76,7**
Охрана семьи и детства	**816**	**10**	**04**			**274,9**	**274,9**	**128,0**	**46,6**
Мероприятия по борьбе с беспризорностью, по опеке и попечительству	816	10	04	511 00 00		45,0	45,0	0,0	0,0
Перевозка несовершеннолетних, самовольно ушедших из семей, детских домов, школ-интернатов, специальных учебно-воспитательных и иных детских учреждений	816	10	04	511 02 00		45,0	45,0	0,0	0,0
Прочие расходы	816	10	04	511 02 00	013	45,0	45,0	0,0	0,0
Иные безвозмездные и безвозвратные перечисления	816	10	04	520 00 00		229,9	229,9	128,0	55,7
Компенсация части родительской платы за содержание ребенка в государственных и муниципальных образовательных учреждениях, реализующих основную общеобразовательную программу дошкольного образования	816	10	04	520 1000		229,9	229,9	128,0	55,7
Социальные выплаты	816	10	04	520 1000	005	229,9	229,9	128,0	55,7
Другие вопросы в области социальной политики	**816**	**10**	**06**			**849,3**	**849,3**	**734,7**	**86,5**
Региональные целевые программы	816	10	06	522 00 00		849,3	849,3	734,7	86,5
Областная целевая программа «Дети Брянщины» (2007 – 2010 годы)	816	10	06	522 24 00		849,3	849,3	734,7	86,5
Подпрограмма «Дети и семья», направление «Профилактика безнадзорности и правонарушений несовершеннолетних» (2007 – 20 10 годы)	816	10	06	5222401		754,7	754,7	724,7	96,0
Профилактика безнадзорности и правонарушений несовершеннолетних	816	10	06	5222401	060	754,7	754,7	724,7	96,0
Подпрограмма «Дети и семья», направление «Семья с детьми-инвалидами» (2007 – 2010 годы)	816	10	06	522 24 02		94,6	94,6	10,0	10,6
Мероприятия в области социальной политики	816	10	06	522 24 02	068	94,6	94,6	10,0	10,6
Межбюджетные трансферты	**816**	**11**				**460 663,5**	**470 640,5**	**307 234,2**	**65,3**
Субсидии бюджетам субъектов Российской Федерации и муниципальных образований (межбюджетные субсидии)	**816**	**11**	**02**			**139 844,7**	**149 821,7**	**111 008,1**	**74,1**
Мероприятия в области образования	816	11	02	436 00 00		0,0	9 977,0	0,0	0,0
Проведение противоаварийных мероприятий в зданиях государственных и муниципальных общеобразовательных учреждений	816	11	02	436 1500		0,0	9 977,0	0,0	0,0
Фонд софинансирования	816	11	02	436 1500	010	0,0	9 977,0	0,0	0,0
Региональные целевые программы	816	11	02	522 00 00		72 547,0	72 547,0	51 519,5	71,0
Областная целевая программа «Демографическое развитие Брянской области» (2008 – 2010 годы)	816	11	02	522 35 00		72 547,0	72 547,0	51 519,5	71,0
Фонд софинансирования	816	11	02	522 35 00	010	72 547,0	72 547,0	51 519,5	71,0
Ведомственные целевые программы	816	11	02	822 00 00		47 536,3	47 536,3	44 968,1	94,6

(Продолжение приложения 3)

1	2	3	4	5	6	7	8	9	10
Целевая программа ведомства «Комплексная безопасность образовательного учреждения» (2007—2009 гг.)	816	11	02	822 09 00		3610,6	3 610,6	3610,6	100,0
Фонд софинансирования	816	11	02	822 09 00	010	3610,6	3610,6	3610,6	100,0
Ведомственная целевая программа «Создание дополнительных мест для детей дошкольного возраста в образовательных учреждениях Брянской области на 2007—2009 годы»	816	11	02	822 26 00		39 702,5	39 702,5	39 702,5	100,0
Фонд софинансирования	816	11	02	822 26 00	010	39 702,5	39 702,5	39 702,5	100,0
Ведомственная целевая программа «Обеспечение чистой питьевой водой детей образовательных учреждений Брянской области» (2009—2012 годы)	816	11	02	822 70 00		4 223,2	4 223,2	1 655,0	39,2
Фонд софинансирования	816	11	02	822 70 00	010	4 223,2	4 223,2	1 655,0	39,2
Долгосрочные целевые программы	816	11	02	922 00 00		19 761,4	19 761,4	14 520,5	73,5
Долгосрочная целевая программа «Развитие образования Брянской области» (2009—2013 годы)	816	11	02	922 12 00		19 761,4	19 761,4	14 520,5	73,5
Фонд софинансирования	816	11	02	922 12 00	010	19 761,4	19 761,4	14 520,5	73,5
Субвенции бюджетам субъектов Российской Федерации и муниципальных образований	**816**	**11**	**03**			**310 818,8**	**310 818,8**	**186 226,1**	**59,9**
Иные безвозмездные и безвозвратные перечисления	816	11	03	520 00 00		166 925,6	166 925,6	83 920,0	50,3
Ежемесячное денежное вознаграждение за классное руководство	816	11	03	520 09 00		89 802,1	89 802,1	56 204,9	62,6
Фонд компенсаций	816	11	03	520 09 00	009	89 802,1	89 802,1	56 204,9	62,6
Компенсация части родительской платы за содержание ребенка в государственных и муниципальных образовательных учреждениях, реализующих основную общеобразовательную программу дошкольного образования	816	11	03	520 10 00		77 123,5	77 123,5	27 715,1	35,9
Фонд компенсаций	816	11	03	520 10 00	009	77 123,5	77 123,5	27 715,1	35,9
Межбюджетные трансферты	816	11	03	521 00 00		143 893,2	143 893,2	102 306,1	71,1
Субвенции бюджетам муниципальных образований для финансового обеспечения расходных обязательств муниципальных образований, возникающих при выполнении государственных полномочий Российской Федерации, субъектов Российской Федерации, переданных для осуществления органам местного самоуправления в установленном порядке	816	11	03	521 02 00		143 893,2	143 893,2	102 306,1	71,1
Субвенции бюджетам муниципальных районов и городских округов по возмещению расходов на предоставление мер социальной поддержки по оплате жилых помещений с отоплением и освещением педагогическим работникам образовательных учреждений, финансируемых из местных бюджетов, работающим и проживающим в сельской местности или поселках городского типа на территории Брянской области	816	11	03	521 02 13		143 893,2	143 893,2	102 306,1	71,1
Фонд компенсаций	816	11	03	521 02 13	009	143 893,2	143 893,2	102 306,1	71,1
Иные межбюджетные трансферты	**816**	**11**	**04**			**10 000,0**	**10 000,0**	**10 000,0**	**100,0**
Резервные фонды	816	11	04	070 00 00		10 000,0	10 000,0	10 000,0	100,0
Резервный фонд Президента Российской Федерации	816	11	04	070 02 00		10 000,0	10 000,0	10 000,0	100,0
Иные межбюджетные трансферты	816	11	04	070 02 00	017	10 000,0	10 000,0	10 000,0	100,0
Комитет по сельскому хозяйству и продовольствию Брянской области	**817**					**1 586 136,5**	**1 586 136,5**	**1 208 155,9**	**76,2**
Общегосударственные вопросы	**817**	**01**				**1 600,6**	**1 600,6**	**914,0**	**57,1**

1	2	3	4	5	6	7	8	9	10
Функционирование Правительства Российской Федерации, высших исполнительных органов государственной власти субъектов Российской Федерации, местных администраций	**817**	**01**	**04**			**1 600,6**	**1 600,6**	**914,0**	**57,1**
Руководство и управление в сфере установленных функций органов государственной власти субъектов Российской Федерации и органов местного самоуправления	817	01	04	002 00 00		1 600,6	1 600,6	914,0	57,1
Высшее должностное лицо субъекта Российской Федерации (руководитель высшего исполнительного органа государственной власти субъекта Российской Федерации) и его заместители	817	01	04	002 06 00		1 600,6	1 600,6	914,0	57,1
Выполнение функций государственными органами	817	01	04	002 06 00	012	1 600,6	1 600,6	914,0	57,1
Национальная экономика	**817**	**04**				**1 443 746,4**	**1 443 746,4**	**1 129 719,6**	**78,2**
Сельское хозяйство и рыболовство	**817**	**04**	**05**			**1 443 746,4**	**1 443 746,4**	**1 129 719,6**	**78,2**
Руководство и управление в сфере установленных функций органов государственной власти субъектов Российской Федерации и органов местного самоуправления	817	04	05	002 00 00		30 706,1	30 706,1	22 741,5	74,1
Центральный аппарат	817	04	05	002 04 00		30 706,1	30 706,1	22 741,5	74,1
Выполнение функций государственными органами	817	04	05	002 04 00	012	30 706,1	30 706,1	22 741,5	74,1
Федеральные целевые программы	817	04	05	100 00 00		129 237,0	129 237,0	64 618,5	50,0
Федеральная целевая программа «Сохранение и восстановление плодородия почв земель сельскохозяйственного назначения и агроландшафтов как национального достояния России на 2006—2010 годы и на период до 2012 года»	817	04	05	100 60 00		129 237,0	129237,0	64618,5	50,0
Субсидии юридическим лицам	817	04	05	100 60 00	006	129 237,0	129 237,0	64 618,5	50,0
Государственная поддержка сельского хозяйства	817	04	05	260 00 00		1 108 435,7	1 108 435,7	887 916,7	80,1
Субсидии на возмещение сельскохозяйственным товаропроизводителям, организациям агропромышленного комплекса независимо от их организационно-правовых форм и крестьянским (фермерским) хозяйствам, сельскохозяйственным потребительским кооперативам части затрат на уплату процентов по инвестиционным кредитам, полученным в российских кредитных организациях, и займам, полученным в сельскохозяйственных кредитных потребительских кооперативах в 2004—2010 годах на срок от 2 до 10 лет	817	04	05	260 01 00		338 106,9	338 106,9	272 508,0	80,6
Субсидии юридическим лицам	817	04	05	260 01 00	006	338 106,9	338 106,9	272 508,0	80,6
Субсидии на возмещение гражданам, ведущим личное подсобное хозяйство, сельскохозяйственным потребительским кооперативам, крестьянским (фермерским) хозяйствам части затрат на уплату процентов по кредитам, полученным в российских кредитных организациях, и займам, полученным в сельскохозяйственных кредитных потребительских кооперативах в 2005—2010 годах на срок до 8 лет	817	04	05	260 02 00		13 257,3	13 257,3	8 487,3	64,0
Субсидии юридическим лицам	817	04	05	260 02 00	006	13 257,3	13 257,3	8 487,3	64,0
Субсидии на поддержку элитного семеноводства	817	04	05	260 07 00		8 248,0	8 248,0	1 006,1	12,2
Субсидии юридическим лицам	817	04	05	260 07 00	006	8 248,0	8 248,0	1 006,1	12,2
Субсидии на поддержку производства льна и конопли	817	04	05	260 09 00		6 949,0	6 949,0	0,0	0,0
Субсидии юридическим лицам	817	04	05	260 09 00	006	6 949,0	6 949,0	0,0	0,0
Субсидии на закладку и уход за многолетними насаждениями	817	04	05	260 10 00		1 548,0	1 548,0	201,0	13,0
Субсидии юридическим лицам	817	04	05	260 10 00	006	1 548,0	1 548,0	201,0	13,0

(Продолжение приложения 3)

1	2	3	4	5	6	7	8	9	10
Субсидии на компенсацию части затрат по страхованию урожая сельскохозяйственных культур, урожая многолетних насаждений и посадок многолетних насаждений	817	04	05	260 11 00		868,7	868,7	868,7	100,0
Субсидии юридическим лицам	817	04	05	260 11 00	006	868,7	868,7	868,7	100,0
Субсидии на поддержку племенного животноводства	817	04	05	260 13 00		54 027,0	54 027,0	31 347,4	58,0
Субсидии юридическим лицам	817	04	05	260 13 00	006	54 027,0	54 027,0	31 347,4	58,0
Субсидии на возмещение сельскохозяйственным товаропроизводителям (кроме личных подсобных хозяйств и сельскохозяйственных потребительских кооперативов), организациям агропромышленного комплекса независимо от их организационно — правовых форм, крестьянским (фермерским) хозяйствам и организациям потребительской кооперации части затрат на уплату процентов по кредитам, полученным в российских кредитных организациях, и займам, полученным в сельскохозяйственных кредитных потребительских кооперативах в 2007—2010 годах на срок до 1 года	817	04	05	260 14 00		134 895,4	134 895,4	86 047,5	63,8
Субсидии юридическим лицам	817	04	05	260 14 00	006	134 895,4	134 895,4	86 047,5	63,8
Субсидии на компенсацию части затрат на приобретение средств химической защиты растений	817	04	05	260 16 00		592,0	592,0	296,0	50,0
Субсидии юридическим лицам	817	04	05	260 16 00	006	592,0	592,0	296,0	50,0
Субсидии на поддержку экономически значимых региональных программ	817	04	05	260 19 00		43 451,0	43 451,0	20 851,0	48,0
Субсидии юридическим лицам	817	04	05	260 1900	006	43 451,0	43 451,0	20 851,0	48,0
Субсидии на компенсацию сельскохозяйственным товаропроизводителям части расходов на дизельное топливо, использованное на проведение сезонных сельскохозяйственных работ	817	04	05	260 22 00		15,9	15,9	15,9	100,0
Субсидии юридическим лицам	817	04	05	260 22 00	006	15,9	15,9	15,9	100,0
Возмещение затрат на уплату процентов по кредитам, полученным ГУП «Брянская областная продовольственная корпорация» и сельскохозяйственными товаропроизводителями в рамках реализации постановления администрации Брянской области от 6 июля 2005 года № 370 «Об оказании государственной поддержки сельскохозяйственным товаропроизводителям, крестьянским (фермерским) хозяйствам, обслуживающим предприятиям Брянской области»	817	04	05	260 51 00		36 162,2	36 162,2	36 162,2	100,0
Субсидии юридическим лицам	817	04	05	260 51 00	006	36 162,2	36 162,2	36 162,2	100,0
Субсидии сельхозтоваропроизводителям за потребленную электроэнергию	817	04	05	260 53 00		72 554,3	72 554,3	54 449,8	75,0
Субсидии юридическим лицам	817	04	05	260 53 00	006	72 554,3	72 554,3	54 449,8	75,0
Субсидии сельхозтоваропроизводителям, крестьянским (фермерским) хозяйствам, обслуживающим и перерабатывающим предприятиям Брянской области, получившим материально-технические ресурсы за счет кредитов, привлеченных ГУП «Брянская областная продовольственная корпорация» в коммерческих банках под гарантию Брянской области в соответствии с постановлением администрации Брянской области от 6 июля 2005 года № 370	817	04	05	260 54 00		397 760,0	397 760,0	375 675,8	94,4
Субсидии юридическим лицам	817	04	05	260 54 00	006	397 760,0	397 760,0	375 675,8	94,4
Учреждения, обеспечивающие предоставление услуг в области сельского хозяйства, охраны и использования объектов животного мира	817	04	05	261 00 00		51 106,0	51 106,0	38 277,1	74,9
Обеспечение деятельности подведомственных учреждений	817	04	05	261 99 00		51 106,0	51 106,0	38 277,1	74,9

1	2	3	4	5	6	7	8	9	10
Выполнение функций бюджетными учреждениями	817	04	05	261 99 00	001	51 106,0	51 106,0	38 277,1	74,9
Региональные целевые программы	817	04	05	522 00 00		83 001,9	83 001,9	80 135,0	96,5
Областная целевая программа «Поддержка семеноводства сельскохозяйственных растений на 2006-2010 годы»	817	04	05	522 14 00		5 800,0	5 800,0	5 005,0	86,3
Субсидии юридическим лицам	817	04	05	522 14 00	006	5 800,0	5 800,0	5 005,0	86,3
Губернаторская программа «Кадровое обеспечение агропромышленного комплекса Брянской области на 2006—2010 годы»	817	04	05	522 15 00		16 041,2	16 041,2	13 969,5	87,1
Прочие расходы	817	04	05	522 15 00	013	16 041,2	16 041,2	13 969,5	87,1
Областная целевая программа «Повышение плодородия почв Брянской области на 2006—2010 годы»	817	04	05	522 16 00		61 160,7	61 160,7	61 160,5	100,0
Прочие расходы	817	04	05	522 16 00	013	61 160,7	61 160,7	61 160,5	100,0
Ведомственные целевые программы	817	04	05	822 00 00		40 027,0	40 027,0	36 030,8	90,0
Целевая программа ведомства «Инженерно-техническое обеспечение АПК Брянской области» (2007—2009 гг.)	817	04	05	822 12 00		28 643,6	28 643,6	28 643,6	100,0
Субсидии юридическим лицам	817	04	05	822 12 00	006	4 410,0	4 410,0	4 410,0	100,0
Прочие расходы	817	04	05	822 12 00	013	24 233,6	24 233,6	24 233,6	100,0
Ведомственная целевая программа «Развитие личных подсобных хозяйств Брянской области» (2007—2009 годы)	817	04	05	822 28 00		1 267,3	1 267,3	1 266,6	99,9
Субсидии юридическим лицам	817	04	05	822 28 00	006	1 267,3	1 267,3	1 266,6	99,9
Ведомственная целевая программа «Животноводство» (2009—2011 годы)	817	04	05	822 46 00		10 116,1	10 116,1	6 120,6	60,5
Бюджетные инвестиции	817	04	05	822 46 00	003	3 000,0	3 000,0	1 493,5	49,8
Субсидии юридическим лицам	817	04	05	822 46 00	006	7 116,1	7 116,1	4627,1	65,0
Долгосрочные целевые программы	817	04	05	922 00 00		1 232,7	1 232,7	0,0	0,0
Долгосрочная целевая программа «Развитие мясного скотоводства Брянской области» (2009—2012 годы)	817	04	05	922 29 00		1 232,7	1 232,7	0,0	0,0
Субсидии юридическим лицам	817	04	05	922 29 00	006	1 232,7	1 232,7	0,0	0,0
Жилищно-коммунальное хозяйство	**817**	**05**				**36 547,0**	**36 547,0**	**5 051,4**	**13,8**
Коммунальное хозяйство	**817**	**05**	**02**			**36 547,0**	**36 547,0**	**5 051,4**	**13,8**
Федеральные целевые программы	817	05	02	100 00 00		36 547,0	36 547,0	5 051,4	13,8
Федеральная целевая программа «Социальное развитие села до 2012 года»	817	05	02	100 11 00		36 547,0	36 547,0	5 051,4	13,8
Бюджетные инвестиции	817	05	02	100 11 00	003	36 547,0	36 547,0	5051,4	13,8
Социальная политика	**817**	**10**				**65 837,5**	**65 837,5**	**37 332,9**	**56,7**
Социальное обеспечение населения	**817**	**10**	**03**			**65 837,5**	**65 837,5**	**37 332,9**	**56,7**
Федеральные целевые программы	817	10	03	100 00 00		55 837,5	55 837,5	27 332,9	49,0
Федеральная целевая программа «Социальное развитие села до 2012 года»	817	10	03	100 11 00		55 837,5	55 837,5	27 332,9	49,0
Субсидии на обеспечение жильем молодых семей и молодых специалистов, проживающих и работающих в сельской местности	817	10	03	100 11 01		29 178,4	29 178,4	14367,0	49,2
Субсидии на осуществление мероприятий по обеспечению жильем граждан Российской Федерации, проживающих в сельской местности	817	10	03	100 11 01	099	29 178,4	29 178,4	14367,0	49,2

(Продолжение приложения 3)

1	2	3	4	5	6	7	8	9	10
Субсидии на обеспечение жильем граждан Российской Федерации, проживающих в сельской местности	817	10	03	100 11 02		26 659,1	26 659,1	12965,9	48,6
Субсидии на осуществление мероприятий по обеспечению жильем граждан Российской Федерации, проживающих в сельской местности	817	10	03	100 1102	099	26 659,1	26 659,1	12 965,9	48,6
Долгосрочные целевые программы	817	10	03	922 00 00		10 000,0	10 000,0	10 000,0	100,0
Долгосрочная целевая программа «Социальное развитие села» (2003—2012 годы)	817	10	03	922 26 00		10 000,0	10 000,0	10 000,0	100,0
Субсидии на осуществление мероприятий по обеспечению жильем граждан Российской Федерации, проживающих в сельской местности	817	10	03	922 26 00	099	6 500,0	6 500,0	6 500,0	100,0
Субсидии на обеспечение жильем молодых семей и молодых специалистов, проживающих и работающих в сельской местности	817	10	03	922 26 00	969	3 500,0	3 500,0	3 500,0	100,0
Межбюджетные трансферты	**817**	**11**				**38 405,0**	**38 405,0**	**35 138,0**	**91,5**
Субсидии бюджетам субъектов Российской Федерации и муниципальных образований (межбюджетные субсидии)	**817**	**11**	**02**			**38 405,0**	**38 405,0**	**35 138,0**	**91,5**
Федеральные целевые программы	817	11	02	100 00 00		5 853,0	5 853,0	3 086,0	52,7
Федеральная целевая программа «Социальное развитие села до 2012 года»	817	11	02	100 11 00		5 853,0	5 853,0	3 086,0	52,7
Софинансирование объектов капитального строительства государственной собственности субъектов Российской Федерации (объектов капитального строительства собственности муниципальных образований)	817	11	02	100 11 00	020	5 853,0	5 853,0	3 086,0	52,7
Региональные целевые программы	817	11	02	522 00 00		23 505,4	23 505,4	23 505,4	100,0
Областная целевая программа «Реабилитация населения и территорий Брянской области, подвергшихся радиационному воздействию вследствие катастрофы на Чернобыльской АЭС, в 2007—2010 годах»	817	11	02	522 28 00		23 505,4	23 505,4	23 505,4	100,0
Фонд софинансирования	817	11	02	522 28 00	010	23 505,4	23 505,4	23 505,4	100,0
Субсидии бюджетам муниципальных образований на реализацию инвестиционных программ (проектов), отобранных на конкурсной основе	817	11	02	821 00 00		7 430,4	7 430,4	7 430,4	100,0
Фонд софинансирования	817	11	02	821 00 00	010	7 430,4	7 430,4	7430,4	100,0
Долгосрочные целевые программы	817	11	02	922 00 00		1 616,2	1 616,2	1 116,2	69,1
Долгосрочная целевая программа «Социальное развитие села» (2003—2012 годы)	817	11	02	922 26 00		1 616,2	1 616,2	1 116,2	69,1
Софинансирование объектов капитального строительства государственной собственности субъектов Российской Федерации (объектов капитального строительства собственности муниципальных образований)	817	11	02	922 26 00	020	1 616,2	1 616,2	1 116,2	69,1
Финансовое управление Брянской области	**818**					**5 533 225,6**	**5 530 432,8**	**4 123 543,6**	**74,6**
Общегосударственные вопросы	**818**	**01**				**481 037,1**	**471 754,2**	**329 258,2**	**69,8**
Функционирование Правительства Российской Федерации, высших исполнительных органов государственной власти субъектов Российской Федерации, местных администраций	**818**	**01**	**04**			**1 600,6**	**1 600,6**	**1 027,2**	**64,2**
Руководство и управление в сфере установленных функций органов государственной власти субъектов Российской Федерации и органов местного самоуправления	818	01	04	002 00 00		1 600,6	1 600,6	1 027,2	64,2
Высшее должностное лицо субъекта Российской Федерации (руководитель высшего исполнительного органа государственной власти субъекта Российской Федерации) и его заместители	818	01	04	002 06 00		1 600,6	1 600,6	1 027,2	64,2

1	2	3	4	5	6	7	8	9	10
Выполнение функций государственными органами	818	01	04	002 06 00	012	1 600,6	1 600,6	1 027,2	64,2
Обеспечение деятельности финансовых, налоговых и таможенных органов и органов финансового (финансово-бюджетного) надзора	**818**	**01**	**06**			**35 490,3**	**35 490,3**	**27 696,4**	**78,0**
Руководство и управление в сфере установленных функций органов государственной власти субъектов Российской Федерации и органов местного самоуправления	818	01	06	002 00 00		35 440,3	35 440,3	27 674,3	78,1
Центральный аппарат	818	01	06	002 04 00		35 440,3	35 440,3	27 674,3	78,1
Выполнение функций государственными органами	818	01	06	002 04 00	012	35 440,3	35 440,3	27 674,3	78,1
Ведомственные целевые программы	818	01	06	822 00 00		50,0	50,0	22,1	44,2
Ведомственная целевая программа «Реформирование и развитие государственной гражданской службы в Брянской области» (2009—2013 годы)	818	01	06	822 180 0		50,0	50,0	22,1	44,2
Выполнение функций государственными органами	818	01	06	822 18 00	012	50,0	50,0	22,1	44,2
Обслуживание государственного и муниципального долга	**818**	**01**	**11**			**368 195,2**	**368 195,2**	**265 385,8**	**72,1**
Процентные платежи по долговым обязательствам	818	01	11	065 00 00		368 195,2	368 195,2	265 385,8	72,1
Процентные платежи по государственному долгу субъекта Российской Федерации	818	01	11	065 02 00		368 195,2	368 195,2	265 385,8	72,1
Прочие расходы	818	01	11	065 02 00	013	368 195,2	368 195,2	265 385,8	72,1
Резервные фонды	**818**	**01**	**12**			**19 885,0**	**10 602,1**	**0,0**	**0,0**
Резервные фонды	818	01	12	070 00 00		19 885,0	10 602,1	0,0	0,0
Резервные фонды исполнительных органов государственной власти субъектов Российской Федерации	818	01	12	070 04 00		19 885,0	10 602,1	0,0	0,0
Прочие расходы	818	01	12	070 04 00	013	19 885,0	10 602,1	0,0	0,0
Другие общегосударственные вопросы	**818**	**01**	**14**			**55 866,0**	**55 866,0**	**35 148,8**	**62,9**
Реформирование региональных и муниципальных финансов	818	01	14	518 00 00		25 962,0	25 962,0	14 902,0	57,4
Реформирование региональных финансов	818	01	14	518 01 00		25 962,0	25 962,0	14 902,0	57,4
Выполнение функций государственными органами	818	01	14	518 01 00	012	25 962,0	25 962,0	14 902,0	57,4
Ведомственные целевые программы	818	01	14	822 00 00		29 904,0	29 904,0	20 246,8	67,7
Ведомственная целевая программа «Сопровождение и модернизация технических и программных комплексов организации бюджетного процесса в Брянской области» (2007—2009 годы)	818	01	14	822 27 00		29 904,0	29 904,0	20 246,8	67,7
Информатика	818	01	14	822 27 00	064	29 904,0	29 904,0	20 246,8	67,7
Национальная экономика	**818**	**04**				**41 500,0**	**41 500,0**	**36 864,9**	**88,8**
Другие вопросы в области национальной экономики	**818**	**04**	**12**			**41 500,0**	**41 500,0**	**36 864,9**	**88,8**
Реализация государственных функций в области национальной экономики	818	04	12	340 00 00		41 500,0	41 500,0	36 864,9	88,8
Субсидирование процентных ставок по привлеченным кредитам в российских кредитных организациях	818	04	12	340 51 00		41 500,0	41 500,0	36 864,9	88,8
Иные субсидии	818	04	12	340 51 00	018	41 500,0	41 500,0	36 864,9	88,8
Межбюджетные трансферты	**818**	**11**				**5 010 688,5**	**5 017 178,6**	**3 757 420,5**	**74,9**
Дотации бюджетам субъектов Российской Федерации и муниципальных образований	**818**	**11**	**01**			**1 309 063,0**	**1 309 063,0**	**1 054 648,8**	**80,6**
Выравнивание бюджетной обеспеченности	818	11	01	516 00 00		834 674,0	834 674,0	678 790,8	81,3

(Продолжение приложения 3)

1	2	3	4	5	6	7	8	9	10
Выравнивание бюджетной обеспеченности	818	11	01	516 01 00		834 674,0	834 674,0	678 790,8	81,3
Выравнивание бюджетной обеспеченности поселений из регионального фонда финансовой поддержки	818	11	01	516 01 10		46 521,0	46 521,0	44 167,0	94,9
Фонд финансовой поддержки	818	11	01	516 01 10	008	46 521,0	46 521,0	44 167,0	94,9
Выравнивание бюджетной обеспеченности муниципальных районов (городских округов) из регионального фонда финансовой поддержки	818	11	01	516 01 20		788 153,0	788 153,0	634 623,8	80,5
Фонд финансовой поддержки	818	11	01	516 01 20	008	788 153,0	788 153,0	634 623,8	80,5
Дотации	818	11	01	517 00 00		474 389,0	474 389,0	375 858,0	79,2
Поддержка мер по обеспечению сбалансированности бюджетов	818	11	01	517 02 00		466 889,0	466 889,0	375 858,0	80,5
Прочие дотации	818	11	01	517 02 00	007	466 889,0	466 889,0	375 858,0	80,5
Гранты городским округам и муниципальным районам в форме дотаций в целях содействия достижению и (или) поощрения достижения наилучших значений показателей деятельности органов местного самоуправления городских округов и муниципальных районов	818	11	01	517 52 00		7 500,0	7 500,0	0,0	0,0
Прочие дотации	818	11	01	517 52 00	007	7 500,0	7 500,0	0,0	0,0
Субсидии бюджетам субъектов Российской Федерации и муниципальных образований (межбюджетные субсидии)	**818**	**11**	**02**			**504 529,4**	**511 019,5**	**354 503,1**	**69,4**
Резервные фонды	818	11	02	070 00 00		0,0	6 490,1	6 489,8	100,0
Резервные фонды исполнительных органов государственной власти субъектов Российской Федерации	818	11	02	070 04 00		0,0	6 490,1	6 489,8	100,0
Прочие расходы	818	11	02	070 04 00	013	0,0	6490,1	6 489,8	100,0
Реформирование региональных и муниципальных финансов	818	11	02	518 00 00		2 000,0	2 000,0	1 000,0	50,0
Реформирование муниципальных финансов	818	11	02	518 02 00		2 000,0	2 000,0	1 000,0	50,0
Фонд софинансирования	818	11	02	518 02 00	010	2 000,0	2 000,0	1 000,0	50,0
Межбюджетные трансферты	818	11	02	521 00 00		502 529,4	502 529,4	347 013,3	69,1
Субсидии бюджетам муниципальных образований для софинансирования расходных обязательств, возникающих при выполнении полномочий органов местного самоуправления по вопросам местного значения	818	11	02	521 01 00		502 529,4	502 529,4	347 013,3	69,1
Субсидии бюджетам муниципальных районов, городских округов на разовую материальную помощь к отпуску работникам учреждений образования, культуры, здравоохранения, физической культуры и спорта	818	11	02	521 01 03		134 526,0	134 526,0	118 620,0	88,2
Фонд софинансирования	818	11	02	521 01 03	010	134 526,0	134 526,0	118 620,0	88,2
Субсидии бюджетам муниципальных районов на обеспечение деятельности финансовых органов по распределению и перечислению межбюджетных трансфертов городским и сельским поселениям	818	11	02	521 01 04		38 757,3	38 757,3	29 068,3	75,0
Фонд софинансирования	818	11	02	521 01 04	010	38 757,3	38 757,3	29 068,3	75,0
Субсидии бюджетам муниципальных районов и городских округов на финансовое обеспечение расходных обязательств по уплате налогов в связи с отменой налоговых льгот по налогу на имущество организаций и транспортному налогу для бюджетных организаций	818	11	02	521 01 15		239 086,1	239 086,1	139 888,6	58,5
Фонд софинансирования	818	11	02	521 01 15	010	239 086,1	239 086,1	139 888,6	58,5

1	2	3	4	5	6	7	8	9	10
Субсидии бюджетам муниципальных образований на оказание мер поддержки по оплате труда работников бюджетной сферы	818	11	02	521 01 16		90 160,0	90 160,0	59 436,4	65,9
Фонд софинансирования	818	11	02	521 01 16	010	90 160,0	90 160,0	59 436,4	65,9
Субвенции бюджетам субъектов Российской Федерации и муниципальных образований	**818**	**11**	**03**			**3 162 546,1**	**3 162 546,1**	**2 318 176,6**	**73,3**
Руководство и управление в сфере установленных функций	818	11	03	001 00 00		15 836,6	15 836,6	11 877,5	75,0
Осуществление первичного воинского учета на территориях, где отсутствуют военные комиссариаты	818	11	03	001 360 0		15 836,6	15 836,6	11 877,5	75,0
Субвенции бюджетам муниципальных районов для предоставления субвенций бюджетам поселений на осуществление отдельных государственных полномочий по первичному воинскому учету на территориях, где отсутствуют военные комиссариаты	818	11	03	001 36 01		15 005,2	15 005,2	11 253,9	75,0
Фонд компенсаций	818	11	03	001 36 01	009	15 005,2	15 005,2	11 253,9	75,0
Субвенции бюджетам городских округов на осуществление отдельных государственных полномочий по первичному воинскому учету на территориях, где отсутствуют военные комиссариаты	818	11	03	001 36 02		831,4	831,4	623,6	75,0
Фонд компенсаций	818	11	03	001 36 02	009	831,4	831,4	623,6	75,0
Межбюджетные трансферты	818	11	03	521 00 00		3 146 709,5	3 146 709,5	2 306 299,1	73,3
Субвенции бюджетам муниципальных образований для финансового обеспечения расходных обязательств муниципальных образований, возникающих при выполнении государственных полномочий Российской Федерации субъектов Российской Федерации, переданных для осуществления органам местного самоуправления в установленном порядке	818	11	03	521 02 00		3 146 709,5	3 146 709,5	2 306 299,1	73,3
Субвенции бюджетам муниципальных районов на осуществление отдельных полномочий органов государственной власти Брянской области по расчету и предоставлению дотаций поселениям на выравнивание бюджетной обеспеченности	818	11	03	521 0 201		160 082,0	160 082,0	128 718,0	80,4
Фонд компенсаций	818	11	03	521 02 01	009	160 082,0	160 082,0	128 718,0	80,4
Субвенции бюджетам муниципальных районов на поддержку мер по обеспечению сбалансированности бюджетов поселений	818	11	03	521 02 02		296 764,0	296 764,0	223 860,0	75,4
Фонд компенсаций	818	11	03	521 02 02	009	296 764,0	296 764,0	223 860,0	75,4
Субвенции бюджетам муниципальных районов и городских округов по финансированию общеобразовательных учреждений в части обеспечения реализации основных общеобразовательных программ	818	11	03	521 02 09		2 571 820,3	2 571 820,3	1 868 776,6	72,7
Фонд компенсаций	818	11	03	521 02 09	009	2 571 820,3	2 571 820,3	1 868 776,6	72,7
Субвенции бюджетам муниципальных районов для предоставления бюджетам поселений (за исключением городских округов) на финансирование разовой материальной помощи к отпуску работникам учреждений культуры, физической культуры и спорта	818	11	03	521 02 10		6 864,0	6 864,0	5 702,0	83,1
Фонд компенсаций	818	11	03	521 02 10	009	6 864,0	6 864,0	5 702,0	83,1
Субвенции бюджетам муниципальных районов, городских округов на предоставление мер социальной поддержки по оплате жилья и коммунальных услуг отдельным категориям граждан, работающих в сельской местности или поселках городского типа на территории Брянской области	818	11	03	521 02 11		13 093,0	13 093,0	9 586,3	73,2

(Продолжение приложения 3)

1	2	3	4	5	6	7	8	9	10
Фонд компенсаций	818	11	03	521 02 11	009	13 093,0	13 093,0	9 586,3	73,2
Субвенции бюджетам муниципальных районов для предоставления субвенции поселениям (за исключением городских округов) на оплату жилья и коммунальных услуг отдельным категориям граждан, работающих в сельской местности или поселках городского типа на территории Брянской области	818	11	03	521 02 12		4 383,2	4 383,2	3 180,7	72,6
Фонд компенсаций	818	11	03	521 02 12	009	4 383,2	4 383,2	3 180,7	72,6
Субвенции бюджетам муниципальных районов на финансовое обеспечение передаваемых государственных полномочий Брянской области по финансовой поддержке организации бюджетного процесса в городских и сельских поселениях	818	11	03	521 02 14		52 230,8	52 230,8	39 173,2	75,0
Фонд компенсаций	818	11	03	521 02 14	009	52 230,8	52 230,8	39 173,2	75,0
Субвенции бюджетам муниципальных районов для предоставления субсидий бюджетам поселений на финансовое обеспечение расходных обязательств бюджетов поселений по уплате налогов в связи с отменой налоговых льгот по налогу на имущество организаций и транспортному налогу для бюджетных организаций, финансируемых из местных бюджетов	818	11	03	521 02 21		41 472,2	41 472,2	27 302,3	65,8
Фонд компенсаций	818	11	03	521 02 21	009	41 472,2	41 472,2	27 302,3	65,8
Иные межбюджетные трансферты	**818**	**11**	**04**			**34 550,0**	**34 550,0**	**30 092,0**	**87,1**
Иные безвозмездные и безвозвратные перечисления	818	11	04	520 00 00		34 550,0	34 550,0	30 092,0	87,1
Иные межбюджетные трансферты бюджетам муниципальных образований в форме дотаций на возмещение выпадающих доходов по налогу, взимаемому в связи с применением упрощенной системы налогообложения	818	11	04	520 70 00		34 550,0	34 550,0	30 092,0	87,1
Иные межбюджетные трансферты	818	11	04	520 70 00	017	34 550,0	34 550,0	30 092,0	87,1
Департамент по строительству Брянской области	**819**					**1 467 343,6**	**1 467 343,6**	**1 050 702,9**	**71,6**
Общегосударственные вопросы	**819**	**01**				**7 257,2**	**7 257,2**	**1 667,9**	**23,0**
Другие общегосударственные вопросы	**819**	**01**	**14**			**7 257,2**	**7 257,2**	**1 667,9**	**23,0**
Бюджетные инвестиции в объекты капитального строительства, не включенные в целевые программы	819	01	14	102 00 00		7 257,2	7 257,2	1 667,9	23,0
Бюджетные инвестиции в объекты капитального строительства государственной собственности субъектов Российской Федерации (объекты капитального строительства собственности муниципальных образований)	819	01	14	102 01 00		7 257,2	7 257,2	1 667,9	23,0
Бюджетные инвестиции в объекты капитального строительства государственной собственности субъектов Российской Федерации	819	01	14	102 01 01		7 257,2	7 257,2	1 667,9	23,0
Бюджетные инвестиции	819	01	14	102 01 01	003	7 257,2	7 257,2	1 667,9	23,0
Национальная безопасность и правоохранительная деятельность	**819**	**03**				**27 357,3**	**27 357,3**	**18 208,6**	**66,6**
Обеспечение пожарной безопасности	**819**	**03**	**10**			**15 650,6**	**15 650,6**	**15 350,8**	**98,1**
Бюджетные инвестиции в объекты капитального строительства, не включенные в целевые программы	819	03	10	102 00 00		15 650,6	15 650,6	15 350,8	98,1
Бюджетные инвестиции в объекты капитального строительства государственной собственности субъектов Российской Федерации (объекты капитального строительства собственности муниципальных образований)	819	03	10	102 01 00		15 650,6	15 650,6	15 350,8	98,1
Бюджетные инвестиции в объекты капитального строительства государственной собственности субъектов Российской Федерации	819	03	10	102 01 01		15 650,6	15 650,6	15 350,8	98,1

1	2	3	4	5	6	7	8	9	10
Бюджетные инвестиции	819	03	10	102 01 01	003	15 650,6	15 650,6	15 350,8	98,1
Другие вопросы в области национальной безопасности и правоохранительной деятельности	**819**	**03**	**14**			**11 706,7**	**11 706,7**	**2 857,8**	**24,4**
Бюджетные инвестиции в объекты капитального строительства, не включенные в целевые программы	819	03	14	102 00 00		11 706,7	11 706,7	2 857,8	24,4
Бюджетные инвестиции в объекты капитального строительства государственной собственности субъектов Российской Федерации (объекты капитального строительства собственности муниципальных образований)	819	03	14	102 01 00		11 706,7	11 706,7	2 857,8	24,4
Бюджетные инвестиции в объекты капитального строительства государственной собственности субъектов Российской Федерации	819	03	14	102 01 01		11 706,7	11 706,7	2 857,8	24,4
Бюджетные инвестиции	819	03	14	102 01 01	003	11 706,7	11 706,7	2 857,8	24,4
Национальная экономика	**819**	**04**				**149 610,4**	**149 610,4**	**149 610,4**	**100,0**
Другие вопросы в области национальной экономики	**819**	**04**	**12**			**149 610,4**	**149 610,4**	**149 610,4**	**100,0**
Бюджетные инвестиции в объекты капитального строительства, не включенные в целевые программы	819	04	12	102 00 00		149 610,4	149 610,4	149 610,4	100,0
Бюджетные инвестиции в объекты капитального строительства государственной собственности субъектов Российской Федерации (объекты капитального строительства собственности муниципальных образований)	819	04	12	102 01 00		149 610,4	149610,4	149 610,4	100,0
Бюджетные инвестиции в объекты капитального строительства государственной собственности субъектов Российской Федерации	819	04	12	102 01 01		149 610,4	149 610,4	149 610,4	100,0
Строительство хлебозавода общей производительностью 90 т/сутки для ГУП «Брянский хлебозавод № 1», г. Брянск, Фокинский район	819	04	12	102 01 01	851	149 610,4	149 610,4	149 610,4	100,0
Жилищно-коммунальное хозяйство	**819**	**05**				**308 686,3**	**308 686,3**	**191 466,4**	**62,0**
Коммунальное хозяйство	**819**	**05**	**02**			**270 539,2**	**270 539,2**	**169 270,5**	**62,6**
Региональные целевые программы	819	05	02	522 00 00		144 358,4	144 358,4	83 560,4	57,9
Областная целевая программа «Жилище» (2007—2010 годы)	819	05	02	522 27 00		68 796,1	68 796,1	28 911,3	42,0
Подпрограмма «Модернизация объектов коммунальной инфраструктуры» (2007—2010 годы)	819	05	02	522 27 02		68 796,1	68 796,1	28 911,3	42,0
Бюджетные инвестиции	819	05	02	522 27 02	003	68 796,1	68 796,1	28 911,3	42,0
Областная целевая программа «Реабилитация населения и территорий Брянской области, подвергшихся радиационному воздействию вследствие катастрофы на Чернобыльской АЭС, в 2007—2010 годах»	819	05	02	522 28 00		75 562,3	75 562,3	54 649,1	72,3
Бюджетные инвестиции	819	05	02	522 28 00	003	75 562,3	75 562,3	54 649,1	72,3
Долгосрочные целевые программы	819	05	02	922 00 00		126 180,8	126 180,8	85 710,1	67,9
Долгосрочная целевая программа «Инженерное обустройство населенных пунктов Брянской области» (2009—2015 годы)	819	05	02	922 25 00		11 2591,1	11 2591,1	83 332,2	74,0
Подпрограмма «Газификация Брянской области» (2009—2015 годы)	819	05	02	922 25 01		59 323,5	59 323,5	44 189,9	74,5
Бюджетные инвестиции	819	05	02	922 25 01	003	59 323,5	59 323,5	44 189,9	74,5
Подпрограмма «Перевод отопления учреждений и организаций социально-культурной сферы населенных пунктов Брянской области на природный газ» (2009—2015 годы)	819	05	02	922 25 02		30 830,3	30 830,3	21 196,2	68,8

(Продолжение приложения 3)

1	2	3	4	5	6	7	8	9	10
Бюджетные инвестиции	819	05	02	922 25 02	003	30 830,3	30 830,3	21 196,2	68,8
Подпрограмма «Обеспечение населения Брянской области питьевой водой» (2009—2015 годы)	819	05	02	922 25 03		22 437,3	22 437,3	17 946,1	80,0
Бюджетные инвестиции	819	05	02	922 25 03	003	22 437,3	22 437,3	17 946,1	80,0
Долгосрочная целевая программа «Социальное развитие села» (2003—2012 годы)	819	05	02	922 26 00		13 589,7	13 589,7	2 377,9	17,5
Бюджетные инвестиции	819	05	02	922 26 00	003	13 589,7	13 589,7	2 377,9	17,5
Другие вопросы в области жилищно-коммунального хозяйства	**819**	**05**	**05**			**38 147,1**	**38 147,1**	**22 195,9**	**58,2**
Руководство и управление в сфере установленных функций органов государственной власти субъектов Российской Федерации и органов местного самоуправления	819	05	05	002 00 00		10 677,1	10 677,1	8 745,9	81,9
Центральный аппарат	819	05	05	002 04 00		10 677,1	10 677,1	8 745,9	81,9
Выполнение функций государственными органами	819	05	05	002 04 00	012	10 677,1	10 677,1	8 745,9	81,9
Федеральные целевые программы	819	05	05	100 00 00		27 470,0	27 470,0	13 450,0	49,0
Федеральная целевая программа «Преодоление последствий радиационных аварий на период до 2010 года»	819	05	05	100 29 00		27 470,0	27 470,0	13 450,0	49,0
Бюджетные инвестиции	819	05	05	100 29 00	003	27 470,0	27 470,0	13 450,0	49,0
Образование	**819**	**07**				**71 751,7**	**71 751,7**	**45 297,4**	**63,1**
Общее образование	**819**	**07**	**02**			**63 886,3**	**63 886,3**	**40 232,2**	**63,0**
Федеральные целевые программы	819	07	02	100 00 00		8 800,0	8 800,0	0,0	0,0
Федеральная целевая программа «Дети России» на 2007—2010 годы	819	07	02	100 13 00		8 800,0	8 800,0	0,0	0,0
Подпрограмма «Дети и семья»	819	07	02	100 13 02		8 800,0	8 800,0	0,0	0,0
Бюджетные инвестиции	819	07	02	100 13 02	003	8 800,0	8 800,0	0,0	0,0
Бюджетные инвестиции в объекты капитального строительства, не включенные в целевые программы	819	07	02	102 00 00		43 016,4	43 016,4	37 277,1	86,7
Бюджетные инвестиции в объекты капитального строительства государственной собственности субъектов Российской Федерации (объекты капитального строительства собственности муниципальных образований)	819	07	02	102 01 00		43 016,4	43 016,4	37 277,1	86,7
Бюджетные инвестиции в объекты капитального строительства государственной собственности субъектов Российской Федерации	819	07	02	102 01 01		43 016,4	43 016,4	37 277,1	86,7
Бюджетные инвестиции	819	07	02	102 01 01	003	43 016,4	43 016,4	37 277,1	86,7
Региональные целевые программы	819	07	02	522 00 00		4 719,1	4 719,1	0,0	0,0
Областная целевая программа «Реабилитация населения и территорий Брянской области, подвергшихся радиационному воздействию вследствие катастрофы на Чернобыльской АЭС, в 2007—2010 годах»	819	07	02	522 28 00		4 719,1	4 719,1	0,0	0,0
Бюджетные инвестиции	819	07	02	522 28 00	003	4 719,1	4 719,1	0,0	0,0
Долгосрочные целевые программы	819	07	02	922 00 00		7 350,8	7 350,8	2 955,1	40,2
Долгосрочная целевая программа «Развитие образования Брянской области» (2009—2013 годы)	819	07	02	922 1200		840,8	840,8	287,6	34,2
Бюджетные инвестиции	819	07	02	922 12 00	003	840,8	840,8	287,6	34,2
Долгосрочная целевая программа «Социальное развитие села» (2003—2012 годы)	819	07	02	922 26 00		6 510,0	6 510,0	2 667,5	41,0

1	2	3	4	5	6	7	8	9	10
Бюджетные инвестиции	819	07	02	922 26 00	003	6 510,0	6 510,0	2 667,5	41,0
Среднее профессиональное образование	**819**	**07**	**04**			**7 865,4**	**7 865,4**	**5 065,2**	**64,4**
Долгосрочные целевые программы	819	07	04	922 00 00		7 865,4	7 865,4	5 065,2	64,4
Долгосрочная целевая программа «Развитие образования Брянской области» (2009—2013 годы)	819	07	04	922 12 00		7 865,4	7 865,4	5 065,2	64,4
Бюджетные инвестиции	819	07	04	922 12 00	003	7 865,4	7 865,4	5 065,2	64,4
Культура, кинематография, средства массовой информации	**819**	**08**				**26 541,2**	**26 541,2**	**17 386,1**	**65,5**
Культура	**819**	**08**	**01**			**26 541,2**	**26 541,2**	**17 386,1**	**65,5**
Бюджетные инвестиции в объекты капитального строительства, не включенные в целевые программы	819	08	01	102 00 00		26 541,2	26 541,2	17 386,1	65,5
Бюджетные инвестиции в объекты капитального строительства государственной собственности субъектов Российской Федерации (объекты капитального строительства собственности муниципальных образований)	819	08	01	102 01 00		26 541,2	26 541,2	17 386,1	65,5
Бюджетные инвестиции в объекты капитального строительства государственной собственности субъектов Российской Федерации	819	08	01	102 01 01		26 541,2	26 541,2	17 386,1	65,5
Бюджетные инвестиции	819	08	01	102 01 01	003	26 541,2	26 541,2	17 386,1	65,5
Здравоохранение, физическая культура и спорт	**819**	**09**				**269 551,8**	**269 551,8**	**202 160,5**	**75,0**
Стационарная медицинская помощь	**819**	**09**	**01**			**136 273,2**	**136 273,2**	**109 022,3**	**80,0**
Бюджетные инвестиции в объекты капитального строительства, не включенные в целевые программы	819	09	01	102 00 00		89 919,3	89 919,3	76 087,2	84,6
Бюджетные инвестиции в объекты капитального строительства государственной собственности субъектов Российской Федерации (объекты капитального строительства собственности муниципальных образований)	819	09	01	102 01 00		89 919,3	89 919,3	76 087,2	84,6
Бюджетные инвестиции в объекты капитального строительства государственной собственности субъектов Российской Федерации	819	09	01	102 01 01		89 919,3	89 919,3	76 087,2	84,6
Бюджетные инвестиции	819	09	01	102 01 01	003	89 919,3	89 919,3	76 087,2	84,6
Региональные целевые программы	819	09	01	522 00 00		46 353,9	46 353,9	32 935,1	71,1
Областная целевая программа «Реабилитация населения и территорий Брянской области, подвергшихся радиационному воздействию вследствие катастрофы на Чернобыльской АЭС, в 2007—2010 годах»	819	09	01	522 28 00		7 029,4	7 029,4	4 972,3	70,7
Бюджетные инвестиции	819	09	01	522 28 00	003	7 029,4	7 029,4	4 972,3	70,7
Областная целевая программа «Предупреждение и борьба с социально значимыми заболеваниями» (2009—2011 годы)	819	09	01	522 36 00		39 324,5	39 324,5	27 962,8	71,1
Подпрограмма «Онкология» (2009—2011 годы)	819	09	01	522 36 02		1 004,5	1 004,5	1 004,5	100,0
Бюджетные инвестиции	819	09	01	522 36 02	003	1 004,5	1 004,5	1 004,5	100,0
Подпрограмма «Психические расстройства» (2009—2011 годы)	819	09	01	522 36 07		38 320,0	38 320,0	26 958,3	70,4
Бюджетные инвестиции	819	09	01	522 36 07	003	38 320,0	38 320,0	26 958,3	70,4
Санаторно-оздоровительная помощь	**819**	**09**	**05**			**40 400,9**	**40 400,9**	**9 026,8**	**22,3**
Бюджетные инвестиции в объекты капитального строительства, не включенные в целевые программы	819	09	05	102 00 00		40 400,9	40 400,9	9 026,8	22,3

(Продолжение приложения 3)

1	2	3	4	5	6	7	8	9	10
Бюджетные инвестиции в объекты капитального строительства государственной собственности субъектов Российской Федерации (объекты капитального строительства собственности муниципальных образований)	819	09	05	102 01 00		40 400,9	40 400,9	9 026,8	22,3
Бюджетные инвестиции в объекты капитального строительства государственной собственности субъектов Российской Федерации	819	09	05	102 01 01		40 400,9	40 400,9	9 026,8	22,3
Бюджетные инвестиции	819	09	05	102 01 01	003	40 400,9	40 400,9	9 026,8	22,3
Физическая культура и спорт	**819**	**09**	**08**			**91 548,8**	**91 548,8**	**82 782,5**	**90,4**
Бюджетные инвестиции в объекты капитального строительства, не включенные в целевые программы	819	09	08	102 00 00		78 008,0	78 008,0	70 265,3	90,1
Бюджетные инвестиции в объекты капитального строительства государственной собственности субъектов Российской Федерации (объекты капитального строительства собственности муниципальных образований)	819	09	08	102 01 00		78 008,0	78 008,0	70 265,3	90,1
Бюджетные инвестиции в объекты капитального строительства государственной собственности субъектов Российской Федерации	819	09	08	102 01 01		78 008,0	78 008,0	70 265,3	90,1
Бюджетные инвестиции	819	09	08	102 01 01	003	78 008,0	78 008,0	70 265,3	90,1
Региональные целевые программы	819	09	08	522 00 00		13 540,8	13 540,8	12 517,2	92,4
Областная целевая программа «Развитие физической культуры и спорта в Брянской области на 2006—2009 годы»	819	09	08	522 23 00		13 540,8	13 540,8	12 517,2	92,4
Бюджетные инвестиции	819	09	08	522 23 00	003	13 540,8	13 540,8	12 517,2	92,4
Другие вопросы в области здравоохранения, физической культуры и спорта	**819**	**09**	**10**			**1 328,9**	**1 328,9**	**1 328,9**	**100,0**
Бюджетные инвестиции в объекты капитального строительства, не включенные в целевые программы	819	09	10	102 00 00		1 328,9	1 328,9	1 328,9	100,0
Бюджетные инвестиции в объекты капитального строительства государственной собственности субъектов Российской Федерации (объекты капитального строительства собственности муниципальных образований)	819	09	10	102 01 00		1 328,9	1 328,9	1 328,9	100,0
Бюджетные инвестиции в объекты капитального строительства государственной собственности субъектов Российской Федерации	819	09	10	102 01 01		1 328,9	1 328,9	1 328,9	100,0
Бюджетные инвестиции	819	09	10	102 01 01	003	1 328,9	1 328,9	1 328,9	100,0
Социальная политика	**819**	**10**				**293 985,3**	**293 985,3**	**194 215,5**	**66,1**
Социальное обслуживание населения	**819**	**10**	**02**			**28 648,3**	**28 648,3**	**18 508,2**	**64,6**
Бюджетные инвестиции в объекты капитального строительства, не включенные в целевые программы	819	10	02	102 00 00		23 665,3	23 665,3	18 508,2	78,2
Бюджетные инвестиции в объекты капитального строительства государственной собственности субъектов Российской Федерации (объекты капитального строительства собственности муниципальных образований)	819	10	02	102 01 00		23 665,3	23 665,3	18 508,2	78,2
Бюджетные инвестиции в объекты капитального строительства государственной собственности субъектов Российской Федерации	819	10	02	102 01 01		23 665,3	23 665,3	18 508,2	78,2
Бюджетные инвестиции	819	10	02	102 01 01	003	23 665,3	23 665,3	18 508,2	78,2
Региональные целевые программы	819	10	02	522 00 00		4 983,0	4 983,0	0,0	0,0
Областная целевая программа «Социальная защита населения Брянской области» (2008—2010 годы)	819	10	02	522 40 00		4 983,0	4 983,0	0,0	0,0

1	2	3	4	5	6	7	8	9	10
Бюджетные инвестиции	819	10	02	522 40 00	003	4 983,0	4 983,0	0,0	0,0
Социальное обеспечение населения	**819**	**10**	**03**			**265 337,0**	**265 337,0**	**175 707,3**	**66,2**
Социальная помощь	819	10	03	505 00 00		148 736,6	148 736,6	69 541,5	46,8
Обеспечение жильем инвалидов войны и инвалидов боевых действий, участников Великой Отечественной войны, ветеранов боевых действий, военнослужащих, проходивших военную службу в период с 22 июня 1941 года по 3 сентября 1945 года, граждан, награжденных знаком «Жителю блокадного Ленинграда», лиц, работавших на военных объектах в период Великой Отечественной войны, членов семей погибших (умерших) инвалидов войны, участников Великой Отечественной войны, ветеранов боевых действий, инвалидов и семей, имеющих детей-инвалидов	819	10	03	505 34 00		148 736,6	148 736,6	69 541,5	46,8
Обеспечение жильем отдельных категорий граждан, установленных Федеральным законом от 12 января 1995 года № 5-ФЗ «О ветеранах», в соответствии с Указом Президента Российской Федерации от 7 мая 2008 года № 714 «Об обеспечении жильем ветеранов Великой Отечественной войны 1941—1945 годов»	819	10	03	505 34 01		126 907,2	126 907,2	69 541,5	54,8
Социальные выплаты	819	10	03	505 34 01	005	126 907,2	126 907,2	69 541,5	54,8
Обеспечение жильем отдельных категорий граждан, установленных Федеральными законами от 12 января 1995 года № 5-ФЗ «О ветеранах» и от 24 ноября 1995 года № 181-ФЗ «О социальной защите инвалидов в Российской Федерации»	819	10	03	505 34 02		21 829,4	21 829,4	0,0	0,0
Социальные выплаты	819	10	03	505 34 02	005	21 829,4	21 829,4	0,0	0,0
Региональные целевые программы	819	10	03	522 00 00		116 600,4	116 600,4	106 165,8	91,1
Областная целевая программа «Жилище» (2007—2010 годы)	819	10	03	522 27 00		111 671,4	111 671,4	106 165,8	95,1
Подпрограмма «Развитие ипотечного кредитования в жилищном строительстве» (2007—2010 годы)	819	10	03	522 27 01		111 671,4	111 671,4	106 165,8	95,1
Мероприятия в области социальной политики	819	10	03	522 27 01	068	111 671,4	111 671,4	106 165,8	95,1
Областная целевая программа «Реабилитация населения и территорий Брянской области, подвергшихся радиационному воздействию вследствие катастрофы на Чернобыльской АЭС, в 2007—2010 годах»	819	10	03	522 28 00		4 929,0	4 929,0	0,0	0,0
Субсидии на приобретение жилья гражданам — участникам ликвидации последствий радиационных аварий и катастроф, пострадавшим в результате этих аварий, и приравненным к ним лицам	819	10	03	522 28 00	911	4 929,0	4 929,0	0,0	0,0
Межбюджетные трансферты	**819**	**11**				**312 602,4**	**312 602,4**	**230 690,1**	**73,8**
Субсидии бюджетам субъектов Российской Федерации и муниципальных образований (межбюджетные субсидии)	**819**	**11**	**02**			**312 602,4**	**312 602,4**	**230 690,1**	**73,8**
Федеральные целевые программы	819	11	02	100 00 00		10 000,0	10 000,0	5 000,0	50,0
Федеральная целевая программа «Дети России» на 2007—2010 годы	819	11	02	100 13 00		10 000,0	10 000,0	5 000,0	50,0
Подпрограмма «Здоровое поколение»	819	11	02	100 13 01		10 000,0	10 000,0	5 000,0	50,0
Софинансирование объектов капитального строительства государственной собственности субъектов Российской Федерации (объектов капитального строительства собственности муниципальных образований)	819	11	02	100 13 01	020	10 000,0	10 000,0	5 000,0	50,0
Региональные целевые программы	819	11	02	522 00 00		1 923,2	1 923,2	1 600,0	83,2
Областная целевая программа «Жилище» (2007—2010 годы)	819	11	02	522 27 00		323,2	323,2	0,0	0,0

(Продолжение приложения 3)

1	2	3	4	5	6	7	8	9	10
Подпрограмма «Модернизация объектов коммунальной инфраструктуры» (2007—2010 годы)	819	11	02	522 27 02		323,2	323,2	0,0	0,0
Софинансирование объектов капитального строительства государственной собственности субъектов Российской Федерации (объектов капитального строительства собственности муниципальных образований)	819	11	02	522 27 02	020	323,2	323,2	0,0	0,0
Областная целевая программа «Реабилитация населения и территорий Брянской области, подвергшихся радиационному воздействию вследствие катастрофы на Чернобыльской АЭС в 2007—2010 годах»	819	11	02	522 28 00		1 600,0	1 600,0	1 600,0	100,0
Софинансирование объектов капитального строительства государственной собственности субъектов Российской Федерации (объектов капитального строительства собственности муниципальных образований)	819	11	02	522 28 00	020	1 600,0	1 600,0	1 600,0	100,0
Развитие социальной и инженерной инфраструктуры субъектов Российской Федерации и муниципальных образований	819	11	02	523 00 00		297 566,3	297 566,3	222 813,0	74,9
Развитие социальной и инженерной инфраструктуры	819	11	02	523 00 00		297 566,3	297 566,3	222 813,0	74,9
Субсидии бюджетам муниципальных образований на развитие социальной и инженерной инфраструктуры за счет средств бюджета субъекта Российской Федерации	819	11	02	523 01 02		297 566,3	297 566,3	222 813,0	74,9
Софинансирование объектов капитального строительства государственной собственности субъектов Российской Федерации (объектов капитального строительства собственности муниципальных образований)	819	11	02	523 01 02	020	286 316,3	286 316,3	211 615,1	73,9
Роддом, (комплекс) 2-ой пусковой, г. Клинцы	819	11	02	523 01 02	802	11 250,0	11 250,0	11 197,9	99,5
Долгосрочные целевые программы	819	11	02	922 00 00		3 112,9	3 112,9	1 277,1	41,0
Долгосрочная целевая программа «Социальное развитие села» (2003—2012 годы)	819	11	02	922 26 00		3 112,9	3 112,9	1 277,1	41,0
Софинансирование объектов капитального строительства государственной собственности субъектов Российской Федерации (объектов капитального строительства собственности муниципальных образований)	819	11	02	922 26 00	020	3 112,9	3 112,9	1277,1	41,0
Комитет по экономической политике Брянской области	**820**					**8 276,8**	**8 276,8**	**8 276,8**	**100,0**
Общегосударственные вопросы	**820**	**01**				**6 940,6**	**6 940,6**	**6 940,6**	**100,0**
Функционирование Правительства Российской Федерации, высших исполнительных органов государственной власти субъектов Российской Федерации, местных администраций	**820**	**01**	**04**			**1 335,2**	**1 335,2**	**1 335,2**	**100,0**
Руководство и управление в сфере установленных функций органов государственной власти субъектов Российской Федерации и органов местного самоуправления	820	01	04	002 00 00		1 335,2	1 335,2	1 335,2	100,0
Высшее должностное лицо субъекта Российской Федерации (руководитель высшего исполнительного органа государственной власти субъекта Российской Федерации) и его заместители	820	01	04	002 06 00		1 335,2	1 335,2	1 335,2	100,0
Выполнение функций государственными органами	820	01	04	002 06 00	012	1 335,2	1 335,2	1 335,2	100,0
Другие общегосударственные вопросы	**820**	**01**	**14**			**5 605,4**	**5 605,4**	**5 605,4**	**100,0**
Руководство и управление в сфере установленных функций органов государственной власти субъектов Российской Федерации и органов местного самоуправления	820	01	14	002 00 00		5 413,6	5 413,6	5 413,6	100,0
Центральный аппарат	820	01	14	002 04 00		5 413,6	5 413,6	5 413,6	100,0

1	2	3	4	5	6	7	8	9	10
Выполнение функций государственными органами	820	01	14	002 04 00	012	5 413,6	5 413,6	5 413,6	100,0
Ведомственные целевые программы	820	01	14	822 00 00		191,8	191,8	191,8	100,0
Ведомственная целевая программа «Проведение административной реформы в Брянской области» (2009—2010 годы)	820	01	14	822 20 00		191,8	191,8	191,8	100,0
Прочие расходы	820	01	14	822 20 00	013	191,8	191,8	191,8	100,0
Национальная экономика	**820**	**04**				**170,1**	**170,1**	**170,1**	**100,0**
Другие вопросы в области национальной экономики	**820**	**04**	**12**			**170,1**	**170,1**	**170,1**	**100,0**
Региональные целевые программы	820	04	12	522 00 00		170,1	170,1	170,1	100,0
Областная целевая программа «Формирование рынка труда на территории Брянской области на 2007—2010 годы»	820	04	12	522 31 00		170,1	170,1	170,1	100,0
Прочие расходы	820	04	12	522 31 00	013	170,1	170,1	170,1	100,0
Межбюджетные трансферты	**820**	**11**				**1 166,1**	**1 166,1**	**1 166,1**	**100,0**
Иные межбюджетные трансферты	**820**	**11**	**04**			**1 166,1**	**1 166,1**	**1 166,1**	**100,0**
Руководство и управление в сфере установленных функций	820	11	04	001 00 00		553,1	553,1	553,1	100,0
Мероприятия в рамках административной реформы	820	11	04	001 13 00		553,1	553,1	553,1	100,0
Иные субсидии	820	11	04	001 13 0	018	553,1	553,1	553,1	100,0
Ведомственные целевые программы	820	11	04	822 00 00		613,0	613,0	613,0	100,0
Ведомственная целевая программа «Проведение административной реформы в Брянской области» (2009—2010 годы)	820	11	04	822 20 00		613,0	613,0	613,0	100,0
Иные субсидии	820	11	04	822 20 00	018	613,0	613,0	613,0	100,0
Управление социальной защиты населения Брянской области	**821**					**4 057 184,4**	**4 057 277,6**	**2 501 106,3**	**61,6**
Образование	**821**	**07**				**20,9**	**20,9**	**0,0**	**0,0**
Профессиональная подготовка, переподготовка и повышение квалификации	**821**	**07**	**05**			**20,9**	**20,9**	**0,0**	**0,0**
Учебные заведения и курсы по переподготовке кадров	821	07	05	429 00 00		20,9	20,9	0,0	0,0
Переподготовка и повышение квалификации кадров	821	07	05	429 78 00		20,9	20,9	0,0	0,0
Прочие расходы	821	07	05	429 78 00	013	20,9	20,9	0,0	0,0
Здравоохранение, физическая культура и спорт	**821**	**09**				**279,0**	**279,0**	**208,7**	**74,8**
Другие вопросы в области здравоохранения, физической культуры и спорта	**821**	**09**	**10**			**279,0**	**279,0**	**208,7**	**74,8**
Региональные целевые программы	821	09	10	522 00 00		279,0	279,0	208,7	74,8
Областная целевая программа «Минимизация медицинских последствий экологического неблагополучия в Брянской области» (2005—2009 годы)	821	09	10	522 09 00		279,0	279,0	208,7	74,8
Подпрограмма «Ранняя диагностика, профилактика и лечение заболеваний молочной железы у женщин Брянской области» (2006—2009 годы)	821	09	10	522 09 04		279,0	279,0	208,7	74,8
Мероприятия в области здравоохранения	821	09	10	522 09 04	067	279,0	279,0	208,7	74,8
Социальная политика	**821**	**10**				**4 056 884,5**	**4 056 977,7**	**2 500 897,6**	**61,6**
Пенсионное обеспечение	**821**	**10**	**01**			**49 860,6**	**49 860,6**	**40 624,6**	**81,5**
Доплаты к пенсиям, дополнительное пенсионное обеспечение	821	10	01	491 00 00		49 860,6	49 860,6	40 624,6	81,5
Реализация Закона Брянской области от 16 июня 2005 года № 46-З «О государственной гражданской службе Брянской области»	821	10	01	491 30 00		17 682,6	17 682,6	15 421,9	87,2

(Продолжение приложения 3)

1	2	3	4	5	6	7	8	9	10
Ежемесячная доплата к государственной пенсии государственным гражданским служащим	821	10	01	491 30 01		17 682,6	17 682,6	15 421,9	87,2
Социальные выплаты	821	10	01	491 30 01	005	176 82,6	17 682,6	15 421,9	87,2
Реализация Закона Брянской области от 28 декабря 2005 года № 102-З «О пенсионном обеспечении лиц, замещавших государственные должности Брянской области»	821	10	01	491 31 00		11 052,6	11 052,6	7 018,6	63,5
Ежемесячная доплата к государственной пенсии лицам, замещавшим государственные должности	821	10	01	491 31 01		11 052,6	11 052,6	7 018,6	63,5
Социальные выплаты	821	10	01	491 31 01	005	11 052,6	11 052,6	7 018,6	63,5
Реализация Закона Брянской области от 10 июля 2001 года № 50-З «О доплате к государственной пенсии отдельным категориям пенсионеров»	821	10	01	491 32 00		21 125,4	21 125,4	18 184,1	86,1
Ежемесячная доплата к государственной пенсии отдельным категориям пенсионеров	821	10	01	491 32 01		21 125,4	21 125,4	18 184,1	86,1
Социальные выплаты	821	10	01	491 32 01	005	21 125,4	21 125,4	18 184,1	86,1
Социальное обслуживание населения	**821**	**10**	**02**			**731 919,5**	**732 012,7**	**554 213,6**	**75,7**
Резервные фонды	821	10	02	070 00 00		1 050,0	1 143,2	1 142,0	99,9
Резервный фонд Президента Российской Федерации	821	10	02	070 02 00		1 050,0	1 050,0	1 048,8	99,9
Прочие расходы	821	10	02	070 02 00	013	1 050,0	1 050,0	1 048,8	99,9
Резервные фонды исполнительных органов государственной власти субъектов Российской Федерации	821	10	02	070 04 00		0,0	93,2	93,2	100,0
Прочие расходы	821	10	02	070 04 00	013	0,0	93,2	93,2	100,0
Дома-интернаты для престарелых и инвалидов	821	10	02	501 00 00		197 527,0	197 527,0	143 806,4	72,8
Обеспечение деятельности подведомственных учреждений	821	10	02	501 99 00		197 527,0	197 527,0	143 806,4	72,8
Выполнение функций бюджетными учреждениями	821	10	02	501 99 00	001	197 527,0	197 527,0	143 806,4	72,8
Учреждения социального обслуживания населения	821	10	02	508 00 00		533 342,5	533 342,5	409 265,2	76,7
Обеспечение деятельности подведомственных учреждений	821	10	02	508 99 00		533 342,5	533 342,5	409 265,2	76,7
Прочие учреждения социального обслуживания населения	821	10	02	508 99 01		35 906,5	35 906,5	26 089,1	72,7
Выполнение функций бюджетными учреждениями	821	10	02	508 99 01	001	35 906,5	35 906,5	26 089,1	72,7
Государственные учреждения — отделы социальной защиты населения	821	10	02	508 99 02		122 890,3	122 890,3	98 044,2	79,8
Выполнение функций бюджетными учреждениями	821	10	02	508 99 02	001	122 890,3	122 890,3	98 044,2	79,8
Центры социального обслуживания населения	821	10	02	508 99 03		150 697,7	150 697,7	118 273,8	78,5
Выполнение функций бюджетными учреждениями	821	10	02	508 99 03	001	150 697,7	150 697,7	118 273,8	78,5
Центры реабилитации	821	10	02	508 99 04		18 774,2	18 774,2	15 296,4	81,5
Выполнение функций бюджетными учреждениями	821	10	02	508 99 04	001	18 774,2	18 774,2	15 296,4	81,5
Приюты	821	10	02	508 99 05		115 168,5	115 168,5	86 297,1	74,9
Выполнение функций бюджетными учреждениями	821	10	02	508 99 05	001	115 168,5	115 168,5	86 297,1	74,9
Дома милосердия	821	10	02	508 99 06		89 905,3	89 905,3	65 264,6	72,6
Выполнение функций бюджетными учреждениями	821	10	02	508 99 06	001	89 905,3	89 905,3	65 264,6	72,6
Социальное обеспечение населения	**821**	**10**	**03**			**3 151 703,8**	**3 151 703,8**	**1 820 456,7**	**57,8**
Социальная помощь	821	10	03	505 00 00		3 086 264,0	3 086 264,0	1 755 019,5	56,9

1	2	3	4	5	6	7	8	9	10
Закон Российской Федерации от 15 января 1993 года № 4301-1 «О статусе Героев Советского Союза, Героев Российской Федерации и полных кавалеров ордена Славы»	821	10	03	505 08 00		195,8	195,8	32,5	16,6
Социальная поддержка Героев Советского Союза, Героев Российской Федерации и полных кавалеров ордена Славы	821	10	03	505 08 02		195,8	195,8	32,5	16,6
Социальные выплаты	821	10	03	505 08 02	005	195,8	195,8	32,5	16,6
Федеральный закон от 9 января 1997 года № 5-ФЗ «О предоставлении социальных гарантий Героям Социалистического Труда и полным кавалерам ордена Трудовой Славы»	821	10	03	505 09 00		400,0	400,0	0,0	0,0
Социальная поддержка Героев Социалистического Труда и полных кавалеров ордена Трудовой Славы	821	10	03	505 09 02		400,0	400,0	0,0	0,0
Социальные выплаты	821	10	03	505 09 02	005	400,0	400,0	0,0	0,0
Единовременное пособие беременной жене военнослужащего, проходящего военную службу по призыву, а также ежемесячное пособие на ребенка военнослужащего, проходящего военную службу по призыву	821	10	03	505 19 00		17 796,0	17 796,0	8 899,9	50,0
Социальные выплаты	821	10	03	505 19 00	005	17 796,0	17 796,0	8 899,9	50,0
Федеральный закон от 12 января 1996 года № 8-ФЗ «О погребении и похоронном деле»	821	10	03	505 22 00		10 400,0	10 400,0	7 435,5	71,5
Выплата социального пособия на погребение и возмещение расходов по гарантированному перечню услуг по погребению за счет бюджетов субъектов Российской Федерации и местных бюджетов	821	10	03	505 22 05		9 335,0	9 335,0	7 132,0	76,4
Социальные выплаты	821	10	03	505 22 05	005	9 335,0	9 335,0	7 132,0	76,4
Возмещение специализированным службам по вопросам похоронного дела расходов по захоронению умерших (погибших) граждан, осуществляемых за счет бюджетов субъектов Российской Федерации	821	10	03	505 22 06		1 065,0	1 065,0	303,5	28,5
Социальные выплаты	821	10	03	505 22 06	005	1 065,0	1 065,0	303,5	28,5
Закон Российской Федерации от 9 июня 1993 года № 5142-1 «О донорстве крови и ее компонентов»	821	10	03	505 29 00		36 681,9	36 681,9	25 806,1	70,4
Обеспечение мер социальной поддержки для лиц, награжденных знаком «Почетный донор СССР», «Почетный донор России»	821	10	03	505 29 01		36 681,9	36 681,9	25 806,1	70,4
Социальные выплаты	821	10	03	505 29 01	005	36 681,9	36 681,9	25 806,1	70,4
Ежемесячное пособие на ребенка	821	10	03	505 30 00		0,0	0,0	-0,2	
Ежемесячное пособие на ребенка в соответствии с Законом Брянской области от 20 февраля 2008 года № 12-З «Об охране семьи, материнства, отцовства и детства в Брянской области»	821	10	03	505 30 01		0,0	0,0	-0,2	
Социальные выплаты	821	10	03	505 30 01	005	0,0	0,0	-0,2	
Обеспечение мер социальной поддержки ветеранов труда и тружеников тыла	821	10	03	505 31 00		0,0	0,0	-0,2	
Ежемесячная денежная выплата ветеранам труда в соответствии с Законом Брянской области от 10 декабря 2004 года № 91-З «О мерах социальной поддержки ветеранов в Брянской области»	821	10	03	505 31 11		0,0	0,0	-0,2	
Социальные выплаты	821	10	03	505 31 11	005	0,0	0,0	-0,2	

(Продолжение приложения 3)

1	2	3	4	5	6	7	8	9	10
Федеральный закон от 17 сентября 1998 года № 157-ФЗ «Об иммунопрофилактике инфекционных болезней»	821	10	03	505 44 00		58,9	58,9	55,0	93,4
Государственные единовременные пособия и ежемесячные денежные компенсации гражданам при возникновении поствакцинальных осложнений	821	10	03	505 44 01		58,9	58,9	55,0	93,4
Социальные выплаты	821	10	03	505 44 01	005	58,9	58,9	55,0	93,4
Выплаты инвалидам компенсаций страховых премий по договорам обязательного страхования гражданской ответственности владельцев транспортных средств	821	10	03	505 45 00		1 179,8	1 179,8	58,6	5,0
Социальные выплаты	821	10	03	505 45 00	005	1 179,8	1 179,8	58,6	5,0
Оплата жилищно-коммунальных услуг отдельным категориям граждан	821	10	03	505 46 00		1 456 727,5	1 456 727,5	518 638,2	35,6
Выполнение функций бюджетными учреждениями	821	10	03	505 46 00	001	11 006,5	11 006,5	0,0	0,0
Социальные выплаты	821	10	03	505 46 00	005	1 445 721,0	1 445 721,0	518 638,2	35,9
Обеспечение мер социальной поддержки реабилитированных лиц и лиц, признанных пострадавшими от политических репрессий	821	10	03	505 47 00		4,8	4,8	4,8	100,0
Ежемесячная денежная выплата реабилитированным лицам в соответствии с Законом Брянской области от 10 декабря 2004 года № 89-З «О социальной поддержке жертв политических репрессий»	821	10	03	505 47 11		4,8	4,8	4,8	100,0
Социальные выплаты	821	10	03	505 47 11	005	4,8	4,8	4,8	100,0
Предоставление гражданам субсидий на оплату жилого помещения и коммунальных услуг	821	10	03	505 48 00		309 687,5	309 687,5	207 874,7	67,1
Социальные выплаты	821	10	03	505 48 00	005	309 687,5	309 687,5	207 874,7	67,1
Закон Российской Федерации от 18 октября 1991 года № 1761-1 «О реабилитации жертв политических репрессий»	821	10	03	505 49 00		10,3	10,3	10,0	97,1
Единовременные денежные компенсации реабилитированным лицам	821	10	03	505 49 01		10,3	10,3	10,0	97,1
Социальные выплаты	821	10	03	505 49 01	005	10,3	10,3	10,0	97,1
Реализация мер социальной поддержки отдельных категорий граждан	821	10	03	505 55 00		1 066 711,9	1 066 711,9	842 716,1	79,0
Ежемесячное пособие на ребенка	821	10	03	505 55 10		294 379,0	294 379,0	217421,9	73,9
Ежемесячное пособие на ребенка в соответствии с Законом Брянской области от 20 февраля 2008 года № 12-З «Об охране семьи, материнства, отцовства и детства в Брянской области»	821	10	03	505 55 11		218 412,0	218 412,0	159 334,0	73,0
Социальные выплаты	821	10	03	505 55 11	005	218 412,0	218 412,0	159 334,0	73,0
Пособие на детей одиноких матерей в соответствии с Законом Брянской области от 20 февраля 2008 года № 12-З «Об охране семьи, материнства, отцовства и детства в Брянской области»	821	10	03	505 55 12		75 424,0	75 424,0	57 716,9	76,5
Социальные выплаты	821	10	03	505 55 12	005	75 424,0	75 424,0	57 716,9	76,5
Пособие на детей военнослужащих, проходящих службу по призыву, и детей, родители которых уклоняются от уплаты алиментов, в соответствии с Законом Брянской области от 20 февраля 2008 года № 12-З «Об охране семьи, материнства, отцовства и детства в Брянской области»	821	10	03	505 55 13		543,0	543,0	371,0	68,3
Социальные выплаты	821	10	03	505 55 13	005	543,0	543,0	371,0	68,3
Обеспечение мер социальной поддержки ветеранов труда и тружеников тыла	821	10	03	505 55 20		760 273,1	760 273,1	615 683,1	81,0

1	2	3	4	5	6	7	8	9	10
Ежемесячная денежная выплата ветеранам труда в соответствии с Законом Брянской области от 10 декабря 2004 года № 91-З «О мерах социальной поддержки ветеранов в Брянской области»	821	10	03	505 55 21		287 423,0	287 423,0	220 459,2	76,7
Социальные выплаты	821	10	03	505 55 21	005	287 423,0	287 423,0	220 459,2	76,7
Ежемесячная денежная выплата труженикам тыла в соответствии с Законом Брянской области от 10 декабря 2004 года № 91-З «О мерах социальной поддержки ветеранов в Брянской области»	821	10	03	505 55 22		107 973,1	107 973,1	77 137,9	71,4
Социальные выплаты	821	10	03	505 55 22	005	107 973,1	107 973,1	77 137,9	71,4
Обеспечение мер социальной поддержки ветеранов труда в части оплаты жилищно-коммунальных услуг в соответствии с Законом Брянской области от 10 декабря 2004 года № 91-З «О мерах социальной поддержки ветеранов в Брянской области»	821	10	03	505 55 23		364 877,0	364 877,0	318 086,0	87,2
Социальные выплаты	821	10	03	505 55 23	005	364 877,0	364 877,0	318 086,0	87,2
Обеспечение мер социальной поддержки реабилитированных лиц и лиц, признанных пострадавшими от политических репрессий	821	10	03	505 55 30		12 059,8	12 059,8	9611,1	79,7
Ежемесячная денежная выплата реабилитированным лицам в соответствии с Законом Брянской области от 10 декабря 2004 года № 89-З «О социальной поддержке жертв политических репрессий»	821	10	03	505 55 31		4 103,0	4 103,0	3 074,3	74,9
Социальные выплаты	821	10	03	505 55 31	005	4 103,0	4 103,0	3 074,3	74,9
Обеспечение мер социальной поддержки реабилитированных лиц в части оплаты жилищно-коммунальных услуг в соответствии с Законом Брянской области от 10 декабря 2004 года № 89-З «О социальной поддержке жертв политических репрессий»	821	10	03	505 55 32		7 225,9	7 225,9	6 073,6	84,1
Социальные выплаты	821	10	03	505 55 32	005	7 225,9	7 225,9	6 073,6	84,1
Ежемесячная денежная выплата лицам, признанным пострадавшими от политических репрессий, в соответствии с Законом Брянской области от 10 декабря 2004 года № 89-З «О социальной поддержке жертв политических репрессий»	821	10	03	505 55 33		113,4	113,4	63,5	56,0
Социальные выплаты	821	10	03	505 55 33	005	113,4	113,4	63,5	56,0
Обеспечение мер социальной поддержки лиц, признанных пострадавшими от политических репрессий, в части оплаты жилищно-коммунальных услуг в соответствии с Законом Брянской области от 10 декабря 2004 года № 89-З «О социальной поддержке жертв политических репрессий»	821	10	03	505 55 34		617,5	617,5	399,7	64,7
Социальные выплаты	821	10	03	505 55 34	005	617,5	617,5	399,7	64,7
Реализация Закона Брянской области от 6 июля 2007 года № 95-З «О ежемесячном пособии родителям и вдовам военнослужащих, сотрудников органов внутренних дел и органов уголовно-исполнительной системы Министерства юстиции Российской Федерации, погибших в вооруженных конфликтах последних лет»	821	10	03	505 70 00		3 710,0	3 710,0	2 926,5	78,9
Ежемесячное пособие	821	10	03	505 70 01		3 710,0	3 710,0	2 926,5	78,9
Социальные выплаты	821	10	03	505 70 01	005	3 710,0	3 710,0	2 926,5	78,9
Реализация постановления администрации Брянской области от 30 декабря 2004 года № 666 «О предоставлении льготного проезда на железнодорожном транспорте пригородного сообщения ветеранам труда, труженикам тыла, реабилитированным лицам и лицам, пострадавшим от политических репрессий»	821	10	03	505 71 00		10 087,5	10 087,5	3 352,0	33,2

(Продолжение приложения 3)

1	2	3	4	5	6	7	8	9	10
Предоставление льготного проезда реабилитированным лицам и лицам, признанным пострадавшими от политических репрессий	821	10	03	505 71 01		738,6	738,6	174,6	23,6
Социальные выплаты	821	10	03	505 71 01	005	738,6	738,6	174,6	23,6
Предоставление льготного проезда ветеранам труда	821	10	03	505 71 02		9 257,2	9 257,2	3 144,6	34,0
Социальные выплаты	821	10	03	505 71 02	005	9 257,2	9 257,2	3 144,6	34,0
Предоставление льготного проезда труженикам тыла	821	10	03	505 71 03		91,7	91,7	32,8	35,8
Социальные выплаты	821	10	03	505 71 03	005	91,7	91,7	32,8	35,8
Реализация Закона Брянской области от 13 декабря 2005 года № 92-З «О дополнительных мерах социальной защиты населения Брянской области, подвергшегося радиационному воздействию»	821	10	03	505 72 00		275,4	275,4	139,3	50,6
Ежемесячная компенсация на питание	821	10	03	505 72 01		275,4	275,4	139,3	50,6
Социальные выплаты	821	10	03	505 72 01	005	275,4	275,4	139,3	50,6
Реализация постановления администрации Брянской области от 14 июня 2007 года № 420 «О порядке и условиях установления статуса «Ветеран труда Брянской области» и мерах социальной поддержки указанной категории граждан»	821	10	03	505 73 00		53 458,1	53 458,1	35 478,6	66,4
Ежемесячная денежная выплата ветеранам труда Брянской области	821	10	03	505 73 01		26 333,2	26 333,2	16 358,8	62,1
Социальные выплаты	821	10	03	505 73 01	005	26 333,2	26 333,2	16 358,8	62,1
Обеспечение мер социальной поддержки ветеранов труда Брянской области в части оплаты жилищно-коммунальных услуг	821	10	03	505 73 02		25 324,9	25 324,9	17 499,1	69,1
Социальные выплаты	821	10	03	505 73 02	005	25 324,9	25 324,9	17 499,1	69,1
Обеспечение мер социальной поддержки ветеранов труда Брянской области в части предоставления льготного проезда ветеранам труда Брянской области	821	10	03	505 73 03		1 800,0	1 800,0	1 620,7	90,0
Социальные выплаты	821	10	03	505 73 03	005	1 800,0	1 800,0	1 620,7	90,0
Обеспечение граждан техническими средствами реабилитации, включая изготовление и ремонт протезно-ортопедических изделий	821	10	03	505 74 00		4 113,1	4 113,1	3 491,5	84,9
Мероприятия в области социальной политики	821	10	03	505 74 00	068	4 113,1	4 113,1	3 491,5	84,9
Реализация Закона Брянской области от 20 февраля 2008 года № 12-З «Об охране семьи, материнства, отцовства и детства в Брянской области»	821	10	03	505 75 00		39 572,9	39 572,9	35 209,7	89,0
Обеспечение мер социальной поддержки многодетных семей в части оплаты коммунальных услуг	821	10	03	505 75 01		16 342,2	16 342,2	12 536,8	76,7
Социальные выплаты	821	10	03	505 75 01	005	16 342,2	16 342,2	12 536,8	76,7
Обеспечение мер социальной поддержки многодетных семей в части бесплатного проезда	821	10	03	505 75 02		23 230,7	23 230,7	22 672,9	97,6
Социальные выплаты	821	10	03	505 75 02	005	23 230,7	23 230,7	22 672,9	97,6
Реализация Закона Брянской области от 14 июля 2005 года № 50-З «О предоставлении мер социальной поддержки на приобретение бытового сжиженного газа для малоимущих граждан Брянской области»	821	10	03	505 76 00		17,0	17,0	16,1	94,7
Денежная компенсация малоимущим гражданам на приобретение бытового сжиженного газа	821	10	03	505 76 01		17,0	17,0	16,1	94,7
Социальные выплаты	821	10	03	505 76 01	005	17,0	17,0	16,1	94,7

1	2	3	4	5	6	7	8	9	10
Осуществление дополнительных мер социальной поддержки граждан, имеющих детей, в соответствии с Законом Брянской области от 20 февраля 2008 года № 12-З «Об охране семьи, материнства, отцовства и детства в Брянской области»	821	10	03	505 77 00		15 263,6	15 263,6	13 743,7	90,0
Единовременное пособие многодетной семье на рождение ребенка	821	10	03	505 77 01		2 310,6	2 310,6	1 539,9	66,6
Социальные выплаты	821	10	03	505 77 01	005	2 310,6	2 310,6	1 539,9	66,6
Пособие на школьников из многодетных семей к началу учебного года	821	10	03	505 77 02		9 561,0	9 561,0	9 402,9	98,3
Социальные выплаты	821	10	03	505 77 02	005	9 561,0	9 561,0	9 402,9	98,3
Дополнительное ежемесячное пособие по уходу за ребенком-инвалидом	821	10	03	505 77 03		3 392,0	3 392,0	2 800,9	82,6
Социальные выплаты	821	10	03	505 77 03	005	3 392,0	3 392,0	2 800,9	82,6
Реализация постановления администрации Брянской области от 19 ноября 2007 года № 921 «О порядке назначения и выплаты дополнительного единовременного пособия при рождении ребенка»	821	10	03	505 78 00		12 389,0	12 389,0	10 178,2	82,2
Дополнительное единовременное пособие при рождении ребенка	821	10	03	505 78 01		12 389,0	12 389,0	10 178,2	82,2
Социальные выплаты	821	10	03	505 78 01	005	12 389,0	12 389,0	10 178,2	82,2
Реализация Закона Брянской области от 20 декабря 2007 года № 173-З «Об охране здоровья населения Брянской области»	821	10	03	505 81 00		47 523,0	47 523,0	38 952,9	82,0
Ежемесячная денежная компенсация на питание для детей до трех лет	821	10	03	505 81 01		47 523,0	47 523,0	38 952,9	82,0
Социальные выплаты	821	10	03	505 81 01	005	47 523,0	47 523,0	38 952,9	82,0
Иные безвозмездные и безвозвратные перечисления	821	10	03	520 00 00		65 439,8	65 439,8	65 437,2	100,0
Единовременная денежная компенсация отдельным категориям граждан вместо получения транспортного средства	821	10	03	520 22 00		65 439,8	65 439,8	65 437,2	100,0
Социальные выплаты	821	10	03	520 22 00	005	65 439,8	65 439,8	65 437,2	100,0
Охрана семьи и детства	**821**	**10**	**04**			**474,5**	**474,5**	**12,9**	**2,7**
Мероприятия по борьбе с беспризорностью, по опеке и попечительству	821	10	04	511 00 00		474,5	474,5	12,9	2,7
Перевозка несовершеннолетних, самовольно ушедших из семей, детских домов, школ-интернатов, специальных учебно-воспитательных и иных детских учреждений	821	10	04	511 02 00		474,5	474,5	12,9	2,7
Прочие расходы	821	10	04	511 02 00	013	474,5	474,5	12,9	2,7
Другие вопросы в области социальной политики	**821**	**10**	**06**			**122 926,1**	**122 926,1**	**85 589,8**	**69,6**
Руководство и управление в сфере установленных функций органов государственной власти субъектов Российской Федерации и органов местного самоуправления	821	10	06	002 00 00		42 576,4	42 576,4	33 890,9	79,6
Центральный аппарат	821	10	06	002 04 00		42 576,4	42 576,4	33 890,9	79,6
Выполнение функций государственными органами	821	10	06	002 04 00	012	42 576,4	42 576,4	33 890,9	79,6
Региональные целевые программы	821	10	06	522 00 00		70 109,9	70 109,9	41 459,1	59,1
Областная целевая программа «Социальная поддержка и реабилитация инвалидов (2007 – 2010 годы)»	821	10	06	522 21 00		3 996,7	3 996,7	2 544,3	63,7
Мероприятия в области социальной политики	821	10	06	522 21 00	068	3 996,7	3 996,7	2 544,3	63,7
Областная целевая программа «Дети Брянщины» (2007 – 2010 годы)	821	10	06	522 24 00		1 513,6	1 513,6	1 104,1	72,9
Подпрограмма «Дети и семья», направление «Семья с детьми-инвалидами» (2007 – 2010 годы)	821	10	06	522 24 02		1 513,6	1 513,6	1 104,1	72,9

(Продолжение приложения 3)

1	2	3	4	5	6	7	8	9	10
Мероприятия в области социальной политики	821	10	06	522 24 02	068	1 513,6	1 513,6	1 104,1	72,9
Областная целевая программа «Демографическое развитие Брянской области» (2008—2010 годы)	821	10	06	522 35 00		2 516,9	2 516,9	610,0	24,2
Мероприятия в области социальной политики	821	10	06	522 35 00	068	2 516,9	2 516,9	610,0	24,2
Областная целевая программа «Социальная защита населения Брянской области» (2008—2010 годы)	821	10	06	522 40 00		62 082,7	62 082,7	37 200,7	59,9
Мероприятия в области социальной политики	821	10	06	522 40 00	068	8 988,4	8 988,4	4 251,7	47,3
Адресная материальная помощь малообеспеченным гражданам и возмещение стоимости зубопротезирования региональным льготникам	821	10	06	522 40 00	968	53 094,3	53 094,3	32 949,0	62,1
Ведомственные целевые программы	821	10	06	822 00 00		10 239,8	10 239,8	10 239,8	100,0
Ведомственная целевая программа «Социальная поддержка ветеранов, участников боевых действий, членов их семей и семей погибших военнослужащих» (2008—2010 годы)	821	10	06	822 53 00		2 441,2	2 441,2	2 441,2	100,0
Мероприятия в области социальной политики	821	10	06	822 53 00	068	2 441,2	2 441,2	2 441,2	100,0
Ведомственная целевая программа «Пожарная безопасность учреждений социальной защиты населения Брянской области» (2009—2011 годы)	821	10	06	822 56 00		7 798,6	7 798,6	7 798,6	100,0
Специальные мероприятия	821	10	06	822 56 00	040	7 798,6	7 798,6	7 798,6	100,0
Управление по делам архивов Брянской области	**822**					**13 867,0**	**14 188,9**	**10 432,7**	**73,5**
Общегосударственные вопросы	**822**	**01**				**13 867,0**	**14 188,9**	**10 432,7**	**73,5**
Другие общегосударственные вопросы	**822**	**01**	**14**			**13 867,0**	**14 188,9**	**10 432,7**	**73,5**
Руководство и управление в сфере установленных функций органов государственной власти субъектов Российской Федерации и органов местного самоуправления	822	01	14	002 00 00		2 398,0	2 398,0	1 744,0	72,7
Центральный аппарат	822	01	14	002 04 00		2 398,0	2 398,0	1 744,0	72,7
Выполнение функций государственными органами	822	01	14	002 04 00	012	2 398,0	2398,0	1 744,0	72,7
Резервные фонды	822	01	14	070 00 00		0,0	321,9	321,9	100,0
Резервные фонды исполнительных органов государственной власти субъектов Российской Федерации	822	01	14	070 04 00		0,0	321,9	321,9	100,0
Прочие расходы	822	01	14	070 04 00	013	0,0	321,9	321,9	100,0
Дворцы и Дома культуры, другие учреждения культуры и средств массовой информации	822	01	14	440 00 00		11 469,0	11 469,0	8 366,8	73,0
Обеспечение деятельности подведомственных учреждений	822	01	14	440 99 00		11 469,0	11 469,0	8 366,8	73,0
Выполнение функций бюджетными учреждениями	822	01	14	440 99 00	001	11 469,0	11 469,0	8 366,8	73,0
Комитет государственного регулирования тарифов Брянской области	**823**					**5 544,4**	**5 544,4**	**4 295,6**	**77,5**
Общегосударственные вопросы	**823**	**01**				**5 544,4**	**5 544,4**	**4 295,6**	**77,5**
Другие общегосударственные вопросы	**823**	**01**	**14**			**5 544,4**	**5 544,4**	**4 295,6**	**77,5**
Руководство и управление в сфере установленных функций органов государственной власти субъектов Российской Федерации и органов местного самоуправления	823	01	14	002 00 00		5 544,4	5 544,4	4 295,6	77,5
Центральный аппарат	823	01	14	002 04 00		5 544,4	5 544,4	4 295,6	77,5

1	2	3	4	5	6	7	8	9	10
Выполнение функций государственными органами	823	01	14	002 04 00	012	5 544,4	5 544,4	4 295,6	77,5
Управление имущественных отношений Брянской области	**824**					**25 861,2**	**25 861,2**	**18 397,6**	**71,1**
Общегосударственные вопросы	**824**	**01**				**18 242,1**	**18 242,1**	**12 652,3**	**69,4**
Другие общегосударственные вопросы	**824**	**01**	**14**			**18 242,1**	**18 242,1**	**12 652,3**	**69,4**
Руководство и управление в сфере установленных функций органов государственной власти субъектов Российской Федерации и органов местного самоуправления	824	01	14	002 00 00		13 635,9	13 635,9	9 704,7	71,2
Центральный аппарат	824	01	14	002 04 00		13 635,9	13 635,9	9 704,7	71,2
Выполнение функций государственными органами	824	01	14	002 04 00	012	13 635,9	13 635,9	9 704,7	71,2
Реализация государственной политики в области приватизации и управления государственной и муниципальной собственностью	824	01	14	090 00 00		4 606,2	4 606,2	2 947,6	64,0
Оценка недвижимости, признание прав и регулирование отношений по государственной и муниципальной собственности	824	01	14	090 02 00		4 606,2	4 606,2	2 947,6	64,0
Выполнение функций государственными органами	824	01	14	090 02 00	012	715,6	715,6	536,2	74,9
Субсидии на выполнение государственных заданий на оказание государственных услуг автономными учреждениями	824	01	14	090 02 00	922	3 890,6	3 890,6	2 411,4	62,0
Национальная экономика	**824**	**04**				**2 619,1**	**2 619,1**	**745,3**	**28,5**
Другие вопросы в области национальной экономики	**824**	**04**	**12**			**2 619,1**	**2 619,1**	**745,3**	**28,5**
Реализация государственных функций в области национальной экономики	824	04	12	340 00 00		294,1	294,1	186,0	63,2
Мероприятия по землеустройству и землепользованию	824	04	12	340 03 00		294,1	294,1	186,0	63,2
Прочие расходы	824	04	12	340 03 00	013	294,1	294,1	186,0	63,2
Региональные целевые программы	824	04	12	522 00 00		2 325,0	2 325,0	559,3	24,1
Областная целевая программа «Создание системы кадастра недвижимости Брянской области» (2008—2011 годы)	824	04	12	522 41 00		2 325,0	2 325,0	559,3	24,1
Мероприятия по землеустройству и землепользованию	824	04	12	522 41 00	054	2 325,0	2 325,0	559,3	24,1
Здравоохранение, физическая культура и спорт	**824**	**09**				**5 000,0**	**5 000,0**	**5 000,0**	**100,0**
Санаторно-оздоровительная помощь	**824**	**09**	**05**			**5 000,0**	**5 000,0**	**5 000,0**	**100,0**
Бюджетные инвестиции в объекты капитального строительства, не включенные в целевые программы	824	09	05	102 00 00		5 000,0	5 000,0	5 000,0	100,0
Бюджетные инвестиции в объекты капитального строительства государственной собственности субъектов Российской Федерации (объекты капитального строительства собственности муниципальных образований)	824	09	05	102 01 00		5 000,0	5 000,0	5 000,0	100,0
Бюджетные инвестиции в объекты капитального строительства государственной собственности субъектов Российской Федерации	824	09	05	102 01 01		5 000,0	5 000,0	5 000,0	100,0
Бюджетные инвестиции	824	09	05	102 01 01	003	5 000,0	5 000,0	5 000,0	100,0
Комитет по молодежной политике, физической культуре и спорту Брянской области	**825**					**329 902,6**	**329 902,6**	**249 888,4**	**75,7**
Образование	**825**	**07**				**121 533,4**	**121 533,4**	**103 016,5**	**84,8**
Общее образование	**825**	**07**	**02**			**50 784,6**	**50 784,6**	**34 499,8**	**67,9**
Учреждения по внешкольной работе с детьми	825	07	02	423 00 00		50 784,6	50 784,6	34 499,8	67,9
Обеспечение деятельности подведомственных учреждений	825	07	02	423 99 00		50 784,6	50 784,6	34 499,8	67,9

(Продолжение приложения 3)

1	2	3	4	5	6	7	8	9	10
Выполнение функций бюджетными учреждениями	825	07	02	423 99 00	001	50 784,6	50 784,6	34 499,8	67,9
Молодежная политика и оздоровление детей	**825**	**07**	**07**			**69 588,8**	**69 588,8**	**67 572,0**	**97,1**
Мероприятия по проведению оздоровительной кампании детей	825	07	07	432 00 00		45 281,7	45 281,7	45 055,0	99,5
Оздоровление детей	825	07	07	432 02 00		45 281,7	45 281,7	45 055,0	99,5
Выполнение функций государственными органами	825	07	07	432 02 00	012	45 281,7	45 281,7	45 055,0	99,5
Региональные целевые программы	825	07	07	522 00 00		24 307,1	24 307,1	22 517,0	92,6
Областная целевая программа «Комплексные меры противодействия злоупотреблению наркотиками и их незаконному обороту (2007—2009 годы)»	825	07	07	522 03 00		209,2	209,2	209,2	100,0
Прочие расходы	825	07	07	522 03 00	013	209,2	209,2	209,2	100,0
Областная целевая программа «Молодежь Брянщины» (2009—2011 годы)	825	07	07	522 50 00		24 097,9	24 097,9	22 307,8	92,6
Прочие расходы	825	07	07	522 50 00	013	24 097,9	24 097,9	22 307,8	92,6
Другие вопросы в области образования	**825**	**07**	**09**			**1 160,0**	**1 160,0**	**944,7**	**81,4**
Мероприятия в области образования	825	07	09	436 00 00		857,6	857,6	706,3	82,4
Проведение мероприятий для детей и молодежи	825	07	09	436 09 00		857,6	857,6	706,3	82,4
Проведение оздоровительных и других мероприятий для детей и молодежи	825	07	09	436 09 00	447	857,6	857,6	706,3	82,4
Региональные целевые программы	825	07	09	522 00 00		302,4	302,4	238,4	78,8
Областная целевая программа «Дети Брянщины» (2007—2010 годы)	825	07	09	522 24 00		302,4	302,4	238,4	78,8
Подпрограмма «Одаренные дети» (2007—2010 годы)	825	07	09	522 24 04		302,4	302,4	238,4	78,8
Мероприятия в сфере образования	825	07	09	522 24 04	022	302,4	302,4	238,4	78,8
Здравоохранение, физическая культура и спорт	**825**	**09**				**170 795,8**	**170 795,8**	**113 106,2**	**66,2**
Физическая культура и спорт	**825**	**09**	**08**			**160 893,9**	**160 893,9**	**105 971,2**	**65,9**
Центры спортивной подготовки (сборные команды)	825	09	08	482 00 00		58 093,1	58 093,1	45 098,7	77,6
Обеспечение деятельности подведомственных учреждений	825	09	08	482 99 00		58 093,1	58 093,1	45 098,7	77,6
Выполнение функций бюджетными учреждениями	825	09	08	482 99 00	001	19 078,7	19 078,7	11 246,0	58,9
Субсидии на выполнение государственных заданий на оказание государственных услуг автономными учреждениями	825	09	08	482 99 00	922	39 014,4	39 014,4	33 852,7	86,8
Физкультурно-оздоровительная работа и спортивные мероприятия	825	09	08	512 00 00		50 366,6	50 366,6	19 696,7	39,1
Осуществление полномочий по оформлению и ведению спортивных паспортов	825	09	08	512 01 00		26 587,1	26 587,1	0,0	0,0
Прочие расходы	825	09	08	512 01 00	013	26 587,1	26 587,1	0,0	0,0
Мероприятия в области здравоохранения, спорта и физической культуры, туризма	825	09	08	512 97 00		23 779,5	23 779,5	19 696,7	82,8
Мероприятия в области здравоохранения, спорта и физической культуры, туризма	825	09	08	512 97 00	079	23 779,5	23 779,5	19 696,7	82,8
Региональные целевые программы	825	09	08	522 00 00		52 434,2	52 434,2	41 175,8	78,5
Областная целевая программа «Развитие физической культуры и спорта в Брянской области на 2006—2009 годы»	825	09	08	522 23 00		52 434,2	52 434,2	41 175,8	78,5
Мероприятия в области здравоохранения, спорта и физической культуры, туризма	825	09	08	522 23 00	079	52 434,2	52 434,2	41 175,8	78,5
Другие вопросы в области здравоохранения, физической культуры и спорта	**825**	**09**	**10**			**9 901,9**	**9 901,9**	**7 135,0**	**72,1**
Руководство и управление в сфере установленных функций органов государственной власти субъектов Российской Федерации и органов местного самоуправления	825	09	10	002 00 00		7 783,9	7 783,9	5 943,7	76,4

1	2	3	4	5	6	7	8	9	10
Центральный аппарат	825	09	10	002 04 00		7 783,9	7 783,9	5 943,7	76,4
Выполнение функций государственными органами	825	09	10	002 04 00	012	7 783,9	7 783,9	5 943,7	76,4
Расходы по уплате региональных налогов в связи с отмененной льгот по налогу на имущество организаций и транспортному налогу	825	09	10	828 00 00		2 118,0	2 118,0	1 191,3	56,2
Прочие расходы	825	09	10	828 00 00	013	2 118,0	2 118,0	1 191,3	56,2
Социальная политика	**825**	**10**				**456,7**	**456,7**	**423,0**	**92,6**
Другие вопросы в области социальной политики	**825**	**10**	**06**			**456,7**	**456,7**	**423,0**	**92,6**
Региональные целевые программы	825	10	06	522 00 00		456,7	456,7	423,0	92,6
Областная целевая программа «Социальная поддержка и реабилитация инвалидов (2007—2010 годы)»	825	10	06	522 21 00		366,1	366,1	366,1	100,0
Мероприятия в области социальной политики	825	10	06	522 21 00	068	366,1	366,1	366,1	100,0
Областная целевая программа «Дети Брянщины» (2007—2010 годы)	825	10	06	522 24 00		90,6	90,6	56,9	62,8
Подпрограмма «Дети и семья», направление «Профилактика безнадзорности и правонарушений несовершеннолетних» (2007—2010 годы)	825	10	06	522 24 01		69,7	69,7	36,0	51,6
Профилактика безнадзорности и правонарушений несовершеннолетних Подпрограмма «Дети и семья», направление «Семья с детьми-инвалидами» (2007—2010 годы)	825 825	10 10	06 06	522 24 01 522 24 02	060	69,7 20,9	69,7 20,9	36,0 20,9	51,6 100,0
Мероприятия в области социальной политики	825	10	06	522 24 02	068	20,9	20,9	20,9	100,0
Межбюджетные трансферты	**825**	**11**				**37 116,7**	**37 116,7**	**33 342,7**	**89,8**
Субсидии бюджетам субъектов Российской Федерации и муниципальных образований (межбюджетные субсидии)	**825**	**11**	**02**			**37 116,7**	**37 116,7**	**33 342,7**	**89,8**
Федеральная целевая программа «Жилище» на 2002—2010 годы	825	11	02	104 00 00		17 360,7	17 360,7	17 233,2	99,3
Подпрограмма «Обеспечение жильем молодых семей»	825	11	02	104 02 00		17 360,7	17 360,7	17 233,2	99,3
Фонд софинансирования	825	11	02	104 02 00	010	17 360,7	17 360,7	17 233,2	99,3
Региональные целевые программы	825	11	02	522 00 00		19 756,0	19 756,0	16 109,5	81,5
Областная целевая программа «Развитие физической культуры и спорта в Брянской области на 2006—2009 годы»	825	11	02	522 23 00		2 790,0	2 790,0	2 790,0	100,0
Фонд софинансирования	825	11	02	522 23 00	010	2 790,0	2 790,0	2 790,0	100,0
Областная целевая программа «Жилище» (2007—2010 годы)	825	11	02	522 27 00		16 966,0	16 966,0	13 319,5	78,5
Подпрограмма «Обеспечение жильем молодых семей» (2007—2010 годы)	825	11	02	522 27 03		16 966,0	16 966,0	13 319,5	78,5
Фонд софинансирования	825	11	02	522 27 03	010	16 966,0	16 966,0	13 319,5	78,5
Контрольно-счетная палата Брянской области	**826**					**15 591,2**	**15 591,2**	**11 170,8**	**71,6**
Общегосударственные вопросы	**826**	**01**				**15 591,2**	**15 591,2**	**11 170,8**	**71,6**
Обеспечение деятельности финансовых, налоговых и таможенных органов и органов финансового (финансово-бюджетного) надзора	**826**	**01**	**06**			**15 591,2**	**15 591,2**	**11 170,8**	**71,6**
Руководство и управление в сфере установленных функций органов государственной власти субъектов Российской Федерации и органов местного самоуправления	826	01	06	002 00 00		15 591,2	15 591,2	11 170,8	71,6
Центральный аппарат	826	01	06	002 04 00		13 102,5	13 324,0	9 547,1	71,7

(Продолжение приложения 3)

1	2	3	4	5	6	7	8	9	10
Выполнение функций государственными органами	826	01	06	002 04 00	012	13 102,5	13 324,0	9547,1	71,7
Руководитель контрольно-счетной палаты субъекта Российской Федерации и его заместители	826	01	06	002 24 00		2 488,7	2 267,2	1 623,7	71,6
Выполнение функций государственными органами	826	01	06	002 24 00	012	2 488,7	2 267,2	1 623,7	71,6
Управление внутренних дел Брянской области	**827**					**838 700,7**	**838 700,7**	**689 801,3**	**82,2**
Национальная безопасность и правоохранительная деятельность	**827**	**03**				**838 700,7**	**838 700,7**	**689 801,3**	**82,2**
Органы внутренних дел	**827**	**03**	**02**			**838 700,7**	**838 700,7**	**689 801,3**	**82,2**
Воинские формирования (органы, подразделения)	827	03	02	202 00 00		788 261,4	788 261,4	672 996,3	85,4
Обеспечение равного с Министерством внутренних дел Российской Федерации повышения денежного довольствия сотрудникам и заработной платы работникам подразделений милиции общественной безопасности и социальных выплат	827	03	02	202 01 00		206 123,6	206 123,6	161 391,0	78,3
Функционирование органов в сфере национальной безопасности, правоохранительной деятельности и обороны	827	03	02	202 01 00	014	206 123,6	206 123,6	161 391,0	78,3
Военный персонал	827	03	02	202 58 00		406 716,1	406 716,1	374 505,7	92,1
Функционирование органов в сфере национальной безопасности, правоохранительной деятельности и обороны	827	03	02	202 58 00	014	406 716,1	406 716,1	374 505,7	92,1
Функционирование органов в сфере национальной безопасности и правоохранительной деятельности	827	03	02	202 67 00		149 590,2	149 590,2	113 941,0	76,2
Органы национальной безопасности и правоохранительной деятельности	827	03	02	202 67 01		110 747,9	110 747,9	88 665,7	80,1
Функционирование органов в сфере национальной безопасности, правоохранительной деятельности и обороны	827	03	02	202 67 01	014	110 747,9	110 747,9	88 665,7	80,1
ГИБДД	827	03	02	202 67 02		38 842,3	38 842,3	25 275,3	65,1
Функционирование органов в сфере национальной безопасности, правоохранительной деятельности и обороны	827	03	02	202 67 02	014	38 842,3	38 842,3	25 275,3	65,1
Продовольственное обеспечение	827	03	02	202 71 00		1 220,6	1 220,6	987,4	80,9
Продовольственное обеспечение вне рамок государственного оборонного заказа	827	03	02	202 71 02		1 220,6	1 220,6	987,4	80,9
Функционирование органов в сфере национальной безопасности, правоохранительной деятельности и обороны	827	03	02	202 71 02	014	1 220,6	1 220,6	987,4	80,9
Вещевое обеспечение	827	03	02	202 72 00		8 154,3	8 154,3	7 401,1	90,8
Вещевое обеспечение вне рамок государственного оборонного заказа	827	03	02	202 72 02		5 362,0	5 362,0	4 609,0	86,0
Функционирование органов в сфере национальной безопасности, правоохранительной деятельности и обороны	827	03	02	202 72 02	014	5 362,0	5 362,0	4 609,0	86,0
Компенсация стоимости вещевого имущества	827	03	02	202 72 03		2 792,3	2 792,3	2 792,1	100,0
Функционирование органов в сфере национальной безопасности, правоохранительной деятельности и обороны	827	03	02	202 72 03	014	2 792,3	2 792,3	2 792,1	100,0
Пособия и компенсации военнослужащим, приравненным к ним лицам, а также уволенным из их числа	827	03	02	202 76 00		16 456,6	16 456,6	14 770,1	89,8
Социальные выплаты	827	03	02	202 76 00	005	16 456,6	16 456,6	14 770,1	89,8
Реализация государственных функций в области национальной экономики	827	03	02	340 00 00		35 498,7	35 498,7	9 158,4	25,8
Закупка для государственных нужд техники, производимой на территории Российской Федерации	827	03	02	340 07 00		35 498,7	35 498,7	9 158,4	25,8

1	2	3	4	5	6	7	8	9	10
Закупка автотранспортных средств и коммунальной техники	827	03	02	340 07 02		35 498,7	35 498,7	9 158,4	25,8
Прочие расходы	827	03	02	340 07 02	013	35 498,7	35 498,7	9 158,4	25,8
Региональные целевые программы	827	03	02	522 00 00		14 940,6	14 940,6	7 646,6	51,2
Областная целевая программа «Комплексные меры противодействия злоупотреблению наркотиками и их незаконному обороту (2007—2009 годы)»	827	03	02	522 03 00		33,4	33,4	33,4	100,0
Прочие расходы	827	03	02	522 03 00	013	33,4	33,4	33,4	100,0
Областная целевая программа «Дети Брянщины» (2007—2010 годы)	827	03	02	522 24 00		104,6	104,6	43,7	41,8
Подпрограмма «Дети и семья», направление «Профилактика безнадзорности и правонарушений несовершеннолетних» (2007—2010 годы)	827	03	02	522 24 01		104,6	104,6	43,7	41,8
Профилактика безнадзорности и правонарушений несовершеннолетних	827	03	02	522 24 01	060	104,6	104,6	43,7	41,8
Областная целевая программа «Совершенствование системы профилактики правонарушений и усиление борьбы с преступностью (2007—2009 годы)»	827	03	02	522 26 00		3 067,6	3 067,6	2 704,9	88,2
Прочие расходы	827	03	02	522 26 00	013	3 067,6	3 067,6	2 704,9	88,2
Долгосрочная целевая программа «Повышение безопасности дорожного движения в Брянской области» (2007—2012 годы)	827	03	02	522 32 00		11 735,0	11 735,0	4 864,6	41,5
Прочие расходы	827	03	02	522 32 00	013	11 735,0	11 735,0	4 864,6	41,5
Избирательная комиссия Брянской области	**828**					**52 585,3**	**52 585,3**	**49 299,1**	**93,8**
Общегосударственные вопросы	**828**	**01**				**52 585,3**	**52 585,3**	**49 299,1**	**93,8**
Обеспечение проведения выборов и референдумов	**828**	**01**	**07**			**52 585,3**	**52 585,3**	**49 299,1**	**93,8**
Руководство и управление в сфере установленных функций органов государственной власти субъектов Российской Федерации и органов местного самоуправления	828	01	07	002 00 00		10 686,8	10 686,8	7 400,6	69,2
Центральный аппарат	828	01	07	002 04 00		8 889,8	8 889,8	6 166,4	69,4
Выполнение функций государственными органами	828	01	07	002 04 00	012	8 889,8	8 889,8	6 166,4	69,4
Члены избирательной комиссии субъектов Российской Федерации	828	01	07	002 20 00		1 797,0	1 797,0	1 234,2	68,7
Выполнение функций государственными органами	828	01	07	002 20 00	012	1 797,0	1 797,0	1 234,2	68,7
Проведение выборов и референдумов	828	01	07	020 00 00		41 898,5	41 898,5	41 898,5	100,0
Проведение выборов в законодательные (представительные) органы государственной власти субъектов Российской Федерации	828	01	07	020 00 01		41 806,3	41 806,3	41 806,3	100,0
Выполнение функций государственными органами	828	01	07	020 00 01	012	41 806,3	41 806,3	41 806,3	100,0
Проведение выборов в представительные органы вновь образованных муниципальных образований	828	01	07	020 00 04		92,2	92,2	92,2	100,0
Выполнение функций государственными органами	828	01	07	020 00 04	012	92,2	92,2	92,2	100,0
Управление мировой юстиции Брянской области	**830**					**64 068,4**	**64 068,4**	**48 425,8**	**75,6**
Общегосударственные вопросы	**830**	**01**				**64 068,4**	**64 068,4**	**48 425,8**	**75,6**
Судебная система	**830**	**01**	**05**			**64 068,4**	**64 068,4**	**48 425,8**	**75,6**
Руководство и управление в сфере установленных функций органов государственной власти субъектов Российской Федерации и органов местного самоуправления	830	01	05	002 00 00		64 068,4	64 068,4	48 425,8	75,6

(Продолжение приложения 3)

1	2	3	4	5	6	7	8	9	10
Обеспечение деятельности аппаратов судов	830	01	05	002 23 00		64 068,4	64 068,4	48 425,8	75,6
Выполнение функций государственными органами	830	01	05	002 23 00	012	64 068,4	64 068,4	48425,8	75,6
Комитет гражданской защиты и пожарной безопасности Брянской области	**831**					**834,8**	**834,8**	**834,8**	**100,0**
Национальная безопасность и правоохранительная деятельность	**831**	**03**				**834,8**	**834,8**	**834,8**	**100,0**
Защита населения и территории от чрезвычайных ситуаций природного и техногенного характера, гражданская оборона	**831**	**03**	**09**			**834,8**	**834,8**	**834,8**	**100,0**
Руководство и управление в сфере установленных функций органов государственной власти субъектов Российской Федерации и органов местного самоуправления	831	03	09	002 00 00		834,8	834,8	834,8	100,0
Центральный аппарат	831	03	09	002 04 00		834,8	834,8	834,8	100,0
Выполнение функций государственными органами	831	03	09	002 04 00	012	834,8	834,8	834,8	100,0
Управление государственной службы занятости населения Брянской области	**832**					**1 109 818,9**	**1 109 818,9**	**643 074,4**	**57,9**
Национальная экономика	**832**	**04**				**633 768,3**	**633 768,3**	**303 292,9**	**47,9**
Общеэкономические вопросы	**832**	**04**	**01**			**633 768,3**	**633 768,3**	**303 292,9**	**47,9**
Реализация государственной политики занятости населения	832	04	01	510 00 00		633 768,3	633 768,3	303 292,9	47,9
Осуществление полномочий Российской Федерации в области содействия занятости населения, включая расходы по осуществлению этих полномочий	832	04	01	510 02 00		152 536,1	152 536,1	91 487,7	60,0
Выполнение функций бюджетными учреждениями	832	04	01	510 02 00	001	124 179,5	124 179,5	77 886,2	62,7
Выполнение функций государственными органами	832	04	01	510 020 0	012	28 356,6	28 356,6	13 601,5	48,0
Реализация дополнительных мероприятий, направленных на снижение напряженности на рынке труда субъектов Российской Федерации	832	04	01	510 03 00		481 232,2	481 232,2	211 805,2	44,0
Реализация дополнительных мероприятий, направленных на снижение напряженности на рынке труда субъектов Российской Федерации за счет средств федерального бюджета	832	04	01	510 03 01		457 170,2	457 170,2	200 431,2	43,8
Прочие расходы	832	04	01	510 03 01	013	457 170,2	457 170,2	200 431,2	43,8
Реализация дополнительных мероприятий, направленных на снижение напряженности на рынке труда субъектов Российской Федерации за счет средств бюджета субъекта Российской Федерации	832	04	01	510 03 02		24 062,0	24 062,0	11 374,0	47,3
Прочие расходы	832	04	01	510 03 02	013	24 062,0	24 062,0	11 374,0	47,3
Социальная политика	**832**	**10**				**464 685,0**	**464 685,0**	**331 413,8**	**71,3**
Социальное обеспечение населения	**832**	**10**	**03**			**464 685,0**	**464 685,0**	**331 413,8**	**71,3**
Реализация государственной политики занятости населения	832	10	03	510 00 00		464 614,9	464 614,9	331 413,8	71,3
Осуществление полномочий Российской Федерации в области содействия занятости населения, включая расходы по осуществлению этих полномочий	832	10	03	510 02 00		464 614,9	464 614,9	331 413,8	71,3
Социальные выплаты	832	10	03	510 02 00	005	464 614,9	464 614,9	331 413,8	71,3
Реализация государственных функций в области социальной политики	832	10	03	514 00 00		70,1	70,1	0,0	0,0
Переселение граждан в другую местность	832	10	03	514 03 00		70,1	70,1	0,0	0,0
Социальные выплаты	832	10	03	514 03 00	005	70,1	70,1	0,0	0,0
Межбюджетные трансферты	**832**	**11**				**11 365,6**	**11 365,6**	**8 367,7**	**73,6**

1	2	3	4	5	6	7	8	9	10
Межбюджетные трансферты бюджетам государственных внебюджетных фондов	**832**	**11**	**05**			**11 365,6**	**11 365,6**	**8 367,7**	**73,6**
Реализация государственной политики занятости населения	832	11	05	510 00 00		11 365,6	11 365,6	8 367,7	73,6
Осуществление полномочий Российской Федерации в области содействия занятости населения, включая расходы по осуществлению этих полномочий	832	11	05	510 02 00		11 365,6	11 365,6	8 367,7	73,6
Фонд компенсаций	832	11	05	510 02 00	009	11 365,6	11 365,6	8 367,7	73,6
Департамент государственных закупок Брянской области	**833**					**8 034,7**	**8 034,7**	**6 181,8**	**76,9**
Общегосударственные вопросы	**833**	**01**				**8 034,7**	**8 034,7**	**6 181,8**	**76,9**
Другие общегосударственные вопросы	**833**	**01**	**14**			**8 034,7**	**8 034,7**	**6 181,8**	**76,9**
Руководство и управление в сфере установленных функций органов государственной власти субъектов Российской Федерации и органов местного самоуправления	833	01	14	002 00 00		7 071,0	7 071,0	5 544,2	78,4
Центральный аппарат	833	01	14	002 04 00		7 071,0	7 071,0	5 544,2	78,4
Выполнение функций государственными органами	833	01	14	002 04 00	012	7 071,0	7 071,0	5 544,2	78,4
Реализация государственных функций, связанных с общегосударственным управлением	833	01	14	092 00 00		963,7	963,7	637,6	66,2
Информационное обеспечение деятельности	833	01	14	092 3 1 00		963,7	963,7	637,6	66,2
Выполнение функций государственными органами	833	01	14	092 31 00	012	963,7	963,7	637,6	66,2
Управление по проблемам ликвидации последствий катастрофы на Чернобыльской АЭС Брянской области	**834**					**3 277,9**	**3 277,9**	**2 410,8**	**73,5**
Социальная политика	**834**	**10**				**3 277,9**	**3 277,9**	**2 410,8**	**73,5**
Другие вопросы в области социальной политики	**834**	**10**	**06**			**3 277,9**	**3 277,9**	**2 410,8**	**73,5**
Руководство и управление в сфере установленных функций органов государственной власти субъектов Российской Федерации и органов местного самоуправления	834	10	06	002 00 00		3 277,9	3 277,9	2 410,8	73,5
Центральный аппарат	834	10	06	002 04 00		3 277,9	3 277,9	2 410,8	73,5
Выполнение функций государственными органами	834	10	06	002 04 00	012	3 277,9	3 277,9	2 410,8	73,5
Управление по охране, контролю и регулированию использования объектов животного мира и водных биологических ресурсов Брянской области	**835**					**10 858,1**	**10 858,1**	**6 523,6**	**60,1**
Национальная экономика	**835**	**04**				**10 348,2**	**10 348,2**	**6 523,6**	**63,0**
Сельское хозяйство и рыболовство	**835**	**04**	**05**			**4 147,2**	**4 147,2**	**2 777,6**	**67,0**
Руководство и управление в сфере установленных функций	835	04	05	001 00 00		4 147,2	4 147,2	2 777,6	67,0
Осуществление полномочий Российской Федерации по контролю, надзору, выдаче лицензий и разрешений в области охраны и использования объектов животного мира, отнесенных к объектам охоты, и среды их обитания	835	04	05	001 51 00		4 147,2	4 147,2	2 777,6	67,0
Выполнение функций государственными органами	835	04	05	001 51 00	012	4 147,2	4 147,2	2 777,6	67,0
Другие вопросы в области национальной экономики	**835**	**04**	**12**			**6 201,0**	**6 201,0**	**3 746,0**	**60,4**
Руководство и управление в сфере установленных функций органов государственной власти субъектов Российской Федерации и органов местного самоуправления	835	04	12	002 00 00		6 201,0	6 201,0	3 746,0	60,4
Центральный аппарат	835	04	12	002 04 00		6 201,0	6 201,0	3 746,0	60,4
Выполнение функций государственными органами	835	04	12	002 04 00	012	6 201,0	6 201,0	3 746,0	60,4

(Продолжение приложения 3)

1	2	3	4	5	6	7	8	9	10
Охрана окружающей среды	**835**	**06**				**509,9**	**509,9**	**0,0**	**0,0**
Охрана объектов растительного и животного мира и среды их обитания	**835**	**06**	**03**			**509,9**	**509,9**	**0,0**	**0,0**
Охрана и использование объектов животного мира	835	06	03	264 00 00		360,6	360,6	0,0	0,0
Охрана и использование объектов животного мира, отнесенных к объектам охоты	835	06	03	264 01 00		235,4	235,4	0,0	0,0
Прочие расходы	835	06	03	264 01 00	013	235,4	235,4	0,0	0,0
Охрана и использование объектов животного мира (за исключением отнесенных к объектам охоты, а также водных биологических ресурсов)	835	06	03	264 02 00		125,2	125,2	0,0	0,0
Прочие расходы	835	06	03	264 02 00	013	125,2	125,2	0,0	0,0
Рыболовное хозяйство	835	06	03	270 00 00		149,3	149,3	0,0	0,0
Организация, регулирование и охрана водных биологических ресурсов	835	06	03	270 04 00		149,3	149,3	0,0	0,0
Прочие расходы	835	06	03	270 04 00	013	149,3	149,3	0,0	0,0
Управление лесами Брянской области	**836**					**273 767,9**	**273 767,9**	**166 502,3**	**60,8**
Национальная экономика	**836**	**04**				**273 767,9**	**273 767,9**	**166 502,3**	**60,8**
Лесное хозяйство	**836**	**04**	**07**			**273 767,9**	**273 767,9**	**166 502,3**	**60,8**
Учреждения, обеспечивающие предоставление услуг в сфере лесных отношений	836	04	07	291 00 00		50 655,5	50 655,5	34 194,7	67,5
Обеспечение деятельности подведомственных учреждений	836	04	07	291 99 00		50 655,5	50 655,5	34 194,7	67,5
Выполнение функций бюджетными учреждениями	836	04	07	291 99 00	001	50 655,5	50 655,5	34 194,7	67,5
Вопросы в области лесных отношений	836	04	07	292 00 00		221 717,4	221 717,4	132 007,6	59,5
Реализация отдельных полномочий в области лесных отношений	836	04	07	292 01 00		221 717,4	221 717,4	132 007,6	59,5
Выполнение функций бюджетными учреждениями	836	04	07	292 01 00	001	205 437,4	205 437,4	122 556,9	59,7
Выполнение функций государственными органами	836	04	07	292 01 00	012	16 280,0	16 280,0	9 450,7	58,1
Региональные целевые программы	836	04	07	522 00 00		1 395,0	1 395,0	300,0	21,5
Областная целевая программа «Развитие лесопромышленного комплекса Брянской области» (2007—2010 годы)	836	04	07	522 51 00		1 395,0	1 395,0	300,0	21,5
Прочие расходы	836	04	07	522 51 00	013	1 395,0	1 395,0	300,0	21,5
Департамент промышленности, транспорта и связи Брянской области	**837**					**413 735,2**	**413 735,2**	**298 973,8**	**72,3**
Национальная экономика	**837**	**04**				**251 818,5**	**251 818,5**	**192 395,0**	**76,4**
Транспорт	**837**	**04**	**08**			**233 534,9**	**233 534,9**	**176 729,2**	**75,7**
Железнодорожный транспорт	837	04	08	305 00 00		21 520,0	21 520,0	14 346,6	66,7
Государственная поддержка железнодорожного транспорта	837	04	08	305 01 00		21 520,0	21 520,0	14346,6	66,7
Субсидии организациям железнодорожного транспорта на компенсацию потерь в доходах, возникающих в результате государственного регулирования тарифов на перевозку пассажиров	837	04	08	305 01 10		21 520,0	21 520,0	14 346,6	66,7
Субсидии юридическим лицам	837	04	08	305 01 10	006	21 520,0	21 520,0	14 346,6	66,7
Другие виды транспорта	837	04	08	317 00 00		119 425,9	119 425,9	92 913,2	77,8
Субсидии на проведение отдельных мероприятий по другим видам транспорта	837	04	08	317 01 00		119 425,9	119 425,9	92 913,2	77,8
Субсидии транспортным организациям на компенсацию потерь в доходах, возникающих в результате регулирования тарифов на перевозку пассажиров	837	04	08	317 01 10		119 425,9	119 425,9	92 913,2	77,8

1	2	3	4	5	6	7	8	9	10
Субсидии юридическим лицам	837	04	08	317 01 10	006	119 425,9	119 425,9	92 913,2	77,8
Реализация государственных функций в области национальной экономики	837	04	08	340 00 00		64 689,0	64 689,0	43 088,6	66,6
Закупка для государственных нужд техники, производимой на территории Российской Федерации	837	04	08	340 07 00		64 689,0	64 689,0	43 088,6	66,6
Закупка автотранспортных средств и коммунальной техники	837	04	08	340 07 02		64 689,0	64 689,0	43 088,6	66,6
Отдельные мероприятия по другим видам транспорта	837	04	08	340 07 02	073	64 689,0	64 689,0	43 088,6	66,6
Региональные целевые программы	837	04	08	522 00 00		27 900,0	27 900,0	26 380,8	94,6
Долгосрочная целевая программа «Модернизация транспортной системы Брянской области (2004—2010 годы)»	837	04	08	522 04 00		27 900,0	27 900,0	26 380,8	94,6
Подпрограмма «Реформирование пассажирского транспорта общего пользования» (2004—2010 годы)	837	04	08	522 04 01		27 900,0	27 900,0	26 380,8	94,6
Отдельные мероприятия по другим видам транспорта	837	04	08	522 04 01	073	27 900,0	27 900,0	26 380,8	94,6
Связь и информатика	**837**	**04**	**10**			**7 424,2**	**7 424,2**	**7 382,0**	**99,4**
Региональные целевые программы	837	04	10	522 00 00		7 424,2	7 424,2	7 382,0	99,4
Областная целевая программа «Информатизация Брянской области» (2007—2010 годы)	837	04	10	522 43 00		7 424,2	7 424,2	7 382,0	99,4
Информатика	837	04	10	522 43 00	064	7 424,2	7 424,2	7 382,0	99,4
Другие вопросы в области национальной экономики	**837**	**04**	**12**			**10 859,4**	**10 859,4**	**8 283,8**	**76,3**
Руководство и управление в сфере установленных функций органов государственной власти субъектов Российской Федерации и органов местного самоуправления	837	04	12	002 00 00		7 776,7	7 776,7	6 106,6	78,5
Центральный аппарат	837	04	12	002 04 00		7 776,7	7 776,7	6 106,6	78,5
Выполнение функций государственными органами	837	04	12	002 04 00	012	7 776,7	7 776,7	6 106,6	78,5
Региональные целевые программы	837	04	12	522 00 00		470,0	470,0	470,0	100,0
Областная целевая программа «Развитие промышленности Брянской области» (2006—2010 годы)	837	04	12	522 30 00		470,0	470,0	470,0	100,0
Прочие расходы	837	04	12	522 30 00	013	470,0	470,0	470,0	100,0
Расходы по уплате региональных налогов в связи с отмененной льгот по налогу на имущество организаций и транспортному налогу	837	04	12	828 00 00		2 612,7	2 612,7	1 707,2	65,3
Прочие расходы	837	04	12	828 00 00	013	2 612,7	2 612,7	1 707,2	65,3
Социальная политика	**837**	**10**				**58 462,4**	**58 462,4**	**48 718,6**	**83,3**
Социальное обеспечение населения	**837**	**10**	**03**			**58 462,4**	**58 462,4**	**48 718,6**	**83,3**
Социальная помощь	837	10	03	505 00 00		58 462,4	58 462,4	48 718,6	83,3
Обеспечение равной доступности услуг общественного транспорта на территории соответствующего субъекта Российской Федерации для отдельных категорий граждан, оказание мер социальной поддержки которым относится к ведению Российской Федерации и субъектов Российской Федерации	837	10	03	505 37 00		58 462,4	58 462,4	48 718,6	83,3
Социальные выплаты	837	10	03	505 37 00	005	58 462,4	58 462,4	48 718,6	83,3
Межбюджетные трансферты	**837**	**11**				**103 454,3**	**103 454,3**	**57 860,2**	**55,9**
Субсидии бюджетам субъектов Российской Федерации и муниципальных образований (межбюджетные субсидии)	**837**	**11**	**02**			**95 263,3**	**95 263,3**	**52 233,8**	**54,8**

(Продолжение приложения 3)

1	2	3	4	5	6	7	8	9	10
Реализация государственных функций в области национальной экономики	837	11	02	340 00 00		28 898,0	28 898,0	0,0	0,0
Закупка для государственных нужд техники, производимой на территории Российской Федерации	837	11	02	340 07 00		28 898,0	28 898,0	0,0	0,0
Закупка автотранспортных средств и коммунальной техники	837	11	02	340 07 02		28 898,0	28 898,0	0,0	0,0
Фонд софинансирования	837	11	02	340 07 02	010	28 898,0	28 898,0	0,0	0,0
Межбюджетные трансферты	837	11	02	521 00 00		66 365,3	66 365,3	52 233,8	78,7
Субсидии бюджетам муниципальных образований для софинансирования расходных обязательств, возникающих при выполнении полномочий органов местного самоуправления по вопросам местного значения	837	11	02	521 01 00		66 365,3	66 365,3	52 233,8	78,7
Субсидии бюджетам городских округов на организацию транспортного обслуживания населения городским электротранспортом и автомобильным пассажирским транспортом в городском сообщении	837	11	02	521 01 07		66 365,3	66 365,3	52 233,8	78,7
Фонд софинансирования	837	11	02	521 01 07	010	66 365,3	66 365,3	52 233,8	78,7
Субвенции бюджетам субъектов Российской Федерации и муниципальных образований	**837**	**11**	**03**			**8 191,0**	**8 191,0**	**5 626,4**	**68,7**
Межбюджетные трансферты	837	11	03	521 00 00		8 191,0	8 191,0	5 626,4	68,7
Субвенции бюджетам муниципальных образований для финансового обеспечения расходных обязательств муниципальных образований, возникающих при выполнении государственных полномочий Российской Федерации, субъектов Российской Федерации, переданных для осуществления органам местного самоуправления в установленном порядке	837	11	03	521 02 00		8 191,0	8 191,0	5 626,4	68,7
Субвенции бюджетам муниципальных районов на финансовое обеспечение городских поселений (за исключением городских округов) по организации транспортного обслуживания населения автомобильным пассажирским транспортом в городском сообщении	837	11	03	521 02 19		8 191,0	8 191,0	5 626,4	68,7
Фонд компенсаций	837	11	03	521 02 19	009	8 191,0	8 191,0	5 626,4	68,7
Комитет по охране и сохранению историко-культурного наследия Брянской области	**838**					**24 129,9**	**24 129,9**	**16 665,1**	**69,1**
Культура, кинематография, средства массовой информации	**838**	**08**				**24 129,9**	**24 129,9**	**16 665,1**	**69,1**
Культура	**838**	**08**	**01**			**21 378,3**	**21 378,3**	**14 786,5**	**69,2**
Дворцы и Дома культуры, другие учреждения культуры и средств массовой информации	838	08	01	440 00 00		2 158,2	2 158,2	1 387,2	64,3
Обеспечение деятельности подведомственных учреждений	838	08	01	440 99 00		2 158,2	2 158,2	1 387,2	64,3
Выполнение функций бюджетными учреждениями	838	08	01	440 99 00	001	2 158,2	2 158,2	1 387,2	64,3
Региональные целевые программы	838	08	01	522 00 00		19 220,1	19 220,1	13 399,3	69,7
Областная целевая программа «Охрана и сохранение историко-культурного наследия Брянской области на 2006—2010 годы»	838	08	01	522 10 00		19 220,1	19 220,1	13 399,3	69,7
Мероприятия в сфере культуры	838	08	01	522 1000	024	19 220,1	19 220,1	13 399,3	69,7
Другие вопросы в области культуры, кинематографии, средств массовой информации	**838**	**08**	**06**			**2 751,6**	**2 751,6**	**1 878,6**	**68,3**
Руководство и управление в сфере установленных функций органов государственной власти субъектов Российской Федерации и органов местного самоуправления	838	08	06	002 00 00		2 751,6	2 751,6	1 878,6	68,3

1	2	3	4	5	6	7	8	9	10
Центральный аппарат	838	08	06	002 04 00		2 751,6	2 751,6	1 878,6	68,3
Выполнение функций государственными органами	838	08	06	002 04 00	012	2 751,6	2 751,6	1 878,6	68,3
Главное управление Министерства Российской Федерации по делам гражданской обороны, чрезвычайным ситуациям и ликвидации последствий стихийных бедствий по Брянской области	**839**					**255 353,8**	**255 353,8**	**167 835,1**	**65,7**
Национальная оборона	**839**	**02**				**7 620,8**	**7 620,8**	**5 374,6**	**70,5**
Мобилизационная подготовка экономики	**839**	**02**	**04**			**7 620,8**	**7 620,8**	**5 374,6**	**70,5**
Реализация государственных функций по мобилизационной подготовке экономики	839	02	04	209 00 00		7 620,8	7 620,8	5 374,6	70,5
Мероприятия по обеспечению мобилизационной готовности экономики	839	02	04	209 01 00		7 620,8	7 620,8	5 374,6	70,5
Выполнение функций государственными органами	839	02	04	209 01 00	012	7 620,8	7 620,8	5 374,6	70,5
Национальная безопасность и правоохранительная деятельность	**839**	**03**				**242 931,5**	**242 931,5**	**159 260,9**	**65,6**
Защита населения и территории от чрезвычайных ситуаций природного и техногенного характера, гражданская оборона	**839**	**03**	**09**			**21 039,6**	**21 136,6**	**16 438,7**	**77,8**
Воинские формирования (органы, подразделения)	839	03	09	202 00 00		21 039,6	21 136,6	16 438,7	77,8
Функционирование органов в сфере национальной безопасности и правоохранительной деятельности	839	03	09	202 67 00		21 039,6	21 136,6	16 438,7	77,8
Органы национальной безопасности и правоохранительной деятельности	839	03	09	202 67 01		21 039,6	21 136,6	16 438,7	77,8
Функционирование органов в сфере национальной безопасности, правоохранительной деятельности и обороны	839	03	09	202 67 01	014	21 039,6	21 136,6	16 438,7	77,8
Обеспечение пожарной безопасности	**839**	**03**	**10**			**221 891,9**	**221 794,9**	**142 822,2**	**64,4**
Воинские формирования (органы, подразделения)	839	03	10	202 00 00		213 641,0	213 641,0	141 905,7	66,4
Функционирование органов в сфере национальной безопасности и правоохранительной деятельности	839	03	10	202 67 00		213 641,0	213 641,0	141 905,7	66,4
Органы национальной безопасности и правоохранительной деятельности	839	03	10	202 67 01		213 641,0	213 641,0	141 905,7	66,4
Функционирование органов в сфере национальной безопасности, правоохранительной деятельности и обороны	839	03	10	202 67 01	014	213 641,0	213 641,0	141 905,7	66,4
Ведомственные целевые программы	839	03	10	822 00 00		8 250,9	8 153,9	916,5	11,2
Целевая программа ведомства «Пожарная безопасность» (2007—2009 гг.)	839	03	10	822 15 00		8 250,9	8 153,9	916,5	11,2
Прочие расходы	839	03	10	822 15 00	013	8 250,9	8 153,9	916,5	11,2
Образование	**839**	**07**				**4 801,5**	**4 801,5**	**3 199,6**	**66,6**
Профессиональная подготовка, переподготовка и повышение квалификации	**839**	**07**	**05**			**4 801,5**	**4 801,5**	**3 199,6**	**66,6**
Учебные заведения и курсы по переподготовке кадров	839	07	05	429 00 00		4 801,5	4 801,5	3 199,6	66,6
Обеспечение деятельности подведомственных учреждений	839	07	05	429 99 00		4 801,5	4 801,5	3 199,6	66,6
Выполнение функций бюджетными учреждениями	839	07	05	429 99 00	001	4 801,5	4 801,5	3 199,6	66,6
Департамент экономического развития Брянской области	**840**					**72 889,3**	**72 889,3**	**20 026,9**	**27,5**
Общегосударственные вопросы	**840**	**01**				**5 731,1**	**5 731,1**	**2 077,8**	**36,3**
Другие общегосударственные вопросы	**840**	**01**	**14**			**5 731,1**	**5 731,1**	**2 077,8**	**36,3**
Руководство и управление в сфере установленных функций органов государственной власти субъектов Российской Федерации и органов местного самоуправления	840	01	14	002 00 00		5 707,1	5 707,1	2 077,8	36,4

(Продолжение приложения 3)

1	2	3	4	5	6	7	8	9	10
Центральный аппарат	840	01	14	002 04 00		5 707,1	5 707,1	2 077,8	36,4
Выполнение функций государственными органами	840	01	14	002 04 00	012	5 707,1	5 707,1	2 077,8	36,4
Ведомственные целевые программы	840	01	14	822 00 00		24,0	24,0	0,0	0,0
Ведомственная целевая программа «Проведение административной реформы в Брянской области» (2009—2010 годы)	840	01	14	822 20 00		24,0	24,0	0,0	0,0
Прочие расходы	840	01	14	822 20 00	013	24,0	24,0	0,0	0,0
Национальная экономика	**840**	**04**				**66 401,8**	**66 401,8**	**17 949,1**	**27,0**
Другие вопросы в области национальной экономики	**840**	**04**	**12**			**66 401,8**	**66 401,8**	**17 949,1**	**27,0**
Малое предпринимательство	840	04	12	345 00 00		50 100,0	50 100,0	8 743,4	17,5
Субсидии на государственную поддержку малого и среднего предпринимательства, включая крестьянские (фермерские) хозяйства	840	04	12	345 01 00		50 100,0	50 100,0	8 743,4	17,5
Прочие расходы	840	04	12	345 01 00	013	50 100,0	50 100,0	8 743,4	17,5
Ведомственные целевые программы	840	04	12	822 00 00		16 301,8	16 301,8	9 205,7	56,5
Ведомственная целевая программа «Государственная поддержка малого и среднего предпринимательства в Брянской области» (2007—2009 годы)	840	04	12	822 22 00		16 301,8	16 301,8	9 205,7	56,5
Прочие расходы	840	04	12	822 22 00	013	16 301,8	16 301,8	9 205,7	56,5
Межбюджетные трансферты	**840**	**11**				**756,4**	**756,4**	**0,0**	**0,0**
Иные межбюджетные трансферты	**840**	**11**	**04**			**756,4**	**756,4**	**0,0**	**0,0**
Ведомственные целевые программы	840	11	04	822 00 00		756,4	756,4	0,0	0,0
Ведомственная целевая программа «Проведение административной реформы в Брянской области» (2009—2010 годы)	840	11	04	822 20 00		756,4	756,4	0,0	0,0
Иные субсидии	840	11	04	822 20 00	018	756,4	756,4	0,0	0,0
Управление потребительского рынка и услуг, контроля в сфере производства и оборота этилового спирта, алкогольной и спиртосодержащей продукции	**843**					**10 760,8**	**10 760,8**	**8 915,5**	**82,9**
Общегосударственные вопросы	**843**	**01**				**10 760,8**	**10 760,8**	**8 915,5**	**82,9**
Другие общегосударственные вопросы	**843**	**01**	**14**			**10 760,8**	**10 760,8**	**8 915,5**	**82,9**
Руководство и управление в сфере установленных функций органов государственной власти субъектов Российской Федерации и органов местного самоуправления	843	01	14	002 00 00		10 626,6	10 626,6	8 781,3	82,6
Центральный аппарат	843	01	14	002 04 00		10 626,6	10 626,6	8 781,3	82,6
Выполнение функций государственными органами	843	01	14	002 04 00	012	10 626,6	10 626,6	8 781,3	82,6
Ведомственные целевые программы	843	01	14	822 00 00		134,2	134,2	134,2	100,0
Ведомственная целевая программа «Формирование системы мониторинга качества и безопасности алкогольной и спиртосодержащей продукции, находящейся в обороте на территории Брянской области» (2008—2010 годы)	843	01	14	822 50 00		134,2	134,2	134,2	100,0
Прочие расходы	843	01	14	822 50 00	013	134,2	134,2	134,2	100,0
Итого						**26 131 489,8**	**26 141 832,4**	**18 542 072,2**	**70,9**

Источники внутреннего финансирования дефицита областного бюджета за 9 месяцев 2009 года

КБК	НАИМЕНОВАНИЕ	Утверждено на 2009 год	Уточненные назначения на 2009 год	Кассовое исполнение за 9 месяцев 2009 года
1	2	3	4	5
818 01 02 00 00 00 0000 000	**Кредиты кредитных организаций в валюте Российской Федерации**	**306983,6**	**306983,6**	**-1953200,0**
818 01 02 00 00 00 0000 700	Получение кредитов от кредитных организаций в валюте Российской Федерации	3920127,7	3920127,7	671800,0
818 01 02 00 00 02 0000 710	Получение кредитов от кредитных организаций бюджетами субъектов Российской Федерации в валюте Российской Федерации	3920127,7	3920127,7	671800,0
818 01 02 00 00 00 0000 800	Погашение кредитов, предоставленных кредитными организациями, в валюте Российской Федерации	3613144,1	3613144,1	2625000,0
818 01 02 00 00 02 0000 810	Погашение бюджетами субъектов Российской Федерации кредитов от кредитных организаций в валюте Российской Федерации	3613144,1	3613144,1	2625000,0
818 01 03 00 00 00 0000 000	**Бюджетные кредиты от других бюджетов бюджетной системы Российской Федерации**	**113621,4**	**113621,4**	**537509,9**
818 01 03 00 00 00 0000 700	Получение бюджетных кредитов от других бюджетов бюджетной системы Российской Федерации в валюте Российской Федерации	5140235,3	5140235,3	537509,9
818 01 03 00 00 02 0000 710	Получение кредитов от других бюджетов бюджетной системы Российской Федерации областным бюджетом в валюте Российской Федерации	5140235,3	5140235,3	537509,9
818 01 03 00 00 02 2602 710	Получение бюджетом субъекта Российской Федерации бюджетных кредитов для покрытиявременных кассовых разрывов, возникающих при исполнении бюджета субъекта Российской Федерации	5022725,4	5022725,4	420000,0
818 01 03 00 00 02 5102 710	Получение бюджетом субъекта Российской Федерации бюджетных кредитов на строительство, модернизацию, ремонт и содержание автомобильных дорог общего пользования, в том числе дорог в поселениях (за исключением автомобильных дорог федерального значения)	117509,9	117509,9	117509,9
818 01 03 00 00 00 0000 800	Погашение бюджетных кредитов, полученных от других бюджетов бюджетной системы Российской Федерации в валюте Российской Федерации	5026613,9	5026613,9	0,0
818 01 03 00 00 02 0000 810	Погашение областным бюджетом кредитов от других бюджетов бюджетной системы Российской Федерации в валюте Российской Федерации	5026613,9	5026613,9	0,0
818 01 03 00 00 02 2602 810	Погашение бюджетом субъекта Российской Федерации бюджетных кредитов, предоставленных для покрытия временных кассовых разрывов, возникающих при исполнении бюджета субъекта Российской Федерации	5022725,4	5022725,4	0,0
818 01 03 00 00 02 0802 810	Погашение бюджетом субъекта Российской Федерации централизованных кредитов АПК 1992 – 1994 годов, полученных от федерального бюджета	3888,5	3888,5	0,0
818 01 05 00 00 00 0000 000	**Изменение остатков средств на счетах по учету средств бюджета**	**90610,9**	**90610,9**	**-639054,5**
818 01 05 00 00 00 0000 500	Увеличение остатков средств бюджетов	0,0	0,0	729665,4
818 01 05 02 00 00 0000 500	Увеличение прочих остатков средств бюджетов	0,0	0,0	729665,4
818 01 05 02 01 00 0000 510	Увеличение прочих остатков денежных средств бюджетов	0,0	0,0	729665,4
818 01 05 02 01 02 0000 510	Увеличение прочих остатков денежных средств бюджетов субъектов Российской Федерации	0,0	0,0	729665,4

(Продолжение приложения 4)

1	2	3	4	5
818 01 05 00 00 00 0000 600	Уменьшение остатков средств бюджетов	90610,9	90610,9	90610,9
818 01 05 02 00 00 0000 600	Уменьшение прочих остатков средств бюджетов	90610,9	90610,9	90610,9
818 01 05 02 01 00 0000 610	Уменьшение прочих остатков денежных средств бюджетов	90610,9	90610,9	90610,9
818 01 05 02 01 02 0000 610	Уменьшение прочих остатков денежных средств бюджетов субъектов Российской Федерации	90610,9	90610,9	90610,9
000 01 06 00 00 00 0000 000	**Иные источники внутреннего финансирования дефицитов бюджетов**	**38074,5**	**38074,5**	**-148158,6**
818 01 06 04 00 00 0000 000	Исполнение государственных и муниципальных гарантий в валюте Российской Федерации	301433,0	301433,0	0,0
818 01 06 04 00 00 0000 800	Исполнение государственных и муниципальных гарантий в валюте Российской Федерации в случае, если исполнение гарантом государственных или муниципальных гарантий ведет к возникновению права регрессного требования гаранта к принципалу либо обусловлено уступкой гаранту прав требования бенефициара к принципалу	301433,0	301433,0	0,0
818 01 06 04 00 02 0000 810	Исполнение государственных гарантий субъектов Российской Федерации в валюте Российской Федерации в случае, если исполнение гарантом государственных или муниципальных гарантий ведет к возникновению права регрессного требования гаранта к принципалу либо обусловлено уступкой гаранту прав требования бенефициара к принципалу	301433,0	301433,0	0,0
818 01 06 04 00 02 7002 810	Исполнение государственной гарантии субъекта Российской Федерации в валюте Российской Федерации на реализацию проекта «Городское водоснабжение и канализация» МУП «Брянский городской водоканал»	14940,0	14940,0	0,0
818 01 06 04 00 02 7003 810	Исполнение государственных гарантий субъекта Российской Федерации в валюте Российской Федерации, выданных ГУП «Брянская областная продовольственная корпорация»	102326,3	102326,3	0,0
818 01 06 04 00 02 7004 810	Исполнение государственных гарантий субъекта Российской Федерации в валюте Российской Федерации, выданных ОАО «Ипотечная корпорация Брянской области»	184166,7	184166,7	0,0
000 01 06 05 00 00 00 00 000	Бюджетные кредиты, предоставленные внутри страны в валюте Российской Федерации	339507,5	339507,5	-148158,6
000 01 06 05 00 00 00 00 600	Возврат бюджетных кредитов, предоставленных внутри страны в валюте Российской Федерации	539507,5	539507,5	10841,4
000 01 06 05 01 02 00 00 640	Возврат бюджетных кредитов, предоставленных юридическим лицам из бюджетов субъектов Российской Федерации, в валюте Российской Федерации	330598,4	330598,4	10614,3
817 01 06 05 01 02 41 01 640	Возврат бюджетных кредитов (бюджетных ссуд), предоставленных на обеспечение агропромышленного комплекса машиностроительной продукцией и приобретение племенного скота на основе договоров финансовой аренды (лизинга), возврат которых осуществляется юридическим лицом	25175,4	25175,4	1621,8
818 01 06 05 01 02 7001 640	Возврат бюджетных кредитов, предоставленных Брянскому областному фонду от ОАО «Ипотечная корпорация Брянской области» в валюте Российской Федерации	3990,0	3990,0	3992,5
818 01 06 05 01 02 7002 640	Возврат бюджетных кредитов, предоставленных МУП «Брянский городской водоканал», в валюте Российской Федерации	14940,0	14940,0	0,0
818 01 06 05 01 02 7003 640	Возврат бюджетных кредитов, предоставленных ГУП «Брянская областная продовольственная корпорация», в валюте Российской Федерации	102326,3	102326,3	0,0
818 01 06 05 01 02 7004 640	Возврат бюджетных кредитов, предоставленных ОАО «Ипотечная корпорация Брянской области», в валюте Российской Федерации	184166,7	184166,7	0,0
818 01 06 05 01 02 7005 640	Возврат бюджетных кредитов, предоставленных НО «Брянский областной фонд жилищного строительства и ипотеки», в валюте Российской Федерации	0,0	0,0	5000,0

1	2	3	4	5
818 01 06 05 02 2 0000 640	Возврат бюджетных кредитов, предоставленных другим бюджетам бюджетной системы Российской Федерации из областного бюджета, в валюте Российской Федерации	208909,1	208909,1	227,1
818 01 06 05 02 02 0403 640	Возврат товарного кредита, выданного в 1996 году бюджетам муниципальных образований из бюджета субъекта Российской Федерации, в валюте Российской Федерации	0,0	0,0	10,0
818 01 06 05 02 02 0803 640	Возврат централизованных кредитов АПК 1992-1994 годов, предоставленных бюджетам муниципальных образований из бюджета субъекта Российской Федерации, в валюте Российской Федерации	8909,1	8909,1	217,1
818 01 06 05 02 02 2603 640	Возврат бюджетами муниципальных образований бюджетных кредитов, полученных из областного бюджетадля покрытия временных кассовых разрывов, возникающих при исполнении местных бюджетов	200000,0	200000,0	0,0
000 01 06 05 00 00 0000 500	Предоставление бюджетных кредитов внутри страны в валюте Российской Федерации	200000,0	200000,0	159000,0
818 01 06 05 02 02 0000 540	Предоставление бюджетных кредитов другим бюджетам бюджетной системы Российской Федерации из областного бюджета в валюте Российской Федерации	200000,0	200000,0	159000,0
818 01 06 05 02 02 2603 540	Предоставление бюджетам муниципальных образований из областного бюджета бюджетных кредитов для покрытия временных кассовых разрывов, возникающих при исполнении местных бюджетов	200000,0	200000,0	159000,0
	Итого источников внутреннего финансирования дефицита	**549290,4**	**549290,4**	**-2202903,2**

КОМИТЕТ ГОСУДАРСТВЕННОГО РЕГУЛИРОВАНИЯ ТАРИФОВ БРЯНСКОЙ ОБЛАСТИ
ПРИКАЗ

от 14 октября 2009 г. **№ 14/1-к**

г. Брянск

Об установлении системы критериев доступности для населения платы за коммунальные услуги

В соответствии с постановлением Правительства Российской Федерации от 28 августа 2009 года № 708 «Об утверждении Основ формирования предельных индексов изменения размера платы граждан за коммунальные услуги» и Положением о комитете государственного регулирования тарифов Брянской области, утвержденным постановлением администрации Брянской области от 13 сентября 2006 года № 561 (в действующей редакции), приказываю:

1. Установить прилагаемое Положение о системе критериев доступности для населения платы за коммунальные услуги.
2. Настоящий Приказ вступает в силу через 10 дней после опубликования.

Председатель комитета Н. П. ЖИГАЛКИН

ПРИЛОЖЕНИЕ
к приказу комитета государственного регулирования тарифов Брянской области от 14 октября 2009 года № 14/1-к

ПОЛОЖЕНИЕ
о системе критериев доступности для населения платы за коммунальные услуги

I. Общие положения

1.1. Настоящее Положение определяет систему критериев доступности для населения платы за коммунальные услуги, порядок их расчета и условия применения.

1.2. Критерии доступности применяются органами местного самоуправления для осуществления оценки доступности для граждан прогнозируемой платы за коммунальные услуги при определении предельного индекса изменения размера платы граждан за коммунальные услуги по муниципальному образованию на очередной финансовый год.

1.3. Система критериев доступности для населения платы за коммунальные услуги оценивается на основе следующих показателей:

— доля расходов на коммунальные услуги в совокупном доходе семьи;
— изменение доли расходов на оплату коммунальных услуг в совокупном доходе семьи по муниципальному образованию;
— доля населения с доходами ниже прожиточного минимума;
— коэффициент покрытия бюджетной потребности на предоставление субсидий на оплату жилого помещения и коммунальных услуг;
— уровень собираемости платежей за коммунальные услуги;
— доля получателей субсидий на оплату жилого помещения и коммунальных услуг в общей численности населения на очередной финансовый год.

II. Порядок расчета критериев доступности

2.1. Доля расходов на коммунальные услуги в совокупном доходе семьи (ДО определяется как отношение платы за коммунальные услуги стандартной семьи очередного финансового года к среднедушевому доходу стандартной семьи по муниципальному образованию и рассчитывается по формуле:

$$Д_1 = П_1 / (Дд \times Ксс \times Ирд) \times 100, (\%)$$

где: П1 — плата за коммунальные услуги стандартной семьи по муниципальному образованию на очередной финансовый год, изменение которой учитывается при расчете предельного индекса, рублей.;
Д1 — денежные доходы текущего финансового года в расчете на душу
населения в месяц по муниципальному образованию, рублей;
Ксс — средний состав стандартной семьи по муниципальному образованию, человек;
Ирд — индекс роста доходов на очередной финансовый год, прогнозируемый
Департаментом экономического развития Брянской области, %.
Значения показателя критерия доступности:

Таблица 1

Наименование	Уровень доступности, баллы		
	1	2	3
Доля расходов на коммунальные услуги в совокупном доходе семьи, %	Менее 15	15—30	Более 30

2.2. Изменение доли расходов на оплату коммунальных услуг в совокупном доходе семьи по муниципальному образованию (Ид) определяется как разность доли расходов на оплату коммунальных услуг в очередном финансовом году и доли расходов в текущем финансовом году по формуле:

$$Ид = Д_1 - Д^2, (\%)$$

где: Д1 — доля расходов на коммунальные услуги в совокупном доходе семьи на очередной финансовый год, %;

Д2 — доля расходов на коммунальные услуги в совокупном доходе семьи текущего финансового года, рассчитанная аналогично доли расходов на коммунальные услуги в совокупном доходе семьи на очередной финансовый год, %.

Значения показателя критерия доступности:

Таблица 2

Наименование	Уровень доступности, баллы		
	1	2	3
Изменение доли расходов на оплату коммунальных услуг в совокупном доходе семьи по муниципальному образованию, %	Менее 4	4-5	Более 5

2.3. Доля населения с доходами ниже прожиточного минимума (К) определяется как отношение численности населения с денежными доходами ниже прожиточного минимума к численности населения, проживающего на территории муниципального образования, рассчитывается по формуле:

$$К = Ч_1 / Ч_2 \times 100, (\%)$$

где: Ч1 — численность населения с денежными доходами ниже прожиточного минимума, чел.;

Ч2 — численность населения, проживающего на территории муниципального образования, чел.

В случае если численность граждан с доходами ниже прожиточного минимума по муниципальному образованию превышает среднеобластной показатель, прогнозируемый Департаментом экономического развития Брянской области (на 2010 год — 16,2 %), то производится расчет коэффициента покрытия бюджетной потребности на предоставление субсидий на оплату жилого помещения и коммунальных услуг (Кп) по формуле:

$$Кп = С / Т \times 100, (\%)$$

где: С — объем средств, предусмотренных на предоставление субсидии на оплату жилого помещения и коммунальных услуг в бюджете муниципального образования, тыс. рублей;

Т — объем средств, необходимых на предоставление субсидий на оплату жилого помещения и коммунальных услуг в муниципальном образовании, тыс. рублей. Значения критерия доступности:

Таблица 3

Наименование	Уровень доступности, баллы		
	1	2	3
Коэффициент покрытия бюджетной потребности на предоставление субсидий на оплату жилого помещения и коммунальных услуг, %	100	95-99	Менее 95

2.4. Уровень собираемости платежей за коммунальные услуги (Кс) определяется как отношение фактической оплаты населением коммунальных услуг к начисленной сумме платежей за предоставленные коммунальные услуги в целом по муниципальному образованию и рассчитывается по формуле:

$$Кс = О / Н \times 100, (\%)$$

где: О — фактическая оплата населением коммунальных услуг в целом по муниципальному образованию за отчетный период текущего финансового года, тыс. рублей;

Н — сумма начисленных (предъявленных) коммунальных платежей в целом по муниципальному образованию за отчетный период текущего финансового года, тыс. рублей. Значения критерия доступности:

Таблица 4

Наименование	Уровень доступности, баллы		
	1	2	3
Уровень собираемости платежей за коммунальные услуги, %	90 и более	89-70	Менее 70

2.5. Доля получателей субсидий на оплату жилого помещения и коммунальных услуг в общей численности населения на очередной финансовый год (Дс) по формуле:

$$Дс = Дпс \times (1 + (Ит - Ипц) / 100), (\%)$$

где: Дпс — доля граждан, получивших субсидии на оплату жилого помещения и коммунальных услуг в текущем финансовом году, %;

Ит — индекс роста тарифов на жилищные и коммунальные услуги для населения, определенный по муниципальному образованию на очередной финансовый год, %;

Ипц — индекс потребительской инфляции, прогнозируемый Минэкономразвития России, %.

Значения критерия доступности:

Таблица 5

Наименование	Уровень доступности, баллы		
	1	2	3
Доля получателей субсидий на оплату жилого помещения и коммунальных услуг в общей численности населения на очередной финансовый год, %	Менее 15	15—30	Более 30

III. Оценка доступности для граждан платы за коммунальные услуги

3.1. Оценка доступности для граждан платы за коммунальные услуги основана на бальной системе, включающей в себя три уровня доступности:

1 — высокий;

2 — допустимый;

3 — недопустимый.

3.2. Пороговые значения показателей доступности указаны в таблицах № 1; 2; 3; 4, 5.

3.3. Каждый из критериев доступности оценивается с помощью интегрального показателя, измеряемого как сумма оценок показателей, включенных в критерии, по следующим характеристикам:

высокий — все входящие в критерии показатели имеют высокий уровень доступности;

допустимый — все входящие в критерии показатели не ниже 2 уровня доступности;

недопустимый — хотя бы один из показателей критериев доступности принимает значение недопустимого уровня.

КОМИТЕТ ГОСУДАРСТВЕННОГО РЕГУЛИРОВАНИЯ ТАРИФОВ БРЯНСКОЙ ОБЛАСТИ

ПРИКАЗ

от 14 октября 2009 г. **№ 14/2-жкх**

г. Брянск

Об установлении индексов максимально возможного изменения установленных тарифов на товары и услуги организаций коммунального комплекса, оказывающих услуги в сфере водоснабжения, водоотведения и очистки сточных вод, утилизации (захоронения) твердых бытовых отходов с учетом надбавок к тарифам на товары и услуги организаций коммунального комплекса, предельных индексов изменения размера платы граждан за жилое помещение непредельных индексов изменения размера платы граждан за коммунальные услуги по муниципальным образованиям Брянской области на 2010 год

В целях реализации Федеральных законов от 30 декабря 2004 года № 210-ФЗ «Об основах регулирования тарифов организаций коммунального комплекса» и от 26 декабря 2005 года № 184-ФЗ «О внесении изменений в Федеральный закон «Об основах регулирования тарифов организаций коммунального комплекса» и некоторые законодательные акты Российской Федерации», постановлений Правительства Российской Федерации от 14 июля 2008 года № 520 «Об основах ценообразования и порядке регулирования тарифов, надбавок и предельных индексов в сфере деятельности организаций коммунального комплекса» и от 28.08.2009 года № 708 «Об утверждении основ формирования предельных индексов изменения размера платы граждан за коммунальные услуги», приказа Федеральной службы по тарифам от 29 сентября 2009 года № 228-э/З и в соответствии с Положением о комитете государственного регулирования тарифов Брянской области, утвержденным постановлением администрации Брянской области от 13 сентября 2006 года № 561 (в действующей редакции), приказываю:

1. Установить предельные индексы максимально возможного изменения установленных тарифов на товары и услуги организаций коммунального комплекса, оказывающих услуги в сфере водоснабжения, водоотведения и очистки сточных вод, утилизации (захоронения) твердых бытовых отходов с учетом надбавок к тарифам на товары и услуги организаций коммунального комплекса, оказывающих услуги в сфере водоснабжения, водоотведения и очистки сточных вод, утилизации (захоронения) твердых бытовых отходов по муниципальным образованиям области на 2010 год согласно приложению 1 к настоящему приказу.

2. Установить при неизменном наборе и объеме потребляемых услуг предельные максимальные индексы изменения размера платы граждан за жилое помещение и предельные максимальные индексы изменения размера платы граждан коммунальные услуги по муниципальным образованиям области на 2010 год согласно приложению 2 к настоящему приказу.

3. Довести до сведения органов местного самоуправления:

3.1. Размер платы граждан за жилое помещение для нанимателей жилых помещений по договорам социального найма, договорам найма жилых помещений государственного или муниципального жилищного фонда и собственников жилых помещений, которые не приняли решение о выборе способа управления многоквартирным домам, или если принятое решение о выборе способа управления этим домом не было реализовано, размер платы граждан за коммунальные услуги, предусмотренные статьями 156 и 157 Жилищного кодекса Российской Федерации, должны соответствовать предельным индексам, установленным пунктом 2 настоящего приказа.

3.2. Предельные индексы, установленные пунктами 1 и 2 настоящего приказа, применяются к тарифам на жилищные и коммунальные услуги, действовавшим по состоянию на 31 декабря 2009 года.

3.3. В предельные индексы, установленные пунктом 2 настоящего приказа, входят как непосредственный рост тарифов, так и изменение уровня оплаты граждан за жилищные и коммунальные услуги от экономически обоснованных тарифов.

3.4. Рост размера платы граждан по каждому виду жилищных и коммунальных услуг может отличаться от установленных индексов, при этом рост совокупного платежа по сумме всех жилищных и сумме коммунальных услуг не должен превышать установленных предельных индексов.

3.5. Предельные индексы, установленные п.2 настоящего приказа, рассчитаны с учетом исполнения муниципальными образованиями графиков установления тарифов на услуги водоснабжения и водоотведения для различных групп потребителей услуг водоснабжения и водоотведения без учета необходимости покрытия затрат на предоставление услуг одной группе потребителей за счет тарифа, установленного для другой группы потребителей, утвержденных органами регулирования субъекта РФ либо муниципального образования.

4. Органам местного самоуправления в течение 5 рабочих дней с даты принятия решения направить в комитет государственного регулирования тарифов Брянской области копии решений:

об установлении на 2010 год тарифов на жилищно-коммунальные услуги и нормативов их потребления для населения;

на услуги водоснабжения и водоотведения, утилизации (захоронения) твердых бытовых отходов для организаций коммунального комплекса.

5. Настоящий Приказ вступает в силу через 10 дней после опубликования.

Председатель комитета Н. П. ЖИГАЛКИН

ПРИЛОЖЕНИЕ 1
к приказу комитета
государственного регулирования
тарифов Брянской области
от 14 октября 2009 года № 14/2-жкх

Предельные индексы максимально возможного изменения тарифов на услуги водоснабжения, водоотведения и очистки сточных вод, утилизации (захоронения) твердых бытовых отходов по муниципальным образованиям Брянской области на 2010 год

№ п. п.	Муниципальные образования	Предельные индексы изменения тарифов		
		На услуги водоснабжения	На услуги водоотведения и очистки сточных вод	На услуги утилизации (захоронения) твердых бытовых отходов
1	2	3	4	5
1	г. Брянск	112,0	110,0	102,5
2	г. Клинцы	106,0	105,0	100,0
3	г. Новозыбков	111,4	112,0	100,0
4	г. Сельцо	106,0	105,0	100,0
5	г. Стародуб	108,0	106,0	100,0
6	г. Фокино	106,0	105,0	100,0
7	Поселения Брасовского района	106,0	107,5	100,0
8	Поселения Брянского района:			
8.1	Глинищевское	113,8	107,6	
8.2	Добрунское	113,5	109,8	
8.3	Домашовское	106,0		
8.4	Журиничское	120,0		
8.5	Мичуринское	106,0	105,0	100,0
8.6	Новосельское	119,9	120,0	
8.7	Новодарковичское	106,0	110,0	
8.8	Отрадненское	106,0	117,0	
8.9	Пальцовское	106,0	105,0	
8.10	Свенское	106,0	120,0	
8.11	Супоневское	108,5	120,0	
8.12	Стекляннорадицкое	120,0		
8.13	Онежское	116,8	105,0	
8.14	Чернетовское	106,0	120,0	
9	Поселения Выгоничского района:			
9.1	Выгоничское	106,0	105,0	100,0
9.2	Кокинское	106,0	105,0	100,0

1	2	3	4	5
9.3	Красносельское	106,0	110,0	100,0
9.4	Лопушское	106,0	105,0	100,0
9.5	Орменское	110,0		100,0
9.6	Скрябинское	106,0		100,0
9.7	Сосновское	108,7	105,0	100,0
9.8	Утынское	119,4		100,0
9.9	Хмелевское	120,0		100,0
9.10	Хутор-Борское	106,0		
10	Поселения Гордеевского района	106,0	105,0	100,0
11	Поселения Дубровского района	106,0	105,0	100,0
12.	Поселения Дятьковского района	106,0	105,0	100,0
13	Поселения Жирятинского района	106,0		
14.	Поселения Жуковского района	106,0	105,0	100,0
15	Поселения Злынковского района	108,5	106,2	
16	Поселения Карачевского района	106,0	105,0	
17	Поселения Клетнянского района	108,0	108,0	
18	Поселения Климовского района	111,3	112,0	
19	Поселения Клинцовского района	110,0	110,0	
20	Поселения Комаричского района	106,0	105,0	100,0
21	Поселения Красногорского района	106,0	110,6	
22	Поселения Мглинского района	120,0		
23	Поселения Навлинского района	108,0	108,0	100,0
24	Поселения Новозыбковского района	106,0	105,0	
25	Поселения Погарского района	106,0	105,0	
26	Поселения Почепского района:			
26.1	Почепское	106,0	105,0	
26.2	Бакланское	115,0	119,4	
26.3	Бельковское	119,7		
26.4	Валуецкое	107,5		
26.5	Витовское	117,2		
26.6	Гущинское	108,1	105,0	
26.7	Дмитровское	117,3		
26.8	Доманичское	117,9		
26.9	Краснорогское	106,0	105,0	
26.10	Московское	106,0	105,0	
26.11	Первомайское	120,0		
26.12	Польниковское	115,7		
26.13	Рагозинское	119,5		
26.14	Речицкое	118,1	117,0	
26.15	Семецкое	119,9		
26.16	Сетоловское	106,0		
26.17	Титовское	106,0		
26.18	Чоповское	113,3		
27	Поселения Рогнединского района	108,0	108,0	
28	Поселения Севского района	106,0	105,0	100,0
29	Поселения Стародубского района	106,0	105,0	
30	Суземского района	107,0	105,0	
31	Поселения Суражского района	107,0	108,0	100,0
32	Поселения Трубчевского района	106,0	105,0	100,0
33	Поселения Унечского района	106,0	105,0	100,0

ПРИЛОЖЕНИЕ 2
к приказу комитета
государственного регулирования
тарифов Брянской области
от 14 октября 2009 года № 14/2-жкх

Предельные максимальные индексы изменения размера платы граждан за жилое помещение и предельные максимальные индексы изменения размера платы граждан за коммунальные услуги по муниципальным образованиям Брянской области на 2010 год

№ п. п.	Муниципальные образования	Предельные максимальные индексы изменения размера платы за жилое помещение	Предельные максимальные индексы изменения размера платы за коммунальные услуги для граждан, проживающих в благоустроенном жилищном фонде, имеющем отопление*	Предельные максимальные индексы изменения индексы изменения за коммунальные услуги для граждан, проживающих в благоустроенном жилищном фонде, имеющем отопление от газовых приборов**
1	2	3	4	5
1	г. Брянск	112,6	—	120,1
2	г. Клинцы	112,3	120,5	119,6
3	г. Новозыбков	111,3	114,7	120,0
4	г. Сельцо	112,5	123,1	119,6
5	г. Стародуб	112,5	113,5	120,3
6	г. Фокино	112,5	129,4	119,6
Поселения Брасовского района				
7	Поселок Локоть	110,5	116,8	119,5
8	Погребское	112,5	112,0	120,0
9	Вороновологское	105,3		120,1
10	Брасовское			120,1
11	Глодневское			120,1
12	Добриковское			120,1
13	Дубровское			120,1
14	Сныткинское			120,1
15	Крупецкое			120,1
16	Столбовское			120,1
17	Веребское			120,1
Поселения Брянского района				
18	Глинищевское	112,4	114,6	120,2
19	Добрунское	112,4	114,8	120,2
20	Домашовское	112,4		120,0
21	Журиничское	112,4		120,4
22	Мичуринское	112,4	113,4	120,0
23	Новодарковичское	112,4	114,0	120,0
24	Нетьинское	112,4		120,4
25	Новосельское	112,4	116,9	120,4
26	Отрадненское	112,4	115,0	120,0
27	Пальцовское	112,4	112,5	120,0
28	Свенское	112,4	115,4	120,0
29	Снежское	112,4	114,5	120,3
30	Стеклянноpадицкое	112,4		120,4
31	Супоневское	112,4	115,6	120,1
32	Чернетовское	112,4	115,4	120,0
Поселения Выгоничского района				
33	п. Выгоничи	112,2	115,2	119,6
34	Скрябинское	112,5	114,7	120,1
35	Орменское	112,5	113,0	120,0
36	Кокинское	112,5	121,7	120,1
37	Лопушское	112,7	113,8	120,1

1	2	3	4	5
38	Хмелевское	112,5	113,4	120,4
39	Красносельское	112,5	114,6	120,1
40	Сосновское	112,5	120,7	120,1
41	Утынекое			120,4
42	Хутор-Борское			120,4
Поселения Гордеевского района				
43	Гордеевское	112,5	121,5	120,2
44	п. Мирный	112,5	122,5	119,7
45	Глинновское	112,3		120,0
46	Творишинское	112,3		120,0
47	Уношевское	112,3		120,0
48	Петровобудское	112,3		120,0
49	Рудневоробьевское	112,3		120,0
Поселения Дятьковского района				
50	г. Дятьково	100,0	115,7	119,8
51	п. Бытошь	111,2	112,1	119,8
52	Березинское	105,2	122,6	120,3
53	п. Любохна	112,5	122,6	119,7
54	п. Ивот	112,4	118,1	119,8
55	Слободищенское	112,5	118,4	120,1
56	п. Старь	112,5	127,2	119,8
57	Большежуковское	110,0	115,9	120,3
58	Верховское			119,8
59	Немеричское			119,8
Поселения Дубровского района				
60	п. Дубровка	112,6	122,7	119,3
61	Алешинское	112,6		119,9
62	Пеклинское	112,6	122,8	119,9
63	Рековичское	112,6		119,9
64	Рябчинское	112,6		119,9
65	Сергеевское			119,9
66	Сещинское	112,6	137,0	119,9
Поселения Жирятинского района				
67	Жирятинское	112,5	126,0	120,3
68	Воробейнское			120,3
69	Морачевское			120,3
Поселения Жуковского района				
70	г. Жуковка	112,5	113,1	119,5
71	Гришинослободское	112,5	113,9	120,1
72	Заборско-Никольское			120,1
73	Крыжинское	112,5	114,8	120,1
74	Летошницкое			120,1
75	Овстугское	112,5	114,3	120,3
76	Ржаницкое	112,5	112,4	120,1
77	Троснянское	112,5		120,1
78	Шамординское			120,1
79	Ходиловичское			120,1
Поселения Злынковского района				
80	г. Злынка	112,5	112,9	119,6
81	п. Вышков	112,5	113,3	119,6
82	Денисковичское			120,4
83	Роговское			120,2
84	Спиридоновобудское			120,2
85	Щербиничское			120,2

1	2	3	4	5
	Поселения Карачевского района			
86	г. Карачев	112,5	117,0	119,7
87	Бошинское			120,1
88	Вельяминовское	112,5		120,3
89	Верхопольское	112,5		120,1
90	Дроновское	110,0		120,3
91	Мылинское			119,9
92	Песоченское			120,1
93	Ревенское			119,3
	Поселения Клетнянекого района			
94	п. Клетня	112,5	112,0	119,7
95	Мирнинское	103,1		120,0
96	Акуличское			120,1
97	Мужиновское			120,1
98	Лутенское	100,0		119,8
99	Надвинское			120,1
	Поселения Климовского района			
100	п. Климове	112,5	113,6	119,6
101	Сачковичское			120,1
102	Чуровичское			120,1
103	Митьковское			120,1
104	Чолховское			120,1
105	Сытобудское			120,1
106	Хороменское			120,1
107	Кирилловское			120,1
108	Брахловское			120,1
109	Истопское			120,1
110	Плавенское			120,1
111	Каменскохуторское			120,1
112	Лакомобудское			120,1
113	Новоропское			120,1
114	Новоюрковичское			120,1
	Поселения Клинцовского района			
115	Великотопальское			120,3
116	Гулевское			120,1
117	Коржовоголубовское	112,5	117,1	120,1
118	Лопатенское			120,1
119	Рожновское			120,1
120	Смотровобудское			120,1
121	Первомайское	112,5	115,6	120,1
122	Медведовское	112,5	114,5	120,1
123	Смолевичское	112,5	116,8	120,1
	Поселения Комаричского района			
124	п. Комаричи	112,5	122,4	119,6
125	Лопандинское	112,5		120,4
126	Литижское			120,2
127	Марьинское			120,2
128	Игрицкое			120,4
129	Быховское			120,2
130	Усожское			120,4
131	Аркинское		120,4	
	Поселения Красногорского района			
132	п. Красная Гора	112,5	112,5	119,6
133	Колюдовское	112,5		120,2
134	Макаричское	112,5		120,2

1	2	3	4	5
135	Любовшанское	112,5		120,2
136	Яловское	112,5		120,2
137	Лотаковское	112,5		120,2
138	Перелазское	112,5		120,2
	Поселения Мглинского района			
139	г. Мглин	112,5	114,2	119,9
140	Беловодское			120,4
141	Вельжичское			120,4
142	Ветлевское			120,4
143	Краснокосаровское			120,4
144	Новороманoвское			120,4
145	Осколковское			120,4
146	Симонтовское			120,4
147	Соколовское			120,4
148	Новочешуйковское			120,4
149	Высокское			120,4
150	Шумаровское			120,4
151	Молодьковское			120,4
	Поселения Навлинского района			
152	п. Навля	112,4	120,0	119,5
153	Синезерское			120,1
154	Чичковское	112,4	112,0	120,3
155	п. Алтухово			120,1
156	Алешинское			120,3
157	Бяковское			120,0
158	Салтановское			120,2
159	Клюковенское			120,0
160	Ревенское			120,0
161	Вздруженское			120,0
162	Соколовское			120,2
163	Пролысовское			120,1
164	Щегловское			120,0
	Поселения Новозыбковского района			
165	Верещакское	112,5	119,1	120,4
166	Старобобовичское	112,5	118,0	120,4
167	Шеломовское	112,5	118,0	120,4
168	Замишевское	112,5	117,1	120,4
169	Тростанское	112,5	117,7	120,4
170	Деменское	112,5	115,9	120,4
171	Старокривецкое	112,5		120,4
172	Халевичское	112,5	118,0	120,4
	Поселения Погарского района			
173	г. Погар	110,0	115,2	119,7
174	Вадьковское	110,0	114,1	120,2
175	Гетуновское	110,0	114,1	120,2
176	Кистерское	110,0	112,8	120,3
177	Борщовское			120,2
178	Витемлянское			120,2
179	Городищенское			120,2
180	Гриневское			120,2
181	Долботовское			120,2
182	Посудичское			120,2
183	Прирубкинское			120,2
184	Стеченское			120,2
185	Суворовское			120,2

1	2	3	4	5
186	Чаусовское			121,3
187	Юдиневское			120,2
	Поселения Почепского района			
188	г. Почеп	112,5	118,9	119,8
189	Сетоловское	100,0	112,7	120,2
190	Краснорогское	112,5	119,0	120,2
191	Бакланское	112,5	115,0	120,4
192	Гущинское	112,5	112,0	120,2
193	Витовское	112,5	113,0	120,4
194	Речицкое	112,5	113,9	120,4
195	Доманичское			120,4
196	Московское			120,3
197	Рагозинское	100,0		120,4
198	Титовское	100,0		119,9
199	Валуецкое			120,1
200	Польниковское			120,4
201	Первомайское	100,0		120,4
202	Семецкое			120,4
203	Чоповское			120,4
204	Рамасухское			120,4
205	Бельковское			120,4
206	Дмитровское	100,0		120,4
	Поселения Рогнединского района			
207	Рогнединское	110,6	119,2	119,3
208	Вороновское	110,6		119,8
209	Тюнинское	110,6		120,0
210	Селиловичское	110,6		119,8
211	Федоровское	110,6		119,8
212	Шаровичское	110,6		111,1
	Поселения Севского района			
213	Севское	110,0	114,4	119,7
214	Доброводское			119,9
215	Косицкое			119,9
216	Новоямское			119,9
217	Подлесно-Новосельское			119,9
218	Пушкинское			119,9
219	Троебортновское			119,9
220	Чемлыжское			119,9
	Поселения Стародубского района			
221	Десятуховское	110,0	110,8	119,6
222	Меленское	112,5	113,7	119,6
223	Мохоновское	110,0	111,4	119,3
224	Каменское			118,9
225	Воронокское			119,0
226	Гарцевское			118,9
227	Понуровское			119,8
228	Занковское			120,4
229	Запольско-Халеевичское			120,4
230	Мишковское		112,5	120,4
	Поселения Суземского района			
231	п. Суземка	112,5	115,0	119,9
232	Кокоревское			120,4
233	Алешковичское			120,4
234	Невдольское			120,4
235	Новопогощенское			120,4

1	2	3	4	5
236	Селеченское			120,4
237	Холмечское			120,4
	Поселения Суражского района			
238	Суражское	112,5	117,1	119,8
239	Влазовичское			120,1
240	Дегтя ревское			120,4
241	Кулажское			120,4
242	Лопазненское			120,4
243	Нивнянское			120,4
244	Дубровское			120,4
245	Овчинское			120,4
	Поселения Трубчевского района			
246	Трубчевское	112,3	117,1	119,4
247	п. Белая Березка	112,3	126,6	119,5
248	Усохское			120,0
249	Селецкое			120,0
250	Семячковское			120,0
251	Телецкое			120,0
252	Юровское			120,0
253	Городецкое			120,0
	Поселения Унечского района			
254	г. Унеча	108,6	121,1	119,5
255	Березинское	108,6	120,0	120,8
256	Старосельское	108,6	120,0	120,8
257	Красновичское	108,6	120,0	120,8
258	Найтоповичское	108,6	120,0	120,8
259	Высокское	108,6	125,5	120,8
260	Старогутнянское	108,6		120,8
261	Ивайтеновское	108,6		120,8
262	Павловское	108,6		120,8

Примечание:

* — следует понимать жилищный фонд со следующим набором коммунальных услуг:
— отопление;
— горячее водоснабжение (или отсутствие данной услуги);
— газоснабжение на горячее водоснабжение (или отсутствие данной услуги);
— холодное водоснабжение;
— водоотведение (или отсутствие данной услуги);
— газоснабжение на приготовление пищи;
— электроснабжение.

**— следует понимать жилищный фонд со следующим набором коммунальных услуг:
— газоснабжение на отопление от газовых приборов;
— газоснабжение на горячее водоснабжение (или отсутствие данной услуги);
— газоснабжение на приготовление пищи;
— холодное водоснабжение (или отсутствие данной услуги);
— водоотведение (или отсутствие данной услуги);
— электроснабжение.

ИЗБИРАТЕЛЬНАЯ КОМИССИЯ БРЯНСКОЙ ОБЛАСТИ
ПОСТАНОВЛЕНИЕ

6 ноября 2009 года **962/107**

г. Брянск

Об Инструкции о порядке и формах учета и отчетности кандидатов, избирательных объединений о поступлении средств в избирательные фонды и расходовании этих средств при проведении выборов депутатов Брянской областной Думы

В соответствии с пунктом 12 статьи 58 Федерального Закона от 12 июня 2002 года № 67-ФЗ «Об основных гарантиях избирательных прав и права на участие в референдуме граждан Российской Федерации», пунктом 15 статьи 39 Закона Брянской области от 23 января 2008 года № 4-З «О выборах депутатов Брянской областной Думы» и изменениями, внесенными Федеральным Законом от 09 февраля 2009 года № 3-ФЗ в пункты 8—15 статьи 38 Федерального Закона «Об основных гарантиях избирательных прав и права на участие в референдуме граждан Российской Федерации», Избирательная комиссия Брянской области

Постановляет:

1. Утвердить Инструкцию о порядке и формах учета и отчетности кандидатов, избирательных объединений о поступлении средств в избирательные фонды и расходовании этих средств при проведении выборов депутатов Брянской областной Думы (прилагается).

2. Считать утратившим силу постановление Избирательной комиссии Брянской области от 28 августа 2008 года № 350/47.

3. Направить данную Инструкцию в адрес Главного управления Центрального банка Российской Федерации по Брянской области, Брянского отделения № 8605 Среднерусского банка Сбербанка Российской Федерации; направить для опубликования в информационно-аналитический бюллетень администрации Брянской области «Официальная Брянщина» и разместить на сайте Избирательной комиссии Брянской области сети «Интернет».

Председатель комиссии И. В. КАПЛУНОВ
Секретарь комиссии Т. П. ДЗЕХ

УТВЕРЖДЕНА
постановлением Избирательной комиссии
Брянской области
от 6 ноября 2009 года № 962/107

ИНСТРУКЦИЯ
о порядке и формах учета и отчетности кандидатов, избирательных объединений о поступлении средств в избирательные фонды и расходовании этих средств при проведении выборов депутатов Брянской областной Думы

Настоящая Инструкция разработана в соответствии с пунктом 12 статьи 58 Федерального Закона от 12 июня 2002 года № 67-ФЗ «Об основных гарантиях избирательных прав и права на участие в референдуме граждан Российской Федерации», пунктом 15 статьи 39 Закона Брянской области от 23 января 2008 года № 4-З «О выборах депутатов Брянской областной Думы» (далее — Закон) и изменениями, внесенными Федеральным Законом от 09 февраля 2009 года № 3-ФЗ в пункты 8—15 статьи 38 Федерального Закона «Об основных гарантиях избирательных прав и права на участие в референдуме граждан Российской Федерации» в отношении избирательного залога.

Инструкция регулирует порядок формирования и расходования денежных средств избирательных фондов кандидатов, выдвинутых по одномандатным избирательным округам, избирательных объединений при проведении выборов депутатов Брянской областной Думы в соответствии с нормами, установленными вышеуказанными законами.

1. Общие положения

1.1. При проведении выборов депутатов Брянской областной Думы для финансирования свой избирательной кампании кандидат, выдвинутый по одномандатному избирательному округу (далее — кандидат), избирательное объединение создают собственный избирательный фонд, а именно:

— кандидат, выдвинутый в порядке самовыдвижения;

— кандидат, выдвинутый избирательным объединением по одномандатному избирательному округу;

— избирательное объединение, выдвинувшее единый список кандидатов.

1.2. Избирательное объединение, выдвинувшее кандидатов по одномандатным избирательным округам, собственный избирательный фонд не создает.

1.3. Кандидат, выдвинутый в составе единого списка кандидатов, собственный избирательный фонд не создает.

1.4. Право распоряжаться средствами избирательного фонда принадлежит создавшим этот фонд кандидату, избирательному объединению.

1.5. Кандидат может, а избирательное объединение обязано назначить уполномоченных представителей по финансовым вопросам, предоставив им право распоряжаться находящимися на специальном избирательном счете средствами.

Уполномоченный представитель по финансовым вопросам действует на основании нотариально удостоверенной доверенности, оформленной в установленном законом порядке.

1.6. Средства избирательных фондов имеют целевое назначение. Они могут использоваться на покрытие расходов, связанных с проведением только своей избирательной кампании (кандидата, избирательного объединения). При этом избира-

тельное объединение из своего избирательного фонда может оплачивать расходы по агитации только за кандидатов, вошедших в состав единого списка кандидатов по единому областному избирательному округу. Агитация за кандидата, избирательное объединение, оплачиваемая из средств избирательных фондов других кандидатов, избирательных объединений, запрещается.

2. Создание избирательных фондов

2.1. Избирательные фонды кандидатов могут формироваться за счет следующих денежных средств:

а) собственных средств кандидата, которые в совокупности не могут превышать 50 процентов, что составляет 1 млн. рублей, от установленной Законом предельной суммы всех расходов из средств избирательного фонда кандидата;

б) средств, выделенных кандидату выдвинувшим его избирательным объединением (не из средств избирательного фонда избирательного объединения), которые в совокупности не могут превышать 50 процентов, что составляет 1 млн. рублей, от установленной Законом предельной суммы всех расходов из средств избирательного фонда кандидата;

в) добровольных пожертвований граждан и юридических лиц в размере, не превышающем в совокупности для каждого гражданина, юридического лица соответственно 100 тысяч и 1 млн. рублей;

г) средств, выделенных кандидату соответствующей окружной избирательной комиссией, в размере 1000 рублей.

2.2. Предельная сумма всех расходов из средств избирательного фонда кандидата не может превышать 2 млн. рублей.

2.3. Избирательные фонды избирательных объединений могут формироваться только за счет следующих денежных средств:

а) собственных средств избирательного объединения, которые в совокупности не могут превышать 50 процентов, что составляет 5 млн. рублей, от установленной Законом предельной суммы всех расходов из средств избирательного фонда избирательного объединения;

б) добровольных пожертвований граждан и юридических лиц в размере, не превышающем в совокупности для каждого гражданина, юридического лица соответственно 10 тысяч и 350 тысяч рублей.

2.4. Предельная сумма всех расходов из средств избирательного фонда избирательного объединения не может превышать 10 млн. рублей.

2.5. Если кандидат, выдвинутый по одномандатному избирательному округу, одновременно выдвинут на других выборах, проводящихся на территории этого одномандатного избирательного округа либо на территории, которая включает в себя территорию этого одномандатного избирательного округа, он обязан создать помимо избирательного фонда, указанного в пункте 1.1 настоящей Инструкции, иные избирательные фонды. В этом случае предельные размеры расходования средств этих избирательных фондов исчисляются в совокупности, по наибольшему из предельных размеров расходования средств избирательных фондов, определенных соответствующими федеральными законами, законами Брянской области.

Для финансирования выборов в конкретном избирательном округе кандидат вправе использовать только средства избирательного фонда, созданного для проведения данной избирательной кампании.

2.6. Добровольным пожертвованием признается:

— для юридического лица — безвозмездное перечисление денежных средств со своего расчетного счета на специальный избирательный счет кандидата, избирательного объединения;

для гражданина — безвозмездное внесение (перечисление) собственных денежных средств на специальный избирательный счет кандидата, избирательного объединения.

2.7. Кандидат, избирательное объединение до дня голосования вправе возвратить жертвователю любое пожертвование, за исключением внесенного анонимным жертвователем.

2.8. Запрещается вносить пожертвования в избирательные фонды кандидатов, избирательных объединений:

1) иностранным государствам и иностранным организациям;

2) иностранным гражданам;

3) лицам без гражданства;

4) гражданам Российской Федерации, не достигшим возраста 18 лет на день голосования;

5) российским юридическим лицам с иностранным участием, если доля (вклад) иностранного участия в их уставном (складочном) капитале превышает 30 процентов на день официального опубликования (публикации) решения о назначении выборов депутатов Брянской областной Думы (для открытых акционерных обществ — на день составления списка лиц, имеющих право участвовать в годовом общем собрании акционеров за предыдущий финансовый год);

6) международным организациям и международным общественным движениям;

7) органам государственной власти, иным государственным органам, органам местного самоуправления;

8) государственным и муниципальным учреждениям, государственным и муниципальным унитарным предприятиям;

9) юридическим лицам, в уставном (складочном) капитале которых доля (вклад) Российской Федерации, субъектов Российской Федерации и (или) муниципальных образований превышает 30 процентов на день официального опубликования (публикации) решения о назначении выборов депутатов Брянской областной Думы (для открытых акционерных обществ — на день составления списка лиц, имеющих право участвовать в годовом общем собрании акционеров за предыдущий финансовый год);

10) организациям, учрежденным государственными органами и (или) органами местного самоуправления (за исключением акционерных обществ, учрежденных в порядке приватизации), организациям, учрежденным юридическими лицами, указанными в подпунктах 5 и 9 настоящего пункта; организациям, имеющим в своем уставном (складочном) капитале долю (вклад) юридических лиц, указанных в подпунктах 5 и 9 настоящего пункта, превышающую (превышающий) 30 процентов на день официального опубликования (публикации) решения о назначении выборов депутатов Брянской областной Думы (для открытых акционерных обществ — на день составления списка лиц, имеющих право участвовать в годовом общем собрании акционеров за предыдущий финансовый год);

11) воинским частям, военным учреждениям и организациям, правоохранительным органам;

12) благотворительным и религиозным организациям, а также учрежденным ими организациям;

13) анонимным жертвователям. Под анонимным жертвователем понимается:

гражданин, который не указал в платежном документе на внесение пожертвования любое из следующих сведений: фамилию, имя и отчество, адрес места жительства — или указал недостоверные сведения,

юридическое лицо, о котором в платежном документе на внесение пожертвования не указано любое из следующих сведений: идентификационный номер налогоплательщика, наименование, банковские реквизиты — или указаны недостоверные сведения;

14) юридическим лицам, зарегистрированным менее чем за один год до дня голосования на выборах;

15) некоммерческим организациям, получавшим в течение года, предшествующего дню внесения пожертвования в избирательный фонд, денежные средства либо иное имущество от:

а) иностранных государств, а также указанных в подпунктах 1—4, 6—8, 11—14 настоящего пункта органов, организаций или физических лиц;

б) российских юридических лиц с иностранным участием, если доля (вклад) иностранного участия в их уставном (складочном) капитале превышала (превышал) 30 процентов на день перечисления этих денежных средств либо передачи иного имущества (для открытых акционерных обществ — на день составления списка лиц, имеющих право участвовать в годовом общем собрании акционеров за предыдущий финансовый год);

в) юридических лиц, в уставном (складочном) капитале которых доля (вклад) Российской Федерации, субъектов Российской Федерации и (или) муниципальных образований превышала (превышал) 30 процентов на день перечисления этих денежных средств либо передачи иного имущества (для открытых акционерных обществ — на день составления списка лиц, имеющих право участвовать в годовом общем собрании акционеров за предыдущий финансовый год);

г) организаций, учрежденных государственными органами и (или) органами местного самоуправления (за исключением акционерных обществ, учрежденных в порядке приватизации);

д) организаций, учрежденных юридическими лицами, указанными в подпунктах «б» и «в» настоящего подпункта;

е) организаций, в уставном (складочном) капитале которых доля (вклад) юридических лиц, указанных в подпунктах «б» и «в» настоящего подпункта, превышала (превышал) 30 процентов на день перечисления этих денежных средств либо передачи иного имущества (для открытых акционерных обществ — на день составления списка лиц, имеющих право участвовать в годовом общем собрании акционеров за предыдущий финансовый год).

2.9. Некоммерческие организации, указанные в подпункте 15 пункта 2.8. настоящей Инструкции, не вправе вносить пожертвования в избирательный фонд только в случае, если полученные этими некоммерческими организациями денежные средства либо иное имущество не были возвращены ими перечислившим эти денежные средства либо передавшим иное имущество иностранным государствам, органам, организациям или физическим лицам, указанным в подпунктах «а» — «е» подпункта 15 пункта 2.8 настоящей Инструкции (в случае невозможности возврата не были перечислены (переданы) в доход Российской Федерации), до дня внесения пожертвования в избирательный фонд.

2.10. Если добровольное пожертвование поступило в избирательный фонд от гражданина или юридического лица:

— не имеющего права осуществлять такое пожертвование,

— с нарушением требований пункта 8 статьи 39 Закона,

— в размерах, превышающих максимальный размер пожертвования, то кандидат, избирательное объединение, обязаны возвратить это пожертвование не позднее чем через 10 дней со дня поступления его на специальный избирательный счет жертвователю полностью или ту его часть, которая превышает установленный максимальный размер пожертвования (за вычетом расходов на пересылку) с указанием в платежном (расчетном) документе причины возврата.

2.11. Пожертвование, внесенное в избирательный фонд анонимным жертвователем, не позднее чем через 10 дней со дня поступления на специальный избирательный счет должно быть перечислено кандидатом, избирательным объединением в доход областного бюджета на счет, определенный Управлением федерального казначейства по Брянской области и сообщенный филиалу Сберегательного банка Российской Федерации.

2.12. Юридические лица и граждане могут осуществлять материальную поддержку предвыборной деятельности кандидата, избирательного объединения через соответствующие избирательные фонды.

2.13. Кандидат, избирательное объединение не несут ответственности за принятие пожертвований, при внесении которых жертвователи указали сведения, оказавшиеся недостоверными, если кандидат, избирательное объединение своевременно не получили информацию о неправомерности данных пожертвований.

3. Расходование средств избирательных фондов

3.1. Средства избирательного фонда имеют целевое назначение. Они могут использоваться только:

а) на финансовое обеспечение организационно-технических мероприятий, направленных на сбор подписей избирателей в поддержку выдвижения кандидата, единого списка кандидатов, в том числе на оплату труда лиц, привлекаемых для сбора подписей;

б) на проведение предвыборной агитации, а также оплату работ (услуг) информационного и консультационного характера;

в) на оплату других работ (услуг), выполненных (оказанных) гражданами Российской Федерации или юридическими лицами, а также иных расходов, непосредственно связанных с проведением кандидатами, избирательными объединениями своей избирательной кампании.

3.2. Кандидат, избирательное объединение имеют право использовать только те пожертвования граждан и юридических лиц, которые в установленном Законом порядке перечислены жертвователями до дня голосования.

3.3. Запрещается выполнение оплачиваемых работ (оказание платных услуг), реализация товаров, прямо или косвенно связанных с выборами депутатов Брянской областной Думы и направленных на достижение определенного результата на выборах без документально подтвержденного согласия по форме, приведенной в приложении № 1, кандидата или его уполномоченного представителя по финансовым вопросам, уполномоченного представителя по финансовым вопросам избирательного объединения, и без оплаты из средств соответствующего избирательного фонда.

3.4. Реализация товаров, выполнение платных работ и оказание платных услуг гражданами и юридическими лицами для кандидатов, избирательных объединений должны оформляться договором в письменной форме с указанием реквизитов сторон, сведений об объеме поручаемой работы, ее стоимости, расценок по видам работ, порядка оплаты, сроков выполнения работ. Договоры о привлечении кандидатами, избирательными объединениями граждан к выполнению работ и оказанию услуг могут быть заключены только с совершеннолетними гражданами Российской Федерации.

Выполненные работы и услуги должны подтверждаться актами их приемки, накладными документами на отпущенную продукцию, подписанными заказчиком (кандидатом или его уполномоченным представителем по финансовым вопросам, уполномоченным представителем по финансовым вопросам избирательного объединения) и исполнителем.

3.5. В договоре на предоставление платного эфирного времени кандидату, избирательному объединению указываются следующие условия:

вид (форма) предвыборной агитации, дата и время выхода в эфир агитационного материала, продолжительность предоставляемого эфирного времени, размер и порядок его оплаты, формы и условия участия журналиста (ведущего) в теле-, радиопередаче. Выполнение договора подтверждается актом о выполнении работ и справкой об использованном эфирном времени, в которых указывается программа вещания, название передачи и время выхода в эфир.

3.6. Платежный документ о перечислении в полном объеме средств в оплату стоимости эфирного времени, печатной площади, предоставляемых зарегистрированному кандидату, избирательному объединению, передается ими в филиал Сберегательного банка Российской Федерации (далее — Сбербанк России) не позднее, чем за два дня до дня предоставления эфирного времени, опубликования агитационного материала. Копия платежного документа с отметкой филиала Сбербанка России предоставляется зарегистрированным кандидатом, уполномоченным представителем по финансовым вопросам избирательного объединения в организацию телерадиовещания, периодического печатного издания до предоставления эфирного времени, печатной площади. В случае нарушения данного требования предоставление эфирного времени, печатной площади не допускается.

3.7. Филиал Сбербанка России обязан перечислить средства в оплату стоимости эфирного времени, печатной площади не позднее операционного дня, следующего за днем получения платежного документа. При этом срок осуществления безналичного платежа не должен превышать два операционных дня.

3.8. Расчеты кандидатов, избирательных объединений, с юридическими лицами за выполнение работ (оказание услуг) производятся только в безналичном порядке.

3.9. Все агитационные материалы должны изготавливаться на территории Российской Федерации организациями, индивидуальными предпринимателями, опубликовавшими и представившими в Избирательную комиссию Брянской области в установленные Законом сроки свои расценки.

3.10. Запрещается изготовление агитационных печатных материалов без предварительной оплаты из средств соответствующего избирательного фонда и с нарушением требований, установленных пунктами 3.6., 3.12 настоящей Инструкции.

3.11. Во всех материалах, помещаемых в периодических печатных изданиях, должна быть информация о том, из избирательного фонда какого кандидата, какого избирательного объединения была произведена оплата соответствующей публикации, или ссылка на то, какому кандидату, какому избирательному объединению предоставлена возможность опубликовать материал бесплатно.

3.12. Все печатные и аудиовизуальные агитационные материалы должны содержать наименование, юридический адрес и ИНН организации (фамилию, имя, отчество лица и наименование субъекта Российской Федерации, района, города, иного населенного пункта, где находится его место жительства), изготовившей печатные материалы, а также сведения о заказчике: наименование организации (фамилию, имя, отчество лица), заказавшей изготовление данных печатных материалов, а также информацию об их тираже, месте изготовления, дате выпуска, об оплате изготовления материалов за счет средств соответствующего избирательного фонда.

Распространение агитационных печатных материалов, не содержащих указанную информацию, запрещается.

До начала распространения печатных и аудиовизуальных агитационных материалов зарегистрированный кандидат представляет экземпляры или их копии в окружную избирательную комиссию, а избирательное объединение — в Избирательную комиссию Брянской области. При отсутствии технических возможностей такого представления агитационные материалы могут представляться в виде фотографий.

3.13. Допускается добровольное бесплатное личное выполнение гражданином работ, оказание услуг кандидату, избирательному объединению в ходе избирательной кампании без привлечения третьих лиц.

3.14. В период избирательной кампании оплата рекламы коммерческой и иной, не связанной с выборами депутатов Брянской областной Думы деятельности с использованием фамилии и изображения кандидата, а также наименования, эмблемы, иной символики политической партии, выдвинувшей кандидата, единый областной список кандидатов, осуществляется за счет средств соответствующего избирательного фонда.

3.15. Избирательное объединение, выдвинувшее единый список кандидатов, вправе для целей своей избирательной кампании использовать без оплаты из средств своего избирательного фонда недвижимое и движимое имущество (за исключением ценных бумаг, печатной продукции и расходных материалов), находящееся в его пользовании (в том числе на правах аренды) на день официального опубликования (публикации) решения о назначении выборов депутатов Брянской областной Думы.

4. Запрет на расходование средств помимо избирательного фонда

4.1. Кандидатам, избирательным объединениям запрещается использовать для оплаты работ по сбору подписей избирателей, проведения предвыборной агитации, осуществления других предвыборных мероприятий, направленных на достижение определенного результата на выборах, в том числе на покрытие расходов по использованию помещений, транспорта, связи, оргтехники и т.д. иные денежные средства кроме средств, поступивших в их избирательные фонды.

4.2. Кандидаты, избирательные объединения для финансирования избирательной кампании вправе использовать только те средства, которые перечислены отправителями на специальные избирательные счета их избирательных фондов до дня голосования в порядке, установленном Законом.

4.3. Запрещается бесплатное выполнение или выполнение по необоснованно заниженным (завышенным) расценкам юридическими лицами, их филиалами, представительствами и иным подразделениями работ, реализация товаров, оказание услуг, прямо или косвенно связанных с избирательной кампанией кандидатов, избирательных объединений и направленных на достижение определенного результата на выборах.

Предварительные оценки необоснованному занижению или завышению расценок, бесплатному выполнению платных работ (услуг) для кандидата, избирательного объединения, избирательного блока дают члены контрольно-ревизионной службы или эксперты, привлекаемые контрольно-ревизионной службой при Избирательной комиссии Брянской области. При необходимости соответствующие избирательные комиссии могут направлять запросы в правоохранительные, финансовые и иные государственные органы для получения дополнительной информации.

4.4. Кандидаты, избирательные объединения, их уполномоченные представители и доверенные лица, а также иные лица и организации, прямо или косвенно участвующие в предвыборной агитации, не вправе вручать избирателям денежные средства, подарки и иные материальные ценности иначе чем за выполнение организационной работы (сбор подписей избирателей, агитационную работу), производить вознаграждение избирателей, выполнявших указанную организационную работу, в зависимости от итогов голосования или обещать произвести такое вознаграждение; проводить льготную распродажу товаров, бесплатно распространять любые товары, за исключением печатных материалов (в том числе иллюстрированных) и значков, специально изготовленных для избирательной кампании за счет средств избирательного фонда, оказывать услуги безвозмездно или на льготных условиях, воздействовать на избирателей посредством обещаний передачи им денежных средств, ценных бумаг и других материальных благ (в том числе по итогам голосования), а также оказывать услуги иначе чем на основании принимаемых в соответствии с законодательством Российской Федерации решений органов государственной власти, органов местного самоуправления.

5. Учет поступления и расходования средств избирательных фондов и отчетность. Контроль за расходованием средств избирательных фондов

5.1. Контроль за порядком формирования и расходования средств избирательных фондов кандидатов, выдвинутых по одномандатному избирательному округу осуществляется окружной избирательной комиссией, за порядком формирования и расходования средств избирательных фондов избирательных объединений — Избирательной комиссией Брянской области. При поступлении в распоряжение соответствующей избирательной комиссии информации о перечислении добровольных пожертвований с нарушениями, указанными в пунктах 2.10, 2.11 настоящей Инструкции, указанная информация незамедлительно сообщается кандидатам, избирательным объединениям на избирательные счета которых поступили такие пожертвования.

5.2. Окружные избирательные комиссии, Избирательная комиссия Брянской области знакомят соответственно кандидатов, их уполномоченных представителей по финансовым вопросам, уполномоченных представителей по финансовым вопро-

сам избирательных объединений, а также редакции средств массовой информации по их официальным запросам с полученными от филиалов Сбербанка России сведениями о поступлении и расходовании средств избирательных фондов, имеющимися в комиссии на день поступления соответствующего запроса.

5.3. Соответствующие избирательные комиссии в случае, указанном пунктом 2.5 настоящей Инструкции, представляют в Избирательную комиссию Брянской области сведения о поступлении и расходовании средств со специального избирательного счета избирательного фонда кандидата. Избирательная комиссия Брянской области осуществляет контроль по соблюдению требования о предельной сумме всех расходов из средств избирательных фондов кандидата и информирует об этом соответствующие избирательные комиссии.

5.4. Кандидат, избирательное объединение обязаны вести учет поступления и расходования средств своих избирательных фондов по форме, приведенной в приложении № 2.

5.5. После дня голосования кандидат, избирательное объединение до представления итогового финансового отчета, обязаны перечислить неизрасходованные денежные средства, находящиеся на специальном избирательном счете, Избирательной комиссии Брянской области, гражданам и юридическим лицам, осуществившим добровольные пожертвования и перечисления в избирательные фонды, пропорционально вложенным ими средствам за вычетом расходов на пересылку.

5.6. Кандидат, избирательное объединение обязаны представить в соответствующую избирательную комиссию отчеты о размерах и обо всех источниках создания своего избирательного фонда, а также обо всех произведенных затратах.

Отчет представляется на бумажном носителе и в машиночитаемом виде по форме, приведенной в приложении № 3, со следующей периодичностью:

первый финансовый отчет — одновременно с представлением в соответствующую избирательную комиссию документов, необходимых для регистрации кандидата, единого списка кандидатов. В отчет включаются сведения по состоянию на дату, предшествующую дате сдачи отчета не более чем на 5 дней;

итоговый финансовый отчет — не позднее чем через 30 дней со дня официального опубликования общих результатов выборов депутатов областной Думы.

5.7. Итоговый финансовый отчет представляется в сброшюрованном виде и должен иметь сквозную нумерацию страниц, включая приложения, с указанием количества томов. К итоговому финансовому отчету прилагаются:

— первичные финансовые документы, подтверждающие поступление и расходование средств избирательного фонда;

— сведения по разделам, приведенным в приложении № 2, где в графе «Шифр строки финансового отчета» указывается в какой строке финансового отчета учтено каждое поступление, возврат, расходование денежных средств избирательного фонда;

экземпляры или копии всех предвыборных печатных, аудиовизуальных и иных агитационных материалов со сведениями о месте нахождения (об адресе места жительства) организации (лица), изготовившей и заказавшей эти материалы. При отсутствии технических возможностей агитационные материалы могут представляться в виде фотокопий.

При необходимости или по запросу соответствующей избирательной комиссии к отчету (первому, итоговому) представляется пояснительная записка.

Первичные финансовые документы должны быть подобраны в хронологической последовательности по мере отражения финансовых операций на специальном избирательном счете. При этом за основу принимаются банковские выписки из специальных избирательных счетов избирательных фондов, к которым подбираются необходимые документы, являющиеся основанием для зачисления либо списания денежных средств по счету.

5.8. Финансовые отчеты (Форма № 3) подписываются лично кандидатом, уполномоченным представителем по финансовым вопросам избирательного объединения.

5.9. Представленные кандидатами, избирательными объединениями итоговые финансовые отчеты в соответствующие избирательные комиссии оформляются актами приема.

5.10. До сдачи итогового финансового отчета все наличные денежные средства избирательных фондов, оставшиеся на руках у кандидатов, уполномоченных представителей по финансовым вопросам кандидатов, избирательных объединений, должны быть возвращены на соответствующие специальные избирательные счета. При этом в платежном (расчетном) документе на возврат наличных средств указывается: «Возврат наличных средств кандидатом (избирательным объединением)».

5.11. Кандидат, выдвинутый одновременно в нескольких избирательных округах на разных выборах, представляет копии своих финансовых отчетов в соответствующие избирательные комиссии по каждому избирательному округу, в которых он выдвинут, и в Избирательную комиссию Брянской области с периодичностью, установленной пунктом 5.6. настоящей Инструкции.

5.12. Если кандидат утратил свой статус, обязанность сдачи финансового отчета возлагается на гражданина, являвшегося кандидатом. Обязанность сдачи финансового отчета избирательного объединения возлагается на уполномоченного представителя по финансовым вопросам избирательного объединения.

5.13. Окружная избирательная комиссия представляет в Избирательную комиссию Брянской области Сводные сведения о поступлении и расходовании средств избирательных фондов кандидатов, зарегистрированных кандидатов по форме, приведенной в приложении № 3, не позднее чем через 35 дней со дня официального опубликования результатов выборов в одномандатном избирательном округе. Сводные сведения составляются на основании итоговых финансовых отчетов, представленных кандидатами, зарегистрированными кандидатами.

6. Ответственность за нарушение порядка формирования и расходования средств избирательных фондов

6.1. Ответственность за нарушение порядка формирования и расходования средств избирательного фонда, несвоевременное представление отчетности по установленным настоящей Инструкцией формам и недостоверность данных, содержащихся в отчетах, несут лично кандидат, уполномоченные представители по финансовым вопросам (с правом первой и второй подписи на финансовых документах) избирательного объединения.

6.2. В случаях, указанных в подпунктах и), к), л), пункта 4 статьи 25, подпунктах ж), з), и), пункта 5 статьи 25 Закона, за нарушения порядка формирования и расходования средств избирательных фондов соответствующая избирательная комиссия вправе отказать в регистрации кандидата, единого списка кандидатов.

6.3. В соответствии со статьей 56 Закона регистрация кандидата, единого списка кандидатов может быть отменена судом по заявлению соответствующей избирательной комиссии, зарегистрировавшей кандидата, единый список кандидатов, по заявлению кандидата, зарегистрированного по тому же избирательному округу, избирательного объединения, зарегистрировавшего единый список кандидатов, по основаниям, предусмотренным законодательством.

6.4. Лица, нарушающие правила финансирования избирательной кампании, несут уголовную, административную либо иную ответственность в соответствии со статьей 79 Федерального закона «Об основных гарантиях избирательных прав и права на участие в референдуме граждан Российской Федерации».

ПРИЛОЖЕНИЕ № 1
К Инструкции о порядке формирования и расходования денежных средств избирательных фондов кандидатов, избирательных объединений, о формах учета и отчетности этих средств, при проведении выборов депутатов Брянской областной Думы, утвержденной постановлением Избирательной комиссии Брянской области от 6 ноября 2009 года № 962/107

ПОДТВЕРЖДЕНИЕ
согласия кандидата, избирательного объединения

Кандидат, уполномоченный представитель по финансовым вопросам кандидата, уполномоченный представитель по финансовым вопросам избирательного объединения,

Смирнов Игорь Васильевич

(Ф., и., о. кандидата, уполномоченного представителя по финансовым вопросам избирательного объединения

одномандатный избирательный округ № 13

номер одномандатного избирательного округа,

Счет № 00000000000000000000

реквизиты специального избирательного счета)

даю(ет) согласие _____
(фамилия, имя и отчество гражданина, наименование организации)

на выполнение работ (реализацию товаров, оказание услуг) согласно договору от «___» _____ 20___ года № _____ и их оплату за счет средств избирательного фонда, а также на распространение агитационных печатных материалов.

Кандидат (уполномоченный представитель по финансовым вопросам кандидата, избирательного объединения) _____ (дата) _____ (подпись) **И. В. Смирнов**

ПРИЛОЖЕНИЕ № 2
к Инструкции о порядке формирования и расходования денежных средств избирательных фондов кандидатов, избирательных объединений, о формах учета и отчетности этих средств, при проведении выборов депутатов Брянской областной Думы, утвержденной постановлением Избирательной комиссии Брянской области от 6 ноября 2009 года № 962/107

ФОРМА № 2

УЧЕТ
поступления и расходования денежных средств избирательного фонда кандидата, избирательного объединения по выборам депутатов Брянской областной Думы

Иванов Иван Иванович, одномандатный избирательный округ № 119

(фамилия, имя и отчество кандидата, номер одномандатного избирательного округа или наименование избирательного объединения,

№ 00000000000000000000

номер специального избирательного счета)

I. Поступило средств в избирательный фонд

Дата зачисления средств на счет	Источник поступления средств*	Шифр строки финансового отчета	Сумма в рублях	Документ, подтверждающий поступление средств	Средства, поступившие с нарушением установленного порядка и подлежащие возврату
1	2	3	4	5	6
Пример заполнения формы					
10.12.09	**Кандидат Иванов Иван Иванович**	**30**	**100000**	**Приходный ордер**	
10.12.09	**Кандидат Иванов Иван Иванович**	**30**	**50000**	**Приходный ордер**	
10.12.09	**Кандидат Иванов Иван Иванович**	**30**	**50000**	**Приходный ордер**	
10.12.09	**Петров Петр Петрович, 01.12.1992 г.р., г. Орел, ул. Советов, 5, кв. 7 Паспорт: 60 41 245034 Г: RUS**	**100**	**100000**	**Приходный ордер**	**100000**
12.12.09	**ИНН 7703960012 ЗАО «Волна», 01.12.1996 р/с 4670818001888467898 Измайловское РКЦ ГУ ЦБ РФ г. Москвы, ограничений нет**	**60**	**1000000**	**Платежное поручение № _____ от _____**	
12.12.09	**Сидоров Сидор Сидорович, 25.10.1946 г. Одинцово, ул. Неделина, 5, кв. 35 Паспорт: 63 12 167009 Г: RUS**	**50**	**5000**	**Почтовый перевод № _____ от _____**	
12.12.09	**ИНН 7761456709 ОАО «ЛУЧ», 23.07.1995, р/с 30002985701111876567 Мурманский траловый фл. КБ «Мурман» в ОПЕРУ Мосбизнесбанка г. Москвы, ограничений нет**	**60**	**800000**	**Платежное поручение № _____ от _____**	

* Для гражданина указываются фамилия, имя, отчество, дата рождения, адрес места жительства, серия и номер паспорта или заменяющего его документа, информация о гражданстве; для юридического лица — ИНН, наименование, дата регистрации, банковские реквизиты, размер государственной, муниципальной или иностранной доли в уставном (складочном) капитале, сведения об отсутствии в числе учредителей государственных и муниципальных органов, а также юридических лиц, у которых размер государственной, муниципальной или иностранной доли в уставном (складочном) капитале превышает 30 %.

(Продолжение приложения № 2)

1	2	3	4	5	6
12.12.09	**ИНН 10497984771 ЗАО «КОБРА» 21.01.1997 р/с 22222222222222222222 АКБ «Газпромбам» г. Брянска ограничении нет**	**60**	**250000**	**Платежное поручение № _____ от _____**	
12.12.09	**ИНН 1020047692 ЗАО «БУМ» 17.03.1999 р/с 31994039200019901112 АКБ «Бежица-Банк», г. Брянск Ограничений нет**	**60**	**30000**	**Платежное поручение № _____ от _____**	
14.12.09	**ИНН 7701452708 «GREEN PEACE» р/с 39330020913039019019 КБ «НОРД г. МОСКВЫ**	**110**	**350000**	**Платежное поручение № _____ от _____**	**350000**
14.12.09	**ИНН 1109283001 Администрация г. Брянска р/с 0029920002278783888 ГРКЦ ГУ Банка России по Брянской обл. 1**	**110**	**180000**	**Платежное поручение № _____ от _____**	**180000**
14.12.09	**ИНН 1473927492 ООО «Оптторг» 20.02.1998 р/с 12040301021101000011 КБ «МОСТ» г. Москвы Ограничений нет**	**60**	**100000**	**Платежное поручение № _____ от _____**	
14.12.09	**Петров Владимир Степанович, 01.03.1970 г.р. Паспорт: 41 22 3450034**	**100**	**300**	**Почтовый перевод № _____ от _____**	**300**
14.12.09	**Воинская часть 31100**	**110**	**7000**	**Платежное поручение № _____ от _____**	**7000**
17.12.09	**ИНН 7701987300 Политическая партия «Россия», р/с 30002985701111000012 АКБ «БетаБАНК», К/С 39600010037655471102 БИК 100495687**	**40**	**1000000**	**Платежное поручение № _____ от _____**	
	Итого		**4022300**		**637300**

II. Возвращено денежных средств в избирательный фонд (в т.ч. ошибочно перечисленных, неиспользованных)**

Дата возврата средств на счет	Кому перечислены средства	Шифр строки финансового отчета	Возвращено средств на счет	Основание возврата средств на счет	Документ, подтверждающий возврат средств
1	2	3	4	5	6
		Пример заполнения формы			
14.12.09	**ИНН 1003876287 Автопредприятие № 1 р/с 100083763563535353 КБ «БНБ» г. Брянска**	**270**	**300**	**Возврат неиспользованных денежных средств**	**Приходный ордер**
21.12.09	**ИНН 1000948471 ЗАО «Премьер – СВ» Р/с 10059870984003987987 АКБ «ВЕСТ г. Твери**	**270**	**3000**	**Возврат неиспользованных денежных средств**	**Приходный ордер**
04.01.10	**ИНН 1003754891 ГТРК «Брянск» р/с 30563423000765472218 ГРКЦ ГУ Банка России по Брянской обл.**	**220**	**150000**	**Возврат неиспользованных денежных средств**	**Приходный ордер**
ИТОГО			**153300**		

**В финансовом отчете возвраты в фонд неиспользованных и ошибочно перечисленных денежных средств не отражаются, за исключением возврата средств избирательного залога из избирательной комиссии.

III. Возвращено, перечислено в бюджет средств из избирательного фонда

Дата зачисления средств на счет	Дата возврата (перечисления) средств со счета	Источник поступления средств***	Шифр строки финансового отчета	Возвращено, перечислено в бюджет средств	Основание возврата (перечисления) средств	Документ, подтверждающий возврат (перечисление) средств
Пример заполнения формы						
10.12.09	**17.12.09**	**Петров Петр Петрович, г. Орел, ул. Советов, 5, кв. 7. 01.02.1992 г.р. п: 40 41 245034**	**150**	**100000**	**Возврат пожертвования, осуществленного гражданином, не достигшим 18 лет**	Квитанция № ___ от _____ к почтовому переводу
14.12.09	**17.12.09**	**ИНН 1473927492 «GREEN PEACE» р/с 19330020913039019019 КБ «НОРД» г.Москвы**	**160**	**350000**	**Возврат пожертвования, осуществленного международной организацией (международным общественным движением)**	Платежный (расчетный) документ № ___ от _____
14.12.09	**17.12.09**	**ИНН 1109283001 Администрация г.Брянска р/с 00299200022783888 г. Орла ГРКЦ ГУ Банка России по Брянской обл.**	**160**	**180000**	**Возврат пожертвования, осуществленного органом государственной власти**	Платежный (расчетный) документ № ___ от _____
14.12.09	**17.12.09**	**Воинская часть 31100**	**160**	**7000**	**Возврат пожертвования, осуществленного военным учреждением**	Платежный (расчетный) документ № ___ от _____
14.12.09	**17.12.09**	**Территориальное управление федерального казначейства (финансовый орган) раздел, параграф, символ банка 20, номер счета**	**130**	**300**	**Перечисление пожертвования, поступившего от анонимного жертвователя**	Платежный (расчетный) документ № ___ от _____
		Итого:		**637300**		

***Для гражданина указываются фамилия, имя, отчество, адрес места жительства, серия и номер паспорта или заменяющего его документа; для юридического лица – ИНН, наименование, банковские реквизиты.

IV. Израсходовано средств из избирательного фонда

Дата расходной операции	Кому перечислены средства	Шифр строки финансового отчета****	Сумма в рублях	Виды расходов	Документ, подтверждающий расход	Основание для перечисления денежных средств	Сумма ошибочно перечисленных, неиспользованных средств, возвращенных в фонд	Сумма фактически израсходованных средств
1	2	3	4	5	6	7	8	9
Пример заполнения формы								
10.12.09	**Кандидат Иванов Иван Иванович**	**200**	**300**	**Приобретение канцтоваров для организации сбора подписей**	Расходный ордер	Чек № __ От _____		300

****По шифру строки в финансовом отчете указывается сумма фактически израсходованных средств.

(Продолжение приложения № 2)

1	2	3	4	5	6	7	8	9
10.12.09	**ИНН 1980449981 Магазин «ИДЕАЛ» р/с 19998403985789957487 КАБ «Бежица-Банк» г. Брянск**	**200**	**300**	**Приобретение канцтоваров для организации сбора подписей**	Платежный (расчетный) документ № ___ от ___	Счет № ___ от ___		300
10.12.09	**ИНН 1000029948 ОАО «Салют» к/с 19300298011651190027 КБ «БНБ»**	**270**	**2000**	**Аренда помещения для проведения избирательной кампании**	Платежный (расчетный) документ № ___ от ___	Договор №___от___ (с юридическим лицом)		
10.12.09	**ИНН 10094030900 ОАО «ОФИС» р/с 00049859604983098201 ГРКЦ ГУ Банка России по Брянской обл.**	**280**	**500**	**Оплата услуг связи**	Платежный (расчетный) документ № ___ от ___	Договор №___от___ (с юридическим лицом)		500
10.12.09	**Кандидат Иванов Иван Иванович (По договору со Шмелевым А. К.)**	**270**	**300**	**Оплата транспортных услуг**	Расходный ордер	Договор №___от___ с владельцем транспортного средства (или водителем)		300
11.12.09	**ИНН 1003876287 Автопредприятие № 1 р/с 100083763563535353 КБ «БНБ» г. Брянска**	**270**	**300**	**Оплата транспортных услуг**	Платежный (расчетный) документ № ___ от ___	Договор №___от___ (с юридическим лицом)	300	0
11.12.09	**Кандидат Иванов Иван Иванович (По договору со Шмелевым А. К.)**	**270**	**350**	**Оплата транспортных услуг**	Расходный ордер	Договор №___от___ с владельцем о средства (или водителем)		350
12.12.09	**Кандидат Иванов Иван Иванович (договора и ведомость прилагаются)**	**210**	**1000000**	**Оплата труда сборщиков подписей**	Расходный ордер	Договор №___от___ с физическим лицом		1000000
12.12. 09	**Кандидат Иванов Иван Иванович**	**270**	**250**	**Аренда оборудования (ксерокс, компьютер, и др.)**	Расходный ордер	Договор №___от___ с владельцем оборудования счет №___от___		250
14.12.09	**ИНН 1679487600 ЗАО Квинт р/с 19050003876547893876 КАБ «Бежица-Банк» г. Брянск**	**270**	**700**	**Аренда оборудования (ксерокс, компьютер, и др.)**	Платежный (расчетный) документ № ___ от ___	Договор №___от___ счет №___от___		700
14.12.09	**ИНН 1000948471 ЗАО «Премьер — СВ Р/с 10059870984003987987 АКБ «ВЕСТ г. Твери**	**270**	**3000**	**Оплата за изготовление видеоролика**	Платежный (расчетный) документ № ___ от ___	Договор №___от___ счет №___от___	3000	0

1	2	3	4	5	6	7	8	9
15.12.09	**Кандидат Иванов Иван Иванович**	**250**	**2000**	**Аренда помещения для проведения встречи с избирателями**	Расходный ордер	Договор №___от___		2000
16.12.09	**ИНН 1000009333 клуб «ЧЕРРИ» р/с 19059830029876475899 КБ «БНБ» г. Брянск**	**250**	**12000**	**Аренда помещения для проведения встречи с избирателями**	Платежный (расчетный) документ № ___ от ___	Договор №___от___ счет №___от___		12000
16.12.09	**ИНН 1003960012 ЗАО Электроволна р/с 4 67081 8001 888467898 Измайловское РКЦ ГУ ЦБ РФ**	**240**	**5000**	**Оплата за изготовление агитационных листовок**	Платежный (расчетный) документ № ___ от ___	Договор №___от___ счет №___от___		5000
16.12.09	**ИНН 1118760029 ЗАО «Продюсерская компания «Видео-Аудио» р/с 19940398726536478392 КБ «Альфа»**	**240**	**2000000**	**Оплата за изготовление агитационных плакатов**	Платежный (расчетный) документ № ___ от ___	Договор №___от___ счет №___от___		2000000
17.12.09	**ИНН 1003768991 Типография «Радуга» К/с 195874601 19874653092 КБ «Промстрой» РКЦ-2 ГУ ЦБ РФ г. Москвы**	**240**	**10000**	**Оплата изготовления агитационных плакатов**	Платежный (расчетный) документ № ___ от ___	Договор №___от___ счет №___от___		10000
19.12.09	**ИНН 1003754891 ГТРК «Брянск» р/с 3056-5423000765472218 ГРКЦ ГУ Банка России по Брянской обл.**	**220**	**250000**	**Оплата за выступления в эфире**	Платежный (расчетный) документ № ___ от ___	Договор №___от___ счет №___от___	150000	100000
	Итого		**3287000**				**153300**	**3133700**

Кандидат _____ (подпись, дата) **И. И. Иванов**

(Уполномоченный представитель по финансовым вопросам избирательного объединения _____ (подпись, дата) _____ (инициалы, фамилия)

с правом первой подписи _____ (подпись, дата) _____ (инициалы, фамилия)

с правом второй подписи) _____ (подпись, дата) _____ (инициалы, фамилия)

ПРИЛОЖЕНИЕ № 3
к Инструкции о порядке формирования и расходования денежных средств избирательных фондов кандидатов, избирательных объединений, о формах учета и отчетности этих средств, при проведении выборов депутатов Брянской областной Думы, утвержденной постановлением Избирательной комиссии Брянской области от 6 ноября 2009 года № 962/107

ФОРМА № 3

_____ ФИНАНСОВЫЙ ОТЧЕТ

(первый, итоговый, сводные сведения)

о поступлении и расходовании средств избирательного фонда кандидата(тов), избирательного объединения

Иванов Иван Иванович

(Фамилия, имя, отчество кандидата, наименование избирательного блока,

одномандатный избирательный округ № 19,

номер одномандатного избирательного округа,

№ 00000000000000000000

номер специального избирательного счета)

	Строка финансового отчета	Шифр строки	Сумма, руб.*)	Примечание
	1	2	3	4
1	**Поступило средств в избирательный фонд, всего****)**	**10**	**4022300**	
	в том числе			
1.1	Поступило средств в установленном порядке для формирования избирательного фонда	20	3385000	
	из них			
1.1.1	Собственные средства кандидата, избирательного объединения	30	200000	
1.1.2	Средства, выделенные кандидату выдвинувшим его избирательным объединением	40	1000000	
1.1.3	Добровольные пожертвования гражданина	50	5000	
1.1.4	Добровольные пожертвования юридического лица	60	2180000	
1.2	Поступило в избирательный фонд денежных средств, подпадающих под действие п. 6, 6[1] ст. 58 Федерального закона от 12.06.02 г., № 67-ФЗ	70	637300	
	из них			
1.2.1	Собственные средства кандидата, избирательного объединения	80	0	
1.2.2	Средства, выделенные кандидату выдвинувшим его избирательным объединением	90	0	
1.2.3	Средства гражданина	100	100300	
1.2.4	Средства юридического лица	110	537000	
2	**Возвращено денежных средств из избирательного фонда, всего**	**120**	**637300**	
	в том числе			
2.1	Перечислено в доход бюджета	130	300	
2.2	Возвращено жертвователям денежных средств, поступивших с нарушением установленного порядка	140	637000	
	из них			
2.2.1	Гражданам, которым запрещено осуществлять пожертвования либо не указавшим обязательные сведения в платежном документе	150	100000	
2.2.2	Юридическим лицам, которым запрещено осуществлять пожертвования либо не указавшим обязательные сведения в платежном документе	160	537000	
2.2.3	Средств, превышающих предельный размер добровольных пожертвований	170	0	
2.3	Возвращено жертвователям денежных средств, поступивших в установленном порядке	180	0	
3	**Израсходовано средств, всего**	**190**	**3133700**	

*) Пример заполнения финансового отчета.
**) Указываются все денежные средства, в том числе перечисленные в фонд с указанием их назначения для внесения избирательного залога.

	1	2	3	4
	в том числе			
3.1	На организацию сбора подписей избирателей	200	1000600	
3.1.1	Из них на оплату труда лиц, привлекаемых для сбора подписей избирателей	210	1000000	
3.3	На предвыборную агитацию через организации телерадиовещания	220	100000	
3.4	На предвыборную агитацию через редакции периодических печатных изданий	230	0	
3.5	На выпуск и распространение печатных и иных агитационных материалов	240	2015000	
3.6	На проведение публичных массовых мероприятий	250	14000	
3.7	На оплату работ (услуг) информационного и консультационного характера	260	0	
3.8	На оплату других работ (услуг), выполненных (оказанных) юридическими лицами или гражданами РФ по договорам	270	3600	
3.9	На оплату иных расходов, непосредственно связанных с проведением избирательной кампании	280	500	
4	**Распределение и перечисление неизрасходованного остатка средств фонда, поступивших в избирательный фонд, между жертвователями*** **	**290**	**251300**	
5	**Остаток средств фонда на дату сдачи отчета (заверяется банковской справкой)** **(стр. 410 = стр. 10 — стр. 170-стр. 250 — стр. 380)**	**300**	**0**	

Правильность сведений, указанных в настоящем финансовом отчете подтверждаю, других денежных средств, минуя избирательный фонд, на организацию и проведение избирательной кампании не привлекалось.

Кандидат _____ **И. И. Иванов**
(подпись, дата) (инициалы, фамилия)

(Уполномоченный представитель
по финансовым вопросам
избирательного объединения)

с правом первой подписи _____ _____
(подпись, дата) (инициалы, фамилия)

с правом второй подписи _____ _____
(подпись, дата) (инициалы, фамилия)

Председатель****
окружной избирательной комиссии
(Избирательной комиссии Брянской
области) _____ _____
(подпись, дата) (инициалы, фамилия)

Главный бухгалтер _____ _____
(подпись, дата) (инициалы, фамилия)

*** Заполняется только в итоговом финансовом отчете, в сводных сведениях.

**** Председатель окружной избирательной комиссии и главный бухгалтер ставят свои подписи в сводных сведениях по одномандатному избирательному округу.

ОБЪЯВЛЕНИЕ

АУКЦИОН ПО ЗАКЛЮЧЕНИЮ ДОГОВОРА АРЕНДЫ ИМУЩЕСТВА

Государственное унитарное предприятие Брянской области «Брянсккоммунэнерго» сообщает о проведении торгов по заключению договора аренды имущества, находящегося в собственности Брянской области в хозяйственном ведении ГУП «Брянсккоммунэнерго»

Предмет продажи на торгах — размер арендной платы по договору аренды сроком с 20 декабря 2009 года по 19 мая 2010 года.

Перечень и адрес **нахождения передаваемого в аренду имущества:**
1) котельная ГОУ НПО «Профессиональный лицей № 3» с трансформаторной подстанцией — Брянская область, п. Комаричи.
2) котельная «111 военного завода» — Брянская область, г. Брянск, ул. Никитина, 15
3) котельная «192 военного завода» — Брянская область, г. Брянск, ул. Свободы, 6 «А».

Форма торгов: открытый аукцион по составу участников и форме подачи предложений о цене продажи.

Организатор торгов — Государственное унитарное предприятие Брянской области «Брянсккоммунэнерго».

Адрес организатора торгов: г. Брянск, ул. Дуки, д. 78.

Основание для проведения аукциона: приказ управления имущественных отношений Брянской области № 3574 «а» от 09.11.2009 г., приказ ГУП «Брянсккоммунэнерго» от 17.11.2009 г. № 299.

Срок договора аренды: с 20 декабря 2009 года по 19 мая 2010 года

Дата, время, место проведения аукциона: 14.00 18.12.2009 г. г. Брянск, ул. Дуки, д. 78, 3-й этаж, актовый зал.

Заявки на участие в аукционе принимаются со дня опубликования данного сообщения до 10.00 17.12.2009 г. включительно ежедневно с 9.00 до 12.30 и с 13.30 до 17.00 по адресу организатора аукциона г. Брянск, ул. Дуки, д. 78, 2-й этаж, каб. 218.

Начальный размер арендной платы: 3 832 030 (три миллиона восемьсот тридцать две тысячи тридцать) рублей (с НДС).

Шаг аукциона — 5% от начального размера цены продажи

Задаток — 20% от начального размера цены продажи.

Получатель задатка Государственное унитарное предприятие Брянской области «Брянсккоммунэнерго», ИНН 3250054100, КПП 325001001, р/с 40602810800016000009 в филиале Брянский ОАО «Юникорбанк» г. Брянск, БИК 041501790, к/с 30101810900000000790.

Задаток должен поступить на указанный счет не позднее 16.12.2009 года. Претенденты должны подать организатору торгов заявку на участие в аукционе и представить платежный документ с отметкой банка об исполнении, подтверждающий внесение денежных средств. Юридические лица прилагают к заявке нотариально заверенные копии учредительных документов, свидетельства о государственной регистрации, свидетельства о регистрации в налоговых органах, выписку из единого государственного реестра юридических лиц, а также выписку из решения уполномоченного органа юридического лица о совершении сделки (если это необходимо в соответствии с учредительными документами претендента). Индивидуальные предприниматели представляют нотариально заверенные копии свидетельства о государственной регистрации и регистрации в налоговых органах, выписку из единого государственного реестра индивидуальных предпринимателей. Физические лица предъявляют документ, удостоверяющий личность. В случае подачи заявки представителем претендента предъявляется надлежащим образом оформленная доверенность.

Заявки и документы претендентов рассматриваются организатором торгов в день окончательного приема заявок по адресу: г. Брянск, ул. Дуки, д. 78, 2-й этаж, каб. 218 (Государственное унитарное предприятие Брянской области «Брянсккоммунэнерго»») в 10.30. По результатам рассмотрения документов организатор торгов принимает решение о признании претендентов участниками аукциона или об отказе в допуске претендентов к участию в аукционе, которое оформляется протоколом. Претендент приобретает статус участника аукциона с момента оформления организатором протокола. Участники аукциона оповещаются об этом.

Аукцион признается несостоявшимся в случае, если:
а) в аукционе принял участие только один участник;
б) победитель аукциона уклонился от подписания протокола о его результатах, заключения договоров аренды имущества.

Победителем аукциона признается участник, который предложил в ходе аукциона наиболее высокий размер арендной платы. В день проведения аукциона с победителем подписывается протокол о результатах аукциона. Договор аренды с победителем аукциона заключаются в течение 5 календарных дней со дня подписания протокола об итогах аукциона. При уклонении от подписания протокола о результатах аукциона или договора аренды — победитель утрачивает внесенный задаток. Участникам торгов, не ставшим победителями торгов, внесенные задатки возвращаются в пятидневный срок с даты проведения аукциона.

Получить дополнительную информацию об аукционе и правилах его проведения, условиях договора аренды, ознакомиться с формой заявки, условиями договора о задатке, с документацией, характеризующей предмет торгов, можно со дня опубликования данного сообщения до 10.00 17.12.2009 г. включительно с 9.00 до 12.30 и с 13.30 до 17.00 по адресу организатора аукциона, контактный тел 66-62-57.

СОДЕРЖАНИЕ

Власть и люди . . . 3

Дебби Диган: «Я гражданин Брянской области» . . . 5

Проблемы моногорода . . . 5

Рабочий визит . . . 5

Собрание «Брянского землячества» . . . 6

С Днем работника сельского хозяйства! . . . 6

Новая котельная и старые проблемы . . . 7

Друзья Брянщины . . . 7

Волонтером быть престижно . . . 8

Наука области – Брянщине! . . . 8

В Шибинце будет ФОК . . . 9

Чемпионат МВД по дзюдо . . . 9

Брянская область представлена на православном форуме . . . 10

Законодательство . . . 11

Закон Брянской области № 83-З от 9.11.2009 г.
«О внесении изменений в статью 28 Закона Брянской области «Об административных правонарушениях на территории Брянской области» . . . 13

Постановление Брянской областной Думы № 5-255 от 29.10.2009 г.
«О Законе Брянской области «О внесении изменений в статью 28 Закона Брянской области «Об административных правонарушениях на территории Брянской области» . . . 13

Закон Брянской области № 84-З от 9.11.2009 г.
«Об особо ценных продуктивных сельскохозяйственных угодьях на территории Брянской области» . . . 14

Постановление Брянской областной Думы № 5-262 от 29.10.2009 г.
«О Законе Брянской области «Об особо ценных продуктивных сельскохозяйственных угодьях на территории Брянской области» . . . 14

Закон Брянской области № 85-З от 9.11.2009 г.
«О внесении изменений в статью 10 Закона Брянской области «О муниципальной службе в Брянской области» . . . 15

Постановление Брянской областной Думы № 5-252 от 29.10.2009 г.
«О Законе Брянской области «О внесении изменений в статью 10 Закона Брянской области «О муниципальной службе в Брянской области» . . . 15

Закон Брянской области № 86-З от 9.11.2009 г.
«О внесении изменений в Закон Брянской области «О порядке ведения регистра муниципальных нормативных правовых актов Брянской области» . . . 15

Постановление Брянской областной Думы № 5-254 от 29.10.2009 г.
«О Законе Брянской области «О внесении изменений в Закон Брянской области «О порядке ведения регистра муниципальных нормативных правовых актов Брянской области» . . . 16

Закон Брянской области № 87-З от 9.11.2009 г.
«О внесении изменений в Закон Брянской области «О бюджете Брянского территориального фонда обязательного медицинского страхования на 2009 год» . . . 16

Постановление Брянской областной Думы № 5-267 от 29.10.2009 г.
«О Законе Брянской области «О внесении изменений в Закон Брянской области «О бюджете Брянского территориального фонда обязательного медицинского страхования на 2009 год» . . . 21

Закон Брянской области № 88-З от 9.11.2009 г.
«О внесении изменений в Закон Брянской области «О порядке назначения представителей общественности в квалификационную коллегию судей Брянской области» . . . 22

Постановление Брянской областной Думы № 5-251 от 29.10.2009 г.
«О Законе Брянской области «О внесении изменений в Закон Брянской области «О порядке назначения представителей общественности в квалификационную коллегию судей Брянской области» . . . 22

Закон Брянской области № 89-З от 9.11.2009 г.
«О внесении изменений в Закон Брянской области «О предельных максимальных ценах работ по проведению территориального землеустройства в отношении земельных участков, предназначенных для ведения личного подсобного, дачного хозяйства, огородничества, садоводства, индивидуального гаражного или индивидуального жилищного строительства» . . . 23

Постановление Брянской областной Думы № 5-263 от 29.10.2009 г.
«О Законе Брянской области «О внесении изменений в Закон Брянской области «О предельных максимальных ценах работ по проведению территориального землеустройства в отношении земельных участков, предназначенных для ведения личного подсобного, дачного хозяйства, огородничества, садоводства, индивидуального гаражного или индивидуального жилищного строительства» . . . 23

Закон Брянской области № 90-З от 9.11.2009 г.
«Об установлении в 2010 году дифференцированных налоговых ставок по налогу, взимаемому в связи с применением упрощенной системы налогообложения, для отдельных категорий налогоплательщиков, выбравших в качестве объекта налогообложения доходы, уменьшенные на величину расходов» . . . 24

Постановление Брянской областной Думы № 5-261 от 29.10.2009 г.
«О Законе Брянской области «Об установлении в 2010 году дифференцированных налоговых ставок по налогу, взимаемому в связи с применением упрощенной системы налогообложения, для отдельных категорий налогоплательщиков, выбравших в качестве объекта налогообложения доходы, уменьшенные на величину расходов» . . . 24

Закон Брянской области № 91-З от 9.11.2009 г.
«О внесении изменений в Закон Брянской области «О транспортном налоге» 24

Постановление Брянской областной Думы № 5-259 от 29.10.2009 г.
«О «Законе Брянской области «О внесении изменений в Закон Брянской области «О транспортном налоге» 26

Закон Брянской области № 92-З от 9.11.2009 г.
«Об установлении величины прожиточного минимума пенсионера в Брянской области на 2010 год» 26

Постановление Брянской областной Думы № 5-266 от 29.10.2009 г.
«О Законе Брянской области «Об установлении величины прожиточного минимума пенсионера
в Брянской области на 2010 год» 26

Закон Брянской области № 93-З от 9.11.2009 г.
«О физической культуре и спорте в Брянской области» 27

Постановление Брянской областной Думы № 5-268 от 29.10.2009 г.
«О Законе Брянской области «О физической культуре и спорте в Брянской области» 29

Закон Брянской области № 94-З от 9.11.2009 г.
«О внесении изменений в Закон Брянской области «О разграничении имущества, находящегося
в муниципальной собственности, между вновь образованными муниципальными образованиями
«Трубчевское городское поселение», «Белоберезковское городское поселение», «Юровское сельское поселение»,
«Усохское сельское поселение», «Городецкое сельское поселение», «Телецкое сельское поселение»,
«Селецкое сельское поселение», «Семячковское сельское поселение» и муниципальным
образованием «Трубчевский муниципальный район», в границах которого они образованы» 29

Постановление Брянской областной Думы № 5-253 от 29.10.2009 г.
«О Законе Брянской области «О внесении изменений в Закон Брянской области «О разграничении имущества,
находящегося в муниципальной собственности, между вновь образованными муниципальными образованиями
«Трубчевское городское поселение», «Белоберезковское городское поселение», «Юровское сельское поселение»,
«Усохское сельское поселение», «Городецкое сельское поселение», «Телецкое сельское поселение»,
«Селецкое сельское поселение», «Семячковское сельское поселение» и муниципальным образованием
«Трубчевский муниципальный район», в границах которого они образованы» 38

Закон Брянской области № 95-З от 10.11.2009 г.
«Об обеспечении беспрепятственного доступа инвалидов и других маломобильных групп населения
к объектам социальной, транспортной, инженерной, производственной инфраструктур,
средствам информации и связи в Брянской области» 39

Постановление Брянской областной Думы № 5-264 от 29.10.2009 г.
«О Законе Брянской области «Об обеспечении беспрепятственного доступа инвалидов и других
маломобильных групп населения к объектам социальной, транспортной, инженерной,
производственной инфраструктуры, средствам информации и связи в Брянской области» 40

Закон Брянской области № 96-З от 10.11.2009 г.
«О внесении изменений в Закон Брянской области «Об областном бюджете на 2009 год
и на плановый период 2010 и 2011 годов» 41

Постановление Брянской областной Думы № 5-282 от 5.11.2009 г.
«О Законе Брянской области «О внесении изменений в Закон Брянской области
«Об областном бюджете на 2009 год и на плановый период 2010 и 2011 годов» 43

Закон Брянской области № 97-З от 11.11.2009 г.
«О наделении органов местного самоуправления отдельными государственными полномочиями
Брянской области в области охраны труда» 43

Постановление Брянской областной Думы № 5-265 от 29.10.2009 г.
«О Законе Брянской области «О наделении органов местного самоуправления отдельными
государственными полномочиями Брянской области в области охраны труда» 46

Закон Брянской области № 98-З от 11.11.2009 г.
«О внесений в Закон Брянской области «О Программе социально-экономического развития Брянской области
на 2009—2013 годы» 47

Постановление Брянской областной Думы № 5-260 от 29.10.2009 г.
«О Законе Брянской области «О внесении изменений в Закон Брянской области
«О Программе социально-экономического развития Брянской области на 2009—2013 годы» 50

Постановление администрации Брянской области № 1112 от 15.10.2009 г.
«О внесении изменений в постановление администрации области от 3 июня 2009 года № 534
«Об организации закупки автотранспортных средств и коммунальной техники в 2009 году» 50

Постановление администрации Брянской области № 1122 от 16.10.2009 г.
«О внесении изменения в постановление администрации области от 9 июня 2009 года № 552
«Об утверждении Порядка отбора муниципальных образований для предоставления в 2009 году
из областного бюджета субсидий на закупку автотранспортных средств и коммунальной техники,
в том числе за счет субсидии из федерального бюджета» 56

Постановление администрации Брянской области № 1126 от 20.10.2009 г.
«О внесении изменений в долгосрочную целевую программу «Модернизация транспортной системы Брянской области»
(2004—2010 годы), подпрограмму «Автомобильные дороги» (2004—2010 годы)» 56

Постановление администрации Брянской области № 1127 от 21.10.2009 г.
«О переводе земельных участков из категории земель сельскохозяйственного назначения
в категорию земель промышленности и иного специального назначения» 58

Постановление администрации Брянской области № 1129 от 21.10.2009 г.
«О внесении изменений в состав межведомственной комиссии по вопросам привлечения
и использования иностранных работников на территории Брянской области» 58

Постановление администрации Брянской области № 1130 от 21.10.2009 г.
«О признании утратившими силу постановлений администрации области» 59

Постановление администрации Брянской области № 1134 от 22.10.2009 г.
«О внесении изменения в постановление администрации области от 31 июля 2009 года № 794
«Об утверждении административного регламента исполнения управлением ветеринарии Брянской области
государственной функции «Приём заявлений и подготовка ходатайств для направления в Федеральную службу
по ветеринарному и фитосанитарному надзору Российской Федерации для получения разрешений
на ввоз в Российскую Федерацию на территорию Брянской области, а также по выдаче уведомлений
о возможности ввоза из других субъектов Российской Федерации животных, продукции животного происхождения,
лекарственных средств, кормов и кормовых добавок для животных» 59

Постановление администрации Брянской области № 1141 от 26.10.2009 г.
«О внесении изменений в постановление администрации области от 6 марта 2009 года № 196
«Об утверждении Положения о порядке предоставления из областного бюджета субсидий
на возмещение части затрат на уплату процентов по кредитам, полученным организациями,
предприятиями потребительской кооперации (кроме сельскохозяйственных товаропроизводителей,
крестьянских (фермерских) хозяйств и субъектов малого и среднего предпринимательства)
в российских кредитных организациях» 60

Постановление администрации Брянской области № 1142 от 26.10.2009 г.
«О внесении изменений в постановление администрации области от 12 мая 2008 года № 464
«О мерах по обеспечению роста собираемости налога на доходы физических лиц на территории Брянской области» 60

Постановление администрации Брянской области № 1144 от 27.10.2009 г.
«О предоставлении территорий угодий общего пользования Брянской области в долгосрочное пользование
обществу с ограниченной ответственностью «Гра-Альянс» 61

Постановление администрации Брянской области № 1147 от 27.10.2009 г.
«О внесении изменений в постановление администрации области от 1 июня 2005 года № 301
«Об утверждении Правил обязательного медицинского страхования граждан в Брянской области» 61

Постановление администрации Брянской области № 1149 от 27.10.2009 г.
«О внесении изменений в постановление администрации области от 13 сентября 2006 года № 559
«Об утверждении Положения о форме предоставления мер социальной поддержки по обеспечению жильем
отдельных категорий граждан и порядке предоставления им жилых помещений на территории Брянской области» 62

Постановление администрации Брянской области № 1151 от 29.10.2009 г.
«О внесении изменений в постановление администрации области от 31 августа 2009 года № 919» 63

Постановление администрации Брянской области № 1158 от 30.10.2009 г.
«Об утверждении программы «Развитие конкуренции в Брянской области» (2010—2012 годы)» 63

Постановление администрации Брянской области № 1164 от 2.11.2009 г.
«Об утверждении нормативов расходов муниципальных районов и городских округов
на организацию мероприятий по охране окружающей среды, применяемых при формировании проекта
областного бюджета на очередной финансовый год и на плановый период в части межбюджетных отношений» 84

Постановление администрации Брянской области № 1165 от 2.11.2009 г.
«О внесении изменений в постановление администрации области от 29 декабря 2007 года № 1129
«О порядке представления администрациями муниципальных образований области в администрацию области
документов и материалов, необходимых для подготовки заключения о соответствии требованиям
бюджетного законодательства Российской Федерации внесенного в представительный орган
муниципального образования проекта местного бюджета на очередной финансовый год и плановый период» 85

Постановление администрации Брянской области № 1166 от 2.11.2009 г.
«О признании утратившим силу постановления администрации области от 27 апреля 1995 года № 142
«О понижении размеров платы за загрязнение окружающей природной среды или освобождении
от неё отдельных природопользователей» 86

Постановление администрации Брянской области № 1167 от 2.11.2009 г.
«Об утверждении нормативов расходов муниципальных образований области на создание условий
для развития сельскохозяйственного производства, расширения рынка сельскохозяйственной продукции,
сырья и продовольствия, содействия развитию малого и среднего предпринимательства» 87

Постановление администрации Брянской области № 1169 от 2.11.2009 г.
«О внесении изменений в постановление администрации области от 12 июля 2005 года № 383
«О создании комиссии по изучению состояния налоговой базы области, собираемости платежей,
сокращению недоимки и мобилизации доходов в бюджеты области» 89

Постановление администрации Брянской области № 1170 от 5.11.2009 г.
«О внесении изменений в региональную адресную программу «Проведение капитального ремонта
многоквартирных домов на территории Брянской области» (2009 год)» 89

Постановление администрации Брянской области № 1171 от 5.11.2009 г.
«Об осуществлении специальных мероприятий по недопущению распространения африканской чумы свиней
на территорию Брянской области, локализации и ликвидации очага инфекции в случае возникновения» 171

Постановление администрации Брянской области № 1172 от 5.11.2009 г.
«О внесении изменений в постановление администрации области от 12 марта 2007 года № 146
«О порядке оформления и выдачи государственных жилищных сертификатов гражданам —
участникам подпрограммы «Выполнение государственных обязательств по обеспечению жильем
категорий граждан, установленных федеральным законодательством»
федеральной целевой программы «Жилище» на 2002—2010 годы» 173

Постановление администрации Брянской области № 1173 от 5.11.2009 г.
«О внесении изменений в областную целевую программу «Противодействие коррупции в Брянской области»
(2008—2011 годы) на 2009 год» 174

Постановление администрации Брянской области № 1175 от 5.11.2009 г.
«О включении земельных участков в границы населенных пунктов Брянского района
и изменении вида разрешенного использования данных земельных участков» 176

Постановление администрации Брянской области № 1176 от 5.11.2009 г.
«О включении земельных участков в границы населенных пунктов Брянского района
и изменении вида разрешенного использования данных земельных участков» 176

Постановление администрации Брянской области № 1183 от 10.11.2009 г.
«О внесении изменений в постановление администрации области от 31 декабря 2008 года № 1309» 177

Постановление администрации Брянской области № 1184 от 11.11.2009 г.
«Об общественном совете по оказанию содействия управлению Федеральной службы Российской Федерации
по контролю за оборотом наркотиков по Брянской области по совершенствованию государственной
и региональной политики в сфере противодействия злоупотреблению наркотиками
и их незаконному обороту на территории Брянской области» 178

Постановление администрации Брянской области № 1185 от 11.11.2009 г.
«О внесении изменений в постановление администрации области от 30 апреля 2009 года № 403
«Об аварийно-спасательных службах, аварийно-спасательных формированиях и статусе спасателя» 181

Постановление администрации Брянской области № 1188 от 12.11.2009 г.
«Об утверждении Порядка предоставления субсидий, полученных из федерального бюджета
на поддержку экономически значимых региональных программ, сельскохозяйственным товаропроизводителям,
крестьянским (фермерским) хозяйствам (юридическим лицам, индивидуальным предпринимателям
без образования юридического лица, занимающимся производством сельскохозяйственной продукции)
Брянской области в 2009 году на ремонт, строительство, реконструкцию, модернизацию животноводческих
помещений, приобретение технологического оборудования, пользовательного скота для молочно-товарных ферм
и за реализованное молоко по долгосрочной целевой программе «Развитие молочного скотоводства
и увеличение производства молока в Брянской области» (2009—2012 годы)» 182

Постановление администрации Брянской области № 1189 от 12.11.2009 г.
«Об утверждении Положения о порядке сбора и обмена информацией в области защиты населения
и территорий от чрезвычайных ситуаций природного и техногенного характера на территории Брянской области» 186

Постановление администрации Брянской области № 1190 от 12.11.2009 г.
«О планировании мероприятий гражданской обороны на территории Брянской области» 198

Постановление администрации Брянской области № 1191 от 12.11.2009 г.
«О внесении изменений в постановление администрации области от 16 февраля 2006 года № 110
«О Брянской областной территориальной подсистеме единой государственной системы предупреждения
и ликвидации чрезвычайных ситуаций» 198

Постановление администрации Брянской области № 1193 от 12.11.2009 г.
«Об утверждении отчета об исполнении областного бюджета за 9 месяцев 2009 года» 199

Постановление администрации Брянской области № 1194 от 12.11.2009 г.
«О внесении изменения в постановление администрации области от 6 апреля 2009 года № 320
«Об утверждении Порядка предоставления в 2009—2011 годах субсидий, полученных из федерального бюджета,
сельскохозяйственным товаропроизводителям Брянской области на поддержку племенного животноводства» 322

Постановление администрации Брянской области № 1195 от 12.11.2009 г.
«О создании нештатных аварийно-спасательных формирований» 322

Постановление администрации Брянской области № 1196 от 12.11.2009 г.
«О внесении изменений в постановление администрации области от 27 августа 2008 года № 813
«О порядке оповещения и информирования населения по сигналам гражданской обороны» 324

Постановление администрации Брянской области № 1197 от 12.11.2009 г.
«О внесении изменений в постановление администрации области от 3 марта 2006 года № 153
«Об органе, специально уполномоченном на решение задач в области гражданской обороны,
защиты населения и территорий от чрезвычайных ситуаций в муниципальных образованиях области» 325

Постановление администрации Брянской области № 1199 от 13.11.2009 г.
«О создании органов, осуществляющих управление гражданской обороной, на территории Брянской области,
территориях, отнесенных к группам по гражданской обороне» 325

Постановление администрации Брянской области № 1200 от 16.11.2009 г.
«Об определении уполномоченных органов исполнительной власти Брянской области
по установлению федеральной социальной доплаты к пенсии» 326

Постановление администрации Брянской области № 1201 от 16.11.2009 г.
«Об определении денежного эквивалента меры социальной поддержки по оплате проезда
на железнодорожном транспорте пригородного сообщения» 326

Постановление администрации Брянской области № 1203 от 16.11.2009 г.
«Об устойчивости функционирования организаций, предприятий и учреждений, расположенных
на территории Брянской области, в условиях чрезвычайных ситуаций и военное время» 327

Постановление администрации Брянской области № 1205 от 16.11.2009 г.
«О внесении изменений в постановление администрации области от 23 мая 2007 года № 371
«Об утверждении Положения об эвакуационной комиссии Брянской области» 333

Постановление администрации Брянской области № 1207 от 16.11.2009 г.
«О внесении изменений в постановление администрации области от 23 мая 2007 года № 370
«О комиссии по поддержанию устойчивого функционирования организаций, расположенных
на территории Брянской области, в чрезвычайных ситуациях и военное время» 333

Постановление администрации Брянской области № 1208 от 16.11.2009 г.
«О внесении изменений в постановление администрации области от 25 января 2006 г. № 27
«О совершенствовании функционирования сети наблюдения и лабораторного контроля
на территории Брянской области» 334

Постановление администрации Брянской области № 1209 от 16.11.2009 г.
«О подготовке населения в области защиты от чрезвычайных ситуаций природного
и техногенного характера на территории Брянской области» 338

Постановление администрации Брянской области № 1210 от 16.11.2009 г.
«О порядке оповещения и информирования населения об угрозе возникновения
или возникновении чрезвычайных ситуаций на территории Брянской области» 340

Постановление администрации Брянской области № 1211 от 16.11.2009 г.
«Об утверждении Положения об организации обучения населения в области гражданской обороны
на территории Брянской области» 342

Постановление администрации Брянской области № 1212 от 16.11.2009 г.
«Об обеспечении населения и нештатных аварийно-спасательных формирований области
имуществом гражданской обороны мобилизационного резерва» 345

Постановление администрации Брянской области № 1213 от 16.11.2009 г.
«Об организации и проведении аварийно-спасательных и других неотложных работ
в чрезвычайных ситуациях на территории Брянской области» 345

Распоряжение администрации Брянской области № 652-р от 27.10.2009 г.
«О присуждении приза Губернатора Брянской области «Золотой колос» 349

Распоряжение администрации Брянской области № 691-р от 10.11.2009 г.
«О создании рабочей группы по проведению мониторинга пассажиропотока на маршрутной сети
пригородных поездов Московской железной дороги — филиала ОАО «Российские железные дороги»
на территории Брянской области» 349

Сведения о численности государственных гражданских служащих Брянской области
и работников государственных учреждений Брянской области 351

Основные характеристики областного бюджета 351

Приказ комитета государственного регулирования тарифов Брянской области № 14/1-к от 14.10.2009 г.
«Об установлении системы критериев доступности для населения платы за коммунальные услуги» 430

Приказ комитета государственного регулирования тарифов Брянской области № 14/2-жкх от 14.10.2009 г.
«Об установлении индексов максимально возможного изменения установленных тарифов на товары
и услуги организаций коммунального комплекса, оказывающих услуги в сфере водоснабжения,
водоотведения и очистки сточных вод, утилизации (захоронения) твердых бытовых отходов с учетом надбавок
к тарифам на товары и услуги организаций коммунального комплекса, предельных индексов изменения
размера платы граждан за жилое помещение непредельных индексов изменения размера платы граждан
за коммунальные услуги по муниципальным образованиям Брянской области на 2010 год» 432

Постановление избирательной комиссии Брянской области № 962/107 от 6.11.2009 г.
«Об Инструкции о порядке и формах учета и отчетности кандидатов, избирательных объединений
о поступлении средств в избирательные фонды и расходовании этих средств при проведении выборов
депутатов Брянской областной Думы» 441

Объявление 454

ОФИЦИАЛЬНАЯ БРЯНЩИНА

Информационно-аналитический бюллетень

Учредитель — администрация Брянской области

Адрес: г. Брянск, проспект Ленина, 33

Тел.: (4832) 66-47-37, 74-00-60

Зарегистрирован Федеральной службой по надзору за соблюдением законодательства в сфере массовых коммуникаций и охране культурного наследия.

Свидетельство о регистрации СМИ ПИ № ФС 1-80087Б от 9 сентября 2005 года. Распространяется бесплатно.

Ответственный за выпуск А.И. Кострыкин

Подписано в печать 19.11.2009. Формат 60×84 1/8. Бумага газетная.
Печать офсетная. Гарнитура Peterburg. Усл. печ. л. 53,475. Тираж 1000. Заказ 7578.

ГУП «Брянское областное полиграфическое объединение»
241019, г. Брянск, пр-т Ст. Димитрова, 40