ПРАВИТЕЛЬСТВО БРЯНСКОЙ ОБЛАСТИ

ОФИЦИАЛЬНАЯ БРЯНЩИНА

Информационный бюллетень

38/1 (174)/2013

31 декабря

БРЯНСК
2013

ЗАКОНОДАТЕЛЬСТВО

ЗАКОН
БРЯНСКОЙ ОБЛАСТИ

О ВНЕСЕНИИ ИЗМЕНЕНИЙ В УСТАВ БРЯНСКОЙ ОБЛАСТИ

ПРИНЯТ БРЯНСКОЙ ОБЛАСТНОЙ ДУМОЙ 24 ДЕКАБРЯ 2013 ГОДА

Статья 1. Внести в Устав Брянской области, принятый Законом Брянской области от 20 декабря 2012 года № 91-З (в редакции законов Брянской области от 10 июня 2013 года № 37-З, от 31 июля 2013 года № 53-З, от 8 ноября 2013 года № 89-З) следующие изменения:

1. Статью 56 дополнить пунктом 8 следующего содержания:

«8. Для обеспечения взаимодействия Правительства Брянской области с Правительством Российской Федерации может быть создано постоянное представительство Правительства Брянской области при Правительстве Российской Федерации в г. Москве.».

2. Пункт 6 статьи 57 изложить в редакции:

«Администрация Губернатора Брянской области и Правительства Брянской области является исполнительным органом государственной власти Брянской области.».

Статья 2. Настоящий Закон вступает в силу после его официального опубликования.

Губернатор Брянской области Н. В. ДЕНИН

г. Брянск
26 декабря 2013 года
№ 117-З

БРЯНСКАЯ ОБЛАСТНАЯ ДУМА
ПОСТАНОВЛЕНИЕ

от 24.12.2013 г. **№ 5-1545**

г. Брянск

О Законе Брянской области «О внесении изменений в Устав Брянской области»

Рассмотрев проект закона Брянской области «О внесении изменений в Устав Брянской области», внесённый на рассмотрение Брянской областной Думы в порядке законодательной инициативы Губернатором Брянской области, учитывая заключение правового управления Брянской областной Думы и решение постоянного комитета Брянской областной Думы по законодательству и местному самоуправлению, Брянская областная Дума

ПОСТАНОВИЛА:

1. Принять Закон Брянской области «О внесении изменений в Устав Брянской области».

2. Направить принятый Закон Брянской области «О внесении изменений в Устав Брянской области» Губернатору Брянской области для подписания и опубликования.

Председатель областной Думы В. И. ГАЙДУКОВ

ЗАКОН
БРЯНСКОЙ ОБЛАСТИ

О ВНЕСЕНИИ ИЗМЕНЕНИЙ В ЗАКОН БРЯНСКОЙ ОБЛАСТИ «О ПРАВИТЕЛЬСТВЕ И СИСТЕМЕ ИСПОЛНИТЕЛЬНЫХ ОРГАНОВ ГОСУДАРСТВЕННОЙ ВЛАСТИ БРЯНСКОЙ ОБЛАСТИ»

ПРИНЯТ БРЯНСКОЙ ОБЛАСТНОЙ ДУМОЙ 24 ДЕКАБРЯ 2013 ГОДА

Статья 1. Внести в Закон Брянской области от 20 декабря 2012 года № 92-З «О Правительстве и системе исполнительных органов государственной власти Брянской области» следующие изменения:

1. Статью 4 дополнить пунктом 5 следующего содержания:

«5. Для обеспечения взаимодействия Правительства Брянской области с Правительством Российской Федерации может быть создано постоянное представительство Правительства Брянской области при Правительстве Российской Федерации в г. Москве.

Постоянное представительство Правительства Брянской области при Правительстве Российской Федерации в г. Москве представляет интересы Брянской области в Правительстве Российской Федерации и иных федеральных органах государственной власти, организует участие Губернатора Брянской области, Правительства Брянской области в координационных и совещательных органах, созданных Президентом Российской Федерации, Правительством Российской Федерации, иными федеральными органами государственной власти, и обеспечивает другие формы взаимодействия Губернатора Брянской области, Правительства Брянской

области с федеральными органами государственной власти, а также осуществляет иные полномочия по поручению Губернатора Брянской области, Правительства Брянской области.

Статус и порядок деятельности постоянного представительства Правительства Брянской области при Правительстве Российской Федерации в г. Москве определяется Правительством Брянской области.».

2. В пункте 1 статьи 5 после слов «К исполнительным органам государственной власти Брянской области относятся:» дополнить слова «администрация Губернатора Брянской области и Правительства Брянской области,».

3. В пункте 4 статьи 8 слова «государственным органом» заменить словами «исполнительным органом государственной власти Брянской области».

Статья 2. Настоящий Закон вступает в силу после его официального опубликования.

Губернатор Брянской области Н. В. ДЕНИН

г. Брянск
26 декабря 2013 года
№ 118-З

БРЯНСКАЯ ОБЛАСТНАЯ ДУМА
ПОСТАНОВЛЕНИЕ

от 24.12.2013 г. **№ 5-1546**

г. Брянск

О Законе Брянской области «О внесении изменений в Закон Брянской области «О Правительстве и системе исполнительных органов государственной власти Брянской области»

Рассмотрев проект закона Брянской области «О внесении изменений в Закон Брянской области «О Правительстве и системе исполнительных органов государственной власти Брянской области», внесённый на рассмотрение Брянской областной Думы в порядке законодательной инициативы Губернатором Брянской области, учитывая заключение правового управления Брянской областной Думы и решение постоянного комитета Брянской областной Думы по законодательству и местному самоуправлению, Брянская областная Дума

ПОСТАНОВИЛА:

1. Принять Закон Брянской области «О внесении изменений в Закон Брянской области «О Правительстве и системе исполнительных органов государственной власти Брянской области».

2. Направить принятый Закон Брянской области «О внесении изменений в Закон Брянской области «О Правительстве и системе исполнительных органов государственной власти Брянской области» Губернатору Брянской области для подписания и опубликования.

Председатель областной Думы В. И. ГАЙДУКОВ

ЗАКОН
БРЯНСКОЙ ОБЛАСТИ

О ВНЕСЕНИИ ИЗМЕНЕНИЙ В ЗАКОН БРЯНСКОЙ ОБЛАСТИ «О ПОРЯДКЕ ВЕДЕНИЯ РЕГИСТРА МУНИЦИПАЛЬНЫХ НОРМАТИВНЫХ ПРАВОВЫХ АКТОВ БРЯНСКОЙ ОБЛАСТИ»

ПРИНЯТ БРЯНСКОЙ ОБЛАСТНОЙ ДУМОЙ 24 ДЕКАБРЯ 2013 ГОДА

Статья 1. Внести в Закон Брянской области от 12 декабря 2008 года № 110-З «О порядке ведения регистра муниципальных нормативных правовых актов Брянской области» (в редакции законов Брянской области от 9 ноября 2009 года № 86-З, от 5 октября 2011 года № 88-З) следующие изменения:

1. В статье 4:

1) в пункте 1 слова «администрацией Брянской области» заменить словами «администрацией Губернатора Брянской области и Правительства Брянской области (далее — администрация Губернатора и Правительства области)»;

2) в пункте 3 слова «администрации Брянской области» заменить словами «администрации Губернатора и Правительства области»;

3) в пункте 4 слова «администрацией Брянской области» заменить словами «администрацией Губернатора и Правительства области»; слова «в администрацию Брянской области» исключить.

2. В подпункте «г» пункта 3 статьи 5 слова «органа, уполномоченного администрацией Брянской области,» заменить словами «администрации Губернатора и Правительства области».

3. В статье 7:

1) в пункте 1 слова «в администрацию Брянской области» заменить словами «в администрацию Губернатора и Правительства области»;

2) в пункте 2 слова «в администрацию Брянской области» заменить словами «в администрацию Губернатора и Правительства области».

4. В статье 8:

1) в абзаце первом слова «органом, уполномоченным администрацией Брянской области,» заменить словами «администрацией Губернатора и Правительства области»;

2) в абзаце втором:

в первом предложении слова «в администрацию Брянской области» заменить словами «в администрацию Губернатора и Правительства области»;

во втором предложении слова «органом, уполномоченным администрацией Брянской области на проведение указанной юридической экспертизы,» исключить.

5. В статье 9 слова «администрация Брянской области» заменить словами «администрация Губернатора и Правительства области», слова «органа, уполномоченного администрацией Брянской области,» исключить.

Статья 2. Настоящий Закон вступает в силу после его официального опубликования.

Губернатор Брянской области Н. В. ДЕНИН

г. Брянск
31 декабря 2013 года
№ 119-З

БРЯНСКАЯ ОБЛАСТНАЯ ДУМА
ПОСТАНОВЛЕНИЕ

от 24.12.2013 г. **№ 5-1547**

г. Брянск

О Законе Брянской области «О внесении изменений в Закон Брянской области «О порядке ведения регистра муниципальных нормативных правовых актов Брянской области»

Рассмотрев проект закона Брянской области «О внесении изменений в Закон Брянской области «О порядке ведения регистра муниципальных нормативных правовых актов Брянской области», внесённый на рассмотрение Брянской областной Думы в порядке законодательной инициативы Губернатором Брянской области, учитывая заключение правового управления Брянской областной Думы и решение постоянного комитета Брянской областной Думы по законодательству и местному самоуправлению, Брянская областная Дума

ПОСТАНОВИЛА:

1. Принять Закон Брянской области «О внесении изменений в Закон Брянской области «О порядке ведения регистра муниципальных нормативных правовых актов Брянской области».

2. Направить принятый Закон Брянской области «О внесении изменений в Закон Брянской области «О порядке ведения регистра муниципальных нормативных правовых актов Брянской области» Губернатору Брянской области для подписания и опубликования.

Председатель областной Думы В. И. ГАЙДУКОВ

ЗАКОН
БРЯНСКОЙ ОБЛАСТИ

О ВНЕСЕНИИ ИЗМЕНЕНИЯ В ЗАКОН БРЯНСКОЙ ОБЛАСТИ «О РАЗГРАНИЧЕНИИ ИМУЩЕСТВА, НАХОДЯЩЕГОСЯ В МУНИЦИПАЛЬНОЙ СОБСТВЕННОСТИ, МЕЖДУ ВНОВЬ ОБРАЗОВАННЫМИ МУНИЦИПАЛЬНЫМИ ОБРАЗОВАНИЯМИ «ДУБРОВСКОЕ ГОРОДСКОЕ ПОСЕЛЕНИЕ», «АЛЕШИНСКОЕ СЕЛЬСКОЕ ПОСЕЛЕНИЕ», «ПЕКЛИНСКОЕ СЕЛЬСКОЕ ПОСЕЛЕНИЕ», «РЕКОВИЧСКОЕ СЕЛЬСКОЕ ПОСЕЛЕНИЕ», «РЯБЧИНСКОЕ СЕЛЬСКОЕ ПОСЕЛЕНИЕ», «СЕРГЕЕВСКОЕ СЕЛЬСКОЕ ПОСЕЛЕНИЕ», «СЕЩИНСКОЕ СЕЛЬСКОЕ ПОСЕЛЕНИЕ» И МУНИЦИПАЛЬНЫМ ОБРАЗОВАНИЕМ «ДУБРОВСКИЙ РАЙОН», В ГРАНИЦАХ КОТОРОГО ОНИ ОБРАЗОВАНЫ»

ПРИНЯТ БРЯНСКОЙ ОБЛАСТНОЙ ДУМОЙ 24 ДЕКАБРЯ 2013 ГОДА

Статья 1. Внести в Закон Брянской области от 14 декабря 2006 года № 119-З «О разграничении имущества, находящегося в муниципальной собственности, между вновь образованными муниципальными образованиями «Дубровское городское поселение», «Алешинское сельское поселение», «Пеклинское сельское поселение», «Рековичское сельское поселение», «Рябчинское сельское поселение», «Сергеевское сельское поселение», «Сещинское сельское поселение» и муниципальным образованием «Дубровский район», в границах которого они образованы» (в редакции законов Брянской области от 16 декабря 2008 года № 113-З, от 6 мая 2013 года № 23-З) следующее изменение:

пункт 3 приложения 1 к Закону Брянской области «О разграничении имущества, находящегося в муниципальной собственности, между вновь образованными муниципальными образованиями «Дубровское городское поселение», «Алешинское сельское поселение», «Пеклинское сельское поселение», «Рековичское сельское поселение», «Рябчинское сельское поселение», «Сергеевское сельское поселение», «Сещинское сельское поселение» и муниципальным образованием «Дубровский район», в границах которого

они образованы» (перечень муниципального имущества, передаваемого в собственность муниципального образования «Дубровское городское поселение») изложить в следующей редакции:

«3. Иное движимое имущество на сумму 2444,2 тыс. рублей.».

Статья 2. Настоящий Закон вступает в силу через 10 дней после его официального опубликования.

Губернатор Брянской области Н. В. ДЕНИН

г. Брянск
31 декабря 2013 года
№ 120-З

БРЯНСКАЯ ОБЛАСТНАЯ ДУМА
ПОСТАНОВЛЕНИЕ

от 24.12.2013 г. **№ 5-1548**

г. Брянск

О Законе Брянской области «О внесении изменения в Закон Брянской области «О разграничении имущества, находящегося в муниципальной собственности, между вновь образованными муниципальными образованиями «Дубровское городское поселение», «Алешинское сельское поселение», «Пеклинское сельское поселение», «Рековичское сельское поселение», «Рябчинское сельское поселение», «Сергеевское сельское поселение», «Сещинское сельское поселение» и муниципальным образованием «Дубровский район», в границах которого они образованы»

Рассмотрев проект закона Брянской области «О внесении изменений в Закон Брянской области «О разграничении имущества, находящегося в муниципальной собственности, между вновь образованными муниципальными образованиями «Дубровское городское поселение», «Алешинское сельское поселение», «Пеклинское сельское поселение», «Рековичское сельское поселение», «Рябчинское сельское поселение», «Сергеевское сельское поселение», «Сещинское сельское поселение» и муниципальным образованием «Дубровский район», в границах которого они образованы», внесённый в Брянскую областную Думу в порядке законодательной инициативы Дубровским поселковым Советом народных депутатов, учитывая заключение правового управления Брянской областной Думы и решение постоянного комитета Брянской областной Думы по законодательству и местному самоуправлению, Брянская областная Дума

ПОСТАНОВИЛА:

1. Принять Закон Брянской области «О внесении изменения в Закон Брянской области «О разграничении имущества, находящегося в муниципальной собственности, между вновь образованными муниципальными образованиями «Дубровское городское поселение», «Алешинское сельское поселение», «Пеклинское сельское поселение», «Рековичское сельское поселение», «Рябчинское сельское поселение», «Сергеевское сельское поселение», «Сещинское сельское поселение» и муниципальным образованием «Дубровский район», в границах которого они образованы».

2. Направить принятый Закон Брянской области «О внесении изменения в Закон Брянской области «О разграничении имущества, находящегося в муниципальной собственности, между вновь образованными муниципальными образованиями «Дубровское городское поселение», «Алешинское сельское поселение», «Пеклинское сельское поселение», «Рековичское сельское поселение», «Рябчинское сельское поселение», «Сергеевское сельское поселение», «Сещинское сельское поселение» и муниципальным образованием «Дубровский район», в границах которого они образованы» Губернатору Брянской области для подписания и опубликования.

Председатель областной Думы В. И. ГАЙДУКОВ

ЗАКОН
БРЯНСКОЙ ОБЛАСТИ

О ВНЕСЕНИИ ИЗМЕНЕНИЙ В ЗАКОН БРЯНСКОЙ ОБЛАСТИ «ОБ УПОЛНОМОЧЕННОМ ПО ПРАВАМ ЧЕЛОВЕКА В БРЯНСКОЙ ОБЛАСТИ»

ПРИНЯТ БРЯНСКОЙ ОБЛАСТНОЙ ДУМОЙ 24 ДЕКАБРЯ 2013 ГОДА

Статья 1. Внести в Закон Брянской области от 8 декабря 2004 года № 80-З «Об Уполномоченном по правам человека в Брянской области» (в редакции законов Брянской области от 7 августа 2009 года № 62-З, от 2 февраля 2012 года № 1-З, от 10 мая 2012 года № 24-З) следующие изменения:

1. В пункте 2 статьи 7 слово «непосредственно» исключить.
2. В подпункте «з» пункта 1 статьи 10 после слов «своих полномочий» дополнить слова «(добровольной отставки)».
3. Пункт 3 статьи 10 изложить в редакции:

«3. Досрочное освобождение Уполномоченного от должности оформляется постановлением Брянской областной Думы.».

Статья 2. Настоящий Закон вступает в силу после его официального опубликования.

Губернатор Брянской области Н. В. ДЕНИН

г. Брянск
31 декабря 2013 года
№ 121-З

БРЯНСКАЯ ОБЛАСТНАЯ ДУМА
ПОСТАНОВЛЕНИЕ

от 24.12.2013 г. **№ 5-1549**

г. Брянск

О Законе Брянской области «О внесении изменений в Закон Брянской области «Об Уполномоченном по правам человека в Брянской области»

Рассмотрев проект закона Брянской области «О внесении изменений в Закон Брянской области «Об Уполномоченном по правам человека в Брянской области», внесённый на рассмотрение Брянской областной Думы в порядке законодательной инициативы постоянным комитетом Брянской областной Думы по законодательству и местному самоуправлению, Брянская областная Дума

ПОСТАНОВИЛА:

1. Принять Закон Брянской области «О внесении изменений в Закон Брянской области «Об Уполномоченном по правам человека в Брянской области».

2. Направить принятый Закон Брянской области «О внесении изменений в Закон Брянской области «Об Уполномоченном по правам человека в Брянской области» Губернатору Брянской области для подписания и опубликования.

Председатель областной Думы В. И. ГАЙДУКОВ

ЗАКОН
БРЯНСКОЙ ОБЛАСТИ

О ВНЕСЕНИИ ИЗМЕНЕНИЙ В ЗАКОН БРЯНСКОЙ ОБЛАСТИ «О БЮДЖЕТЕ ТЕРРИТОРИАЛЬНОГО ФОНДА ОБЯЗАТЕЛЬНОГО МЕДИЦИНСКОГО СТРАХОВАНИЯ БРЯНСКОЙ ОБЛАСТИ НА 2013 ГОД И НА ПЛАНОВЫЙ ПЕРИОД 2014 И 2015 ГОДОВ»

ПРИНЯТ БРЯНСКОЙ ОБЛАСТНОЙ ДУМОЙ 24 ДЕКАБРЯ 2013 ГОДА

Статья 1. Внести в Закон Брянской области от 6 декабря 2012 года № 84-З «О бюджете территориального фонда обязательного медицинского страхования Брянской области на 2013 год и на плановый период 2014 и 2015 годов» (в редакции Закона Брянской области от 1 августа 2013 года № 58-З) следующие изменения:

1. В пункте 1 статьи 1:

1) в подпункте 1 цифры «7 982 549,5» заменить цифрами «8 164 827,4», цифры «7 455 048,7» заменить цифрами «7 603 126,7», цифры «426 962,1» заменить цифрами «460 692,1»;

2) в подпункте 2 цифры «7992816,5» заменить цифрами «8 175 094,4».

2. В пункте 1 статьи 7 цифры «435 000,0» заменить цифрами «500 000,0».

3. Приложения 1, 4, 6, 8 к Закону изложить в редакции согласно приложению 1 к настоящему Закону.

Статья 2. Настоящий Закон вступает в силу после его официального опубликования.

Губернатор Брянской области Н. В. ДЕНИН

г. Брянск
31 декабря 2013 года
№ 122-З

ПРИЛОЖЕНИЕ 1
к Закону Брянской области «О внесении изменений в Закон Брянской области «О бюджете территориального фонда обязательного медицинского страхования Брянской области на 2013 год и на плановый период 2014 и 2015 годов»

Приложение 1
к Закону Брянской области «О бюджете территориального фонда обязательного медицинского страхования Брянской области на 2013 год и на плановый период 2014 и 2015 годов»

Прогнозируемые доходы бюджета территориального фонда обязательного медицинского страхования Брянской области на 2013 год

(тыс. рублей)

Коды бюджетной классификации Российской Федерации	Наименование дохода	Сумма
1	2	3
000 1 00 00000 00 0000 000	**НАЛОГОВЫЕ И НЕНАЛОГОВЫЕ ДОХОДЫ**	**101 679,6**
182 1 05 00000 00 0000 000	**НАЛОГИ НА СОВОКУПНЫЙ ДОХОД**	**49,6**
182 1 05 01000 00 0000 110	***Налог, взимаемый в связи с применением упрощенной системы налогообложения***	***31,9***

1	2	3
182 1 05 01012 01 0000 110	Налог, взимаемый с налогоплательщиков, выбравших в качестве объекта налогообложения доходы (за налоговые периоды, истекшие до 1 января 2011 года)	21,8
182 1 05 01022 01 0000 110	Налог, взимаемый с налогоплательщиков, выбравших в качестве объекта налогообложения доходы, уменьшенные на величину расходов (за налоговые периоды, истекшие до 1 января 2011 года)	15,2
182 1 05 01030 01 0000 110	Минимальный налог, зачисляемый в бюджеты государственных внебюджетных фондов (уплаченный (взысканный) за налоговые периоды, истекшие до 1 января 2011 года)	-5,1
182 1 05 02000 02 0000 110	***Единый налог на вмененный доход для отдельных видов деятельности***	***2,6***
182 1 05 02020 02 0000 110	Единый налог на вмененный доход для отдельных видов деятельности (за налоговые периоды, истекшие до 1 января 2011 года)	2,6
182 1 05 03000 01 0000 110	***Единый сельскохозяйственный налог***	***15,1***
182 1 05 03020 01 0000 110	Единый сельскохозяйственный налог (за налоговые периоды, истекшие до 1 января 2011 года)	15,1
000 1 09 00000 00 0000 000	**ЗАДОЛЖЕННОСТЬ И ПЕРЕРАСЧЕТЫ ПО ОТМЕНЕННЫМ НАЛОГАМ, СБОРАМ И ИНЫМ ОБЯЗАТЕЛЬНЫМ ПЛАТЕЖАМ**	**230,5**
182 1 09 08000 00 0000 140	**Недоимка, пени и штрафы по страховым взносам**	**110,9**
182 1 09 08050 09 0000 140	Недоимка, пени и штрафы по взносам в территориальные фонды обязательного медицинского страхования	110,9
000 1 09 09000 00 0000 110	**Единый социальный налог**	**119,0**
182 1 09 09040 09 0000 110	Единый социальный налог, зачисляемый в бюджеты территориальных фондов обязательного медицинского страхования	119,0
182 1 09 11000 02 0000 110	**Налог, взимаемый в виде стоимости патента в связи с применением упрощенной системы налогообложения**	**0,6**
182 1 09 11020 02 0000 110	Налоги, взимаемые в виде стоимости патента в связи с применением упрощенной системы налогообложения (за налоговые периоды, истекшие до 1 января 2011 года)	0,6
000 1 16 00000 00 0000 000	**ШТРАФЫ, САНКЦИИ, ВОЗМЕЩЕНИЕ УЩЕРБА**	**2 076,6**
000 1 16 20000 00 0000 140	**Денежные взыскания (штрафы) за нарушение законодательства Российской Федерации о государственных внебюджетных фондах и о конкретных видах обязательного социального страхования, бюджетного законодательства (в части бюджетов государственных внебюджетных фондов)**	**274,2**
395 1 16 20040 09 0000 140	Денежные взыскания (штрафы) за нарушение законодательства Российской Федерации о государственных внебюджетных фондах и о конкретных видах обязательного социального страхования, бюджетного законодательства (в части бюджетов территориальных фондов обязательного медицинского страхования)	274,2
000 1 16 21000 00 0000 140	**Денежные взыскания (штрафы) и иные суммы, взыскиваемые с лиц, виновных в совершении преступлений, и в возмещение ущерба имуществу**	**590,2**
395 1 16 21090 09 0000 140	Денежные взыскания (штрафы) и иные суммы, взыскиваемые с лиц, виновных в совершении преступлений, и в возмещение ущерба имуществу, зачисляемые в бюджеты территориальных фондов обязательного медицинского страхования	590,2
000 1 16 32000 00 0000 140	**Денежные взыскания, налагаемые в возмещение ущерба, причиненного в результате незаконного или нецелевого использования бюджетных средств**	**1 212,2**
395 1 16 32000 09 0000 140	Денежные взыскания, налагаемые в возмещение ущерба, причиненного в результате незаконного или нецелевого использования бюджетных средств (в части территориальных фондов обязательного медицинского страхования)	1 212,2
000 117 00000 00 0000 000	**ПРОЧИЕ НЕНАЛОГОВЫЕ ДОХОДЫ**	**99 322,9**
000 117 06000 00 0000 180	Прочие неналоговые поступления в бюджеты государственных внебюджетных фондов	99 322,9
395 1 17 06040 09 0000 180	**Прочие неналоговые поступления в территориальные фонды обязательного медицинского страхования**	**99 322,9**
000 2 00 00000 00 0000 000	**БЕЗВОЗМЕЗДНЫЕ ПОСТУПЛЕНИЯ**	**8 063 147,8**
000 2 02 00000 00 0000 000	**БЕЗВОЗМЕЗДНЫЕ ПОСТУПЛЕНИЯ ОТ ДРУГИХ БЮДЖЕТОВ БЮДЖЕТНОЙ СИСТЕМЫ РОССИЙСКОЙ ФЕДЕРАЦИИ**	**8 063 818,8**
000 2 02 05000 00 0000 151	**Межбюджетные передаваемые государственных фондов трансферты, бюджетам внебюджетных фондов**	**8 063 818,8**
395 2 02 05701 09 0000 151	Межбюджетные трансферты из бюджетов субъектов Российской Федерации, передаваемые территориальным фондам обязательного медицинского страхования на дополнительное финансовое обеспечение реализации территориальной программы обязательного медицинского страхования программы в части базовой обязательного медицинского страхования	404 915,4
395 2 02 05702 09 0000 151	Межбюджетные трансферты из бюджетов субъектов Российской Федерации, передаваемые территориальным фондам обязательного медицинского страхования на финансовое обеспечение дополнительных видов и условий оказания медицинской помощи, не установленных базовой программой обязательного медицинского страхования	55 776,7
395 2 02 05800 09 0000 151	***Средства Федерального фонда обязательного медицинского страхования, передаваемые бюджетам территориальных фондов обязательного медицинского страхования***	***7 603 126,7***

1	2	3
395 2 02 05809 09 0000 151	Субсидии территориальных обязательного страхования дополнительной бюджетам фондов медицинского на проведение диспансеризации работающих граждан	72,3
395 2 02 05812 09 0000 151	Субвенции территориальных обязательного страхования на переданных бюджетам фондов медицинского выполнение органам государственной власти субъектов Российской Федерации полномочий Российской Федерации в сфере обязательного медицинского страхования	7 592 054,4
395 2 02 05813 09 0000 151	Межбюджетные трансферты, передаваемые территориальным фондам обязательного медицинского страхования на единовременные компенсационные выплаты медицинским работникам	11 000,0
000 2 19 00000 00 0000 000	**ВОЗВРАТ ОСТАТКОВ СУБСИДИЙ, СУБВЕНЦИЙ И ИНЫХ МЕЖБЮДЖЕТНЫХ ТРАНСФЕРТОВ, ИМЕЮЩИХ ЦЕЛЕВОЕ НАЗНАЧЕНИЕ, ПРОШЛЫХ ЛЕТ**	**-671,0**
000 2 19 06000 00 0000 151	**Возврат остатков субсидий, субвенций и иных межбюджетных трансфертов, имеющих целевое назначение, прошлых лет из бюджетов государственных внебюджетных фондов**	**-671,0**
395 2 19 06024 09 0000 151	Возврат остатков субсидий, субвенций и иных межбюджетных трансфертов, имеющих целевое назначение, прошлых лет из бюджетов территориальных фондов обязательного медицинского страхования	-14,9
395 2 19 06080 09 0000 151	Возврат остатков субсидий, субвенций и иных межбюджетных трансфертов, имеющих целевое назначение, прошлых лет в бюджет Федерального фонда обязательного медицинского страхования из бюджетов территориальных фондов обязательного медицинского страхования	-656,1
	Всего доходов	**8 164 827,4**

ПРИЛОЖЕНИЕ 4
к Закону Брянской области «О бюджете территориального фонда обязательного медицинского страхования Брянской области на 2013 год и на плановый период 2014 и 2015 годов»

Перечень главных администраторов доходов бюджета территориального фонда обязательного медицинского страхования Брянской области

Коды бюджетной классификации Российской Федерации		Наименование главного администратора доходов
главного администратора доходов	доходов бюджета территориального фонда обязательного медицинского страхования Брянской области	
1	2	3
182		**Федеральная налоговая служба**
182	1 05 01012 01 0000 110	Налог, взимаемый с налогоплательщиков, выбравших в качестве объекта налогообложения доходы (за налоговые периоды, истекшие до 1 января 2011 года)
182	1 05 01022 01 0000 110	Налог, взимаемый с налогоплательщиков, выбравших в качестве объекта налогообложения доходы, уменьшенные на величину расходов (за налоговые периоды, истекшие до 1 января 2011 года)
182	1 05 01030 01 0000 110	Минимальный налог, зачисляемый в бюджеты государственных внебюджетных фондов (уплаченный (взысканный) за налоговые периоды, истекшие до 1 января 2011 года)
182	1 05 02020 02 0000 110	Единый налог на вмененный доход для отдельных видов деятельности (за налоговые периоды, истекшие до 1 января 2011 года)
182	1 05 03020 01 0000 110	Единый сельскохозяйственный налог (за налоговые периоды, истекшие до 1 января 2011 года)
182	1 09 08050 09 0000 140	Недоимка, пени и штрафы по взносам в территориальные фонды обязательного медицинского страхования
182	1 09 09040 09 0000 110	Единый социальный налог, зачисляемый в бюджеты территориальных фондов обязательного медицинского страхования
182	1 09 11020 02 0000 110	Налоги, взимаемые в виде стоимости патента в связи с применением упрощенной системы налогообложения (за налоговые периоды, истекшие до 1 января 2011 года)
395		**Территориальные фонды обязательного медицинского страхования**
395	1 16 20040 09 0000 140	Денежные взыскания (штрафы) за нарушение законодательства Российской Федераци о государственных внебюджетных фондах и о конкретных видах обязательного социального страхования, бюджетного законодательства (в части бюджетов территориальных фондов обязательного медицинского страхования)
395	1 16 21090 09 0000 140	Денежные взыскания (штрафы) и иные суммы, взыскиваемые с лиц, виновных в совершении преступлений, и в возмещение ущерба имуществу, зачисляемые в бюджеты территориальных фондов обязательного медицинского страхования

1	2	3
395	1 16 32000 09 0000 140	Денежные взыскания, налагаемые в возмещение ущерба, причиненного в результате незаконного и нецелевого использования бюджетных средств (в части территориальных фондов обязательного медицинского страхования)
395	1 17 01090 09 0000 180	Невыясненные поступления, зачисляемые в бюджеты территориальных фондов обязательного медицинского страхования
395	1 17 06040 09 0000 180	Прочие неналоговые поступления в территориальные фонды обязательного медицинского страхования
395	2 02 05701 09 0000 151	Межбюджетные трансферты из бюджетов субъектов Российской Федерации, передаваемые территориальным фондам обязательного медицинского страхования на дополнительное финансовое обеспечение реализации территориальной программы обязательного медицинского страхования в части базовой программы обязательного медицинского страхования
395	2 02 05702 09 0000 151	Межбюджетные трансферты из бюджетов субъектов Российской Федерации, передаваемые территориальным фондам обязательного медицинского страхования на финансовое обеспечение дополнительных видов и условий оказания медицинской помощи, не установленных базовой программой обязательного медицинского страхования
395	2 02 05809 09 0000 151	Субсидии бюджетам территориальных фондов обязательного медицинского страхования на проведение дополнительной диспансеризации работающих граждан
395	2 02 05812 09 0000 151	Субвенции бюджетам территориальных фондов обязательного медицинского страхования на выполнение переданных органам государственной власти субъектов Российской Федерации полномочий Российской Федерации в сфере обязательного медицинского страхования
395	2 02 05813 09 0000 151	Межбюджетные трансферты, передаваемые территориальным фондам обязательного медицинского страхования на единовременные компенсационные выплаты медицинским работникам
395	2 19 06024 09 0000 151	Возврат остатков, субсидий, субвенций и иных межбюджетных трансфертов, имеющих целевое назначение, прошлых лет из бюджетов территориальных фондов обязательного медицинского страхования
395	2 19 06080 09 0000 151	Возврат остатков, субсидий, субвенций и иных межбюджетных трансфертов, имеющих целевое назначение, прошлых лет в бюджет Федерального фонда обязательного медицинского страхования из бюджетов территориальных фондов обязательного медицинского страхования

ПРИЛОЖЕНИЕ 6
к Закону Брянской области «О бюджете территориального фонда обязательного медицинского страхования Брянской области на 2013 год и на плановый период 2014 и 2015 годов»

Распределение бюджетных ассигнований по разделам, подразделам, целевым статьям и видам расходов классификации расходов бюджета территориального фонда обязательного медицинского страхования Брянской области на 2013 год

(тыс. рублей)

Наименование расходов	ГРБС	Рз	ПР	ЦСР	ВР	Сумма
1	2	3	4	5	6	7
ОБЩЕГОСУДАРСТВЕННЫЕ ВОПРОСЫ	**395**	**01**	**00**			**54 325,0**
ДРУГИЕ ОБЩЕГОСУДАРСТВЕННЫЕ ВОПРОСЫ	**395**	**01**	**13**			**54 325,0**
Руководство и управление в сфере установленных функций	**395**	**01**	**13**	**001 00 00**		**54 325,0**
Аппараты органов управления государственных внебюджетных, фондов	***395***	***01***	***13***	***001 55 00***		***54 325,0***
Расходы на выплаты персоналу в целях обеспечения выполнения функций государственными органами, казенными учреждениями, органами управления государственными внебюджетными фондами	*395*	*01*	*13*	*001 55 00*	*100*	*45 124,8*
Расходы на выплаты персоналу государственных внебюджетных фондов	395	01	13	001 55 00	140	45 124,8
Фонд оплаты труда и страховые взносы	395	01	13	001 55 00	141	44 735,9
Иные выплаты, за исключением фонда оплаты труда	395	01	13	001 55 00	142	388,9
Закупка товаров, работ и услуг для государственных нужд	395	01	13	001 55 00	200	9 131,0
Иные закупки товаров, работ и услуг для государственных нужд	395	01	13	001 55 00	240	9 131,0
Закупка товаров, работ, услуг в сфере информационно-коммуникационных технологий	*395*	*01*	*13*	*001 55 00*	*242*	*1 938,2*
Прочая закупка товаров, работ и услуг для государственных нужд	395	01	13	001 55 00	244	7 192,8
Иные бюджетные ассигнования	395	01	13	001 55 00	800	69,2
Уплата прочих налогов, сборов и иных обязательных платежей	395	01	13	001 55 00	850	69,2
Уплата налога на имущество организаций и земельного налога	395	01	13	001 55 00	851	40,0
Уплата налогов, сборов и иных обязательных платежей	395	01	13	001 55 00	852	29,2
ЗДРАВООХРАНЕНИЕ	**395**	**09**	**00**			**8 109 769,4**
Амбулаторная помощь	**395**	**09**	**02**			**716,3**

1	2	3	4	5	6	7
Социальная помощь	**395**	**09**	**02**	**505 00 00**		**716,3**
Проведение диспансеризации пребывающих в стационарных учреждениях детей-сирот и детей, находящихся в трудной жизненной ситуации	***395***	***09***	***02***	***505 21 01***		***34,2***
Социальное обеспечение и иные выплаты населению	395	09	02	505 21 01	300	34,2
Социальные выплаты гражданам, кроме публичных нормативных социальных выплат	395	09	02	505 21 01	320	34,2
Приобретение товаров, работ, услуг в пользу граждан	395	09	02	505 21 01	323	34,2
Проведение дополнительной диспансеризации работающих граждан	***395***	***09***	***02***	***505 24 00***		***682,1***
Социальное обеспечение и иные выплаты населению	395	09	02	505 24 00	300	682,1
Социальные выплаты гражданам, кроме публичных нормативных социальных выплат	395	09	02	505 24 00	320	682,1
Приобретение товаров, работ, услуг в пользу граждан	395	09	02	505 24 00	323	682,1
Другие вопросы в области здравоохранения	**395**	**09**	**09**			**8 109 053,1**
Социальная помощь	**395**	**09**	**09**	**505 00 00**		**8 109 053,1**
Федеральный закон от 29 ноября 2010 года № 326-ФЗ «Об обязательном медицинском страховании в Российской Федерации»	***395***	***09***	***09***	***505 17 00***		***8 109 053,1***
Финансовое обеспечение организации обязательного медицинского страхования на территориях субъектов Российской Федерации	*395*	*09*	*09*	*505 17 02*		*8 109 053,1*
Социальное обеспечение и иные выплаты населению	395	09	09	505 17 02	300	8 109 053,1
Социальные выплаты гражданам, кроме публичных нормативных социальных выплат	395	09	09	505 17 02	320	8 109 053,1
Приобретение товаров, работ, услуг в пользу граждан	395	09	09	505 17 02	323	8 109 053,1
МЕЖБЮДЖЕТНЫЕ ТРАНСФЕРТЫ ОБЩЕГО ХАРАКТЕРА БЮДЖЕТАМ СУБЪЕКТОВ РОССИЙСКОЙ ФЕДЕРАЦИИ И МУНИЦИПАЛЬНЫХ ОБРАЗОВАНИЙ	**395**	**14**	**00**			**11 000,0**
Прочие межбюджетные трансферты общего характера	**395**	**14**	**03**			**11 000,0**
Единовременные компенсационные выплаты медицинским работникам	***395***	***14***	***03***	***505 17 03***		***11 000,0***
Межбюджетные трансферты	*395*	*14*	*03*	*505 17 03*	*500*	*11 000,0*
Иные межбюджетные трансферты	395	14	03	505 17 03	540	11 000,0
ВСЕГО РАСХОДОВ						**8 175 094,4**

ПРИЛОЖЕНИЕ 8
к Закону Брянской области «О бюджете территориального фонда обязательного медицинского страхования Брянской области на 2013 год и на плановый период 2014 и 2015 годов»

Бюджетные ассигнования, получаемые из бюджета Федерального фонда обязательного медицинского страхования и из областного бюджета в 2013 году

(тыс. рублей)

Наименование межбюджетных трансфертов	Сумма
Межбюджетные трансферты, всего	**8 063 818,8**
в том числе:	
Средства Федерального фонда обязательного медицинского страхования, передаваемые бюджетам территориальных фондов обязательного медицинского страхования	7 603 126,7
из них:	
Субвенции бюджетам территориальных фондов обязательного медицинского страхования на выполнение переданных органам государственной власти субъектов Российской Федерации полномочий Российской Федерации в сфере обязательного медицинского страхования	7 592 054,4
Межбюджетные трансферты, передаваемые территориальным фондам обязательного медицинского страхования на единовременные компенсационные выплаты медицинским работникам	11 000,0
Субсидии бюджетам территориальных фондов обязательного медицинского страхования на проведение дополнительной диспансеризации работающих граждан	72,3
Межбюджетные трансферты, получаемые из областного бюджета	460 692,1
из них:	
Межбюджетные трансферты из бюджетов субъектов Российской Федерации, передаваемые территориальным фондам обязательного медицинского страхования на дополнительное финансовое обеспечение реализации территориальной программы обязательного медицинского страхования в части базовой программы обязательного медицинского страхования	404 915,4
Межбюджетные трансферты из бюджетов субъектов Российской Федерации, передаваемые территориальным фондам обязательного медицинского страхования на финансовое обеспечение дополнительных видов и условий оказания медицинской помощи, не установленных базовой программой обязательного медицинского страхования	55 776,7

БРЯНСКАЯ ОБЛАСТНАЯ ДУМА
ПОСТАНОВЛЕНИЕ

от 24.12.2013 г. **№ 5-1556**

г. Брянск

О Законе Брянской области «О внесении изменений в Закон Брянской области «О бюджете территориального фонда обязательного медицинского страхования Брянской области на 2013 год и на плановый период 2014 и 2015 годов»

Рассмотрев проект закона Брянской области «О внесении изменений в Закон Брянской области «О бюджете территориального фонда обязательного медицинского страхования Брянской области на 2013 год и на плановый период 2014 и 2015 годов», внесенный в порядке законодательной инициативы Губернатором Брянской области, учитывая заключения Контрольно-счетной палаты Брянской области, правового управления Брянской областной Думы и решение постоянного комитета по вопросам социальной политики и здравоохранения, Брянская областная Дума

ПОСТАНОВИЛА:

1. Принять Закон Брянской области «О внесении изменений в Закон Брянской области «О бюджете территориального фонда обязательного медицинского страхования Брянской области на 2013 годи на плановый период 2014 и 2015 годов».

2. Направить настоящий Закон Губернатору Брянской области для подписания и опубликования.

Председатель областной Думы В. И. ГАЙДУКОВ

ЗАКОН
БРЯНСКОЙ ОБЛАСТИ

О ВНЕСЕНИИ ИЗМЕНЕНИЙ В ЗАКОН БРЯНСКОЙ ОБЛАСТИ «О МОЛОДЕЖНОМ ПАРЛАМЕНТЕ БРЯНСКОЙ ОБЛАСТИ»

ПРИНЯТ БРЯНСКОЙ ОБЛАСТНОЙ ДУМОЙ 24 ДЕКАБРЯ 2013 ГОДА

Статья 1. Внести в Закон Брянской области от 8 июня 2009 года № 44-З «О Молодежном парламенте Брянской области» (в редакции законов Брянской области от 29 декабря 2010 года № 114-З, от 2 февраля 2012 года № 3-З, от 10 мая 2012 года № 25-З, от 2 ноября 2012 года № 75-З, от 6 мая 2013 года № 26-З, от 1 августа 2013 года № 60-З, от 8 ноября 2013 года № 88-З) следующие изменения:

1. Подпункт 5 пункта 5 статьи 4 исключить.

2. Подпункт 7 пункта 1 статьи 9 изложить в следующей редакции:

«7) по решению Молодежного парламента, принятого большинством голосов от числа, членов Молодежного парламента, утвержденного постановлением областной Думы.».

Статья 2. Настоящий Закон вступает в силу после его официального опубликования.

Губернатор Брянской области Н. В. ДЕНИН

г. Брянск
31 декабря 2013 года
№ 123-З

БРЯНСКАЯ ОБЛАСТНАЯ ДУМА
ПОСТАНОВЛЕНИЕ

от 24.12.2013 г. **№ 5-1559**

г. Брянск

О Законе Брянской области «О внесении изменений в Закон Брянской области «О Молодежном парламенте Брянской области»

Рассмотрев проект закона Брянской области «О внесении изменений в Закон Брянской области «О Молодежном парламенте Брянской области», внесенный в порядке законодательной инициативы постоянным комитетом областной Думы по молодежной политике, физической культуре и спорту и учитывая заключения Правительства Брянской области, прокуратуры Брянской области и правового управления Брянской областной Думы, Брянская областная Дума

ПОСТАНОВИЛА:

1. Принять Закон Брянской области «О внесении изменений в Закон Брянской области «О Молодежном парламенте Брянской области».

2. Направить настоящий Закон Губернатору Брянской области для подписания и опубликования.

Председатель областной Думы В. И. ГАЙДУКОВ

ЗАКОН
БРЯНСКОЙ ОБЛАСТИ

О ВНЕСЕНИИ ИЗМЕНЕНИЙ В ЗАКОН БРЯНСКОЙ ОБЛАСТИ «О ВЫБОРАХ ДЕПУТАТОВ БРЯНСКОЙ ОБЛАСТНОЙ ДУМЫ»

ПРИНЯТ БРЯНСКОЙ ОБЛАСТНОЙ ДУМОЙ 24 ДЕКАБРЯ 2013 ГОДА

Статья 1. Внести в Закон Брянской области от 23 января 2008 года № 4-З «О выборах депутатов Брянской областной Думы» (в редакции законов Брянской области от 5 мая 2008 года № 32-З, от 7 октября 2008 года № 79-З, от 11 ноября 2008 года № 92-З, от 9 июня 2009 года № 46-З, от 5 октября 2009 года № 76-З, от 30 декабря 2010 года № 118-З, с изменениями, внесенными Законом Брянской области от 11 апреля 2011 года № 27-З в Закон Брянской области от 30 декабря 2010 года № 118-З, от 4 июля 2013 года № 45-З) следующие изменения:

1. В статье 9:

1) часть первую пункта 2 статьи 9 изложить в редакции: «2. Списки избирателей составляются территориальной избирательной комиссией не позднее чем за 10 дней до дня голосования на основании сведений об избирателях, представляемых главой местной администрации муниципального района, городского округа, командиром воинской части, руководителем организации, в которой избиратели временно пребывают, руководителем образовательного учреждения с очной формой обучения, за которым закреплены на праве оперативного управления или в чьем самостоятельном распоряжении находятся общежития. По избирательному участку, образованному на территории воинской части, список избирателей — военнослужащих, находящихся в воинской части, членов их семей и других избирателей, если они проживают в пределах расположения воинской части, составляется участковой избирательной комиссией не позднее чем за 10 дней до дня голосования, а в исключительных случаях — не позднее чем в день сформирования участковой избирательной комиссии на основании сведений об избирателях, представляемых командиром воинской части.»;

2) в пункте 7 слова «либо наличие у гражданина открепительного удостоверения» исключить;

3) пункт 7 дополнить частью второй следующего содержания: «Избиратели, обучающиеся по очной форме обучения и зарегистрированные по месту пребывания в общежитии (по месту нахождения образовательного учреждения), включаются в список избирателей по месту нахождения общежития (образовательного учреждения). Информация об этом передается в участковую избирательную комиссию избирательного участка, где данный избиратель включен в список избирателей по месту жительства, через территориальную избирательную комиссию. Участковая избирательная комиссия в соответствующей строке списка избирателей делает отметку: «Включен в список избирателей на избирательном участке №» с указанием номера избирательного участка.»;

4) в пункте 14 слова «, а также в случае выдачи избирателю открепительного удостоверения», «, а при выдаче открепительного удостоверения - подписью члена избирательной комиссии, выдавшего открепительное удостоверение,» исключить.

2. В части третьей пункта 2 статьи 12 слова «политических партий, выдвинувших федеральные списки кандидатов, которым переданы депутатские мандаты в соответствии со статьей 82.1 Федерального закона от 18 мая 2005 года № 51-ФЗ «О выборах депутатов Государственной Думы Федерального Собрания Российской Федерации» (далее - Федеральный закон «О выборах депутатов Государственной Думы Федерального Собрания Российской Федерации»),» исключить.

3. В третьем предложении пункта 9 статьи 16 слова «общественным объединением,» исключить.

4. Пункт 1 статьи 17 изложить в редакции:

«1. Для осуществления контроля за целевым расходованием денежных средств, выделенных комиссиям на подготовку и проведение выборов депутатов Брянской областной Думы, а также за источниками поступления, правильным учетом и использованием денежных средств избирательных фондов, для проверки финансовых отчетов кандидатов, избирательных объединений, для организации проверок достоверности представленных кандидатами в соответствии с пунктами 3 и 3.1 статьи 33 Федерального закона сведений об имуществе, о доходах, об их источниках и о расходах, соблюдения кандидатами требований, предусмотренных пунктом 3.3 статьи 33 Федерального закона, создаются контрольно-ревизионные службы.».

5. В статье 19:

1) пункт 1 изложить в редакции:

«1. На выборах депутатов Брянской областной Думы кандидаты могут быть выдвинуты в соответствии с настоящим Законом непосредственно либо в составе единого списка кандидатов, разделенного на областную и территориальные части, по единому областному избирательному округу.»;

2) дополнить пункт 1.1 следующего содержания:

«1.1. С учетом требований статьи 21 настоящего Закона Избирательная комиссия Брянской области не позднее чем через 30 дней после утверждения схемы одномандатных избирательных округов определяет своим решением перечень региональных (территориальных) групп кандидатов (далее территориальные группы кандидатов) территориальной части единого списка кандидатов, соответствующих территориям одномандатных избирательных округов с указанием их номеров и наименований. Перечень территориальных групп кандидатов территориальной части единого списка кандидатов публикуется Избирательной комиссией Брянской области не позднее чем через пять дней со дня принятия соответствующего решения.»;

3) в пункте 3 статьи 19 слова «или иным структурным подразделением» исключить.

6. В статье 20:

1) пункт 4 изложить в редакции:

«4. Вместе с заявлением, указанным в пункте 2 настоящей статьи, в соответствующую избирательную комиссию должны быть представлены сведения о размере и об источниках доходов кандидата, а также об имуществе, принадлежащем кандидату на праве собственности (в том числе совместной собственности), о вкладах в банках, ценных бумагах. Указанные сведения представляются по форме согласно приложению 4 к настоящему Закону.

При проведении выборов депутатов областной Думы кандидат также представляет в избирательную комиссию по форме, предусмотренной указом Президента Российской Федерации:

а) сведения о принадлежащем кандидату, его супругу и несовершеннолетним детям недвижимом имуществе, находящемся за пределами территории Российской Федерации, об источниках получения средств, за счет которых приобретено указанное имущество, об обязательствах имущественного характера за пределами территории Российской Федерации кандидата, а также сведения о таких обязательствах его супруга и несовершеннолетних детей;

б) сведения о своих расходах, а также о расходах своих супруга и несовершеннолетних детей по каждой сделке по приобретению земельного участка, другого объекта недвижимости, транспортного средства, ценных бумаг, акций (долей участия, паев в уставных (складочных) капиталах организаций), совершенной в течение последних трех лет, если сумма сделки превышает общий доход кандидата и его супруга за три последних года, предшествующих совершению сделки, и об источниках получения средств, за счет которых совершена сделка.

Вместе с иными документами, необходимыми для регистрации кандидата, письменное уведомление о том, что он не имеет счетов (вкладов), не хранит наличные денежные средства и ценности в иностранных банках, расположенных за пределами территории Российской Федерации, не владеет и (или) не пользуется иностранными финансовыми инструментами.»;

2) дополнить пункт 4.1 следующего содержания:

«4.1. Порядок проверки сведений, указанных в части второй пункта 4 настоящей статьи, устанавливается указом Президента Российской Федерации.»;

3) дополнить пункт 4.2 следующего содержания:

«4.2. При проведении выборов депутатов областной Думы кандидат обязан к моменту своей регистрации закрыть счета (вклады), прекратить хранение наличных денежных средств и ценностей в иностранных банках, расположенных за пределами территории Российской Федерации, и (или) осуществить отчуждение иностранных финансовых инструментов.»;

4) дополнить пункт 7.1 следующего содержания:

«7.1. Проверка выполнения требований, предусмотренных пунктом 4.2 настоящей статьи, осуществляется по основаниям, установленным Федеральным законом «О запрете отдельным категориям лиц открывать и иметь счета (вклады), хранить наличные денежные средства и ценности в иностранных банках, расположенных за пределами территории Российской Федерации, владеть и (или) пользоваться иностранными финансовыми инструментами.».

7. В статье 21:

1) название статьи изложить в редакции:

«Статья 21. Выдвижение кандидатов избирательным объединением по одномандатным избирательным округам и выдвижение избирательным объединением единого списка кандидатов по единому областному избирательному округу. Представление списков кандидатов и иных документов в избирательные комиссии»;

2) пункт 1 дополнить вторым предложением следующего содержания:

«В едином избирательном округе избирательное объединение вправе выдвинуть только один список кандидатов.»;

3) в подпункте «г» пункта 4 слова «, а если избирательное объединение не является юридическим лицом, также решение о его создании» исключить;

4) подпункт «е» пункта 4 изложить в редакции:

«е) решение съезда политической партии (конференции или общего собрания ее регионального отделения, а в случаях, предусмотренных Федеральным законом «О политических партиях», соответствующего органа политической партии, ее регионального отделения) о выдвижении кандидатов по одномандатным избирательным округам списком;

5) в подпункте «ж» пункта 4 слова «, иного общественного объединения» исключить;

6) в пункте 4.3 слова «Список кандидатов» заменить словами «Единый список кандидатов», а слова «(если избирательное объединение является юридическим лицом)» исключить;

7) пункт 5 изложить в редакции:

«5. Выдвинутый избирательным объединением по единому избирательному округу единый список кандидатов должен соответствовать следующим требованиям:

1) единый список кандидатов должен иметь областную и территориальные части. Территориальная часть единого списка кандидатов состоит из территориальных групп кандидатов, соответствующих территориям одномандатных избирательных округов;

2) в едином списке кандидатов, выдвинутом избирательным объединением, одна территориальная группа кандидатов должна соответствовать территории одного одномандатного избирательного округа;

3) число территориальных групп кандидатов в едином списке кандидатов, выдвинутых избирательным объединением, не может составлять менее 20. Данное число территориальных групп кандидатов является минимально допустимым для участия избирательного объединения в выборах, при этом избирательное объединение вправе выбирать любые из 30 частей территории области, которым должны соответствовать территориальные группы кандидатов выдвинутого ею списка кандидатов, но не вправе объединять эти территории или их дробить (при этом совокупная численность избирателей, зарегистрированных на территориях, которым соответствуют территориальные группы кандидатов, должна составлять не менее половины от численности избирателей, зарегистрированных на территории Брянской области);

4) в областную часть единого списка кандидатов может быть включено не более трех кандидатов, в территориальную группу кандидатов должно быть включено не менее четырех кандидатов;

5) кандидат может упоминаться в едином списке кандидатов только один раз: либо в его областной части, либо в его территориальной части;

6) число кандидатов, выдвигаемых избирательным объединением в составе единого списка кандидатов, не может быть больше 130 человек.»;

8) подпункт «ж» пункта 7 изложить в редакции:

«ж) официально заверенный постоянно действующим руководящим органом политической партии, ее регионального отделения список граждан, включенных в соответствующий единый список кандидатов и являющихся членами данной политической партии.»;

9) в конце подпункта «б» пункта 8 точку заменить на точку с запятой и дополнить пункт 8 подпунктами «в», «г» следующего содержания:

«в) по форме, предусмотренной указом Президента Российской Федерации:

1) сведения о принадлежащем кандидату, его супругу и несовершеннолетним детям недвижимом имуществе, находящемся за пределами территории Российской Федерации, об источниках получения средств, за счет которых приобретено указанное имущество, об обязательствах имущественного характера за пределами территории Российской Федерации кандидата, а также сведения о таких обязательствах его супруга и несовершеннолетних детей;

2) сведения о своих расходах, а также о расходах своих супруга и несовершеннолетних детей по каждой сделке по приобретению земельного участка, другого объекта недвижимости, транспортного средства, ценных бумаг, акций (долей участия, паев в уставных (складочных) капиталах организаций), совершенной в течение последних трех лет, если сумма сделки превышает общий доход кандидата и его супруга за три последних года, предшествующих совершению сделки, и об источниках получения средств, за счет которых совершена сделка;

«г) письменное уведомление о том, что кандидат не имеет счетов (вкладов), не хранит наличные денежные средства и ценности в иностранных банках, расположенных за пределами территории Российской Федерации, не владеет и (или) не пользуется иностранными финансовыми инструментами.»;

10) пункт 8 дополнить частью второй следующего содержания:

«Порядок проверки сведений, указанных в подпункте «в» настоящей статьи, устанавливается указом Президента Российской Федерации.»;

11) пункт 8 дополнить частью третьей следующего содержания:

«При проведении выборов депутатов Брянской областной Думы кандидат обязан к моменту своей регистрации закрыть счета (вклады), прекратить хранение наличных денежных средств и ценностей в иностранных банках, расположенных за пределами территории Российской Федерации, и (или) осуществить отчуждение иностранных финансовых инструментов.»;

12) пункт 8 дополнить частью четвертой следующего содержания: «Проверка выполнения требований, предусмотренных частью третьей настоящей статьи, осуществляется по основаниям, установленным Федеральным законом «О запрете отдельным категориям лиц открывать и иметь счета (вклады), хранить наличные денежные средства и ценности в иностранных банках, расположенных за пределами территории Российской Федерации, владеть и (или) пользоваться иностранными финансовыми инструментами»;

13) пункт 11 изложить в редакции:

«11. Основаниями для отказа избирательному объединению в заверении единого списка кандидатов являются отсутствие документов, указанных в настоящем Законе, несоблюдение требований к выдвижению списка кандидатов, предусмотренных Федеральным законом «О политических партиях.»;

14) в пункте 13 слова «не позднее чем через три дня со дня его заверения» заменить словами «в течении одних суток с момента принятия соответствующего решения».

8. В пункте 3 статьи 22 первое предложение изложить в редакции:

«3. В подписном листе указывается дата голосования, номер специального избирательного счета, с которого произведена оплата изготовления подписных листов.».

9. В статье 24:

1) в части второй пункта 4 слова «в соответствии с пунктами 2 и 3» заменить словами «в соответствии с пунктами 2, 3, 3.1»;

2) подпункт «з» пункта 11 изложить в редакции:

«з) подписи избирателей, внесенные в подписной лист до дня оплаты изготовления подписных листов;».

10. В статье 25:

1) в пункте 1 слова «не позднее чем через 10 дней» заменить словами «в течении 10 дней»;

2) пункт 4 дополнить подпунктом «а.1» следующего содержания:

«а. 1) несоблюдение кандидатом требований, установленных пунктом 3.3 статьи 33 Федерального закона;»;

3) в подпункте «д» пункта 4 слова «предусмотренных пунктами 2 и 3» заменить словами «предусмотренных пунктами 2, 3, 3.1»;

4) в пункте 5 подпункты «д» и «е» исключить;

5) пункт 5 дополнить подпунктом «п» следующего содержания:

«п) выбытие кандидатов, в результате чего число территориальных групп кандидатов в едином списке кандидатов осталось меньше установленного законом.»;

6) пункт 6 дополнить подпунктом «а.1» следующего содержания:

«а. 1) несоблюдение кандидатом требований, установленных пунктом 3.3 статьи 33 Федерального закона;»;

7) в подпункте «и» пункта 6 слова «пунктами 2 и 3» заменить словами « пунктами 2, 3, 3.1»;

8) пункт 10 изложить в редакции:

«10. На выборах депутатов Брянской областной Думы регистрация кандидата, единого списка кандидатов, выдвинутых политической партией, ее региональным отделением, осуществляется без сбора подписей избирателей на основании решения о выдвижении кандидата, единого списка кандидатов, принятого политической партией, ее региональным отделением в порядке, установленном федеральным законом.».

11. В статье 39:

1) пункты 2, 3, 4 изложить в редакции:

«2. Предельный размер расходования средств избирательного фонда избирательного объединения составляет 30 миллионов рублей.

3. Избирательные фонды избирательных объединений могут создаваться за счет:

1) собственных средств избирательного объединения в размере, не превышающем 30 миллионов рублей;

2) добровольных пожертвований граждан в размере, не превышающем (для каждого гражданина) 100 тысяч рублей;

3) добровольных пожертвований юридических лиц в размере, не превышающем (для каждого юридического лица) одного миллиона рублей.

4. Предельный размер расходования средств избирательного фонда кандидата, выдвинутого по одномандатному избирательному округу, составляет два миллиона рублей.»;

2) дополнить пункт 4.1 следующего содержания:

«4.1. Избирательные фонды кандидатов, выдвинутых по одномандатным избирательным округам, могут создаваться за счет:

1) собственных средств кандидата в размере, не превышающем два миллиона рублей;

2) средств, выделенных кандидату выдвинувшим его избирательным объединением в размере, не превышающем два миллиона рублей;

3) добровольных пожертвований граждан в размере, не превышающем (для каждого гражданина) 100 тысяч рублей;

4) добровольных пожертвований юридических лиц в размере, не превышающем (для каждого юридического лица) одного миллиона рублей.».

12. Пункт 4 статьи 41 изложить в редакции:

«4. Бюллетень по единому избирательному округу в соответствии с федеральным законом должен содержать краткое наименование каждого избирательного объединения, выдвинувшего зарегистрированный единый список кандидатов, эмблему данного избирательного объединения (если изображение эмблемы было представлено при выдвижении единого списка кандидатов), фамилии, имена, отчества кандидатов из областной части списка кандидатов, фамилии, имена, отчества первых трех кандидатов из соответствующей территориальной группы списка кандидатов (если такая группа имеется в списке кандидатов).

Порядок проведения жеребьевки по размещению в бюллетене сведений об избирательных объединениях, зарегистрировавших единые списки кандидатов, устанавливается Избирательной комиссией Брянской области. Жеребьёвка проводится не позднее чем за 30 дней до дня голосования. Номер полученный избирательным объединением в результате жеребьёвки, сохраняется до окончания избирательной кампании.».

13. Статью 42 – «Открепительное удостоверение» исключить.

14. В статье 43:

1) пункт 6 изложить в редакции:

«6. Избирательные бюллетени выдаются избирателям, включенным в список избирателей, по предъявлении паспорта или документа, заменяющего паспорт гражданина. Каждый избиратель имеет право получить два избирательных бюллетеня: один — для голосования по единому областному избирательному округу и один — для голосования по соответствующему одномандатному избирательному округу. Перед выдачей избирательных бюллетеней член участковой избирательной комиссии обязан удостовериться в том, что письменное заявление (устное обращение) избирателя о предоставлении ему возможности проголосовать вне помещения для голосования не зарегистрировано в реестре, указанном в пункте 2 статьи 44 настоящего Закона, и к нему не направлены члены участковой избирательной комиссии с правом решающего голоса для проведения голосования вне помещения для голосования.»;

2) в пункте 7 последнее предложение исключить.

15. В статье 45:

1) в пункте 4 подпункты «к», «л», «м», «н», «о», «п» исключить;

2) в пункте 5 слова «строка 16» и «строка 17» заменить словами «строка 10» и «строка 11»;

3) в пунктах 6 и 7 цифру «18» заменить на цифру «12».

16. В статье 46:

1) пункт 3 изложить в редакции:

«3. По окончании голосования члены участковой избирательной комиссии с правом решающего голоса в присутствии лиц, указанных в пункте 5 статьи 16 настоящего Закона, подсчитывают и погашают, отрезая левый нижний угол, неиспользованные из-

бирательные бюллетени, затем оглашают и вносят в строку 5 протоколов об итогах голосования и их увеличенных форм соответствующее число погашенных избирательных бюллетеней, которое определяется как сумма числа неиспользованных избирательных бюллетеней и числа избирательных бюллетеней, испорченных избирателями при проведении голосования. При использовании технических средств подсчета голосов полученные данные после их оглашения вносятся в строку 5 увеличенных форм протоколов об итогах голосования. С погашенными избирательными бюллетенями вправе визуально ознакомиться члены избирательной комиссии с правом совещательного голоса и наблюдатели под контролем членов участковой избирательной комиссии с правом решающего голоса.»;

2) подпункт «а» пункта 5 изложить в редакции:

«а) число избирателей, внесенных в список избирателей на момент окончания голосования (без учета избирателей, исключенных из списка избирателей);»;

3) в пункте 5 подпункты «г, д, е» исключить;

4) в пункте 6 подпункты «г, д, е, ж, з» исключить;

5) часть вторую пункта 6 исключить;

6) в пункте 16 слова «в строку 18» заменить словами «в строку 12»;

7) пункт 20 изложить в редакции:

«20. После ознакомления членов участковой избирательной комиссии с правом совещательного голоса и наблюдателей с рассортированными избирательными бюллетенями проводится согласно приложению 5 к настоящему Закону проверка контрольных соотношений данных, внесенных в протоколы об итогах голосования. Если указанные контрольные соотношения не выполняются, участковая избирательная комиссия принимает решение о дополнительном подсчете данных по всем или по отдельным строкам протокола, по которому контрольные соотношения не выполняются, в том числе о дополнительном подсчете избирательных бюллетеней. Если в результате дополнительного подсчета по строкам 2, 3, 4, 5 протокола контрольные соотношения не выполняются снова, участковая избирательная комиссия составляет соответствующий акт, прилагаемый к протоколу, и вносит данные о расхождении в специальные строки протокола — в строку 10: «Число утраченных избирательных бюллетеней» и строку 11: «Число избирательных бюллетеней, не учтенных при получении». Если число, указанное в строке 2, больше суммы чисел, указанных в строках 3, 4, 5, разность между числом, указанным в строке 2, и суммой чисел, указанных в строках 3, 4, 5, вносится в строку 10, при этом в строке 11 проставляется цифра «0». Если сумма чисел, указанных в строках 3, 4, 5, больше числа, указанного в строке 2, разность между суммой чисел, указанных в строках 3, 4, 5, и числом, указанным в строке 2, вносится в строку 11, при этом в строке 10 проставляется цифра «0». Если в результате дополнительного подсчета необходимо внести изменения в протокол, заполняется новый бланк протокола, а в его увеличенную форму вносятся соответствующие исправления. Если контрольные соотношения выполняются, в строках 10 и 11 проставляется цифра «0».»;

8) в пункте 21:

а) часть первую изложить в редакции:

«21. Избирательные бюллетени после завершения подсчета упаковываются в отдельные пачки по голосам избирателей, поданным за зарегистрированных кандидатов, за единые списки кандидатов. В отдельные пачки упаковываются недействительные и погашенные избирательные бюллетени для голосования по одномандатному избирательному округу и единому областному избирательному округу. На каждой, пачке указываются число содержащихся в ней избирательных бюллетеней, фамилия зарегистрированного кандидата, наименование избирательного объединения, отмеченные в соответствующих избирательных бюллетенях, либо делается отметка: «Недействительные избирательные бюллетени по единому областному избирательному округу», «Недействительные избирательные бюллетени по одномандатному избирательному округу». Упакованные таким образом избирательные бюллетени, а также избирательные бюллетени, упакованные в соответствии с пунктами 11 и 12 настоящей статьи, со списком избирателей помещаются в мешки или коробки, на которых указываются номер избирательного участка, номер (наименование) избирательного округа, общее число всех упакованных избирательных бюллетеней. Мешки или коробки опечатываются и могут быть вскрыты только по решению вышестоящей избирательной комиссии или суда. На указанных мешках или коробках вправе поставить свои подписи члены участковой избирательной комиссии как с правом решающего, так и с правом совещательного голоса, иные лица, указанные в пункте 5 статьи 16 настоящего Закона.»;

б) подпункт «в» части второй изложить в редакции:

«в) участковая комиссия вводит в техническое средство подсчета голосов данные, полученные на этапе работы со списком избирателей, то есть данные, занесенные в строки 1, 2, 3, 4, 5 увеличенной формы протокола об итогах голосования;»;

в) подпункт «г» части второй изложить в редакции:

«г) участковая комиссия осуществляет распечатку протокола об итогах голосования из технического средства подсчета голосов, оглашает и заносит соответствующие данные в строки 6, 7, 8, 9, 12 и последующие строки увеличенной формы протокола об итогах голосования;»;

г) в подпункте «д» слова «в строки 16 и 17» заменить словами «в строки 10 и 11»;

9) в части второй пункта 22 слова «следующих строк: 8, 9, 18» заменить словами «следующих строк: 8, 9, 12»;

10) пункт 28 изложить в редакции:

«28. Если после подписания протокола участковой избирательной комиссии об итогах голосования и направления его первого экземпляра в территориальную избирательную комиссию участковая избирательная комиссия, составившая протокол, либо территориальная избирательная комиссия в ходе предварительной проверки выявила неточность в строках 1—11 протокола (в том числе описку, опечатку или ошибку в суммировании данных), участковая избирательная комиссия вправе на своем заседании рассмотреть вопрос о внесении уточнений в строки 1—11 протокола. Участковая избирательная комиссия, информируя о проведении указанного заседания в соответствии с пунктом 2 статьи 16 настоящего Закона, обязана указать, что на нем будет рассматриваться данный вопрос. О принятом решении участковая избирательная комиссия в обязательном порядке информирует своих членов с правом совещательного голоса, иных лиц, присутствовавших при составлении ранее утвержденного протокола участковой избирательной комиссии, а также представителей средств массовой информации. В этом случае участковая избирательная комиссия составляет протокол об итогах голосования, на котором делается отметка: «Повторный». Указанный протокол незамедлительно направляется в территориальную избирательную комиссию. Ранее представленный участковой избирательной комиссией в территориальную избирательную комиссию протокол прилагается к повторному протоколу. В случае необходимости внесения уточнений в строку 12 и последующие строки протокола проводится повторный подсчет голосов в порядке, предусмотренном пунктами 14 и 15 статьи 48 настоящего Закона. Нарушение указанного порядка составления повторного протокола является основанием для признания данного протокола недействительным.».

17. В статье 47:

1) в первом предложении пункта 1 после слов «устанавливает итоги голосования на соответствующей территории» поставить запятую и добавить слова «или на их частях, определённых в соответствии со статьёй 7 настоящего Закона.»;

2) подпункт «в» пункта 7 исключить;

3) в пункте 13 слово «обязана» заменить словом «вправе».

18. Подпункт «в» пункта 12 статьи 48 исключить.

19. Содержание статьи 50 изложить в редакции:

«1. Распределение депутатских мандатов между едиными списками кандидатов, допущенными к распределению депутатских мандатов в соответствии со статьей 49 настоящего Закона, производится в порядке, предусмотренном пунктами 2—5 настоящей статьи.

2. Каждый единый список кандидатов, допущенный к распределению депутатских мандатов, получает по одному мандату.

3. Число голосов избирателей, полученных каждым единым списком кандидатов по единому избирательному округу, допущенным к распределению депутатских мандатов, последовательно делится на числа из ряда возрастающих натуральных чисел (делителей) начиная с двух до числа оставшихся депутатских мандатов, распределяемых по единому избирательному округу.

4. Полученные в результате такого деления частные по всем единым спискам кандидатов по единому избирательному округу (после запятой до второго знака включительно) располагаются в порядке убывания. В случае равенства числовых значений нескольких частных первым становится частное единого списка кандидатов по единому избирательному округу, получившего большее число голосов избирателей, а в случае равенства голосов избирателей — частное единого списка кандидатов, зарегистрированного ранее.

5. Частное, порядковый номер которого равен числу оставшихся депутатских мандатов, распределяемых по единому избирательному округу, является избирательной квотой, а число равных ей или превышающих ее частных, которое имеет каждый список кандидатов по единому избирательному округу, допущенный к распределению депутатских мандатов, есть число депутатских мандатов, получаемых соответствующим единым списком кандидатов по единому избирательному округу. В случае равенства избирательной квоте числовых значений нескольких частных распределение депутатских мандатов между едиными списками кандидатов по единому избирательному округу производится с учетом порядка, предусмотренного пунктом 4 настоящей статьи.

6. После распределения депутатских мандатов между едиными списками кандидатов производится распределение депутатских мандатов внутри каждого единого списка кандидатов.

В первую очередь депутатские мандаты из числа мандатов, полученных данным единым списком кандидатов, переходят к зарегистрированным кандидатам, включенным в областную часть указанного единого списка кандидатов, по порядку их размещения в областной части единого списка кандидатов. Затем депутатские мандаты, причитающиеся данному единому списку кандидатов, распределяются внутри единого списка кандидатов между территориальными группами кандидатов.

7. Депутатские мандаты распределяются между территориальными группами кандидатов соответствующего единого списка кандидатов поочередно по одному в порядке уменьшения числа голосов избирателей, поданных за единый список кандидатов на части территории области, соответствующей данной территориальной группе кандидатов.

При равном числе голосов избирателей, поданных за территориальные группы кандидатов, преимущество отдается территориальной группе кандидатов, определенной избирательным объединением в течение трех дней со дня обращения Избирательной комиссии Брянской области. Если в указанный срок в Избирательную комиссию Брянской области не поступит соответствующее решение политической партии, преимущество отдается первой территориальной группе кандидатов по порядку размещения в зарегистрированном списке кандидатов.

8. При распределении депутатских мандатов внутри территориальной группы кандидатов между зарегистрированными кандидатами депутатские мандаты передаются зарегистрированным кандидатам, включенным в территориальную группу кандидатов, по порядку их размещения в зарегистрированном списке кандидатов в данной территориальной группе.

9. Если в процессе распределения депутатских мандатов внутри единого списка кандидатов в одной территориальной группе кандидатов или нескольких территориальных группах кандидатов не оказалось нужного числа зарегистрированных кандидатов, оставшиеся нераспределенными депутатские мандаты подлежат дополнительному распределению между территориальными группами того же единого списка кандидатов, в которых имеются зарегистрированные кандидаты, не получившие депутатских мандатов. При этом сохраняется очередность передачи депутатских мандатов, установленная пунктами 7 и 8 настоящей статьи. Если после такого распределения число дополнительно распределяемых депутатских мандатов окажется больше числа территориальных групп кандидатов, которые могут их получить, процедура дополнительного распределения повторяется необходимое число раз.

10. Если в процессе распределения депутатских мандатов внутри списка кандидатов, выдвинутого избирательным объединением, не окажется зарегистрированных кандидатов, не получивших депутатских мандатов, нераспределенные депутатские мандаты остаются вакантными до следующих выборов.

11. Если после передачи депутатского мандата или его распределения зарегистрированный кандидат отказался принять депутатский мандат или если зарегистрированный кандидат не сложил несовместимые со статусом депутата полномочия, такой депутатский мандат передается зарегистрированному кандидату из того же единого списка кандидатов в порядке, установленном настоящей статьей.

12. Депутатский мандат зарегистрированного кандидата, входившего в областную часть единого списка кандидатов, передается следующему в порядке очередности зарегистрированному кандидату из числа зарегистрированных кандидатов, не получивших депутатских мандатов и включенных в областную часть единого списка кандидатов. Если в областной части единого списка кандидатов нет зарегистрированных кандидатов, не получивших депутатских мандатов, депутатский мандат зарегистрированного кандидата, входившего в областную часть единого списка кандидатов, передается первому в порядке очередности зарегистрированному кандидату из числа зарегистрированных кандидатов, не получивших депутатских мандатов и включенных в территориальную группу кандидатов, которая не получала депутатский мандат. При этом депутатский мандат передается в порядке, аналогичном порядку, установленному пунктами 7—9 настоящей статьи.

При равном числе голосов избирателей, поданных за территориальные группы кандидатов, преимущество отдается первой территориальной группе кандидатов по порядку размещения в зарегистрированном списке кандидатов.

13. Депутатский мандат зарегистрированного кандидата, входившего в территориальную группу кандидатов, передается первому в порядке очередности зарегистрированному кандидату из той же территориальной группы кандидатов. Если в этой территориальной группе кандидатов отсутствуют зарегистрированные кандидаты, не получившие депутатских мандатов, депутатский мандат подлежит передаче первому в порядке очередности зарегистрированному кандидату из числа зарегистрированных кандидатов, не получивших депутатских мандатов и включенных в указанную в пункте 7 настоящей статьи территориальную группу кандидатов, за которую было подано большее число голосов избирателей.

При равном числе голосов избирателей, поданных за территориальные группы кандидатов, преимущество отдается территориальной группе кандидатов, определенной избирательным объединением в течение трех дней со дня обращения Избирательной комиссии Брянской области. Если в указанный срок в Избирательную комиссию Брянской области не поступит соответствующее решение избирательного объединения, преимущество отдается первой территориальной группе кандидатов по порядку размещения в зарегистрированном списке кандидатов.

14. Если в процессе передачи депутатских мандатов внутри единого списка кандидатов, выдвинутого избирательным объединением, не окажется зарегистрированных кандидатов, не получивших депутатских мандатов, непереданные депутатские мандаты остаются вакантными до следующих выборов депутатов Брянской областной Думы.

15. О передаче депутатских мандатов Избирательная комиссия Брянской области принимает решение, которое подлежит опубликованию в официальном периодическом печатном издании.».

20. В статье 55:

1) в пункте 2 слова «или иного структурного подразделения» исключить;

2) в пункте 3 слова «или иного структурного подразделения» исключить.

21. В пункте 6 статьи 56 слова «или иным структурным подразделением» исключить.

22. Приложение 1 к Закону изложить в редакции:

«ПРИЛОЖЕНИЕ 1
к Закону Брянской области
«О выборах депутатов
Брянской областной Думы»

ПОДПИСНОЙ ЛИСТ
Выборы депутатов Брянской областной Думы
_____ _____ _____ года,

Мы, нижеподписавшиеся, поддерживаем самовыдвижение кандидатом в депутаты Брянской областной Думы по одномандатному избирательному округу № ____ Яковлева Семена Петровича, родившегося 15 сентября 1946 года, работающего (место работы, занимаемая должность или род занятий; если кандидат является депутатом и осуществляет свои полномочия на непостоянной основе, — сведения об этом с указанием наименования соответствующего представительного органа), проживающего (наименование субъекта Российской Федерации, района, города, иного населенного пункта, где находится место жительства)

№ п. п.	Фамилия, имя, отчество	Год рождения (в возрасте 18 лет — дополнительно число и месяц рождения)	Адрес места жительства	Серия и номер паспорта или документа, заменяющего паспорт гражданина	Подпись и дата ее внесения
1					
2					
3					
4					
5					

Подписной лист удостоверяю: _____
(фамилия, имя и отчество, дата рождения, адрес места жительства, серия, номер и дата выдачи паспорта или документа, заменяющего паспорт гражданина, с указанием наименования или кода выдавшего его органа, собственноручная подпись лица, осуществлявшего сбор подписей, и дата ее внесения)

Кандидат в депутаты

_____
(фамилия, имя и отчество, подпись и дата ее внесения)

Специальный избирательный счет № _____

Примечание. В случае наличия у кандидата, данные которого указываются в подписном листе, неснятой и непогашенной судимости, в подписном листе после отчества кандидата указываются сведения о судимости кандидата. Если кандидат, сведения о котором содержатся в подписном листе, в заявлении о согласии баллотироваться в соответствии с пунктом 2 статьи 33 Федерального закона «Об основных гарантиях избирательных прав и права на участие в референдуме граждан Российской Федерации» указал свою принадлежность к политической партии либо иному общественному объединению и свой статус в данной политической партии либо данном общественном объединении, сведения об этом указываются в подписном листе после сведений о месте жительства кандидата или после сведений о судимости кандидата.».

23. Приложение 5 к Закону изложить в редакции:

«ПРИЛОЖЕНИЕ 5
к Закону Брянской области
«О выборах депутатов
Брянской областной Думы»

Контрольные соотношения данных, внесенных в протокол об итогах голосования (числами обозначены строки протокола, пронумерованные в соответствии со статьей 45 настоящего Закона)

1 больше или равно 3 + 4
2 равно 3 + 4 + 5 + 10 – 11
6 + 7 равно 8 + 9
9 равно 12 + все последующие строки протокола.».

24. Приложение 6 к Закону признать утратившим силу.

Статья 2. Настоящий Закон вступает в силу через десять дней после его официального опубликования.

Губернатор Брянской области Н. В. ДЕНИН

г. Брянск
31 декабря 2013 года
№ 124-З

БРЯНСКАЯ ОБЛАСТНАЯ ДУМА
ПОСТАНОВЛЕНИЕ

от 24.12.2013 г. **№ 5-1575**

г. Брянск

О Законе Брянской области «О внесении изменений в Закон Брянской области «О выборах депутатов Брянской областной Думы»

Рассмотрев проект закона Брянской области «О внесении изменений в Закон Брянской области «О выборах депутатов Брянской областной Думы», внесённый в Брянскую областную Думу в порядке законодательной инициативы Избирательной комиссией Брянской области, учитывая заключение правового управления Брянской областной Думы и решение постоянного комитета Брянский областной Думы по законодательству и местному самоуправлению, Брянская областная Дума

ПОСТАНОВИЛА:

1. Принять Закон Брянской области «О внесении изменений в Закон Брянской области «О выборах депутатов Брянской областной Думы».

2. Направить принятый Закон Брянской области «О внесении изменений в Закон Брянской области «О выборах депутатов Брянской областной Думы» Губернатору Брянской области для подписания и опубликования.

Председатель областной Думы В. И. ГАЙДУКОВ

УКАЗ
ГУБЕРНАТОРА БРЯНСКОЙ ОБЛАСТИ

от 26 декабря 2013 г. **№ 619**

г. Брянск

Об утверждении Положения об управлении государственных закупок Брянской области

В целях реализации Федерального закона от 5 апреля 2013 года № 44-ФЗ «О контрактной системе в сфере закупок товаров, работ, услуг для обеспечения государственных и муниципальных нужд», руководствуясь положениями статьи 26 вышеуказанного Федерального закона,

ПОСТАНОВЛЯЮ:

1. Определить управление государственных закупок Брянской области органом исполнительной власти Брянской области, уполномоченным по регулированию контрактной системы в сфере закупок Брянской области.

2. Определить управление государственных закупок Брянской области органом исполнительной власти Брянской области, уполномоченным на определение поставщиков (подрядчиков, исполнителей) для заказчиков.

3. Утвердить прилагаемое Положение об управлении государственных закупок Брянской области.

4. Признать утратившими силу указы Губернатора Брянской области:
от 28 января 2013 года № 53 «О переименовании департамента государственных закупок Брянской области»;
от 10 июня 2013 года № 412 «О внесении изменений в Положение об управлении государственных закупок Брянской области».

5. Указ вступает в силу с 1 января 2014 года.

6. Контроль за исполнением указа возложить на заместителя Губернатора Брянской области Климова М. В.

Губернатор Н. В. ДЕНИН

УТВЕРЖДЕНО
указом Губернатора Брянской области
от 26 декабря 2013 г. № 619

ПОЛОЖЕНИЕ
об управлении государственных закупок Брянской области

1. Общие положения

1. Управление государственных закупок Брянской области (далее — управление) является исполнительным органом государственной власти Брянской области, осуществляющим функции по обеспечению реализации государственной политики в сфере закупок товаров, работ, услуг для обеспечения государственных нужд Брянской области (далее — закупки), организации мониторинга закупок, методологическому сопровождению деятельности государственных заказчиков Брянской области и бюджетных учреждений Брянской области, осуществляющих закупки (далее — заказчики).

Управление является уполномоченным исполнительным органом государственной власти Брянской области на определение поставщиков (подрядчиков, исполнителей) для заказчиков.

2. Управление в своей деятельности руководствуется Конституцией Российской Федерации, федеральными конституционными законами, федеральными законами, правовыми актами Президента Российской Федерации, Правительства Российской Фе-

дерации, Уставом Брянской области, законами Брянской области, указами Губернатора Брянской области, постановлениями Правительства Брянской области, иными правовыми актами, а также настоящим Положением.

4. Управление в своей деятельности подотчетно Губернатору Брянской области и Правительству Брянской области. Координацию деятельности управления осуществляет заместитель Губернатора Брянской области в соответствии с распределением обязанностей.

5. Управление осуществляет свою деятельность во взаимодействии с органами государственной власти (государственными органами), органами местного самоуправления муниципальных образований Брянской области (далее — органы местного самоуправления), бюджетными учреждениями Брянской области, наделенными правами заказчиков, организациями, общественными объединениями (далее — организации), гражданами.

5. Управление обладает правами юридического лица, в том числе выступает истцом и ответчиком в суде, имеет бюджетную смету, лицевые счета по учету бюджетных средств, средств, поступивших во временное распоряжение за обеспечение заявок на участие в конкурсе или закрытом аукционе, внебюджетных средств, гербовую печать со своим наименованием, иные печати, штампы и бланки.

6. Местонахождение и юридический адрес управления: 241050, г. Брянск, ул. Трудовая, 1.

2. Задачи управления

7. Задачами управления являются:

1) обеспечение реализации государственной политики в сфере закупок;

2) организация мониторинга закупок;

3) методологическое сопровождение деятельности заказчиков;

4) информационное обеспечение контрактной системы в сфере закупок;

5) определение поставщиков (подрядчиков, исполнителей) для заказчиков.

3. Функции управления

8. Управление в соответствии с возложенными на него задачами в установленном порядке осуществляет следующие функции:

в сфере обеспечения реализации государственной политики в сфере закупок:

1) создание равных условий для обеспечения конкуренции между участниками закупок посредством формирования и регулирования контрактной системы в сфере закупок;

2) создание условий по оптимизации и снижению бюджетных расходов, повышению эффективности, результативности использования бюджетных средств при осуществлении закупок, в том числе за счет внедрения и применения новых информационных технологий;

3) организация взаимодействия с федеральными органами исполнительной власти, исполнительными органами государственной власти Брянской области, органами местного самоуправления в целях выработки согласованных решений при проведении конкурентной политики в сфере закупок;

4) подготовка аналитических, справочных, информационных материалов по вопросам регулирования контрактной системы в сфере закупок;

5) подготовка предложений по обеспечению реализации государственной политики в сфере закупок в рамках взаимодействия с федеральным органом исполнительной власти по регулированию контрактной системы в сфере закупок;

6) обеспечение осуществления общественного контроля за соблюдением требований законодательства о контрактной системе в сфере закупок;

7) осуществление взаимодействия с гражданами, общественными объединениями и объединениями юридических лиц по вопросам осуществления общественного контроля в сфере закупок;

8) организация проведения обязательного общественного обсуждения закупок;

в сфере организации мониторинга закупок:

9) осуществление сбора, обобщения, систематизации и оценки информации об осуществлении закупок, в том числе реализации планов закупок и планов-графиков;

10) направление в орган внутреннего государственного финансового контроля информации о выявленных в ходе мониторинга необоснованных закупках;

11) проведение анализа эффективности обеспечения нужд Брянской области, подготовка и размещение в информационной системе Брянской области в сфере закупок аналитического отчета;

12) по результатам проведенного мониторинга закупок подготовка предложений по совершенствованию нормативных правовых актов Брянской области о контрактной системе в сфере закупок;

в сфере методологического сопровождения деятельности заказчиков:

13) методическое руководство и координация деятельности заказчиков в рамках функционирования контрактной системы в сфере закупок;

14) оптимизация деятельности заказчиков путем совершенствования организации проведения закупок;

15) обеспечение соблюдения требований законодательства при осуществлении закупок;

16) разработка обязательных для применения типовых форм документов, методических рекомендаций, необходимых для функционирования контрактной системы в сфере закупок;

17) оказание информационно-методологического содействия органам местного самоуправления в сфере осуществления закупок для муниципальных нужд;

18) организация и проведение семинаров, конференций и иных мероприятий в сфере закупок;

в сфере информационного обеспечения контрактной системы в сфере закупок:

19) обеспечение единого информационного пространства в сфере закупок в соответствии с законодательством;

20) проведение мероприятий по внедрению и развитию информационной системы Брянской области в сфере закупок;

21) организация, руководство, координация, контроль за выполнением работ по обеспечению бесперебойного функционирования информационной системы Брянской области в сфере закупок;

22) обеспечение информационного взаимодействия информационной системы Брянской области в сфере закупок с единой информационной системой в сфере закупок, официальным сайтом Российской Федерации в информационно-телекоммуникационной сети «Интернет» для размещения информации о размещении заказов на поставки товаров, выполнение работ, оказание услуг (до даты ввода в эксплуатацию единой информационной системы в сфере закупок);

23) осуществление методического сопровождения пользования информационной системой Брянской области в сфере закупок заказчиками, а также муниципальными заказчиками и муниципальными бюджетными учреждениями в случае определения поставщиков (подрядчиков, исполнителей) для муниципальных нужд;

в сфере определения поставщиков (подрядчиков, исполнителей) для заказчиков:

24) проверка обоснования выбора способа определения поставщика (подрядчика, исполнителя) заказчиками на соответствие законодательству;

25) принятие решения о создании комиссий по осуществлению закупок товаров, работ, услуг для государственных нужд Брянской области (далее — комиссия), определение состава и порядка работы комиссии, организация и обеспечение работы комиссии;

26) осуществление подготовки и размещения извещений об осуществлении закупок в соответствии с законодательством;

27) осуществление разработки и согласование документации о закупках (далее — документация) в пределах полномочий;

28) подготовка и направление приглашений принять участие в определении поставщиков (подрядчиков, исполнителей) закрытыми способами;

29) предоставление, в том числе в форме электронных документов, конкурсной документации на основании заявления любого заинтересованного лица, поданного в письменной форме;

30) получение и регистрация запросов о даче разъяснений положений документации, направление ответов, подготовленных заказчиками, управлением участникам закупок;

31) осуществление приема, регистрации заявки на участие в закупках;

32) обеспечение сохранности конвертов с заявками на участие в открытом конкурсе, запросе котировок защищенности, неприкосновенности и конфиденциальности поданных в форме электронных документов заявок на участие в открытом конкурсе, запросе котировок;

33) возвращение заявок на участие в закупках, поданных после истечения срока, установленного для их подачи;

34) обеспечение осуществления проверки комиссией соответствия участников закупки требованиям, установленным законодательством;

35) прием денежных средств, перечисленных в качестве обеспечения заявок на участие в определении поставщиков (подрядчиков, исполнителей) в соответствии с законодательством;

36) возврат участникам закупок денежных средств, перечисленных в качестве обеспечения заявок на участие в определении поставщиков (подрядчиков, исполнителей);

37) ведение учета проводимых закупок;

38) обеспечение хранения аудиозаписей, документов, составленных по результатам определения поставщиков (подрядчиков, исполнителей);

39) представление информации и документов, предусмотренных законодательством, в уполномоченные на осуществление контроля в сфере закупок федеральные органы исполнительной власти, органы исполнительной власти Брянской области для рассмотрения жалоб по существу;

40) выполнение решений, предписаний, принятых уполномоченными на осуществление контроля в сфере закупок федеральными органами исполнительной власти, органами исполнительной власти Брянской области, по результатам рассмотрения жалоб;

41) обжалование в судебном порядке решений уполномоченных на осуществление контроля в сфере закупок федеральных органов исполнительной власти, органов исполнительной власти Брянской области, принятых по результатам рассмотрения жалоб;

42) организация проведения совместных конкурсов и аукционов при наличии соответствующего соглашения;

43) определение поставщиков (подрядчиков, исполнителей) для муниципальных заказчиков и муниципальных бюджетных учреждений при наличии соответствующего соглашения.

Управление разрабатывает проекты правовых актов в установленной сфере деятельности, утверждает ежегодный план и показатели деятельности, осуществляет иные функции, предусмотренные законодательством.

4. Обеспечение деятельности управления

9. Управление для решения возложенных задач и реализации функций в установленном порядке вправе:

1) запрашивать и получать от органов государственной власти (государственных органов), органов местного самоуправления, организаций и граждан необходимую информацию;

2) заключать государственные контракты, иные договоры, соглашения в соответствии с законодательством;

3) привлекать в необходимых случаях специалистов исполнительных органов государственной власти Брянской области, а также специалистов (экспертов) иных органов и организаций для решения вопросов, относящихся к сфере деятельности управления;

4) осуществлять иные права, предусмотренные законодательством.

10. Финансовое обеспечение деятельности управления осуществляется в рамках средств, запланированных в областном бюджете на соответствующий финансовый год и плановый период.

11. Управление по поручению Губернатора Брянской области и его заместителей представляет интересы области по вопросам, входящим в круг деятельности управления.

5. Организация деятельности управления

12. Руководство деятельностью управления осуществляет начальник, который несет персональную ответственность за надлежащее выполнение возложенных на управление полномочий.

13. Начальник в пределах своих полномочий:

1) действует от имени управления без доверенности;

2) представляет Губернатору Брянской области предложения по структуре, штатному расписанию управления;

3) назначает на должность и освобождает от должности работников управления, утверждает должностные регламенты государственных гражданских служащих и должностные инструкции работников управления;

4) вносит в установленном порядке на рассмотрение Правительства Брянской области проекты нормативных правовых актов по вопросам, входящим в компетенцию управления;

5) обеспечивает взаимодействие управления с органами государственной власти Брянской области, органами управления государственными внебюджетными фондами, органами местного самоуправления, казенными и бюджетными учреждениями, иными органами и организациями по вопросам, относящимся к его компетенции;

6) обеспечивает своевременную уплату управлением всех установленных законодательством Российской Федерации и Брянской области налогов, сборов и обязательных платежей в бюджеты всех уровней и внебюджетные фонды;

7) принимает меры по обеспечению управления квалифицированными кадрами и их рациональному использованию;

8) запрашивает и получает в соответствии с произведенными запросами информацию от органов государственной власти, предприятий и организаций всех форм собственности;

9) имеет иные права и обязанности, предусмотренные законодательством Российской Федерации и Брянской области.

УКАЗ
ГУБЕРНАТОРА БРЯНСКОЙ ОБЛАСТИ

от 27 декабря 20913 г. **№ 621**

г. Брянск

О снятии карантина по бешенству животных на территории домовладений № 83—91 по ул. Кольцова г. Карачева Карачевского района

В связи с истечением срока наложения карантина, установленного указом Губернатора Брянской области от 31 октября 2013 года № 556 «Об установлении карантина по бешенству животных на территории домовладений № 83—91 по ул. Кольцова г. Карачева Карачевского района», и проведением мероприятий по ликвидации и профилактике бешенства согласно Ветеринарным правилам от 18 июня 1996 года ВП 13.3. 1103—96, утвержденным Департаментом ветеринарии Министерства сельского хозяйства и продовольствия Российской Федерации, руководствуясь Законом Российской Федерации от 14 мая 1993 года № 4979-1 «О ветеринарии»,

ПОСТАНОВЛЯЮ:

1. Снять карантин по бешенству животных на территории домовладений № 83—91 по ул. Кольцова г. Карачева Карачевского района, установленный указом Губернатора Брянской области от 31 октября 2013 года № 556 «Об установлении карантина по бешенству животных на территории домовладений № 83—91 по ул. Кольцова г. Карачева Карачевского района».

2. Указ Губернатора Брянской области от 31 октября 2013 года № 556 «Об установлении карантина по бешенству животных на территории домовладений № 83—91 по ул. Кольцова г. Карачева Карачевского района» признать утратившим силу.

3. Действие настоящего указа распространяется на правоотношения, возникшие с 21 декабря 2013 года.

4. Контроль за исполнением указа возложить на вице-губернатора Брянской области Касацкого А. И.

Губернатор Н. В. ДЕНИН

УКАЗ
ГУБЕРНАТОРА БРЯНСКОЙ ОБЛАСТИ

от 30 декабря 2013 г. **№ 623**

г. Брянск

О признании утратившим силу указа Губернатора Брянской области от 28 февраля 2013 года № 192 «О внесении изменений в государственную программу «Реализация полномочий высшего исполнительного органа государственной власти Брянской области» (2012—2015 годы)»

В соответствии с Законом Брянской области от 3 ноября 1997 года № 28-З «О законах и иных нормативных правовых актах Брянской области», постановлением администрации Брянской области от 28 октября 2013 года № 608-п «Об утверждении Порядка разработки, реализации и оценки эффективности государственных программ Брянской области», в связи с изменением порядка разработки, утверждения и реализации государственных программ

ПОСТАНОВЛЯЮ:

1. Признать утратившим силу указ Губернатора Брянской области от 28 февраля 2013 года № 192 «О внесении изменений в государственную программу «Реализация полномочий высшего исполнительного органа государственной власти Брянской области» (2012—2015 годы)».

2. Опубликовать настоящий указ на официальном сайте Правительства Брянской области в сети «Интернет».

Губернатор Н. В. ДЕНИН

УКАЗ
ГУБЕРНАТОРА БРЯНСКОЙ ОБЛАСТИ

от 31 декабря 2013 г. **№ 624**

г. Брянск

О снятии карантина по бешенству животных на территории д. Дубровка Дубровского городского поселения Дубровского района

В связи с истечением срока наложения карантина, установленного указом Губернатора Брянской области от 5 ноября 2013 года № 560 «Об установлении карантина по бешенству животных на территории д. Дубровка Дубровского городского поселения Дубровского района», и проведением мероприятий по ликвидации и профилактике бешенства согласно Ветеринарным правилам от 18

июня 1996 года ВП 13.3. 1103-96, утвержденным Департаментом ветеринарии Министерства сельского хозяйства и продовольствия Российской Федерации, руководствуясь Законом Российской Федерации от 14 мая 1993 года № 4979-1 «О ветеринарии»,

ПОСТАНОВЛЯЮ:

1. Снять карантин по бешенству животных на территории д. Дубровка Дубровского городского поселения Дубровского района, установленный указом Губернатора Брянской области от 5 ноября 2013 года № 560 «Об установлении карантина по бешенству животных на территории д. Дубровка Дубровского городского поселения Дубровского района».

2. Указ Губернатора Брянской области от 5 ноября 2013 года № 560 «Об установлении карантина по бешенству животных на территории д. Дубровка Дубровского городского поселения Дубровского района» признать утратившим силу.

3. Действие настоящего указа распространяется на правоотношения, возникшие с 23 декабря 2013 года.

4. Контроль за исполнением указа возложить на вице-губернатора Брянской области Касацкого А. И.

Губернатор Н. В. ДЕНИН

УКАЗ
ГУБЕРНАТОРА БРЯНСКОЙ ОБЛАСТИ

от 31 декабря 2013 г. **№ 625**

г. Брянск

Об установлении карантина по бешенству животных на территории урочища Борщевка охотхозяйства «Западное», Суражский район

В соответствии со статьей 17 Закона Российской Федерации от 14 мая 1993 года № 4979-1 «О ветеринарии», на основании представления начальника управления ветеринарии Брянской области от 23 декабря 2013 года № 17-3179

ПОСТАНОВЛЯЮ:

1. Установить карантин по бешенству животных на территории урочища Борщевка охотхозяйства «Западное», Суражский район (далее — неблагополучный пункт), на период до завершения карантинных мероприятий в неблагополучном пункте.

2. Запретить на период действия карантина отлов диких животных для вывоза в зоопарки, с целью расселения в других районах и т.д.

3. Утвердить прилагаемый план мероприятий по ликвидации эпизоотического очага по бешенству животных на территории неблагополучного пункта.

4. Действие настоящего указа распространяется на правоотношения, возникшие с 20 декабря 2013 года.

5. Контроль за исполнением указа возложить на вице-губернатора Брянской области Касацкого А. И.

Губернатор Н. В. ДЕНИН

УТВЕРЖДЕН
указом Губернатора Брянской области
от 31 декабря 2013 г. № 625

ПЛАН
мероприятий по ликвидации эпизоотического очага по бешенству животных на территории урочища Борщевка охотхозяйства «Западное», Суражский район

№ п. п.	Наименование мероприятия	Исполнители	Срок исполнения
1	2	3	4
	1. Организационные мероприятия		
1.1	Проведение эпизоотолого-эпидемического обследования эпизоотического очага и неблагополучного пункта, определение границы угрожаемой зоны	ГБУ Брянской области «Суражская РВС» (далее — Суражская РВС), управление Федеральной службы по надзору в сфере защиты прав потребителей и благополучия человека по Брянской области (по согласованию)	до 23.12.2013
1.2	Проведение обследования места нахождения животного на территории неблагополучного пункта	Суражская РВС	до 23.12.2013
1.3	Обеспечение оперативного обмена информацией обо всех случаях подозрения на бешенство животных и гидрофобию у людей в эпизоотическом очаге	Суражская РВС, управление Федеральной службы по надзору в сфере защиты прав потребителей и благополучия человека по Брянской области (по согласованию), департамент здравоохранения Брянской области	два месяца со дня последнего случая заболевания животных бешенством
1.4	Проведение информационно-разъяснительной работы с населением об опасности заболевания бешенством и мерах по его предупреждению	Суражская РВС, органы местного самоуправления муниципального образования «Суражский район» (по согласованию), департамент здравоохранения Брянской области	до 28.12.2013

Продолжение таблицы

1	2	3	4
1.5	Информирование населения о предстоящей вакцинации против бешенства и обеспечение предоставления животных для вакцинации против бешенства	Суражская РВС, органы местного самоуправления муниципального образования «Суражский район» (по согласованию)	до 28.12.2013
1.6	Организация отлова безнадзорных животных на территории неблагополучного пункта	органы местного самоуправления муниципального образования «Суражский район» (по согласованию)	два месяца со дня последнего случая заболевания животных бешенством
1.7	Организация отстрела диких животных на территории, прилегающей к неблагополучному пункту, а также на территории угрожаемой зоны	департамент природных ресурсов Брянской области	два месяца со дня последнего случая заболевания животных бешенством
1.8	Осуществление контроля за выполнением мероприятий по бешенству, в случае необходимости согласование внеплановой выездной проверки с органами прокуратуры для выявления нарушения правил отлова безнадзорных домашних животных, правил карантина животных или других ветеринарно-санитарных правил	Суражская РВС, должностные лица органов внутренних дел (полиции) (по согласованию)	два месяца со дня последнего случая заболевания животных бешенством
	2. Противоэпизоотические мероприятия		
2.1	Организация подворного обхода в неблагополучном пункте с целью учета всех восприимчивых животных и выявления больных и с подозрением на заболевание бешенством животных	Суражская РВС, должностные лица органов внутренних дел (полиции) (по согласованию)	до 25.12.2013
2.2	Проведение иммунизации животных в эпизоотическом очаге и неблагополучном пункте антирабической вакциной в соответствии с наставлением по ее применению	Суражская РВС	до 25.12.2013
2.3	Умерщвление животных с явными признаками бешенства в соответствии с ВП 13.3. 1103-96 от 18 июня 1996 года	Суражская РВС	два месяца со дня последнего случая заболевания животных бешенством
2.4	Сжигание или утилизация трупов умерщвленных и павших от бешенства животны в соответствии с Ветеринарно-санитарными правилами сбора, утилизации и уничтожения биологических отходов от 4 декабря 1995 года № 13-7-2/469 (снятие шкур с трупов запрещается)	Суражская РВС	два месяца со дня последнего случая заболевания животных бешенством
2.5	Дезинфекция мест, где находились больные и с подозрением на заболевание бешенством животные, предметов ухода за животными, одежды и других вещей, загрязненных слюной и другими выделениями больных бешенством животных	Суражская РВС	два месяца со дня последнего случая заболевания животных бешенством
2.6	Проведение карантинирования животных, покусавших людей, с последующим представлением информации в территориальное отделение управления Федеральной службы по надзору в сфере защиты прав потребителей и благополучия человека по Брянской области и лечебное учреждение	Суражская РВС	два месяца со дня последнего случая заболевания животных бешенством
2.7.	Обеспечение контроля за выполнением мероприятий по бешенству животных	главный государственный инспектор по закрепленной территории	два месяца со дня последнего случая заболевания животных бешенством
	3. Противоэпидемические мероприятия		
3.1	Определение объема и оказание медицинской помощи, назначение курса лечебно-профилактических прививок, информирование пострадавших о необходимости прохождения профилактических прививок и возможных последствиях при нарушении курса прививок	органы местного самоуправления муниципального образования «Суражский район» (по согласованию)	постоянно, при обращении пострадавших
3.2	Проведение оценки состояния иммунизации лиц, профессиональная деятельность которых связана с риском заражения вирусом бешенства, и при	органы местного самоуправления муниципального образования «Суражский район» (по согласованию)	два месяца со дня последнего случая заболевания

Продолжение таблицы

1	2	3	4
	наличии непривитых обеспечение организации их вакцинации		животных бешенством
3.3	Обязательная госпитализация больных с подозрением на бешенство и лиц, у которых развилась клиническая картина бешенства	органы местного самоуправления муниципального образования «Суражский район» (по согласованию)	постоянно, при обращении пострадавших
4. Снятие карантина по бешенству с территории неблагополучного пункта			
	Представление отчета в управление ветеринарии Брянской области о выполнении плана мероприятий по ликвидации эпизоотического очага по бешенству животных на территории неблагополучного пункта	руководитель Суражской РВС	два месяца со дня последнего случая заболевания животных бешенством

УКАЗ
ГУБЕРНАТОРА БРЯНСКОЙ ОБЛАСТИ

от 31 декабря 2013 г. **№ 626**

г. Брянск

Об установлении карантина по бешенству животных на территории домовладения № 14 по ул. Садовой н.п. Дубровка Дубровского сельского поселения Суражского района

В соответствии со статьей 17 Закона Российской Федерации от 14 мая 1993 года № 4979-1 «О ветеринарии», на основании представления начальника управления ветеринарии Брянской области от 23 декабря 2013 года № 17-3178

ПОСТАНОВЛЯЮ:

1. Установить карантин по бешенству животных на территории домовладения № 14 по ул. Садовой н.п. Дубровка Дубровского сельского поселения Суражского района (далее — неблагополучный пункт) на период до завершения карантинных мероприятий в неблагополучном пункте.

2. Запретить на период действия карантина:
проведение выставок собак и кошек, вывоз собак и кошек за пределы неблагополучного пункта;
торговлю домашними животными;
отлов диких животных для вывоза в зоопарки, с целью расселения в других районах и т.д.

3. Утвердить прилагаемый план мероприятий по ликвидации эпизоотического очага по бешенству животных на территории неблагополучного пункта.

4. Действие настоящего указа распространяется на правоотношения, возникшие с 20 декабря 2013 года.

5. Контроль за исполнением указа возложить на вице-губернатора Брянской области Касацкого А. И.

Губернатор Н. В. ДЕНИН

УТВЕРЖДЕН
указом Губернатора Брянской области
от 31 декабря 2013 г. № 626

ПЛАН
мероприятий по ликвидации эпизоотического очага по бешенству животных на территории домовладения № 14 по ул. Садовой н.п. Дубровка Дубровского сельского поселения Суражского района

№ п. п.	Наименование мероприятия	Исполнители	Срок исполнения
1	2	3	4
1. Организационные мероприятия			
1.1	Проведение эпизоотолого-эпидемического обследования эпизоотического очага и неблагополучного пункта, определение границы угрожаемой зоны	ГБУ Брянской области «Суражская РВС» (далее — Суражская РВС), управление Федеральной службы по надзору в сфере защиты прав потребителей и благополучия человека по Брянской области (по согласованию)	до 23.12.2013
1.2	Проведение обследования места нахождения животного на территории неблагополучного пункта	Суражская РВС	до 23.12.2013
1.3	Обеспечение оперативного обмена информацией обо всех случаях подозрения на бешенство животных и гидрофобию у людей	Суражская РВС, управление Федеральной службы по надзору в сфере защиты прав потребителей и благополучия человека по	два месяца со дня последнего случая заболевания

Продолжение таблицы

1	2	3	4
	в эпизоотическом очаге	Брянской области (по согласованию), департамент здравоохранения Брянской области	животных бешенством
1.4	Проведение информационно-разъяснительной работы с населением об опасности заболевания бешенством и мерах по его предупреждению	Суражская РВС, органы местного самоуправления муниципального образования «Суражский район» (по согласованию), департамент здравоохранения Брянской области	до 28.12.2013
1.5	Информирование населения о предстоящей вакцинации против бешенства и обеспечение предоставления животных для вакцинации против бешенства	Суражская РВС, органы местного самоуправления муниципального образования «Суражский район» (по согласованию)	до 28.12.2013
1.6	Организация отлова безнадзорных животных на территории неблагополучного пункта	органы местного самоуправления муниципального образования «Суражский район» (по согласованию)	два месяца со дня последнего случая заболевания животных бешенством
1.7	Организация отстрела диких животных на территории, прилегающей к неблагополучному пункту, а также на территории угрожаемой зоны	департамент природных ресурсов Брянской области	два месяца со дня последнего случая заболевания животных бешенством
1.8	Осуществление контроля за выполнением мероприятий по бешенству, в случае необходимости согласование внеплановой выездной проверки с органами прокуратуры для выявления нарушения правил отлова безнадзорных домашних животных, правил карантина животных или других ветеринарно-санитарных правил	Суражская РВС, должностные лица органов внутренних дел (полиции) (по согласованию)	два месяца со дня последнего случая заболевания животных бешенством
	2. Противоэпизоотические мероприятия		
2.1	Организация подворного обхода в неблагополучном пункте с целью учета всех восприимчивых животных и выявления больных и с подозрением на заболевание бешенством животных	Суражская РВС, должностные лица органов внутренних дел (полиции) (по согласованию)	до 25.12.2013
2.2	Проведение иммунизации животных в эпизоотическом очаге и неблагополучном пункте антирабической вакциной в соответствии с наставлением по ее применению	Суражская РВС	до 25.12.2013
2.3	Умерщвление животных с явными признаками бешенства в соответствии с ВП 13.3. 1103-96 от 18 июня 1996 года	Суражская РВС	два месяца со дня последнего случая заболевания животных бешенством
2.4	Сжигание или утилизация трупов умерщвленных и павших от бешенства животных в соответствии с Ветеринарно-санитарными правилами сбора, утилизации и уничтожения биологических отходов от 4 декабря 1995 года № 13-7-2/469 (снятие шкур с трупов запрещается)	Суражская РВС	два месяца со дня последнего случая заболевания животных бешенством
2.5	Дезинфекция мест, где находились больные и с подозрением на заболевание бешенством животные, предметов ухода за животными, одежды и других вещей, загрязненных слюной и другими выделениями больных бешенством животных	Суражская РВС	два месяца со дня последнего случая заболевания животных бешенством
2.6	Проведение карантинирования животных, покусавших людей, с последующим представлением информации в территориальное отделение управления Федеральной службы по надзору в сфере защиты прав потребителей и благополучия человека по Брянской области и лечебное учреждение	Суражская РВС	два месяца со дня последнего случая заболевания животных бешенством
2.7.	Обеспечение контроля за выполнением мероприятий по бешенству животных	главный государственный инспектор по закрепленной территории	два месяца со дня последнего случая заболевания животных бешенством
	3. Противоэпидемические мероприятия		
3.1	Определение объема и оказание медицинской помощи, назначение курса лечебно-	органы местного самоуправления муниципального образования «Суражский район»	постоянно, при обращении

Продолжение таблицы

1	2	3	4
	профилактических прививок, информирование пострадавших о необходимости прохождения профилактических прививок и возможных последствиях при нарушении курса прививок	(по согласованию)	пострадавших
3.2	Проведение оценки состояния иммунизации лиц, профессиональная деятельность которых связана с риском заражения вирусом бешенства, и при наличии непривитых обеспечение организации их вакцинации	органы местного самоуправления муниципального образования «Суражский район» (по согласованию)	два месяца со дня последнего случая заболевания животных бешенством
3.3	Обязательная госпитализация больных с подозрением на бешенство и лиц, у которых развилась клиническая картина бешенства	органы местного самоуправления муниципального образования «Суражский район» (по согласованию)	постоянно, при обращении пострадавших
4. Снятие карантина по бешенству с территории неблагополучного пункта			
	Представление отчета в управление ветеринарии Брянской области о выполнении плана мероприятий по ликвидации эпизоотического очага по бешенству животных на территории неблагополучного пункта	руководитель Суражской РВС	два месяца со дня последнего случая заболевания животных бешенством

УКАЗ
ГУБЕРНАТОРА БРЯНСКОЙ ОБЛАСТИ

от 31 декабря 2013 г. **№ 627**

г. Брянск

О признании утратившим силу указа Губернатора Брянской области от 4 апреля 2013 года № 316 «Об утверждении перечня государственных услуг (работ), оказываемых (выполняемых) областными государственными учреждениями, подведомственными администрации Губернатора Брянской области и Правительства Брянской области»

В соответствии с Законом Брянской области от 3 ноября 1997 года № 28-З «О законах и иных нормативных правовых актах Брянской области»

ПОСТАНОВЛЯЮ:

Признать утратившим силу указ Губернатора Брянской области от 4 апреля 2013 года № 316 «Об утверждении перечня государственных услуг (работ), оказываемых (выполняемых) областными государственными учреждениями, подведомственными администрации Губернатора Брянской области и Правительства Брянской области».

Губернатор Н. В. ДЕНИН

УКАЗ
ГУБЕРНАТОРА БРЯНСКОЙ ОБЛАСТИ

от 31 декабря 2013 г. **№ 628**

г. Брянск

О внесении изменений в указ Губернатора Брянской области от 1 апреля 2013 года № 309

В соответствии с Уставом Брянской области, законами Брянской области от 20 декабря 2012 года № 92-З «О Правительстве и системе исполнительных органов государственной власти Брянской области», от 3 ноября 1997 года № 28-З «О законах и иных нормативных правовых актах Брянской области», указом Губернатора Брянской области от 21 февраля 2013 года № 151 «Об администрации Губернатора Брянской области и Правительства Брянской области», в целях приведения Положения о контрольно-ревизионном управлении администрации Губернатора Брянской области и Правительства Брянской области в соответствие с действующим законодательством, в связи со вступлением в силу с 1 января 2014 года Федерального закона от 5 апреля 2013 года № 44-ФЗ «О контрактной системе в сфере закупок товаров, работ, услуг для обеспечения государственных и муниципальных нужд»

ПОСТАНОВЛЯЮ:

1. Внести в указ Губернатора Брянской области от 1 апреля 2013 года № 309 «Об утверждении Положения о контрольно-ревизионном управлении администрации Губернатора Брянской области и Правительства Брянской области и Положения об осуществлении контрольно-ревизионным управлением администрации Губернатора Брянской области и Правительства Брянской области функций по контролю за соблюдением законодательства Российской Федерации в финансово-бюджетной сфере

при использовании средств областного бюджета, а также материальных ценностей, находящихся в областной собственности» следующие изменения:

1.1. Пункт 2 изложить в редакции:

«2. Контроль за исполнением настоящего указа возложить на заместителей Губернатора Брянской области Климова М. В., Тимохина И. П.».

1.2. В Положении о контрольно-ревизионном управлении администрации Губернатора Брянской области и Правительства Брянской области, утвержденном вышеназванным указом:

1.2.1. В разделе I «Общие положения» пункты 1.2, 1.3 изложить в редакции:

«1.2. Управление выполняет свою работу в соответствии с требованиями статей 152, 157, 269.2 Бюджетного кодекса Российской Федерации, являясь участником бюджетного процесса, как орган внутреннего государственного финансового контроля, осуществляет последующий государственный финансовый контроль за соблюдением бюджетного законодательства Российской Федерации и иных нормативных правовых актов, регулирующих бюджетные правоотношения, при использовании средств областного бюджета, бюджетов территориальных государственных внебюджетных фондов Брянской области и материальных ценностей, находящихся в областной собственности, а также за полнотой и достоверностью отчетности о реализации государственных (муниципальных) программ, в том числе отчетности об исполнении государственных (муниципальных) заданий.

1.3. Управление является органом, уполномоченным на осуществление контроля в сфере закупок при обеспечении нужд Брянской области и муниципальных нужд муниципальных образований, находящихся на территории Брянской области, в соответствии с полномочиями, возложенными Федеральным законом от 5 апреля 2013 года № 44-ФЗ «О контрактной системе в сфере закупок товаров, работ, услуг для обеспечения государственных и муниципальных нужд», и в соответствии со статьей 23.66 Кодекса Российской Федерации об административных правонарушениях рассматривает дела об административных правонарушениях, предусмотренных статьями 7.29, 7.30, частями 1, 3 статьи 7.31, статьями 7.31.1, 7.32, частью 11 (за исключением сферы государственного оборонного заказа и сферы государственной тайны) статьи 9.16, частью 7 статьи 19.5, статьями 19.7.2, 19.7.4 Кодекса Российской Федерации об административных правонарушениях».

1.2.2. В разделе II «Основные задачи деятельности управления» пункт 2.2 изложить в редакции:

«2.2. Выполнение полномочий в соответствии с Федеральным законом от 5 апреля 2013 года № 44-ФЗ «О контрактной системе в сфере закупок товаров, работ, услуг для обеспечения государственных и муниципальных нужд» по осуществлению контроля в сфере закупок при обеспечении нужд Брянской области и муниципальных нужд муниципальных образований, находящихся на территории Брянской области».

1.2.3. В разделе III «Основные функции деятельности управления»: 1.2.3.1. Пункт 3.6 изложить в редакции:

«3.6. Выполняет полномочия в соответствии с Федеральным законом от 5 апреля 2013 года № 44-ФЗ «О контрактной системе в сфере закупок товаров, работ, услуг для обеспечения государственных и муниципальных нужд» по осуществлению контроля в сфере закупок при обеспечении нужд Брянской области и муниципальных нужд муниципальных образований, находящихся на территории Брянской области».

1.2.3.2. Пункт 3.7 исключить.

1.2.3.3. Пункты 3.8—3.12 считать соответственно пунктами 3.7—3.11.

2. Опубликовать настоящий указ на официальном сайте Правительства Брянской области в сети «Интернет».

3. Указ вступает в силу с 1 января 2014 года.

4. Контроль за исполнением указа возложить на заместителей Губернатора Брянской области Климова М. В., Тимохина И. П.

Губернатор Н. В. ДЕНИН

УКАЗ
ГУБЕРНАТОРА БРЯНСКОЙ ОБЛАСТИ

от 31 декабря 2013 г. **№ 629**

г. Брянск

О внесении изменений в Положение о департаменте топливно-энергетического комплекса и жилищно-коммунального хозяйства Брянской области

В соответствии с законами Брянской области от 20 декабря 2012 года № 92-З «О Правительстве и системе исполнительных органов государственной власти Брянской области», от 11 декабря 2013 года № 113-З «Об областном бюджете на 2014 год и на плановый период 2015 и 2016 годов»

ПОСТАНОВЛЯЮ:

1. Внести изменения в Положение о департаменте топливно-энергетического комплекса и жилищно-коммунального хозяйства Брянской области, утвержденное указом Губернатора Брянской области от 29 января 2013 года № 85 «Об утверждении Положения о департаменте топливно-энергетического комплекса и жилищно-коммунального хозяйства Брянской области» (с учетом изменений, внесенных указами Губернатора Брянской области от 31 мая 2013 года № 405, от 2 декабря 2013 года № 588), исключив пункты 3.7, 3.8 раздела III «Функции департамента».

2. Настоящий указ вступает в силу с 1 января 2014 года.

3. Контроль за исполнением указа возложить на временно исполняющего обязанности заместителя Губернатора Брянской области Кобозева М. С.

Губернатор Н. В. ДЕНИН

УКАЗ
ГУБЕРНАТОРА БРЯНСКОЙ ОБЛАСТИ

от 31 декабря 2013 г. **№ 630**

г. Брянск

Об утверждении Положения об отраслевой системе оплаты труда работников государственных казенных учреждений — центров занятости населения Брянской области

В соответствии с Законом Брянской области от 3 июня 2011 года № 45-З «Об отраслевых системах оплаты труда работников государственных учреждений Брянской области», в целях совершенствования системы оплаты труда работников государственных казенных учреждений — центров занятости населения Брянской области

ПОСТАНОВЛЯЮ:

1. Утвердить прилагаемое Положение об отраслевой системе оплаты труда работников государственных казенных учреждений — центров занятости населения Брянской области.

2. Опубликовать настоящий указ в средствах массовой информации.

3. Указ вступает в силу с момента опубликования.

4. Контроль за исполнением указа возложить на заместителя Губернатора Брянской области Теребунова А. Н.

Губернатор Н. В. ДЕНИН

УТВЕРЖДЕНО
указом Губернатора Брянской области
от 31 декабря 2013 г. № 630

ПОЛОЖЕНИЕ
об отраслевой системе оплаты труда работников государственных казенных учреждений — центров занятости населения Брянской области

I. Общие положения

1.1. Настоящее Положение об отраслевой системе оплаты труда работников государственных казенных учреждений — центров занятости населения Брянской области (далее — Положение) разработано в соответствии с Трудовым кодексом Российской Федерации, едиными рекомендациями по установлению на федеральном, региональном и местном уровнях систем оплаты труда работников государственных и муниципальных учреждений, Законом Брянской области от 3 июня 2011 года № 45-З «Об отраслевых системах оплаты труда работников государственных учреждений Брянской области» и иными нормативными правовыми актами Российской Федерации и Брянской области, регулирующими вопросы оплаты труда работников государственных учреждений.

Положение применяется при определении заработной платы работников государственных казенных учреждений — центров занятости населения (далее — центры занятости населения).

1.2. Настоящее Положение вводится в целях повышения материальной заинтересованности работников центров занятости населения, улучшения результатов деятельности центров занятости населения.

1.3. Система оплаты труда работников центров занятости населения включает в себя следующие элементы:

оклад (должностной оклад);

выплаты компенсационного характера;

выплаты стимулирующего характера;

иные выплаты.

1.4. Заработная плата работников центров занятости населения (без учета стимулирующих выплат), устанавливаемая в соответствии с настоящим Положением, не может быть меньше заработной платы (без учета стимулирующих выплат), выплачиваемой работникам до ее изменения настоящим Положением, при условии сохранения объема должностных обязанностей работников и выполнения ими работ той же квалификации.

1.5. Оплата труда работников центров занятости населения, занятых по совместительству, а также на условиях неполного рабочего времени, производится пропорционально отработанному времени. Определение размеров заработной платы по основной должности, а также по должности, занимаемой в порядке совместительства, производится раздельно по каждой из должностей.

1.6. Заработная плата работника центра занятости населения не может быть менее минимального размера оплаты труда, установленного в Брянской области, и предельными размерами не ограничивается.

1.7. При формировании фонда оплаты труда работников центров занятости населения учитываются следующие выплаты:

оклады (должностные оклады);

выплаты компенсационного характера;

выплаты стимулирующего характера без учета премиальных выплат по итогам работы;

иные выплаты, за исключением выплат, предусмотренных подпунктами 5.2, 5.3 настоящего Положения.

Фонд оплаты труда работников центров занятости населения формируется на календарный год из расчета на штатную численность работников, исходя из объема средств, предусмотренных управлению государственной службы по труду и занятости населения Брянской области (далее — управление) на оплату труда работников государственных казенных учреждений.

1.8. Предельный уровень соотношения средней заработной платы директора центра занятости населения и основного персонала этого центра занятости населения — не более 3.

II. Размеры окладов (должностных окладов) работников государственных казенных учреждений — центров занятости населения

2.1. Рекомендуемые минимальные размеры окладов работников центров занятости населения устанавливаются на основе отнесения занимаемых ими должностей к профессиональной квалификационной группе (далее — ПКГ). Работникам категории «ру-

ководители» учреждения оклад устанавливается в зависимости от группы по оплате труда, к которой отнесен центр занятости населения в соответствии с приложением 1 к настоящему Положению.

2.2. Должностной оклад работникам категории «руководители» предусматривается трудовым договором и определяется в соответствии с приложением 2 к настоящему Положению.

2.3. Должностные оклады заместителей директора и главного бухгалтера центра занятости населения устанавливаются приказом руководителя учреждения на 10—20% ниже должностного оклада директора.

2.4. Оклады заместителей руководителей структурных подразделений рекомендуется устанавливать на 5—10% ниже окладов соответствующих руководителей.

2.5. Рекомендуемые минимальные размеры окладов работников учреждения, занимающих должности специалистов, устанавливаются на основе отнесения занимаемых ими должностей к ПКГ, утвержденным приказом Минздравсоцразвития России от 29 мая 2008 года № 247н «Об утверждении профессиональных квалификационных групп общеотраслевых должностей руководителей, специалистов и служащих» (зарегистрирован в Минюсте России 18 июня 2008 года № 11858).

2.6. Рекомендуемые минимальные размеры окладов работников учреждения, осуществляющих деятельность по профессиям рабочих, устанавливаются на основе отнесения занимаемых ими должностей к ПКГ, утвержденным приказом Минздравсоцразвития России от 29 мая 2008 года № 248н «Об утверждении профессиональных квалификационных групп общеотраслевых профессий рабочих» (зарегистрирован в Минюсте России 23 июня 2008 года № 11861).

2.7. Размеры должностных окладов работников учреждения, относящихся к профессиональным квалификационным группам «специалисты» и «рабочие», определяются в соответствии с приложением 3 к настоящему Положению и вместе с выплатами компенсационного, стимулирующего характера и иными выплатами предусматриваются в трудовом договоре или дополнительном соглашении к трудовому договору.

III. Виды, размеры и условия осуществления выплат компенсационного характера работникам государственных учреждений — центров занятости населения

3.1. Работникам центров занятости населения могут быть установлены выплаты компенсационного характера:

за работу в условиях, отклоняющихся от нормальных, при:

совмещении профессий (должностей);

сверхурочной работе;

работе в ночное время;

работе в выходные и нерабочие праздничные дни;

при расширении зон обслуживания;

при увеличении объема работы или исполнении обязанностей временно отсутствующего работника без освобождения от работы, определенной трудовым договором.

3.2. При совмещении профессий (должностей), расширении зон обслуживания, увеличении объема работы или исполнении обязанностей временно отсутствующего работника без освобождения от работы, определенной трудовым договором, работнику производится доплата.

Размер доплаты устанавливается по соглашению сторон трудового договора с учетом содержания и (или) объема дополнительной работы.

3.3. Доплата за работу в ночное время производится сторожам центров занятости населения за каждый час работы в ночное время. Ночным считается время с 10 часов вечера до 6 часов утра.

Рекомендуемый размер доплаты — не менее 20% части оклада (должностного оклада) за час работы работника.

Расчет части оклада (должностного оклада) за час работы определяется путем деления оклада (должностного Оклада) работника на количество рабочих часов в соответствующем месяце в зависимости от установленной продолжительности рабочей недели.

IV. Виды, условия, размер и порядок выплат стимулирующего характера

4.1. В целях усиления заинтересованности работников центров занятости населения в повышении качества, результативности и эффективности своей профессиональной деятельности к их окладу (должностному окладу) устанавливаются выплаты стимулирующего характера в пределах фонда оплаты труда, утвержденного бюджетной сметой учреждения.

4.2. Работникам центров занятости населения устанавливаются следующие выплаты стимулирующего характера (далее — выплаты):

выплаты за выслугу лет;

выплаты за качество выполняемых работ;

выплаты за интенсивность и высокие результаты работы (для ПКГ «руководители» и «специалисты»);

премиальные выплаты по итогам работы.

4.3. Выплаты к окладу за выслугу лет устанавливаются всем работникам центров занятости населения и выплачиваются ежемесячно. Размеры выплат к окладу за выслугу лет:

при выслуге лет от 1 года до 5 лет — до 10%; при выслуге лет от 5 до 10 лет — до 15%; при выслуге лет от 10 до 15 лет — до 20%; при выслуге свыше 15 лет — 30%.

Выплаты к окладу за выслугу лет не образуют новый оклад и не учитываются при начислении иных стимулирующих и компенсационных выплат.

Основным документом для определения стажа работы, дающего право на установление размера выплаты к окладу за выслугу лет, является трудовая книжка или иной документ, подтверждающий стаж работы в соответствующем учреждении.

В общий стаж работы, дающий право на установление размера выплаты к окладу за выслугу лет, включается:

для работников, относящихся к ПКГ «руководители» и «специалисты», — время работы в органах службы занятости населения, периоды государственной гражданской, военной, правоохранительной или муниципальной службы, периоды замещения государственных должностей Российской Федерации, государственных должностей субъектов Российской Федерации, а также муниципальных должностей, замещаемых на постоянной основе;

для работников, относящихся к ПКГ «рабочие», — общий трудовой стаж, устанавливаемый на основании трудовой книжки.

При совмещении профессий (должностей), расширении зон обслуживания, увеличении объема работы или выполнении обязанностей временно отсутствующего работника выплаты к окладу за выслугу лет применяются только к окладу по основной работе.

Установление размера выплаты к окладу за выслугу лет руководителю центра занятости населения производится в соответствии с приказом начальника управления, остальным работникам — в соответствии с приказом руководителя центра занятости населения.

4.4. Выплаты за качество выполняемых работ устанавливаются работникам на определенный срок (месяц) при:

соблюдении требований законодательства о занятости, административных регламентов, стандартов, технологий, требований к процедурам при оказании государственных услуг;

соблюдении установленных сроков оказания государственных услуг;

отсутствии обоснованных жалоб клиентов центра занятости населения;

качественной подготовке и проведении мероприятий, связанных с уставной деятельностью центра занятости населения;

качественной подготовке и своевременной сдаче отчетности центра занятости населения.

Выплаты за качество выполняемых работ устанавливаются работникам центров занятости населения в размере:

до 100% оклада (должностного оклада) для ПКГ «руководители» и «специалисты»;

до 200% оклада (должностного оклада) для ПКГ «рабочие»;

выплачиваются ежемесячно по результатам оценки качества выполняемых работ, которая осуществляется на основании критериев, установленных локальным нормативным актом управления.

Конкретный размер выплаты определяется в процентном отношении к должностному окладу в соответствии с достигнутым значением показателя оценки качества и устанавливается:

руководителю центра занятости населения — приказом начальника управления;

остальным работникам — приказом руководителя центра занятости населения.

4.5. Выплаты за интенсивность и высокие результаты работы (для ПКГ «руководители» и «специалисты») устанавливаются на определенный срок (месяц). При установлении выплат учитываются:

интенсивность и напряженность работы, определяемая с учетом установленных нормативов доступности государственных услуг;

участие в выполнении важных работ, мероприятий;

обеспечение безаварийной, безотказной и бесперебойной работы центра занятости населения;

организация и проведение мероприятий, направленных на повышение авторитета и имиджа центра занятости населения;

непосредственное участие в реализации государственных программ.

Выплаты за интенсивность и высокие результаты работы осуществляются ежемесячно на основании оценки интенсивности и результатов работы, которая осуществляется по критериям, установленным локальным нормативным актом управления.

Конкретный размер выплаты определяется в процентном отношении к должностному окладу в соответствии с достигнутым значением показателя интенсивности и результата работы и устанавливается:

руководителю центра занятости населения — приказом начальника управления;

остальным работникам — приказом руководителя центра занятости населения.

Максимальным размером выплата не ограничена.

4.6. Премиальные выплаты по итогам работы за отчетный период выплачиваются с целью поощрения работников за общие результаты труда по итогам работы за установленный период.

Премиальные выплаты по итогам работы выплачиваются в пределах имеющихся средств (фонда оплаты труда).

При определении размера выплат учитываются:

инициатива, творчество и применение в работе современных форм и методов организации труда;

выполнение порученной работы, связанной с обеспечением рабочего процесса или уставной деятельности центра занятости населения;

достижение высоких результатов в работе в соответствующий период;

участие в инновационной деятельности;

отсутствие обоснованных жалоб клиентов центра занятости населения;

качественная подготовка и своевременная сдача отчетности центра занятости населения;

участие в соответствующем периоде в выполнении важных работ, мероприятий.

Установление размера премиальных выплат по итогам работы руководителю центра занятости населения производится в соответствии с приказом начальника управления, остальным работникам — в соответствии с приказом руководителя центра занятости населения.

V. Иные выплаты

5.1. В пределах бюджетных ассигнований на оплату труда работникам центров занятости населения может оказываться материальная помощь в размере двух должностных окладов в год. Порядок и условия выплаты определяются локальным нормативным актом центра занятости населения.

5.2. В пределах бюджетных ассигнований на оплату труда работникам центров занятости населения может быть оказана материальная помощь в случае смерти работника центра занятости населения или его близкого родственника (мужа, жены, матери, отца, детей, брата, сестры), в связи с пожаром или иным стихийным бедствием, рождением ребенка, бракосочетанием, тяжелым материальным положением. Руководителю центра занятости населения материальная помощь оказывается на основании приказа начальника управления. Решение об оказании материальной помощи работникам центра занятости населения и ее конкретных размерах принимает руководитель центра на основании письменного заявления работника.

Виды и размер материальной помощи определяются коллективным договором или локальным нормативным актом центра занятости населения.

5.3. Работникам центра занятости населения при наличии обоснованной экономии фонда оплаты-труда по решению руководителя центра занятости населения (приказ) могут выплачиваться иные виды премии и денежного вознаграждения, не зависящие от результатов деятельности, в связи с юбилейными (50 лет, 55 лет (женщины), 60 лет), праздничными датами.

Руководителю центра занятости населения такие виды премий и денежного вознаграждения оказываются на основании приказа начальника управления.

Виды и размер премирования и денежного вознаграждения определяются коллективным договором или иным локальным нормативным актом центра занятости населения.

ПРИЛОЖЕНИЕ 1
к Положению об оплате труда работников государственных учреждений — центров занятости населения

ПОКАЗАТЕЛИ
для отнесения государственных учреждений — центров занятости населения к группам по оплате труда профессиональных квалификационных групп «руководители»

Группа по оплате труда руководителей	Центры занятости населения, обслуживающие территорию с численностью жителей
I	свыше 100 тысяч человек
II	менее 100 тысяч человек

ПРИЛОЖЕНИЕ 2
к Положению об оплате труда работников государственных учреждений — центров занятости населения

ДОЛЖНОСТНЫЕ ОКЛАДЫ
работников профессиональной квалификационной группы «руководители»

Должности, отнесенные к квалификационным уровням	Размер должностных окладов (в руб.)	
	I группа по оплате труда	II группа по оплате труда
1-й квалификационный уровень: заместитель начальника отдела центра занятости населения	5339	4917
2-й квалификационный уровень: начальник отдела центра занятости населения заместитель главного бухгалтера центра занятости населения	 5836 5836	 5464 5464
3-й квалификационный уровень: заместитель директора центра занятости населения главный бухгалтер центра занятости населения	 6830 6830	 6147 6147
4-й квалификационный уровень: директор центра занятости населения	7948	6830

ПРИЛОЖЕНИЕ 3
к Положению об оплате труда работников государственных учреждений — центров занятости населения

ДОЛЖНОСТНЫЕ ОКЛАДЫ
работников государственных учреждений — центров занятости населения

Профессиональная квалификационная группа «рабочие»

Должности, отнесенные к квалификационным уровням	Квалификационные категории	Размер должностных окладов (в руб.)
1. Профессиональная квалификационная группа «Общеотраслевые профессии рабочих первого уровня»		
Дворник, дежурный информационного зала, оператор газовой котельной, рабочий по комплексному обслуживанию зданий, слесарь-сантехник, сторож, уборщик служебных помещений		2112
2. Профессиональная квалификационная группа «Общеотраслевые профессии рабочих второго уровня»		
Водитель автомобиля, слесарь по ремонту автомобилей, электромонтер по ремонту и обслуживанию электрооборудования		2484

Профессиональная квалификационная группа «специалисты»

Должности, отнесенные к квалификационным уровням	Квалификационные категории	Размер должностных окладов (в руб.)
1-й квалификационный уровень		
Инспектор центра занятости населения: наличие среднего профессионального образования, без предъявления требований к стажу	наличие 2-й квалификационной категории	3726

наличие высшего профессионального образования, без предъявления требований к стажу	наличие 1-й квалификационной категории	3850
2-й квалификационный уровень		
Старший инспектор центра занятости населения:		
наличие среднего профессионального образования, стаж работы в должности инспектора ЦЗН не менее 2 лет или высшее профессиональное образование, стаж работы в должности инспектора ЦЗН не менее 1 года	наличие 2-й квалификационной категории	3974
наличие высшего профессионального образования, стаж работы в должности инспектора ЦЗН не менее 2 лет	наличие 1-й квалификационной категории	4222
3-й квалификационный уровень		
Ведущий инспектор центра занятости населения:		
наличие высшего профессионального образования, стаж работы в службе занятости не менее 5 лет	наличие 2-й квалификационной категории	4470
наличие высшего профессионального образования, стаж работы в службе занятости не менее 7 лет	наличие 1-й квалификационной категории	4719

УКАЗ
ГУБЕРНАТОРА БРЯНСКОЙ ОБЛАСТИ

от 31 декабря 2013 г. **№ 631**

г. Брянск

Об установлении карантина по бешенству животных на территории домовладения № 13 по ул. Центральной н.п. Старый Дроков Нивнянского сельского поселения Суражского района

В соответствии со статьей 17 Закона Российской Федерации от 14 мая 1993 года № 4979-1 «О ветеринарии», на основании представления начальника управления ветеринарии Брянской области от 26 декабря 2013 года № 17-3206

ПОСТАНОВЛЯЮ:

1. Установить карантин по бешенству животных на территории домовладения № 13 по ул. Центральной н.п. Старый Дроков Нивнянского сельского поселения Суражского района (далее — неблагополучный пункт) на период до завершения карантинных мероприятий в неблагополучном пункте.

2. Запретить на период действия карантина:
проведение выставок собак и кошек, вывоз собак и кошек за пределы неблагополучного пункта;
торговлю домашними животными;
отлов диких животных для вывоза в зоопарки, с целью расселения в других районах и т.д.

3. Утвердить прилагаемый план мероприятий по ликвидации эпизоотического очага по бешенству животных на территории неблагополучного пункта.

4. Действие настоящего указа распространяется на правоотношения, возникшие с 25 декабря 2013 года.

5. Контроль за исполнением указа возложить на вице-губернатора Брянской области Касацкого А. И.

Губернатор Н. В. ДЕНИН

УТВЕРЖДЕН
указом Губернатора Брянской области
от 31 декабря 2013 г. № 631

ПЛАН
мероприятий по ликвидации эпизоотического очага по бешенству животных на территории домовладения № 13 по ул. Центральной н.п. Старый Дроков Нивнянского сельского поселения Суражского района

№ п. п.	Наименование мероприятия	Исполнители	Срок исполнения
1	2	3	4
1. Организационные мероприятия			
1.1	Проведение эпизоотолого-эпидемического обследования эпизоотического очага и неблагополучного пункта, определение границы угрожаемой зоны	ГБУ Брянской области «Суражская РВС» (далее – Суражская РВС), управление Федеральной службы по надзору в сфере защиты прав потребителей и благополучия человека по Брянской области (по согласованию)	до 28.12.2013
1.2	Проведение обследования места нахождения животного на территории неблагополучного пункта	Суражская РВС	до 28.12.2013

Продолжение таблицы

1	2	3	4
1.3	Обеспечение оперативного обмена информацией обо всех случаях подозрения на бешенство животных и гидрофобию у людей в эпизоотическом очаге	Суражская РВС, управление Федеральной службы по надзору в сфере защиты прав потребителей и благополучия человека по Брянской области (по согласованию), департамент здравоохранения Брянской области	два месяца со дня последнего случая заболевания животных бешенством
1.4	Проведение информационно-разъяснительной работы с населением об опасности заболевания бешенством и мерах по его предупреждению	Суражская РВС, органы местного самоуправления муниципального образования «Суражский район» (по согласованию), департамент здравоохранения Брянской области	до 01.01.2014
1.5	Информирование населения о предстоящей вакцинации против бешенства и обеспечение предоставления животных для вакцинации против бешенства	Суражская РВС, органы местного самоуправления муниципального образования «Суражский район» (по согласованию)	до 01.01.2014
1.6	Организация отлова безнадзорных животных на территории неблагополучного пункта	органы местного самоуправления муниципального образования «Суражский район» (по согласованию)	два месяца со дня последнего случая заболевания животных бешенством
1.7	Организация отстрела диких животных на территории, прилегающей к неблагополучному пункту, а также на территории угрожаемой зоны	департамент природных ресурсов и экологии Брянской области	два месяца со дня последнего случая заболевания животных бешенством
1.8	Осуществление контроля за выполнением мероприятий по бешенству, в случае необходимости согласование внеплановой выездной проверки с органами прокуратуры для выявления нарушения правил отлова безнадзорных домашних животных, правил карантина животных или других ветеринарно-санитарных правил	Суражская РВС, должностные лица органов внутренних дел (полиции) (по согласованию)	два месяца со дня последнего случая заболевания животных бешенством
	2. Противоэпизоотические мероприятия		
2.1	Организация подворного обхода в неблагополучном пункте с целью учета всех восприимчивых животных и выявления больных и с подозрением на заболевание бешенством животных	Суражская РВС, должностные лица органов внутренних дел (полиции) (по согласованию)	до 31.12.2013
2.2	Проведение иммунизации животных в эпизоотическом очаге и неблагополучном пункте антирабической вакциной в соответствии с наставлением по ее применению	Суражская РВС	до 31.12.2013
2.3	Умерщвление животных с явными признаками бешенства в соответствии с ВП 13.3. 1103-96 от 18 июня 1996 года	Суражская РВС	два месяца со дня последнего случая заболевания животных бешенством
2.4	Сжигание или утилизация трупов умерщвленных и павших от бешенства животных в соответствии с Ветеринарно-санитарными правилами сбора, утилизации и уничтожения биологических отходов от 4 декабря 1995 года № 13-7-2/469 (снятие шкур с трупов запрещается)	Суражская РВС	два месяца со дня последнего случая заболевания животных бешенством
2.5	Дезинфекция мест, где находились больные и с подозрением на заболевание бешенством животные, предметов ухода за животными, одежды и других вещей, загрязненных слюной и другими выделениями больных бешенством животных	Суражская РВС	два месяца со дня последнего случая заболевания животных бешенством
2.6	Проведение карантинирования животных, покусавших людей, с последующим представлением информации в территориальное отделение управления Федеральной службы по надзору в сфере защиты прав потребителей и благополучия человека по Брянской области и лечебное учреждение	Суражская РВС	два месяца со дня последнего случая заболевания животных бешенством
2.7.	Обеспечение контроля за выполнением мероприятий по бешенству животных	главный государственный инспектор по закрепленной территории	два месяца со дня последнего случая заболевания животных бешенством

Продолжение таблицы

1	2	3	4
	3. Противоэпидемические мероприятия		
3.1	Определение объема и оказание медицинской помощи, назначение курса лечебно-профилактических прививок, информирование пострадавших о необходимости прохождения профилактических прививок и возможных последствиях при нарушении курса прививок	органы местного самоуправления муниципального образования «Суражский район» (по согласованию)	постоянно, при обращении пострадавших
3.2	Проведение оценки состояния иммунизации лиц, профессиональная деятельность которых связана с риском заражения вирусом бешенства, и при наличии непривитых обеспечение организации их вакцинации	органы местного самоуправления муниципального образования «Суражский район» (по согласованию)	два месяца со дня последнего случая заболевания животных бешенством
3.3	Обязательная госпитализация больных с подозрением на бешенство и лиц, у которых развилась клиническая картина бешенства	органы местного самоуправления муниципального образования «Суражский район» (по согласованию)	постоянно, при обращении пострадавших
	4. Снятие карантина по бешенству с территории неблагополучного пункта		
	Представление отчета в управление ветеринарии Брянской области о выполнении плана мероприятий по ликвидации эпизоотического очага по бешенству животных на территории неблагополучного пункта	руководитель Суражской РВС	два месяца со дня последнего случая заболевания животных бешенством

УКАЗ
ГУБЕРНАТОРА БРЯНСКОЙ ОБЛАСТИ

от 31 декабря 2013 г. **№ 632**

г. Брянск

Об утверждении Положения об отраслевой системе оплаты труда работников государственных бюджетных учреждений ветеринарной службы Брянской области

В соответствии с едиными рекомендациями по установлению на федеральном, региональном и местном уровнях систем оплаты труда работников государственных и муниципальных учреждений, Законом Брянской области от 3 июня 2011 года № 45-З «Об отраслевых системах оплаты труда работников государственных учреждений Брянской области», в целях повышения материальной заинтересованности работников государственных бюджетных учреждений ветеринарной службы Брянской области, результативности деятельности учреждений, стимулирования расширения объема и повышения качества предоставляемых услуг

ПОСТАНОВЛЯЮ:

1. Утвердить прилагаемое Положение об отраслевой системе оплаты труда работников государственных бюджетных учреждений ветеринарной службы Брянской области.

2. Управлению ветеринарии Брянской области совместно с управлением государственной службы по труду и занятости населения Брянской области осуществлять контроль за соблюдением порядка оплаты труда работников государственных бюджетных учреждений ветеринарной службы Брянской области.

3. Настоящий указ вступает в силу со дня его официального опубликования.

4. Контроль за исполнением указа возложить на вице-губернатора Брянской области Касацкого А. И.

Губернатор Н. В. ДЕНИН

УТВЕРЖДЕНО
указом Губернатора Брянской области
от 31 декабря 2013 г. № 632

ПОЛОЖЕНИЕ
об отраслевой системе оплаты труда работников государственных бюджетных учреждений ветеринарной службы Брянской области

1. Общие положения

1.1. Настоящее Положение разработано на основании Трудового кодекса Российской Федерации, других нормативных правовых актов, регулирующих вопросы оплаты труда.

1.2. Положение разработано в целях формирования единых подходов к регулированию заработной платы работников государственных бюджетных учреждений ветеринарной службы Брянской области (далее — учреждения), финансируемых из областного бюджета.

К учреждениям относятся:
областная ветеринарная станция по борьбе с болезнями животных;
районные (межрайонные) ветеринарные станции по борьбе с болезнями животных;
городская станция по борьбе с болезнями животных;
зональные ветеринарные лаборатории;
управление ветеринарии города Брянска;
центр ветеринарии «Пригородный».

1.3. Настоящее Положение применяется при разработке локальных нормативных актов по оплате труда работников учреждений, коллективных договоров, а также при формировании расходов на оплату труда.

1.4. Система оплаты труда работников устанавливается с учетом:
а) единого квалификационного справочника должностей руководителей, специалистов и служащих;
б) единого тарифно-квалификационного справочника работ и профессий рабочих;
в) государственных гарантий по оплате труда;
г) перечня видов выплат компенсационного характера;
д) перечня видов выплат стимулирующего характера.

1.5. Заработная плата каждого работника зависит от его квалификации, сложности выполняемой работы, количества и качества затраченного труда и максимальным размером не ограничивается.

1.6. Размер оплаты труда работников, состоящий из вознаграждения за труд в зависимости от квалификации работника, сложности, количества, качества и условий выполняемой работы, а также компенсационных выплат (доплаты и надбавки компенсационного характера, в том числе за работу в условиях, отклоняющихся от нормальных, работу в особых климатических условиях и на территориях, подвергшихся радиоактивному загрязнению, и иные выплаты компенсационного характера) и стимулирующих выплат (доплаты и надбавки стимулирующего характера, премии и иные поощрительные выплаты), не может быть менее минимального размера оплаты труда в Российской Федерации.

1.7. Руководитель учреждения ежегодно по состоянию на 1 января финансового года по согласованию с управлением ветеринарии Брянской области утверждает штатное расписание.

1.8. Руководитель учреждения несет ответственность за своевременную и правильную оплату труда работников в соответствии с действующим законодательством.

2. Принципы формирования заработной платы работников учреждений

2.1. Условия оплаты труда, установленные настоящим Положением, обязательны для применения в государственных бюджетных учреждениях ветеринарной службы Брянской области.

2.2. Оплата труда работников состоит из базового оклада, компенсационных и стимулирующих выплат.

2.3. В настоящем Положении используются следующие основные понятия:

заработная плата (оплата труда работника) — вознаграждение за труд в зависимости от квалификации работника, сложности, количества, качества и условий выполняемой работы, а также компенсационные выплаты (доплаты и надбавки компенсационного характера, в том числе за работу в условиях, отклоняющихся от нормальных, работу в особых климатических условиях и на территориях, подвергшихся радиоактивному загрязнению, и иные выплаты компенсационного характера) и стимулирующие выплаты (доплаты и надбавки стимулирующего характера, премии и иные поощрительные выплаты);

базовый оклад — минимальный оклад (должностной оклад), ставка заработной платы работника учреждения, осуществляющего профессиональную деятельность по профессии рабочего или должности служащего, входящим в соответствующую профессиональную квалификационную группу, без учета компенсационных, стимулирующих и социальных выплат.

2.4. К выплатам компенсационного характера относятся:

выплаты, связанные с особыми условиями труда (доплаты и надбавки за работу с вредными или особо вредными условиями труда);

доплаты при выполнении работ в условиях, отклоняющихся от нормальных (при выполнении работ различной квалификации, совмещении профессий (должностей), сверхурочной работе, работе в ночное время, выходные и нерабочие праздничные дни, за ненормированный рабочий день).

2.5. К выплатам стимулирующего характера относятся:
персональная надбавка;
надбавка за ученую степень;
надбавка за выслугу лет;
выплаты за интенсивность и высокие результаты работы;
премиальные выплаты по итогам работы.

3. Порядок определения базовых окладов

3.1. Базовые оклады работников устанавливаются в соответствии с приложениями 1,4—7 к настоящему Положению и зависят от квалификации работника.

3.2. Должностной оклад руководителя (начальника, директора) определяется в трудовом договоре. Предельный уровень соотношения средней заработной платы руководителей и основного персонала работников учреждений устанавливается соответствующим нормативным правовым актом Правительства Брянской области.

Базовый оклад руководителя (начальника, директора) устанавливается в соответствии с приложением 1 к настоящему Положению.

Перечень должностей и профессий работников учреждений, которые относятся к основному персоналу, утверждается приказом управления ветеринарии Брянской области.

Исчисление размера средней заработной платы для определения размера должностного оклада руководителя осуществляется в соответствии с приказом Министерства здравоохранения и социального развития Российской Федерации от 8 апреля 2008 года № 167н «Об утверждении Порядка исчисления размера средней заработной платы для определения размера должностного оклада руководителя федерального бюджетного учреждения».

3.3. Базовый оклад главного ветеринарного врача (заместителя начальника), главного бухгалтера учреждения устанавливается на 10—30 процентов ниже должностного оклада руководителя этого учреждения.

3.4. Руководителям и специалистам учреждений, расположенных в сельской местности (сельских населенных пунктах, рабочих поселках), устанавливаются повышенные на 25 процентов оклады по сравнению с окладами специалистов, занимающихся этими видами деятельности в городских условиях.

3.5. Размеры должностных окладов руководителей, заместителей руководителей, главных бухгалтеров, работников, осуществляющих профессиональную деятельность по должностям служащих, работников, осуществляющих профессиональную деятельность по профессиям рабочих, учреждений, индексируются в соответствии с федеральными или региональными нормативными правовыми актами Российской Федерации.

4. Выплаты компенсационного характера

4.1. Выплаты компенсационного характера производятся за дополнительные трудозатраты работников, связанные с условиями труда, особенностями трудовой деятельности и характером отдельных видов работ.

Выплаты компенсационного характера осуществляются в пределах средств, направленных на оплату труда.

Перечень выплат компенсационного характера установлен в пункте 2.4 настоящего Положения.

4.2. Доплата за работу с вредными и особо вредными условиями труда устанавливается работникам учреждений в соответствии с Трудовым кодексом Российской Федерации и рекомендуемым перечнем работ (приложение 8 к настоящему Положению).

Список работников, которым устанавливаются доплаты к базовому окладу за работу с вредными и особо вредными условиями труда, с указанием размеров этих доплат утверждается руководителем учреждения.

Доплата производится по результатам оценки условий труда на рабочих местах в целях выявления вредных и (или) опасных производственных факторов (аттестации рабочих мест). Аттестация рабочих мест проводится в соответствии с приказом Министерства здравоохранения и социального развития Российской Федерации от 26 апреля 2011 года № 342н «Об утверждении Порядка проведения аттестации рабочих мест по условиям труда».

4.3. В период введения решением органа местного самоуправления ограничительных мероприятий по распространению особо опасных заразных и иных болезней животных (общих для человека и животных) работникам учреждений, занятым на работах по предотвращению распространения и ликвидации очагов распространения, а также связанных с опасностью заражения, выплачивается надбавка к базовому окладу в размере 20 процентов.

4.4. Водителям автомобилей устанавливаются ежемесячные доплаты за ненормированный рабочий день в условиях особого режима работы, в соответствии с которым они привлекаются к работе за пределами установленной продолжительности рабочего времени. Размер ежемесячных доплат составляет до 50 процентов базового оклада.

4.5. Работникам учреждений производится доплата за сверхурочную работу из расчета фактически отработанных часов за пределами нормальной продолжительности рабочего времени в соответствии с действующим законодательством.

4.6. Работникам охраны за работу в ночное время (с 22.00 до 6.00) производится доплата по факту в размере 35 процентов часового базового оклада за каждый час работы.

4.7. Уборщикам служебных и производственных помещений, использующим дезинфицирующие средства в работе, устанавливается доплата в размере 10 процентов базового оклада.

4.8. Работникам учреждений производится доплата за работу в выходные и нерабочие праздничные дни за фактически отработанные часы в размере одинарного дневного часового оклада сверх базового оклада за каждый час работы, если работа производилась в пределах месячной нормы рабочего времени, и в размере двойного часового оклада за каждый час работы, если работа производилась сверх месячной нормы рабочего времени.

4.9. Абсолютный размер каждой выплаты компенсационного характера, предусмотренной в коэффициентах, исчисляется от базового оклада без учета других выплат, повышений и повышающих коэффициентов.

5. Выплаты стимулирующего характера

5.1. Выплаты стимулирующего характера устанавливаются работникам учреждений в целях формирования побудительных мотивов к труду, повышения его результативности и носят постоянный или временный характер.

5.2. К выплатам стимулирующего характера относятся:

а) персональная надбавка;

б) надбавка за ученую степень;

в) надбавка за выслугу лет;

г) выплаты за интенсивность и высокие результаты работы:

водителям автомобилей устанавливается ежемесячная выплата за наличие у них первого или второго класса квалификации;

материальное стимулирование работников учреждений;

д) премиальные выплаты по итогам работы.

5.3. Персональная надбавка устанавливается руководителям, специалистам и служащим с учетом уровня их профессиональной подготовленности, степени самостоятельности и ответственности при выполнении поставленных задач и других факторов.

Руководителям (начальникам, директорам) и главным бухгалтерам государственных ветеринарных бюджетных учреждений Брянской области персональная надбавка устанавливается управлением ветеринарии Брянской области.

Руководителям (начальникам, директорам) учреждений персональная надбавка устанавливается в размере до 50 процентов должностного оклада в соответствии с показателями отнесения государственных бюджетных учреждений ветеринарной службы Брянской области к группам по оплате труда в зависимости от маточного поголовья и количества предприятий по производству, хранению, переработке и реализации животноводческой продукции, находящихся в зоне обслуживания (таблицы 1, 2 приложения 3 к настоящему Положению). Для определения размера персональной надбавки показатели по группам оплаты труда суммируются.

Для руководителей зональных ветеринарных лабораторий персональная надбавка устанавливается по группам оплаты труда в зависимости от количества проведенных лабораторных исследований (таблица 3 приложения 3 к настоящему Положению).

Главным бухгалтерам учреждений персональная надбавка устанавливается в размере от 20 до 30 процентов должностного оклада.

Остальным работникам персональная надбавка устанавливается руководителем государственного бюджетного ветеринарного учреждения Брянской области в размере до 20 процентов должностного оклада.

От 15 до 20%	главный ветеринарный врач (зам. начальника), начальники отделов (противоэпизоотического отряда, отдела госветконтроля и ВСЭ, отдела лечебно-профилактических работ, лабораторно-диагностического отдела, информационно-аналитического отдела, отдела санитарного контроля и диагностики болезней животных, испытательно-диагностического центра), начальник организационно-хозяйственного отдела (МТО), главный специалист (зам. главного бухгалтера, экономист), юрисконсульт
От 10 до 18%	заведующий участковой ветеринарной лечебницей, заведующий лабораторией ВСЭ, начальник подразделения ГВН (ГВК), заведующий ветеринарным пунктом, ветеринарный врач, заведующий ветеринарным участком, бухгалтер, главный специалист, заведующий ветеринарной аптек
От 10 до 15%	водитель автомобиля, водитель автомобиля ДУК, ветеринарный фельдшер, лаборант ветеринарной лаборатории
От 5 до 10%	документовед, секретарь-машинистка, инспектор по кадрам, инженер по комплектации оборудования, инженер по метрологии, инженер по ремонту, ветеринарный санитар

5.4. Надбавка за ученую степень. Работникам учреждений, имеющим ученую степень, а также лицам, которым присвоены почетные звания Российской Федерации, СССР, устанавливаются следующие надбавки в процентах от базового оклада:

Ученая степень	
Кандидат наук	10%
Доктор наук	20%
Почетное звание	
Заслуженный работник сельского хозяйства,	10%
заслуженный ветеринарный врач	

При наличии у работника двух оснований (наличие почетного звания и ученой степени) установленные надбавки применяются по одному (максимальному) основанию.

5.5. Надбавка за выслугу лет:

5.5.1. Надбавка за выслугу лет устанавливается работникам учреждений в зависимости от общего количества лет, проработанных в учреждениях ветеринарной службы и сельского хозяйства.

Надбавка за выслугу лет (как по основной работе, так и работе по совместительству) устанавливается в размере:

от 1 года до 3 лет — 10%;

от 3 до 6 лет — 15%;

от 6 до 10 лет — 20%;

свыше 10 лет — 25%.

5.5.2. Порядок исчисления стажа работы, дающего право на получение надбавки за выслугу лет, приведен в приложении 2 к настоящему Положению.

5.5.3. Право на получение ежемесячной надбавки за выслугу лет в указанных размерах возникает у работников в месяце, следующем за месяцем, в котором истекает соответствующий минимальный стаж работы.

5.6. Водителям автомобилей устанавливается ежемесячная выплата за наличие у них первого (при открытых категориях В, С, Д, Е) или второго (при открытых категориях В, С, Д и В, С, Е) класса квалификации в размере 25 и 10 процентов базового оклада соответственно. За наличие у работника третьего класса квалификации выплата не устанавливается.

Выплата за классность выплачивается водителям автомобилей за фактическое время работы в качестве водителя. За время ремонта автомобиля надбавка за классность выплачивается пропорционально фактически отработанному времени управления автомобилем.

5.7. Материальное стимулирование работников учреждений осуществляется ежемесячно в пределах фонда оплаты труда за счет всех источников финансирования учреждения.

Материальное стимулирование работников учреждений производится в виде выплат к базовому окладу в размере до 50 процентов. Конкретный размер выплаты устанавливается коллективным договором, локальным нормативным актом учреждения с учетом интенсивности, сложности и напряженности выполняемой работы.

50%	начальники (директора) учреждений, главный ветеринарный врач (зам. начальника), главный бухгалтер, главный специалист (экономист)
40%	начальники отделов (противоэпизоотического отряда, отдела госветконтроля и ВСЭ, отдела лечебно-профилактических работ, лабораторно-диагностического отдела, информационно-аналитического отдела, отдела санитарного контроля и диагностики болезней животных, испытательно-диагностического центра), начальник подразделения ГВН (ГВК), заведующий участковой ветеринарной лечебницей, заведующий лабораторией ВСЭ, начальник организационно-хозяйственного отдела (МТО), заведующий ветеринарным пунктом, ветеринарный врач, заведующий ветеринарным участком, главный специалист, бухгалтер, юрисконсульт
30%	ветеринарный фельдшер, заведующий ветеринарной аптекой, лаборант ветеринарной лаборатории, водитель автомобиля, водитель автомобиля ДУК, документовед, секретарь-машинистка, инспектор по кадрам, инженер по комплектации оборудования, инженер по метрологии, инженер по ремонту, ветеринарный санитар, сторож, уборщица, оператор

5.8. С целью поощрения по итогам работы за месяц (квартал, полугодие, год), за высокие достижения в работе, за выполнение особо важных работ, а также к юбилейным датам по решению руководителя работникам могут быть осуществлены премиальные выплаты. Размер премии предельными размерами не ограничивается. Выплаты премий осуществляются в пределах фонда оплаты труда учреждения.

Премирование руководителей учреждений производится ежемесячно по результатам оценки деятельности учреждения в целом управлением ветеринарии Брянской области.

5.9. Руководитель учреждения имеет право самостоятельно или по представлению руководителей структурных подразделений снижать размер или лишать работника стимулирующих выплат за упущения в работе или ухудшения показателей работы, в том числе по следующим основаниям:

неисполнение обязанностей, возложенных должностной инструкцией;

нарушение штатной, финансовой дисциплины;

представление недостоверной информации;

невыполнение правил по охране труда, технике безопасности, санитарно-эпидемиологического режима;

нарушение правил внутреннего трудового распорядка.

6. Иные вопросы оплаты труда

6.1. Работникам учреждений, занимающим штатные должности по совместительству, все виды доплат и надбавок назначаются и выплачиваются по совмещаемым должностям в порядке и на условиях, предусмотренных для основных работников.

6.2. По должностям служащих (профессиям рабочих), размеры базовых окладов по которым не определены настоящим Положением, размеры окладов устанавливаются по решению руководителя учреждения, но не более чем оклад руководителя учреждения.

6.3. Ответственность за своевременный пересмотр у работников учреждений размеров надбавки за выслугу лет возлагается на руководителя и главного бухгалтера учреждения.

ПРИЛОЖЕНИЕ 1
к Положению об оплате труда работников государственных бюджетных учреждений ветеринарной службы Брянской области

Базовые оклады руководителей (начальников, директоров), заместителей руководителя и главных бухгалтеров государственных бюджетных учреждений ветеринарной службы Брянской области

№ п. п.	Наименование должности	Квалификационные требования	Базовый оклад (руб.)
	1. Руководители		
1.1	Начальник (райветстанции, межрайветстанции, горветстанции, управления ветеринарии г. Брянска, центра ветеринарии «Пригородный», облветстанции и др.)	высшее ветеринарное образование и стаж работы на руководящих должностях в соответствующей отрасли не менее 5 лет	10720
1.2	Директор филиала	высшее ветеринарное образование и стаж работы на руководящих должностях в соответствующей отрасли не менее 5 лет	10065
1.3	Директор зональной лаборатории	высшее ветеринарное образование и стаж работы на руководящих должностях в соответствующей отрасли не менее 5 лет	10125
1.4	Главный ветеринарный врач (зам. начальника)	высшее ветеринарное образование и стаж работы в должности ветеринарного врача не менее 5 лет	8576
	2. Специалисты		
2.1	Главный бухгалтер	высшее профессиональное (экономическое) образование и стаж бухгалтерско-финансовой работы, в том числе на руководящих должностях, не менее 5 лет	8242

ПРИЛОЖЕНИЕ 2
к Положению об оплате труда работников государственных бюджетных учреждений ветеринарной службы Брянской области

ПОРЯДОК
исчисления стажа работы, дающего право на получение надбавки за выслугу лет

1. Стаж работы для выплаты ежемесячной надбавки за выслугу лет определяется тарификационной комиссией.

2. При исчислении стажа работы, дающего право на получение надбавки за выслугу лет в соответствии с настоящим Положением, суммируются все включаемые (засчитываемые) в него периоды работы (службы).

Стаж работы для выплаты надбавки за выслугу лет определяется на основании трудовой книжки, военного билета, справки военного комиссариата и иных документов соответствующих органов, установленных законодательством Российской Федерации.

Стаж работы в районах Крайнего Севера и приравненных к ним местностях, дающий право на получение надбавки за выслугу лет, исчисляется год за год.

3. В стаж работы, дающий право на установление надбавки за выслугу лет, включаются:

периоды работы на предприятиях, в учреждениях и организациях ветеринарной службы и сельского хозяйства всех организационно-правовых форм и форм собственности;

периоды военной службы (в соответствии с законодательством Российской Федерации), если работник до призыва на военную службу работал на предприятиях, в учреждениях и организациях ветеринарной службы и сельского хозяйства всех организационно-правовых форм и форм собственности и возвратился на работу в них в течение трех месяцев после окончания военной службы, не считая времени переезда;

периоды обучения с отрывом от работы на курсах по подготовке, переподготовке и повышению квалификации кадров в государственных образовательных учреждениях среднего профессионального образования и высшего профессионального образования, если работник до поступления на обучение работал на предприятиях, в учреждениях и организациях ветеринарной службы и сельского хозяйства всех организационно-правовых форм и форм собственности и после окончания учебы возвратился на работу в течение трех месяцев, не считая времени переезда;

периоды нахождения в частично оплачиваемом отпуске по уходу за ребенком до достижения им возраста полутора лет и дополнительном отпуске без сохранения заработной платы по уходу за ребенком до достижения им возраста трех лет женщинам, состоящим в трудовых отношениях с предприятиями, организациями и учреждениями ветеринарной службы и сельского хозяйства;

время работы женщин при временном переводе их в связи с беременностью или кормлением грудного ребенка на предприятия, в учреждения и организации ветеринарной службы и сельского хозяйства, где это вознаграждение не установлено;

время осуществления преподавательской, административной и методической работы в высших учебных заведениях, средних профессиональных учебных заведениях и учреждениях дополнительного образования;

время, когда работник организаций, предприятий и учреждений ветеринарной службы и сельского хозяйства не по своей вине фактически не работал, но за ним сохранялись место работы и заработная плата;

периоды замещения должностей федеральной государственной гражданской службы, государственной гражданской службы субъектов Российской Федерации, муниципальных должностей муниципальной службы;

период временной нетрудоспособности;

по заявлению работника на основании решения тарификационной комиссии в стаж, дающий право на установление ежемесячной надбавки за выслугу лет к должностному окладу, в порядке исключения могут включаться иные периоды работы, опыт и знания по которой необходимы для выполнения должностных обязанностей по занимаемой должности.

4. В стаж работы, дающий право на получение надбавки за выслугу лет по должностям, отнесенным к профессиональной квалификационной группе «Общеотраслевые должности служащих» и «Рабочие» засчитывается общий трудовой стаж работы.

5. Надбавка за выслугу лет начисляется исходя из должностного оклада по соответствующим ПКГ (с учетом пункта 3.4 раздела 3 «Порядок определения базовых окладов» настоящего Положения) и выплачивается ежемесячно, одновременно с заработной платой.

При временном заместительстве (совмещении должностей) надбавка за выслугу лет начисляется на оклад по основной работе.

Надбавка за выслугу лет учитывается во всех случаях исчисления среднего заработка.

Надбавка за выслугу лет выплачивается с момента возникновения права на назначение или изменение размера этой надбавки.

Если у работника право на установление или изменение надбавки за выслугу лет наступило в период его нахождения в очередном или дополнительном отпуске, а также в период его временной нетрудоспособности, выплата новой надбавки за выслугу лет производится после окончания отпуска, временной нетрудоспособности.

---

*Приказ Минздравсоцразвития России от 29.05.2008 № 247н «Об утверждении профессиональных квалификационных групп общеотраслевых должностей руководителей, специалистов и служащих».

*Приказ Минздравсоцразвития России от 29.05.2008 № 248н «Об утверждении профессиональных квалификационных групп общеотраслевых профессий рабочих».

ПРИЛОЖЕНИЕ 3
к Положению об оплате труда работников государственных бюджетных учреждений ветеринарной службы Брянской области

Показатели отнесения государственных бюджетных учреждений ветеринарной службы к группам по оплате труда

Таблица 1

Группа по оплате труда	% персональной надбавки	Количество голов КРС (маточное поголовье в сельскохозяйственных организациях и КФХ), находящихся в зоне обслуживания
8	3	до 1000
7	6	1000—1500
6	9	1500—2000
5	12	2000—2500
4	15	2500—3000
3	18	3000—3500
2	21	3500—4000
1	25	4000 и более

Таблица 2

Группа по оплате труда	% персональной надбавки	Количество предприятий по производству, хранению, переработке и реализации животноводческой продукции, находящихся в зоне обслуживания
8	3	до 3
7	6	4—6
6	9	7— 9
5	12	10—12
4	15	13—15
3	18	16—25
2	21	26—35
1	25	более 36

Примечание. Областные (городские) государственные учреждения ветеринарии, для которых не установлена зона обслуживания, относятся к 1-й группе по оплате труда руководителей.

Таблица 3

Группа по оплате труда руководителей	% персональной надбавки	Количество лабораторных исследований в год
5	10	до 30000
4	20	от 30001 до 40000
3	30	от 40001 до 50000
2	40	от 50001 до 60000
1	50	от 60001 и более

ПРИЛОЖЕНИЕ 4
к Положению об оплате труда работников государственных бюджетных учреждений ветеринарной службы Брянской области

Базовые оклады ветеринарных работников государственных бюджетных учреждений ветеринарной службы Брянской области

№ п. п.	Профессиональная квалификационная группа	Квалификационный уровень	Наименование должности	Квалификационные требования	Базовый оклад (руб.)
1	Должности работников сельского хозяйства второго уровня	1 квалификационный уровень	ветеринарный фельдшер	среднее профессиональное образование по специальности «Ветеринария» и дополнительное образование по установленной программе без предъявления требований к стажу работы	5264
		4 квалификационный уровень	заведующий ветеринарным пунктом	высшее профессиональное образование по специальности «Ветеринария» и стаж работы по направлению профессиональной деятельности не менее 2 лет	5423
2	Должности работников сельского хозяйства третьего уровня	1 квалификационный уровень	ветеринарный врач	высшее профессиональное образование по специальности «Ветеринария» без предъявления требований к стажу работы	5637
		2 квалификационный уровень	ветеринарный врач II категории	высшее профессиональное образование по специальности «Ветеринария» и стаж работы ветеринарным врачом не менее 1 года	5749
		3 квалификационный уровень	ветеринарный врач I категории	высшее профессиональное образование по специальности «Ветеринария» и стаж работы ветеринарным врачом II категории не менее 2 лет	5972
		4 квалификационный уровень	ветеринарный врач ведущий	высшее профессиональное образование по специальности «Ветеринария» и стаж работы ветеринарным врачом I категории не менее 3 лет	6196
3	Должности работников сельского хозяйства четвертого уровня	1 квалификационный уровень	заведующий ветеринарной аптекой	высшее профессиональное образование по специальности «Ветеринария» без предъявления требований к стажу работы или среднее профессиональное образование по специальности «Ветеринария» и стаж работы по направлению профессиональной деятельности не менее 5 лет	6091
			заведующий ветеринарным участком	высшее профессиональное образование по специальности «Ветеринария» и стаж работы по направлению профессиональной деятельности не менее 2 лет	6262

ПРИЛОЖЕНИЕ 5
к Положению об оплате труда работников государственных бюджетных учреждений ветеринарной службы Брянской области

Базовые оклады специалистов и служащих государственных бюджетных учреждений ветеринарной службы Брянской области

№ п. п.	Профессиональная квалификационная группа	Квалификационный уровень	Наименование должности	Квалификационные требования	Базовый оклад (руб.)
1	2	3	4	5	6
1	Общеотраслевые должности служащих первого уровня	1 квалификационный уровень	секретарь-машинистка	начальное профессиональное образование без предъявления требований к стажу работы или среднее (полное) общее образование и специальная подготовка по установленной программе без предъявления требований к стажу работы	3193
2	Общеотраслевые должности служащих второго уровня	1 квалификационный уровень	инспектор по кадрам	среднее профессиональное образование без предъявления требований к стажу работы или начальное профессиональное образование, специальная подготовка по установленной программе и стаж работы по профилю не менее 3 лет, в том числе на данном предприятии не менее 1 года	3546

1	2	3	4	5	6
3	Общеотраслевые должности служащих третьего уровня	1 квалификационный уровень	бухгалтер	среднее профессиональное (экономическое) образование без предъявления требований к стажу работы или специальная подготовка по установленной программе и стаж работы по учету и контролю не менее 3 лет	5122
			документоведа	высшее профессиональное образование без предъявления требований к стажу работы высшее профессиональное образование и стаж работы в должности документоведа не менее 3 лет высшее профессиональное образование и стаж работы в должности документоведа не менее 6 лет	5122 5217 5478
			юрисконсульт	высшее профессиональное (юридическое) образование без предъявления требований к стажу работы или среднее профессиональное (юридическое) образование и стаж работы по профилю не менее 5 лет	6913
		2 квалификационный уровень	бухгалтер II категории	высшее профессиональное (экономическое) образование без предъявления требований к стажу работы или среднее профессиональное (экономическое) образование и стаж работы в должности бухгалтера не менее 3 лет	5531
			юрисконсульт II категории	высшее профессиональное (юридическое) образование и стаж работы в должности юрисконсультанта не менее 3 лет	7086
		3 квалификационный уровень	бухгалтер I категории	высшее профессиональное (экономическое) образование и стаж работы в должности бухгалтера II категории не менее 3 лет	5992
			юрисконсульт I категории	высшее профессиональное (юридическое) образование и стаж работы в должности юрисконсультанта II категории не менее 3 лет	7263
		4 квалификационный уровень	бухгалтер ведущий	высшее профессиональное (экономическое) образование и стаж работы в должности бухгалтера I категории не менее 3 лет	6402
			юрисконсульт ведущий	высшее профессиональное (юридическое) образование и стаж работы в должности юрисконсультанта I категории не менее 3 лет	7426
		5 квалификационный уровень	главный специалист	высшее профессиональное образование и стаж работы по специальности не менее 3 лет	6913
			главный специалист	высшее профессиональное образование и стаж работы по специальности не менее 6 лет	7086
			главный специалист	высшее профессиональное образование и стаж работы по специальности не менее 9 лет	7263
			главный, специалист (зам. главного бухгалтера, экономист)	высшее профессиональное (экономическое) образование и стаж работы (бухгалтерско-финансовой) не менее 5 лет	7426

ПРИЛОЖЕНИЕ 6
к Положению об оплате труда работников государственных бюджетных учреждений ветеринарной службы Брянской области

Базовые оклады руководителей структурных подразделений и специалистов, единые для всех государственных бюджетных учреждений ветеринарной службы Брянской области, не объединенные в квалификационные группы

№ п. п.	Наименование должности	Квалификационные требования	Базовый оклад (руб.)
1	2	3	4
		1. Руководители	
1.1	Заведующий участковой ветеринарной лечебницей	высшее профессиональное образование по специальности «Ветеринария» и стаж работы по направлению профессиональной деятельности не менее 2 лет	6352
1.2	Заведующий лабораторией ветеринарно-санитарной экспертизы	высшее профессиональное образование по специальности «Ветеринария» без предъявления требований к стажу работы или среднее профессиональное образование по специальности «Ветеринария» и стаж работы по направлению профессиональной деятельности не менее 3 лет	6318
1.3	Начальники отделов (отрядов): противоэпизоотического отряда, отдела госветконтроля и ВСЭ, отдела лечебно-профилактических работ, лабораторно-диагностического отдела; информационно-аналитического отдела, отдела санитарного контроля и диагностики болезней животных, испытательно-диагностического центра	высшее профессиональное образование по специальности «Ветеринария» и стаж работы по направлению профессиональной деятельности не менее 2 лет	6928
		высшее профессиональное образование по специальности «Ветеринария» и стаж работы по направлению профессиональной деятельности не менее 4 лет	7426
1.4	Начальник подразделения ГВН (ГВК)	высшее профессиональное образование по специальности «Ветеринария» без предъявления требований к стажу работы	5694
		высшее профессиональное образование по специальности «Ветеринария» и стаж работы по направлению профессиональной деятельности не менее 1 года	5749
		высшее профессиональное образование по специальности «Ветеринария» и стаж работы по направлению профессиональной деятельности не менее 3 лет	5972
		высшее профессиональное образование по специальности «Ветеринария» и стаж работы по направлению профессиональной деятельности не менее 6 лет	6196
		2. Специалисты	
2.1	Лаборант ветеринарной лаборатории	среднее профессиональное образование по специальности «Ветеринария» без предъявления требований к стажу работы	5075
		среднее профессиональное образование по специальности «Ветеринария» и стаж работы в должности лаборанта ветеринарной лаборатории не менее 1 года	5170
		среднее профессиональное образование по специальности «Ветеринария» и стаж работы в должности лаборанта ветеринарной лаборатории не менее 3 лет	5264
2.2	Инженер по комплектации оборудования, инженер по метрологии, инженер по ремонту	высшее профессиональное (техническое) образование без предъявления требований к стажу работы или среднее профессиональное (техническое) образование и стаж работы по специальности не менее 3 лет	5992
		высшее профессиональное (техническое) образование и стаж работы по направлению профессиональной деятельности не менее 3 лет	6295
		высшее профессиональное (техническое) образование и стаж работы по направлению профессиональной деятельности не менее 6 лет	6610
2.3	Начальник отдела материально-технического снабжения	высшее профессиональное (экономическое или инженерно-экономическое) образование и стаж работы по специальности в области материально-технического снабжения не менее 5 лет	7292

ПРИЛОЖЕНИЕ 7
к Положению об оплате труда работников государственных бюджетных учреждений ветеринарной службы Брянской области

Базовые оклады рабочих государственных бюджетных учреждений ветеринарной службы Брянской области

№ п. п.	Профессиональная квалификационная группа	Квалификационный уровень	Наименование должности	Базовый оклад (руб.)
1	Общеотраслевые профессии рабочих первого уровня	1 квалификационный уровень	сторож	2316
			уборщик служебных помещений	2316
2	Общеотраслевые профессии рабочих второго уровня	1 квалификационный уровень	профессии рабочих, по которым предусмотрено присвоение 4 и 5 квалификационных разрядов в соответствии с Единым тарифно-квалификационным справочником работ и профессий рабочих (ветсанитар, оператор)	2978–3098
		2 квалификационный уровень	профессии рабочих, по которым предусмотрено присвоение 6 и 7 квалификационных разрядов в соответствии с Единым тарифно-квалификационным справочником работ и профессий рабочих (водитель автомобиля)	4473
		3 квалификационный уровень	профессии рабочих, по которым предусмотрено присвоение 8 квалификационного разряда в соответствии с Единым тарифно-квалификационным справочником работ и профессий рабочих (водитель автомобиля с дезинфекционной установкой (ДУК))	4753

ПРИЛОЖЕНИЕ 8
к Положению об оплате труда работников государственных бюджетных учреждений ветеринарии Брянской области

ПЕРЕЧЕНЬ
работ с вредными и особо вредными условиями труда, на которых работникам государственных бюджетных учреждений ветеринарной службы Брянской области устанавливаются доплаты к базовому окладу

1. Работы с вредными условиями труда, за выполнение которых работникам устанавливаются доплаты в размере до 12 процентов базового оклада	
1.1	Получение, выделение, очистка, исследование, испытание, применение, анализ, синтез, фасовка вредных веществ III и IV классов опасности в соответствии с ГОСТом 12.1.005-88, а также химических веществ, обладающих отдаленным специфическим мутагенным и канцерогенным эффектом
1.2	Проведение работ с живыми культурами условно-патогенных, патогенных микроорганизмов, с инфицированными животными и патологическим материалом, с ядовитыми и специфическими продуктами животного, бактерийного и растительного происхождения, кроме отнесенных к разделу 2 настоящего перечня
1.3	Патологоанатомическое вскрытие павших и вынужденно убитых животных при болезнях, не отнесенных к разделу 2 настоящего перечня
1.4	Обеззараживание и утилизация трупов животных и конфискатов, отработанных культур микроорганизмов, не отнесенных к разделу 2 настоящего перечня
1.5	Получение, применение, исследование, испытание лечебно-профилактических и диагностических препаратов (бактерийных, грибковых, вирусных, сывороточных); бактерийных токсинов; питательных сред для микроорганизмов; культур клеток тканей; препаратов крови и кровезаменителей
1.6	Исследование маточного поголовья ректальным способом на стельность, жеребость
1.7	Работа с использованием ядохимикатов, антгельминтиков и дезинфицирующих средств при обработках объектов животного и растительного происхождения, почвы, помещений и транспортных средств, используемых для перевозки животных, продуктов и сырья животного и растительного происхождения и других объектов, подконтрольных ветеринарному надзору
1.8	Аэрозольная обработка животных с лечебной и профилактической целью
1.9	Биохимические, токсикологические и бактериологические исследования сельскохозяйственной продукции, кроме мяса вынужденно убитых животных, на исключение возбудителей инфекционных заболеваний, не отнесенных к разделу 2 настоящего перечня
1.10	Работа по борьбе с гнусом и другими опасными насекомыми и клещами, вызывающими заболевания, не отнесенные к разделу 2 настоящего перечня
1.11	Работа, обслуживание, ремонт, испытание хроматографических приборов, аминокислотных анализаторов, оборудования автоклавных, опытных, опытно-промышленных, модельных, стендовых установок, в том числе аммиачных холодильных установок, вентиляционных и канализационных систем лабораторий, производственных цехов, где проводятся работы с вредными веществами, кроме отнесенных к разделу 2 настоящего перечня
1.12	Работа по проведению дозиметрического и радиометрического контроля объектов государственного ветеринарного надзора
1.13	Обработка стеклянной посуды (новой и возвратной) в горячей воде с применением веществ III и IV классов опасности
1.14	Оказание гинекологической помощи (родовспоможение, отделение последа, фетотомия, кесарево сечение)
2. Работы с особо вредными условиями труда, за выполнение которых работникам устанавливаются доплаты в размере до 24 процентов базового оклада	
2.1	Получение, применение, выделение, очистка, исследование, испытание, анализ, синтез, фасовка: вредных веществ I и II классов опасности в соответствии с ГОСТ N 12.1.005-88, а также химических веществ, обладающих специфическим эффектом (мутагенным, канцерогенным, тератогенным) и вызывающих снижение иммунорезистентности; биологически активных веществ (антибиотиков, сапонинов гормонов; ферментов; витаминов; активаторов роста; биогенных стимуляторов; мелкодисперсных, кислотных гидролизатов различного происхождения; постоянных клеточных линий, имеющих фенотип трансформации)
2.2	Работа с зараженным и подозреваемым в заражении материалом, больными животными, живыми возбудителями: бешенства (уличный вирус) сибирской язвы, чумы верблюдов, туляремии, сапа, мелоидоза, ящура, классической чумы птиц, болезни Ньюкасла, орнитоза и пситтакоза, бруцеллеза, ботулизма, газовой гангрены, столбняка, вирусных энцефалитов, псевдотуберкулеза, лейшманиозов, токсоплазмоза, рихинеллеза, эхинококкоза; онкогенными вирусами, аденовирусами, ареновирусами, энтеровирусами, поксвирусами, репесвирусами и ортомиксовирусами; микотоксинами; ядами и токсинами бактериального, растительного и животного происхождения; возбудителями болезней, не встречающихся на территории России
2.3	Обслуживание и работа с животными, зараженными инфекциями, перечисленными в п. 2.2 настоящего раздела, или зараженными радиоактивными веществами в вивариях и изоляторах
2.4	Работа с туберкулинами и аллергенами всех видов, аллергические исследования овец и коз на бруцеллез
2.5	Работа с закрытыми и открытыми радионуклидными источниками излучения, рентгенологические исследования животных
2.6	Обеззараживание и утилизация трупов животных, конфискатов, отработанных культур в случаях, предусмотренных пп. 2.2, 2.3 настоящего раздела
2.7	Регулировка, наладка и испытание лазеров II, III и IV классов; юстировка, испытание и эксплуатация оптических систем с использованием излучения лазеров II, III и IV классов, эксплуатация лазеров IV класса
2.8	Синтез, обработка, исследование и испытание высокоэнергетических веществ и их транспортировка

2.9	Выполнение комплекса эпизоотологических работ в очагах особо опасных инфекций, радиологических работ в зонах радиологического загрязнения: клинические и диагностические исследования животных; отбор, упаковка и доставка материалов для лабораторных исследований; вскрытие трупов; обследование мест гибели и захоронения павших животных; сбор и утилизация трупов животных; экстренное проведение прививок и лечения животных в очагах особо опасных инфекций, постановка биопробы и проведение других экспериментальных работ с применением возбудителей особо опасных инфекций; проведение ветеринарно-санитарных мероприятий в очагах особо опасных инфекций и в районах чрезвычайных обстоятельств

УКАЗ
ГУБЕРНАТОРА БРЯНСКОЙ ОБЛАСТИ

от 31 декабря 2013 г. **№ 633**

г. Брянск

Об утверждении Положения об отраслевой системе оплаты труда работников государственных учреждений физической культуры и спорта Брянской области

В соответствии с Законом Брянской области от 29 декабря 2010 года № 115-З «Об отраслевой системе оплаты труда работников государственных учреждений физической культуры и спорта Брянской области», руководствуясь указом Губернатора Брянской области от 13 февраля 2013 года № 123 «О мерах по поэтапному совершенствованию системы оплаты труда в государственных учреждениях Брянской области на 2013—2018 годы»

ПОСТАНОВЛЯЮ:

1. Утвердить прилагаемое Положение об отраслевой системе оплаты труда работников государственных учреждений физической культуры и спорта Брянской области.

2. Опубликовать настоящий указ на официальном сайте Правительства Брянской области в сети «Интернет».

3. Данный указ вступает в силу с момента его официального опубликования.

4. Управлению физической культуры и спорта Брянской области совместно с управлением государственной службы по труду и занятости населения Брянской области осуществлять контроль за соблюдением порядка оплаты труда работников государственных учреждений физической культуры и спорта Брянской области.

5. Контроль за исполнением указа возложить на заместителя Губернатора Брянской области Жигунова А. М.

Губернатор Н. В. ДЕНИН

УТВЕРЖДЕНО
указом Губернатора Брянской области
от 31 декабря 2013 г. № 633

ПОЛОЖЕНИЕ
об отраслевой системе оплаты труда работников государственных учреждений физической культуры и спорта Брянской области

1. Общие положения

1.1. Настоящее Положение разработано на основании Трудового кодекса Российской Федерации, Закона Брянской области от 29 декабря 2010 года № 115-З «Об отраслевой системе оплаты труда работников государственных учреждений физической культуры и спорта Брянской области», с учётом единых рекомендаций по установлению на федеральном, региональном и местном уровнях систем оплаты труда работников государственных и муниципальных учреждений, утверждённых решением Российской трёхсторонней комиссии по регулированию социально-трудовых отношений, и определяет:

порядок оплаты труда работников государственных учреждений физической культуры и спорта Брянской области (далее — учреждения);

порядок оплаты труда руководителей, их заместителей и главных бухгалтеров учреждений;

виды, размеры, порядок и условия применения стимулирующих и компенсационных выплат работникам учреждений;

порядок исчисления заработной платы работников учреждений;

базовые должностные оклады специалистов и служащих учреждений;

базовые должностные оклады технических работников учреждений;

базовые должностные оклады рабочих учреждений;

базовые должностные оклады высококвалифицированных рабочих учреждений, занятых на важных и ответственных работах;

базовые должностные оклады руководителей и руководящих работников учреждений;

порядок определения (оценки) объёмных показателей отнесения учреждений к группам по оплате труда руководителей.

1.2. Система оплаты труда, включающая размеры окладов (должностных окладов), выплаты компенсационного и стимулирующего характера, устанавливается в учреждениях коллективными договорами, локальными нормативными актами в соответствии с Трудовым кодексом Российской Федерации, федеральными законами, иными нормативными правовыми актами Российской Федерации, законами Брянской области, нормативными правовыми актами Правительства Брянской области и Губернатора Брянской области, а также настоящим Положением.

1.3. Формирование фонда оплаты труда в учреждении осуществляется в пределах утвержденных бюджетных ассигнований и средств от приносящей доход деятельности.

1.4. Система оплаты труда устанавливается в учреждениях с учетом:

тарифно-квалификационных характеристик по общеотраслевым профессиям рабочих, утверждённых постановлением Министерства труда Российской Федерации от 10 ноября 1992 года № 31;

государственных гарантий по оплате труда;

должностных окладов по профессиональным квалификационным группам, установленных настоящим Положением;

мнения представительного органа работников учреждения.

1.5. Руководители учреждений ежегодно по состоянию на 1 января финансового года самостоятельно формируют штатное расписание учреждения и тарификационные списки работников учреждения.

Штатное расписание и тарификационный список работников учреждения утверждаются руководителем учреждения и передаются на согласование учредителю с обоснованием вносимых изменений.

1.6. Заработная плата работника предельными размерами не ограничивается.

1.7. Руководитель учреждения несет ответственность за своевременную и правильную оплату труда работников в соответствии с действующим законодательством.

2. Порядок оплаты труда работников государственных учреждений физической культуры и спорта Брянской области

2.1. Заработная плата работника учреждения состоит из оклада (должностного оклада), выплат компенсационного и стимулирующего характера.

2.2. Оклады (должностные оклады) работников учреждений приведены в приложениях 1—3 к настоящему Положению.

Базовые оклады (базовые должностные оклады) работникам учреждений устанавливаются на основании требований к профессиональной подготовке и уровню квалификации, которые необходимы для осуществления соответствующей профессиональной деятельности, а также интенсивности и результативности труда.

Лица, не имеющие специальной подготовки или стажа работы, установленных в требованиях к профессиональной подготовке и уровню квалификации, но обладающие достаточным практическим опытом работы в учреждении и выполняющие качественно и в полном объеме возложенные на них должностные обязанности, по рекомендации аттестационной комиссии могут быть назначены на соответствующие должности в порядке исключения.

Аттестация работников учреждений производится на основании утверждённых в учреждениях положений об аттестации, разработанных в соответствии с основными положениями о порядке и условиях проведения аттестации в государственных учреждениях физической культуры и спорта Брянской области, утверждёнными учредителем.

2.3. К базовому должностному окладу устанавливаются следующие повышающие коэффициенты:

коэффициент почетного звания;

коэффициент сложности работы.

2.4. Коэффициент почетного звания в размере 0,1 устанавливается к базовым окладам работников учреждений, имеющих почетные звания «Заслуженный тренер», «Заслуженный работник физической культуры», «Заслуженный мастер спорта».

При наличии у работника учреждения двух и более почетных званий коэффициент почетного звания применяется по одному из оснований по выбору работника.

Коэффициент почетного звания устанавливается со дня присвоения почетного звания.

2.5. Коэффициент сложности работы устанавливается водителям автомобилей к должностному окладу в размере по 0,1 в каждом из случаев:

работа на двух-трех видах автомобилей (легковом, грузовом автомобилях, автобусе и иных видах транспортных средств);

выполнение всего комплекса работ по ремонту и техническому обслуживанию управляемого ими автомобиля при отсутствии в учреждении специализированной службы технического обслуживания автомобилей.

2.6. Оклад (должностной оклад) работника учреждения рассчитывается следующим образом:

$$O_{раб} = O_{ку} \times (1 + K_{п1} + K_{п2}) \times Коб,$$

где: $O_{раб}$ — оклад (должностной оклад) работника учреждения;

$O_{ку}$ — базовый оклад профессиональной квалификационной группы, к которому отнесена профессия рабочего или должность служащего, с учётом установленной квалификационной категории;

$K_{п1}$ — коэффициент почетного звания;

$K_{п2}$ — коэффициент сложности работы;

$K_{об}$ — коэффициент объема работы по профессии (должности).

Коэффициент объема работы по профессии (должности) равен единице, если штатным расписанием предусмотрена целая штатная единица по данной профессии (должности). При работе на условиях неполного рабочего времени, работе по совместительству, а также работе по профессии (должности), штатным расписанием для которой предусмотрена нецелая штатная единица, применяется значение коэффициента (0,75; 0,5; 0,25 и др.), соответствующее объему работы.

2.7. Выплаты компенсационного и стимулирующего характера устанавливаются для работников учреждений согласно разделу 4 настоящего Положения.

2.8. Базовые должностные оклады высококвалифицированных рабочих учреждений, занятых на важных (особо важных) и ответственных (особо ответственных) работах, указаны в приложении 4 к настоящему Положению.

Перечень профессий рабочих, занятых на важных (особо важных) и ответственных (особо ответственных) работах, приведен в приложении 4 к настоящему Положению. В учреждениях могут применяться также перечни профессий рабочих, занятых на важных (особо важных) и ответственных (особо ответственных) работах, утвержденные в других отраслях, при условии выполнения рабочими соответствующих видов работ.

Установление высококвалифицированным рабочим должностных окладов осуществляется руководителем учреждения строго в индивидуальном порядке с учетом квалификации, объема и качества выполняемых ими работ и может носить как постоянный, так и временный характер.

2.9. Оплата труда педагогических и медицинских работников учреждений осуществляется в соответствии с условиями оплаты труда, установленными для аналогичных категорий работников соответствующих ведомств.

3. Порядок оплаты труда руководителей, их заместителей и главных бухгалтеров государственных учреждений физической культуры и спорта Брянской области

3.1. Заработная плата руководителей учреждений, их заместителей и главных бухгалтеров учреждений состоит из должностных окладов, выплат компенсационного и стимулирующего характера.

3.2. Базовый должностной оклад руководителя учреждения устанавливается учредителем согласно приложению 5 к настоящему Положению.

Базовый должностной оклад руководителя учреждения определяется трудовым договором в зависимости от группы по оплате труда согласно приложению 6 к настоящему Положению. Группы по оплате труда руководителей определяются исходя из масштаба и сложности руководства и устанавливаются в соответствии с показателями и порядком отнесения учреждений к группам по оплате труда руководителей согласно приложению 6 к настоящему Положению.

3.3. Базовые должностные оклады заместителей руководителя и главных бухгалтеров учреждений устанавливаются на 10—30 процентов ниже должностных окладов руководителей этих учреждений.

3.4. Выплаты компенсационного характера устанавливаются для руководителей учреждений, их заместителей и главных бухгалтеров согласно разделу 4 настоящего Положения.

3.5. К выплатам стимулирующего характера для руководителей учреждений, их заместителей и главных бухгалтеров относятся:

выплата за результативность и напряженность в работе (ежемесячная надбавка к должностному окладу);

выплата за стаж непрерывной работы, выслугу лет;

премиальная выплата по итогам работы.

Размер выплат стимулирующего характера для руководителей учреждений устанавливается приказом учредителя в зависимости от исполнения ими целевых показателей эффективности работы, устанавливаемых органом исполнительной власти Брянской области, в ведении которого находится учреждение.

Надбавка за результативность и напряженность в работе устанавливается руководителю на календарный год на основании данных годовой статистической отчётности с учетом результатов деятельности учреждения за предыдущий финансовый год и критериев оценки эффективности деятельности учреждения, установленных учредителем.

Надбавка за результативность и напряженность в работе устанавливается в размере до 1,5 должностного оклада. Выплата надбавки осуществляется в пределах фонда оплаты труда учреждения.

Выплата за стаж непрерывной работы, выслугу лет устанавливается для руководителей учреждений, их заместителей и главных бухгалтеров согласно разделу 4 настоящего Положения.

Размер премирования руководителя устанавливается приказом учредителя в соответствии с Положением о порядке и условиях премирования руководителей учреждений.

При премировании руководителя учреждения учитывается:

успешное и добросовестное исполнение должностных обязанностей;

качественная подготовка и проведение мероприятий, связанных с уставной деятельностью учреждения;

выполнение особо важных заданий учредителя;

выполнение объемов и установленных показателей качества в рамках утвержденного государственного задания на оказание (выполнение) услуг (работ);

эффективное использование бюджетных средств;

отсутствие просроченной кредиторской и дебиторской задолженностей;

выполнение плана по доходам от приносящей доход деятельности;

привлечение дополнительных средств на оплату труда за счет средств, поступающих в учреждение от приносящей доход деятельности;

обеспечение безопасности труда в учреждении (охрана труда, пожарная безопасность и др.);

создание благоприятного психологического климата в учреждении;

использование энергосберегающих технологий;

активное участие в методической работе (конференциях, семинарах, методических и научно-методических объединениях);

организация и проведение мероприятий, повышающих авторитет и имидж учреждения.

Установление премии руководителю учреждения осуществляется в пределах фонда оплаты труда учреждения.

Размер выплат стимулирующего характера для заместителей руководителей учреждений и главных бухгалтеров устанавливается приказами руководителей учреждений в соответствии с коллективным договором учреждения или соответствующим положением о порядке стимулирования с учетом целевых показателей эффективности работы, определяемых руководителем учреждения.

Размер выплат стимулирующего характера для заместителей руководителей учреждений и главных бухгалтеров не должен превышать размера выплат, установленных руководителю учреждения.

3.6. Предельный уровень соотношения средней заработной платы руководителей и основного персонала работников учреждений устанавливается соответствующим нормативным правовым актом Правительства Брянской области.

4. Виды, размеры, порядок и условия применения стимулирующих и компенсационных выплат работникам государственных учреждений физической культуры и спорта Брянской области

4.1. К компенсационным выплатам работникам учреждений относятся:

4.1.1. Выплата работникам, занятым на тяжелых работах, работах с вредными и (или) опасными и иными особыми условиями труда.

4.1.2. Выплаты за работу в условиях, отклоняющихся от нормальных, включающие:

доплаты за совмещение профессий (должностей), расширение зон обслуживания, увеличение объема работы или исполнение обязанностей временно отсутствующего работника без освобождения от работы, определенной трудовым договором;

доплаты за работу в ночное время;

оплату работы в выходные, нерабочие праздничные дни;

оплату сверхурочной работы.

4.2. К стимулирующим выплатам работников учреждений относятся:

надбавка за результативность и напряжённость в работе;

надбавка за ненормированный рабочий день;

надбавка водителям за классность;

выплата за стаж непрерывной работы, выслугу лет;

премиальная выплата за интенсивность, высокие результаты и качество выполняемых работ;

премиальная выплата по итогам работы;

выплата материальной помощи.

Компенсационные выплаты

4.3. Доплата работникам учреждений, занятым на тяжелых работах, работах с вредными и (или) опасными и иными особыми условиями труда, устанавливается в процентах к окладу (должностному окладу) работника.

Размер доплаты определяется на основе аттестации рабочих мест и устанавливается руководителем учреждения с учетом мнения представительного органа работников учреждения либо коллективным договором, трудовым договором в соответствии со статьей 147 Трудового кодекса Российской Федерации. Рекомендуемый минимальный размер доплаты — 10 процентов от должностного оклада.

4.4. Доплата за совмещение профессий (должностей), расширение зон обслуживания, увеличение объема работы или исполнение обязанностей временно отсутствующего работника без освобождения от работы, определенной трудовым договором, устанавливается к окладу (должностному окладу) работника.

Размер доплаты устанавливается по соглашению сторон трудового договора с учетом содержания и (или) объема дополнительной работы.

4.5. Доплата за работу в ночное время работникам учреждений устанавливается в размере 35 процентов часовой тарифной ставки, рассчитанной из должностного оклада работника, за каждый час работы в ночное время.

Ночным является время с 22.00 до 6.00.

4.6. Оплата работы работников учреждений в выходной или нерабочий праздничный день производится не менее чем в двойном размере.

Для работников, получающих оклад (должностной оклад), оплата работы в выходные, нерабочие (праздничные) дни составляет:

не менее одинарной дневной или часовой ставки (части оклада (должностного оклада)) сверх оклада (должностного оклада) за день или час работы, если работа в выходной или нерабочий праздничный день производилась в пределах месячной нормы рабочего времени;

не менее двойной дневной или часовой ставки (части оклада (должностного оклада)) сверх оклада (должностного оклада) за день или час работы, если работа производилась сверх месячной нормы рабочего времени.

По желанию работника, работавшего в выходной или нерабочий праздничный день, ему может быть предоставлен другой день отдыха. В этом случае работа в выходной или нерабочий праздничный день оплачивается в одинарном размере, а день отдыха оплате не подлежит.

Оплата сверхурочной работы производится в соответствии с Трудовым кодексом Российской Федерации.

Стимулирующие выплаты

4.7. Работникам учреждений устанавливается надбавка за результативность и напряжённость в работе, применение в работе достижений науки и передовых методов труда, высокие достижения в работе, выполнение особо важных или срочных работ (на срок их проведения), а также напряжённость в труде до 100 процентов от базового должностного оклада.

Размер надбавки устанавливается, уменьшается или отменяется в соответствии с приказом учредителя.

Выплата надбавки осуществляется в пределах фонда оплаты труда учреждения.

4.8. За ненормированный рабочий день устанавливается надбавка в размере от 15 до 25 процентов к должностному окладу.

4.9. Водителям за управление транспортными средствами различных категорий устанавливается надбавка за классность:

в размере 10 процентов — за управление легковыми и грузовыми автомобилями всех видов, отнесенными к транспортным средствам категорий B, C и E, или управление автобусами, отнесенными к транспортным средствам категорий D или D и E;

в размере 25 процентов — за управление легковыми и грузовыми автомобилями и автобусами всех видов, отнесенными к транспортным средствам категорий B, C, D, E.

4.10. Выплаты стимулирующего характера за стаж непрерывной работы, выслугу лет работникам устанавливаются от базового должностного оклада в зависимости от общего количества лет, проработанных в учреждениях физической культуры и спорта, в следующих размерах:

для руководителей, заместителей руководителей, главных бухгалтеров, специалистов:

от 2 до 5 лет — 10 процентов;

от 5 до 10 лет — 15 процентов;

от 10 до 15 лет — 20 процентов;

свыше 15 лет — 30 процентов;

для технических работников:

от 3 до 8 лет — 10 процентов;

от 8 до 13 лет — 15 процентов;

от 13 до 18 лет — 20 процентов;

от 18 до 23 лет — 25 процентов;

свыше 23 лет — 30 процентов.

4.11. В целях поощрения работников за выполненную работу в учреждении устанавливаются премиальные выплаты за интенсивность, высокие результаты и качество выполняемых работ.

Премия за интенсивность, высокие результаты и качество выполняемых работ выплачивается работникам единовременно:

при присвоении почётных званий Российской Федерации и награждении знаками отличия Российской Федерации, орденами и медалями Российской Федерации, почётными грамотами Министерства спорта Российской Федерации и Губернатора Брянской области;

за выполнение особо важных и срочных работ;

за организацию и проведение мероприятий, направленных на повышение авторитета и имиджа учреждения среди населения;

за особый режим работы, связанный с обеспечением безаварийной, безотказной и бесперебойной работы инженерных и хозяйственно-эксплуатационных систем жизнеобеспечения учреждения.

Премиальные выплаты за интенсивность, высокие результаты и качество выполняемых работ осуществляются по решению руководителя учреждения с учётом результатов работы и в пределах бюджетных ассигнований на оплату труда, а также средств от приносящей доход деятельности.

Порядок и условия установления премиальных выплат за интенсивность, высокие результаты и качество выполняемых работ для всех категорий работников учреждений определяются коллективными договорами, соглашениями, локальными нормативными актами, принимаемыми с учетом мнения представительного органа работников на основе формализованных показателей и критериев эффективности работы, измеряемых качественными и количественными показателями.

4.12. Премиальная выплата по итогам работы за период (месяц, квартал, полугодие, год) выплачивается с целью поощрения работников за общие результаты труда по итогам работы.

При установлении премиальной выплаты рекомендуется учитывать:

успешное и добросовестное исполнение работником своих должностных обязанностей в соответствующем периоде;

выполнение объемов и установленных показателей качества в рамках утвержденного государственного задания на оказание (выполнение) услуг (работ);

отсутствие обоснованных жалоб со стороны пользователей услуг;

инициативу, творчество и применение в работе современных форм и методов организации труда;

качественную подготовку и проведение мероприятий, связанных с уставной деятельностью учреждения;

выполнение порученной работы, связанной с обеспечением рабочего процесса или уставной деятельностью учреждения;

качественную подготовку и своевременную сдачу отчетности;

участие в течение месяца в выполнении важных работ и мероприятий;

иные показатели (критерии), установленные локальным актом учреждения.

Премиальные выплаты по итогам работы за период (месяц, квартал, полугодие, год) устанавливаются в пределах имеющихся ассигнований на оплату труда работников учреждения. Конкретный размер премиальной выплаты может определяться как в процентах к окладу (должностному окладу) работника, так и в абсолютном размере. Максимальным размером премиальная выплата по итогам работы не ограничена.

Порядок и условия премиальных выплат определяются коллективными договорами, соглашениями, локальными нормативными актами, принимаемыми с учетом мнения представительного органа работников на основе формализованных показателей и критериев эффективности работы, измеряемых качественными и количественными показателями.

Работникам, не обеспечившим выполнение показателей и критериев, указанных в настоящем пункте, размер премиальных выплат на основании решения руководителя учреждения может быть снижен.

4.13. На выплаты стимулирующего характера рекомендуется направить не менее 30 % фонда оплаты труда.

4.14. Из фонда оплаты труда учреждения может выплачиваться материальная помощь на цели, определённые коллективным договором учреждения.

Решение об оказании материальной помощи принимает руководитель учреждения на основании письменного заявления работника.

Выплата материальной помощи осуществляется в пределах ассигнований на оплату труда работников учреждения.

5. Порядок исчисления заработной платы работников государственных учреждений физической культуры и спорта Брянской области

Расчетным периодом для исчисления заработной платы в учреждениях является месяц.

5.1. Заработная плата руководителя учреждения исчисляется по формуле:

$$ЗП_{рук} = О_{рук} + В_к + В_с,$$

где: $ЗП_{рук}$ — заработная плата руководителя учреждения;
$О_{рук}$ — должностной оклад руководителя учреждения, устанавливаемый в соответствии с пунктом 3.2 настоящего Положения;
$В_к$ — компенсационные выплаты, определяемые в соответствии с пунктом 3.4 настоящего Положения;
$В_с$ — стимулирующие выплаты, определяемые в соответствии с пунктом 3.5 настоящего Положения.

5.2. Заработная плата заместителя руководителя или главного бухгалтера учреждения исчисляется по формуле:

$$ЗП_{зам} = О_{зам} + В_к + В_с,$$

где: $ЗП_{зам}$ — заработная плата заместителя руководителя или главного бухгалтера учреждения;
$О_{зам}$ — должностной оклад заместителя руководителя или главного бухгалтера учреждения, устанавливаемый в соответствии с пунктом 3.3 настоящего Положения;
$В_к$ — компенсационные выплаты, определяемые в соответствии с пунктом 3.4 настоящего Положения;
$В_с$ — стимулирующие выплаты, определяемые в соответствии с пунктом 3.5 настоящего Положения.

5.3. Заработная плата работника учреждения исчисляется по формуле:

$$ЗП_{раб} = О_{раб} + В_к + В_с + D_в,$$

где: $ЗП_{раб}$ — заработная плата работника;
$О_{раб}$ — оклад (должностной оклад) работника, исчисляемый в соответствии с пунктом 2.6 настоящего Положения;
$В_к$ — компенсационные выплаты, определяемые в соответствии с пунктами 4.3—4.6 настоящего Положения;
$В_с$ — стимулирующие выплаты, определяемые в соответствии с пунктами 4.7—4.12 настоящего Положения;
$D_в$ — дополнительная выплата, которая устанавливается в случаях, когда начисленная заработная плата работника складывается ниже установленного на федеральном уровне.

5.4. Месячная заработная плата работника, полностью отработавшего за этот период норму рабочего времени и выполнившего нормы труда (трудовые обязанности), не может быть ниже минимального размера оплаты труда, установленного федеральным законом.

5.5. Определение размеров заработной платы по основной должности и должности, занимаемой в порядке совместительства, производится раздельно по каждой из должностей.

ПРИЛОЖЕНИЕ 1
к Положению об отраслевой системе оплаты труда работников государственных учреждений физической культуры и спорта Брянской области

Базовые должностные оклады специалистов и служащих государственных учреждений физической культуры и спорта Брянской области

№ п. п.	Наименование должности	Базовый должностной оклад, рублей
1	2	3
	Специалисты	
1	Администратор (включая старшего)	
	Высшее профессиональное образование при выполнении должностных обязанностей старшего администратора	3071
	Высшее профессиональное образование без предъявления требований к стажу работы или среднее профессиональное образование и стаж работы в должности администратора не менее трех лет	2795
	Высшее профессиональное образование без предъявления требований к стажу работы или начальное профессиональное образование и стаж работы по профилю не менее двух лет	2543
	Дежурный администратор	2064
2	Бухгалтер	
2.1	Ведущий бухгалтер (высшее профессиональное (экономическое) образование и стаж работы в должности бухгалтера 1-й категории не менее трех лет)	4054

1	2	3
2.2	Бухгалтер 1-й категории (высшее профессиональное (экономическое) образование и стаж работы в должности бухгалтера 2-й категории не менее трех лет)	3700
2.3	Бухгалтер 2-й категории (высшее профессиональное (экономическое) образование без предъявления требований к стажу работы или среднее профессиональное (экономическое) образование и стаж работы в должности бухгалтера не менее трех лет)	3373
2.4	Бухгалтер (среднее профессиональное (экономическое) образование без предъявления требований к стажу работы или начальное профессиональное образование, специальная подготовка по установленной программе и стаж работы по учету и контролю не менее трех лет)	2543
3	Экономист	
3.1	Ведущий экономист (высшее профессиональное образование и стаж работы в должности экономиста 1-й категории не менее трех лет)	4054
3.2	Экономист 1-й категории (высшее профессиональное образование и стаж работы в должности экономиста 2-й категории не менее трех лет)	3700
3.3	Экономист 2-й категории (высшее профессиональное образование и стаж работы в должности экономиста не менее трех лет)	3373
3.4	Экономист (высшее профессиональное образование без предъявления требований к стажу работы)	2795
4	Инструктор по физической культуре и спорту (включая старшего)	
	Высшее профессиональное образование и стаж работы по специальности не менее трех лет или среднее профессиональное образование и стаж работы по специальности не менее пяти лет	
4.1	Старший инструктор, не имеющий квалификационной категории	3700
4.2	Старший инструктор, имеющий вторую квалифика-ционную категорию	4381
4.3	Старший инструктор, имеющий первую квалифика-ционную категорию	4731
4.4	Старший инструктор, имеющий высшую квалифика-ционную категорию	5084
5	Инструктор спортивных сооружений	
5.1	Среднее профессиональное образование и стаж работы по специальности не менее трех лет	3071
5.2	Высшее профессиональное образование и стаж работы по специальности не менее одного года	3373
5.3	Имеющий вторую квалификационную категорию	3700
5.4	Имеющий первую квалификационную категорию	4054
6	Тренер по спорту (включая старшего)	
	Высшее профессиональное образование и стаж работы по специальности не менее трех лет или среднее профессиональное образование и стаж работы по специальности не менее пяти лет	
6.1	Старший тренер, не имеющий квалификационной категории	3700
6.2	Старший тренер, имеющий вторую квалификационную категорию	4381
6.3	Старший тренер, имеющий первую квалификационную категорию	4731
6.4	Старший тренер, имеющий высшую квалификационную категорию	5084
7	Специалисты: по кадрам, по контролю за исполнением поручений (включая старших)	
7.1	Среднее профессиональное образование без предъявления требований к стажу работы	2795
7.2	Высшее или среднее профессиональное образование без предъявления требований к стажу работы или среднее профессиональное образование и стаж работы в должности специалиста по кадрам не менее трех лет	3373
7.3	Высшее профессиональное образование и стаж работы в должности специалиста по кадрам не менее пяти лет	3700
8.	Программист	
8.1	Ведущий программист	4731
8.2	Первой категории	4381
8.3	Второй категории	4054
8.4	Программист	3700
9	Юрисконсульт	
9.1	Ведущий	4054
9.2	Первой категории	3700
9.3	Второй категории	3373
9.4	Юрисконсульт	3071
10	Заведующий складом	2543
11	Заведующий хозяйством	2064
12	Инженер спортсооружений	
12.1	Старший инженер	4731
12.2	Инженер	4054
13	Инженер по охране труда и технике безопасности	4054
14	Художник	
14.1	Высшее художественное образование и стаж работы по профилю не менее пяти лет	4054
14.2	Высшее художественное образование и стаж работы по профилю не менее трех лет	3700
14.3	Высшее художественное образование без предъявления требований к стажу работы или среднее специальное образование и стаж работы по профилю не менее пяти лет	3373

1	2	3
15	Инструктор по лечебной физкультуре	
15.1	Имеющий высшую квалификационную категорию	4054
15.2	Имеющий первую квалификационную категорию	3373
15.3	Имеющий вторую квалификационную категорию	3071
15.4	Не имеющий квалификационной категории	2795
16.	Спортсмен-инструктор	
16.1	Спортсмен-инструктор, выполнивший нормативные требования программы по виду спорта для присвоения спортивного разряда	2795
16.2	Спортсмен-инструктор, выполнивший нормативные требования программы по виду спорта для присвоения спортивного звания кандидата в мастера спорта	3373
16.3	Спортсмен-инструктор, выполнивший нормативные требования программы по виду спорта для присвоения спортивного звания мастера спорта (МС)	4054
16.4	Спортсмен-инструктор, достигший уровня спортивного мастерства, мастер спорта международного класса (МСМК) – призер всероссийских соревнований	5084
16.5	Спортсмен-инструктор, достигший международного уровня спортивного мастерства, мастер спорта международного класса (МСМК) – призер международных соревнований	5487
16.6	Мастер спорта России международного класса (МСМК)	4731
16.7	Заслуженный мастер спорта (ЗМС)	6344
	Служащие	
17	Лаборант (включая старшего)	
17.1	Лаборант, исполняющий обязанности старшего лаборанта	2292
17.2	Лаборант	2064
18	Механик	4054
19	Техник-радиооператор	3071

ПРИЛОЖЕНИЕ 2
к Положению об отраслевой системе оплаты труда работников государственных учреждений физической культуры и спорта Брянской области

Базовые должностные оклады специалистов и служащих государственных учреждений физической культуры и спорта Брянской области

№ п. п.	Наименование должности	Базовый должностной оклад, рублей
1	Машинистка	2064
2	Секретарь-машинистка	2064
3	Кладовщик	1881
4	Дежурный по залу (спортивному, бильярдному)	1881

ПРИЛОЖЕНИЕ 3
к Положению об отраслевой системе оплаты труда работников государственных учреждений физической культуры и спорта Брянской области

Базовые должностные оклады рабочих государственных учреждений физической культуры и спорта Брянской области

№ п. п.	Наименование должности	Базовый должностной оклад, рублей
1	2	3
1	Гардеробщик	1807
2	Дворник	1807
3	Электромонтер	2543
4	Рабочий по комплексному обслуживанию и ремонту зданий и сооружений	2064
5	Сторож	1807
6	Вахтер	1881
7	Уборщик служебных помещений	1881
8	Слесарь-электрик	2543
9	Слесарь-сантехник	2543
10	Оператор газовой установки	2543

1	2	3
11	Столяр	2543
12	Ремонтировщик плоскостных спортивных сооружений	2064
13	Ремонтировщик искусственных сооружений	2543
14	Ремонтировщик плоскостных спортивных сооружений с грунтовым и газоновым покрытием	2543
15	Рабочий по уходу за трибунами	1875
16	Водитель автомобиля	
16.1	Грузовые автомобили всех типов грузоподъемностью до 3 тонн	2064
16.2	Грузовые автомобили всех типов грузоподъемностью от 3 до 10 тонн	2292
16.3	Грузовые автомобили всех типов грузоподъемностью от 10 до 40 тонн	2543
17	Водитель легкового автомобиля всех типов	2292
18	Водитель автобуса	
18.1	Автобусы длиной до 7 метров	2292
18.2	Автобусы с габаритной длиной свыше 7 до 12 метров	2543
18.3	Автобусы с габаритной длиной свыше 12 до 15 метров	2795
18.4	Автобусы с габаритной длиной свыше 15 метров	3071
19	Водитель автобусов и специальных легковых автомобилей («Медпомощь» и другие), имеющий первый класс и занятый перевозкой обучающихся детей-воспитанников	3700

ПРИЛОЖЕНИЕ 4
к Положению об отраслевой системе оплаты труда работников государственных учреждений физической культуры и спорта Брянской области

Базовые должностные оклады высококвалифицированных рабочих, занятых на важных и ответственных работах, государственных учреждений физической культуры и спорта Брянской области

№ п. п.	Наименование должности	Базовый должностной оклад, рублей
1	Ремонтировщик плоскостных спортивных сооружений с синтетическим, грунтовым и газоновым покрытием	3071
2	Машинист холодильной установки	3071
3	Моторист	2543
4	Водитель автобуса, имеющий 1-й класс и занятый перевозкой спортсменов и участников спортивных мероприятий	3700
5	Рабочий по комплексному обслуживанию и ремонту зданий	2543

ПРИЛОЖЕНИЕ 5
к Положению об отраслевой системе оплаты труда работников государственных учреждений физической культуры и спорта Брянской области

Базовые должностные оклады руководителей и руководящих работников государственных учреждений физической культуры и спорта Брянской области

№ п. п.	Наименование должности и требования к квалификации	Базовый должностной оклад, рублей			
		группа по оплате труда руководителей			
		1	2	3	4
1	Директор, начальник учреждения физической культуры и спорта, имеющий:				
1.1	Высшую квалификационную категорию	5891	5487	5084	4731
1.2	Первую квалификационную категорию	5487	5084	4731	4381
2	Заведующий структурным подразделением, имеющий:				
2.1	Высшую квалификационную категорию	5487	5084	4731	4381
2.2	Первую квалификационную категорию	5084	4731	4381	4054
3	Главный инженер спортсооружений				
	Высшее профессиональное образование и стаж работы по специальности не менее 5 лет	5487	5084	4731	4381
4	Главный инженер по охране труда и технике безопасности				
	Высшее профессиональное образование и стаж работы по специальности не менее 5 лет	5487	5084	4731	4381

ПРИЛОЖЕНИЕ 6
к Положению об отраслевой системе оплаты труда работников государственных учреждений физической культуры и спорта Брянской области

ПОРЯДОК
определения (оценки) объемных показателей отнесения государственных учреждений физической культуры и спорта Брянской области к группам по оплате труда руководителей

1. Государственные учреждения физической культуры и спорта относятся к группам по оплате труда руководителей в зависимости от пропускной способности, режима эксплуатации, трудоемкости обслуживания и наличия мест зрителей по следующим показателям (в баллах) (приказ Государственного комитета Российской Федерации по физической культуре и туризму от 30 ноября 1995 года № 325)

Группы по оплате труда	Количество баллов
1	свыше 200
2	свыше 175 до 200
3	свыше 150 до 175
4	свыше 125 до 150
5	свыше 100 до 125
6	свыше 75 до 100
7	свыше 50 до 75

2. Государственные учреждения физической культуры и спорта относятся к группам по оплате труда руководителей по совокупной оценке объемных показателей всех элементов, входящих в состав учреждения. Совокупная оценка показателей устанавливается в баллах, учитывающих пропускную способность и режим эксплуатации, трудоемкость обслуживания и наличие зрительных мест, имеющихся или используемых спортивных сооружений.

3. При наличии на спортивной площадке спортивно-технологического оборудования, позволяющего проводить занятия по различным видам спорта (универсального использования), или тренажерных устройств применяется повышающий коэффициент 1,2.

Площадь спортивных сооружений основного назначения (кв. м)	Количество баллов и типы спортивных сооружений				
	крытый бассейн	открытый бассейн	спортивный зал	Спортивные сооружения с искусственным льдом	
				крытые	открытые
До 50	4	3	2	–	–
50 – 100	8	7	5	6	5
101 – 200	16	14	10	12	10
201 – 300	24	21	15	18	15
301 – 400	32	28	20	24	20
401 – 500	40	35	25	30	25
501 – 600	47	41	30	36	30
601 – 700	54	47	34	42	35
701 – 800	61	53	38	48	40
801 – 900	63	59	42	54	45
901 – 1000	75	65	46	60	50
1001 – 1200	81	70	51	66	55
1201 – 1400	87	75	56	72	60
1401 – 1800	100	85	66	84	70
1801 – 2000	105	90	71	89	74
2001 – 2200	110	94	75	94	78
2201 – 2400	120	98	79	99	82
2401 – 2600	125	102	83	104	86
2601 – 2800	130	106	87	109	90
2801 – 3000	135	110	91	114	94
3001 – 3250	140	114	94	119	98
3251 – 3500	145	118	97	124	102
3501 – 3750	150	122	100	129	106
3751 – 4000	155	126	103	133	110
Свыше 4000	165	135	110	140	120

Примечание. Оценка в баллах установлена для специализированных спортивных залов, имеющих минимальный набор спортивно-технологического оборудования, необходимого для проведения учебно-тренировочных занятий спортсменов начальных разрядов. При оснащении спортивных залов современным спортивно-технологическим оборудованием и тренажерными устройствами, обеспечивающими проведение учебно-тренировочных занятий и соревнований спортсменов высокой квалификации, а также позволяющими использовать залы для занятий различными видами спорта, оценка в баллах устанавливается с применением коэффициента 1,2.

4. Места для зрителей на трибунах оцениваются в следующих баллах:

Количество мест для зрителей	Количество баллов	
	Трибуны на открытых спортивных сооружениях	Места для зрителей в открытых спортивных сооружениях
До 500	1	5
500 — 1000	2	10
1001 — 2000	3	15
2001 — 3000	4	18
3001 — 4000	5	20
4001 — 5000	6	22
5001 — 7500	7	24
7501 — 10000	8	26
10001 — 12500	9	28
12501 — 15000	10	30
15001 — 17500	11	32
17501 — 20000	12	34
20001 — 25000	13	36
25001 — 30000	14	38
30001 — 35000	15	40
35001 — 40000	16	42
40001 — 45000	17	44
45001 — 50000	13	46
50001 — 60000	19	
60001 — 70000	20	
70001 — 80000	21	
80001 — 90000	22	
90001 — 100000	23	
Свыше 100000	24	

ПРАВИТЕЛЬСТВО БРЯНСКОЙ ОБЛАСТИ
ПОСТАНОВЛЕНИЕ

от 25 декабря 2013 г. **г. Брянск** **№ 764-п**

Об утверждении образцов-эталонов одежды обучающихся 1—4 классов в государственных и муниципальных общеобразовательных организациях в Брянской области

В целях реализации Федерального закона от 29 декабря 2012 года № 273-ФЗ «Об образовании в Российской Федерации», законов Брянской области от 8 августа 2013 года № 62-З «Об образовании в Брянской области», от 12 июля 2013 года № 51-З «О требованиях к одежде обучающихся в государственных и муниципальных общеобразовательных организациях в Брянской области», постановления Правительства Брянской области от И ноября 2013 года № 634-п «Об утверждении единых требований к повседневной одежде обучающихся в государственных, муниципальных общеобразовательных организациях Брянской области, Порядка ведения реестра поставщиков школьной формы Брянской области и методических рекомендаций по организации работы по обеспечению школьной формой обучающихся в государственных, муниципальных общеобразовательных организациях и профессиональных образовательных организациях Брянской области» Правительство Брянской области

ПОСТАНОВЛЯЕТ:

1. Утвердить прилагаемые:

образец-эталон жакета для девочек школьного возраста, используемый для определения общего вида повседневной одежды обучающихся 1—4 классов в государственных и муниципальных общеобразовательных организациях в Брянской области;

образец-эталон юбки для девочек школьного возраста, используемый для определения общего вида повседневной одежды обучающихся 1—4 классов в государственных и муниципальных общеобразовательных организациях в Брянской области;

образец-эталон сарафана для девочек школьного возраста, используемый для определения общего вида повседневной одежды обучающихся» 1—4 классов «в государственных и муниципальных общеобразовательных организациях в Брянской области;

образец-эталон куртки для мальчиков школьного возраста, используемый для определения общего вида повседневной одежды обучающихся 1—4 классов в государственных и муниципальных общеобразовательных организациях в Брянской области;

образец-эталон брюк для мальчиков школьного возраста, используемый для определения общего вида повседневной одежды обучающихся 1—4 классов в государственных и муниципальных общеобразовательных организациях в Брянской области.

2. Рекомендовать органам местного самоуправления руководствоваться данным постановлением при определении общего вида повседневной одежды обучающихся 1—4 классов в муниципальных общеобразовательных организациях в Брянской области.

3. Настоящее постановление вступает в силу с момента его официального опубликования.

4. Контроль за исполнением постановления возложить на заместителя Губернатора Брянской области Жигунова А. М.

Губернатор Н. В. ДЕНИН

УТВЕРЖДЕН
постановлением Правительства
Брянской области
от 25 декабря 2013 г. № 764-п

Образец-эталон жакета для девочек школьного возраста, используемый для определения общего вида повседневной одежды обучающихся 1—4 классов в государственных и муниципальных общеобразовательных организациях в Брянской области

Технические условия

1. Технические требования

Настоящие технические условия распространяются на жакет для девочек школьного возраста. Модель рекомендована для выпуска изделий в массовом производстве.

Жакет для девочек школьного возраста подлежит процедуре обязательного подтверждения соответствия согласно требованиям технического регламента Таможенного союза ТР ТС 007/2011 «О безопасности продукции, предназначенной для детей и подростков».

Жакеты изготавливаются по размерам на типовые фигуры младшей, средней и подростковой возрастных групп, предусмотренных ГОСТ 17916 «Фигуры девочек типовые» (таблица 1).

Таблица 1

Младшая школьная возрастная группа (см)			Старшая школьная возрастная группа (см)			Подростковая возрастная группа (см)		
Вторая полнотная группа								
рост	обхват груди	обхват талии	рост	обхват груди	обхват талии	рост	обхват груди	обхват талии
122, 128	60	57	146, 152, 158, 164	76	66	158, 164, 170	84	90
128, 134, 140	64	60	152,158, 164	80	69	158, 164, 170, 176	88	94
134, 140, 146	68	63	152, 158, 164	84	72	158, 164, 170, 176	92	98
140, 146, 152	72	66	158, 164	88	75	158, 164, 170, 176	96	102
—	—	—	—	—	—	164, 170, 176	100	106

За основу приняты размерные признаки типовой фигуры девочек 152-72-66.

Измерения готовых жакетов должны соответствовать указанным в таблице 2 и на рисунке (рис. 2).

1.1. Внешний вид

Жакет (рис. 1) на притачной подкладке с отложным воротником и лацканами, застегивающийся на три обметанные петли и пуговицы. Концы воротника и лацканов закруглены. На полочках таливые вытачки и боковые прорезные карманы с клапанами.

Спинка жакета стачная с отрезными бочками.

Рукава втачные двухшовные.

Подкладка с обтачкой по горловине.

По требованию заказчика воротник и клапаны карманов могут изготовляться из тканей-компаньонов или отделочных тканей.

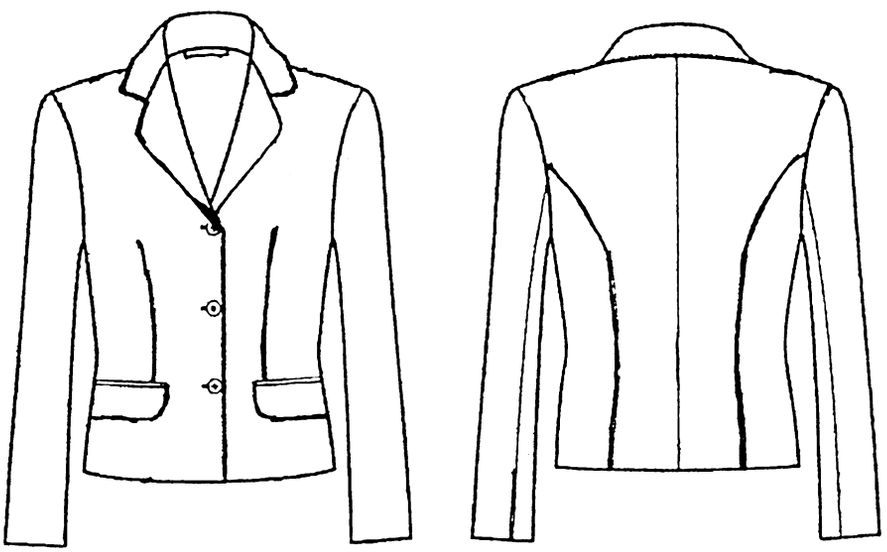

Рис. 1

Таблица 2

Измерение	Рост	Размер				Допуски
		60	64	68	72	
1	2	3	4	5	6	7
A	128	41,5	41,5	41,5	41,5	+/-1,0
	134	43,0	43,0	43,0	43,0	
	140	44,5	44,5	44,5	44,5	
	146	46,0	46,0	46,0	46,0	
	152	47,5	47,5	47,5	47,5	
A1	128	31,0	31,0	31,0	31,0	+/-0,5
	134	32,0	32,0	32,0	32,0	
	140	33,0	33,0	33,0	33,0	
	146	34,0	34,0	34,0	34,0	
	152	35,0	35,0	35,0	35,0	
B	128	44,5	45,0	45,5	46,0	+/-1,0
	134	46,0	46,5	47,0	47,5	
	140	47,5	48,0	48,5	49,0	
	146	49,0	49,5	50,0	50,5	
	152	50,5	51,0	51,5	52,0	
C	128-152	38,5	40,5	42,5	44,5	+/-1,0
D	128-152	35,5	37,5	39,5	41,5	+/-1,0
E	128-152	40,0	42,0	44,0	46,0	+/-1,0
F	128	48,0	48,0	48,0	48,0	+/-1,0
	134	50,0	50,0	50,0	50,0	
	140	52,0	52,0	52,0	52,0	
	146	54,0	54,0	54,0	54,0	
	152	56,0	56,0	56,0	56,0	
G	128-152	12,8	13,0	13,2	13,4	+/-0,1
H	128-152	14,0	14,5	15,0	15,5	+/-0,2
I	128-152	11,7	12,0	12,3	12,6	+/-0,2
J	128-152	10,8	11,3	11,8	12,3	+/-0,2
K	128-152	30,8	32,0	33,2	34,4	+/-0,5
L	128-152	28,0	29,5	31,0	32,5	+/-0.2
M	128	19,5	20,0	20,5	21,0	+/-0,5
	134	20,0	20,5	21,0	21,5	
	140	20,5	21,0	21,5	22,0	
	146	21,0	21,5	22,0	22,5	
	152	21,5	22,0	22,5	23,0	
Q	128	33,9	35,1	36,3	37,5	+/-1,0
	134	34,4	35,5	36,7	37,9	
	140	34,7	35,9	37,1	38,3	
	146	35,1	36,3	37,5	38,7	
	152	35,5	36,7	37,9	39,7	
R	128-152	12,2	13,0	13,8	14,6	+/-0,2
S	128/152	5,5	5,5	5,7	5,7	+/-0,1
T	128/152	11,2	11,5	11,8	12,1	+/-0,2
И	128/152	0,5	0,5	0,5	0,5	+/-0,1
V	128/152	5,0	5,0	5,0	5,0	+/-0,2
W	128	23,5	23,5	23,5	23,5	+/-0,5
	134	24,5	24,5	24,5	24,5	
	140	25,5	25,5	25,5	25,5	
	146	26,5	26,5	26,5	26,5	
	152	27,5	27,5	27,5	27,5	
Z	128	6,0	6,0	6,0	6,0	+/-0,2
	134	6,5	6,5	6,5	6,5	
	140	7,0	7,0	7,0	7,0,	
	146	7,5	7,5	7,5	7,5	
	152	8,0	8,0	8,0	8,0	

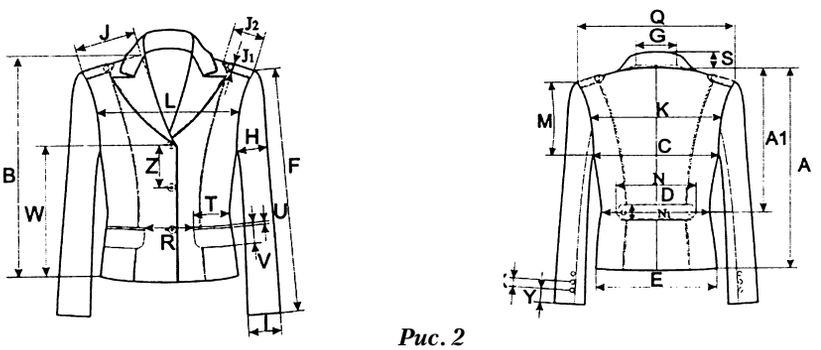

Рис. 2

1.2. Требования к сырью и материалам

Жакеты изготавливаются из материалов, указанных в таблице 3.

Таблица 3

Наименование материалов	Артикул ткани	Назначение материала	Примечание
Ткань камвольная п/шерстяная	2446	для верха изделия	
Саржа подкладочная	3331	для подкладки жакета и карманов	
Ткань клеевая прокладочная	3231К-ТК	для дублирования деталей верха	
Кромка клеевая шириной 10 мм		для прокладывания по горловине спинки, полочки, лацканам и проймам	
Сборные плечевые накладки		для плечевых накладок	
Подокатники		для подокатников	
Пуговицы 20 мм		для застегивания жакета	
Тесьма-вешалка шириной 5—7 мм		для вешалки	
Нитки армированные лавсановые	35ЛЛ 35Л	для стачивания деталей, отделочных строчек и петель	
Нитки каркасные	150ЛХ	для каркаса петель	

Примечание. Цвет фурнитуры и ниток должен соответствовать цвету основной ткани.

1.3. Основные требования к изготовлению

Жакет с центральной бортовой застежкой на три петли и пуговицы. Петли обметываются с глазком и закрепками в конце. Пуговицы пришиваются со стойкой согласно обработанным петлям.

Полочки с талиевыми вытачками и боковыми прорезными карманами в рамку с клапанами.

Спинка стачная посередине с отрезными бочками.

Воротник отложной. Концы воротника и лацканов закруглены. В шов втачивания воротника крепится тесьма-вешалка.

Рукава втачные двухшовные. Ко шву втачивания рукавов пришиваются плечевые накладки и подокатники.

Фронтально дублируются клеевой прокладочной тканью: полочки, подборта, клапаны, обтачки карманов, верхний и нижний воротники, долевики под карманы. Отдельными подкройными деталями дублируют: горловину, низ полочек, проймы и низ бочков, низ верхней и нижней части рукавов. Дублирование деталей производят при температуре 120—130°С, время прессования 15—20 сек.

Клеевыми кромками усиливаются: борта, линии перегиба лацканов, раскепов, горловина полочек, плечевые срезы полочек; косая кромка прокладывается по проймам полочек и спинки.

Утюжка внутрипроцессная: верхние 2/3 линии перегиба лацкана, воротник по отлету оттягивается.

Классификация и виды стежков, строчек, швов — по ГОСТ 12807.

Требования к стежкам, строчкам и швам — по ОСТ 17-835.

Ширина швов: стачивания и втачивания — 1,0 см, обтачивания — 0,7 см.

Отделочные строчки: 0,1—0,2 см — по бортам, лацканам, воротнику и клапанам карманов от края.

Частота стежков: строчек стачивания, втачивания и обтачвания — 4—5 ст/см, отделочных строчек — 3—4 ст/см.

2. Требования к маркировке продукции

Маркировка жакетов должна быть достоверной, проверяемой, читаемой и доступной для осмотра и идентификации. Маркировку наносят на этикетку, прикрепляемую к изделию и тканевый товарный ярлык, втачиваемый в левый боковой шов подкладки на расстоянии 10—15 см от проймы.

Маркировка содержит следующую информацию:

наименование страны, где изготовлена продукция;

наименование и местонахождение изготовителя;

наименование и вид (назначение) изделия;

дата изготовления;

единый знак обращения на рынке.

В дополнение к обязательным требованиям в маркировке указывают дополнительную информацию:

вид и массовую долю (процентное содержание) натурального и химического сырья в материале верха и подкладке изделия;

размер изделия в соответствии с типовой размерной шкалой;

символы по уходу за изделием.

Информация пишется на русском языке.

3. Упаковка

Жакеты аккуратно укладываются и упаковываются в полиэтиленовые пакеты.

Для упаковывания жакетов по требованию заказчиков может применяться транспортная тара — ящики из гофрированного картона. Предварительно жакеты комплектуют в стопки по 5 штук.

4. Методы контроля

Методы контроля качества жакетов — по ГОСТ 4103. Определение сортности — по ГОСТ 12566.

5. Требования безопасности

Жакеты для девочек имеют ограниченный контакт с кожей пользователя и относятся к одежде и изделиям 3-го, слоя. Они должны соответствовать следующим нормам:

гигроскопичность — не менее 10 процентов;

воздухопроницаемость — не менее 100 дм/м с;

содержание свободного формальдегида — не более 20 мкг/г;

устойчивость окраски к стирке, поту и трению сухому — не менее 4 баллов.

Жакеты должны соответствовать требованиям биологической и химической безопасности согласно приложению 8 к техническому регламенту ТР ТС 007/2011.

Напряженность электростатического поля на поверхности жакетов не должна превышать 15 кВ/м.

Вредные вещества в жакетах определяются в водной среде. Индекс токсичности для готовых изделий при испытаниях в водной среде должен быть от 70 до 120 процентов включительно или должно отсутствовать местное кожно-раздражающее действие.

6. Спецификация деталей

Спецификация деталей жакетов приведена в таблице 4.

Таблица 4

№ п. п.	Наименование деталей	Номер детали	Количество	
			лекал	деталей кроя
	Ткань верха			
1	Полочка	1	1	2
2	Центральная часть спинки	2	1	2
3	Боковая часть спинки	3	1	2
4	Верхняя часть рукава	4	1	2
5	Нижняя часть рукава	5	1	2
6	Подборт	6	1	2
7	Обтачка горловины спинки	7	1	1
8	Клапан	8	1	2
9	Верхняя обтачка кармана	9	1	2
10	Нижняя обтачка кармана	10	1	2
11	Подзор	11	1	2
12	Нижний воротник	12	1	2
13	Верхний воротник	13	1	1
	Подкладка			
14	Полочка	14	1	2
15	Спинка	15	1	2
16	Верхняя часть рукава	16	1	2
17	Нижняя часть рукава	17	1	2
18	Нижняя часть клапана	18	1	2
19	Подкладка кармана	19	,1	2
	Клеевая прокладка			
20	Клеевая прокладка в полочку	20	1	2
21	Клеевая прокладка в подборт	21	1	2
22	Клеевая прокладка в обтачку горловины спинки	22	1	1
23	Клеевая прокладка в клапан	23	1	2
24	Клеевая прокладка в верхнюю обтачку кармана	24	1	2
25	Клеевая прокладка в нижнюю обтачку кармана	25	1	2
26	Клеевая прокладка в низ верхней части рукава	26	1	2
27	Клеевая прокладка в низ нижней части рукава	27	1	2
28	Клеевая прокладка в верх спинки	28	1	2
29	Клеевая прокладка в низ центральной части спинки	29	1	2
30	Клеевая прокладка в низ боковой части спинки	30	1	2
31	Клеевая прокладка в нижний воротник	31	1	2
32	Клеевая прокладка в верхний воротник	32	1	1
33	Долевик	33	1	2

7. Перечень нормативно-технических документов, на которые даны ссылки в настоящих технических условиях

Технический регламент Таможенного союза ТР ТС «О безопасности продукции, предназначенной для детей и подростков».
ГОСТ 4103 «Изделия швейные. Методы контроля качества».
ГОСТ 10581 «Изделия швейные. Упаковка, маркировка, транспортировка и хранение».
ГОСТ 12566 «Изделия швейные бытового назначения. Определение сортности».
ГОСТ 17916 «Фигуры девочек типовые».
ГОСТ 25295 «Одежда верхняя пальтово-костюмного ассортимента».
ГОСТ 25652 «Материалы для одежды. Общие требования к способам ухода».
ОСТ 17-835 «Изделия швейные. Технические требования к стежкам, строчкам и швам».

УТВЕРЖДЕН
постановлением Правительства
Брянской области
от 25 декабря 2013 г. № 764-п

Образец-эталон юбки для девочек школьного возраста, используемый для определения общего вида повседневной одежды обучающихся 1—4 классов в государственных и муниципальных общеобразовательных организациях в Брянской области

Технические условия

1. Технические требования

1.1. Настоящие технические условия распространяются на юбки для девочек школьного возраста. Модель рекомендована для выпуска изделий в массовом производстве.

Юбки для девочек школьного возраста подлежат процедуре обязательного подтверждения соответствия согласно требованиям технического регламента Таможенного союза ТР ТС 007/2011 «О безопасности продукции, предназначенной для детей и подростков».

1.2. Юбки изготавливаются по размерам на типовые фигуры младшей, средней и подростковой возрастных групп, предусмотренных ГОСТ 17916 «Фигуры девочек типовые» (таблица 1).

Таблица 1

Младшая школьная возрастная группа (см)			Старшая школьная возрастная группа (см)			Подростковая возрастная группа (см)		
Вторая полнотная группа								
рост	обхват груди	обхват талии	рост	обхват груди	обхват талии	рост	обхват груди	обхват талии
122, 128	60	57	146, 152, 158, 164	76	66	158, 164, 170	84	90
128, 134, 140	64	60	152,158, 164	80	69	158, 164, 170, 176	88	94
134, 140, 146	68	63	152, 158, 164	84	72	158, 164, 170, 176	92	98
140, 146, 152	72	66	158, 164	88	75	158, 164, 170, 176	96	102
—	—	—	—	—	—	164, 170, 176	100	106

За основу приняты размерные признаки типовой фигуры девочек 152-72-66.

Измерения готовых юбок соответствуют указанным в таблице 2 и на рисунке (рис. 2).

1.1. Внешний вид

Юбки (рис. 1) с притачным поясом с застежкой в левом боковом шве на петлю и пуговицу и тесьму «молния». На переднем полотнище 6 заутюженных (по 3 к середине детали) складки. Складки в верхних частях настрочены. На заднем полотнище две вытачки. На поясе юбок расположено пять шлевок: две — у крайних складок переднего полотнища, две — на равном расстоянии между передней и средней шлевкой. Задняя часть пояса собрана на перфорированную резинку, через петлю на левой стороне внутренней части пояса резинка застегивается на потайную пуговицу.

По поясу, шлевкам проложена отделочная строчка на 0,1—0,2 см от края.

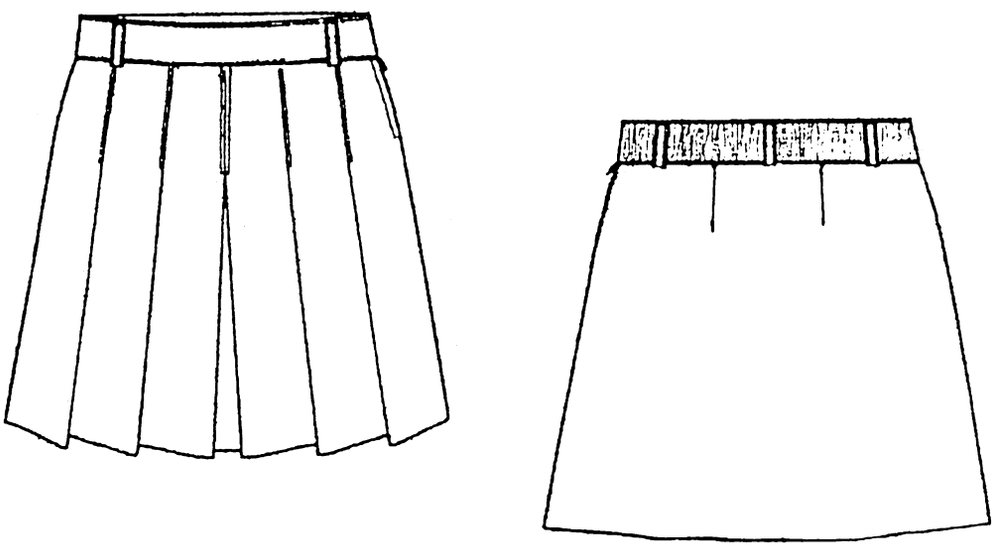

Рис. 1

Табл. 2

Измерение	Рост	Размер				Допуски
		60	64	68	72	
A	128	36,5	36,5			±0,5
	134		38,5	38,5		
	140		40,5	40.5	40t5	
	146			42,5	42,5	
	152			44,5	44,5	
H	128-152	3,5	3,5	3k5	3,5	±0,2
H1	128-152	3,5	3,5	?,5	3,5	±0,2
D	128-152	30,0	31,5	33,0	34,5	±0,5
E	128-152	43,0	44,5	46,0	47,5	±0,5
N	128-152	5,3	5,3	5,3	5,3	±0,2
K	128-152	37,0	38,5	40,0	41,5	±0,5
S	128-152	7,5	7,5	7,5	7,5	±0,2
S1	128-152	8,2	8,2	8,2	S,2	±0,2
S2	128-152	8,5	8,5	8,5	8,5	±0,2
V	128-152	15,0	15,0	15,0	15,0	±0,2

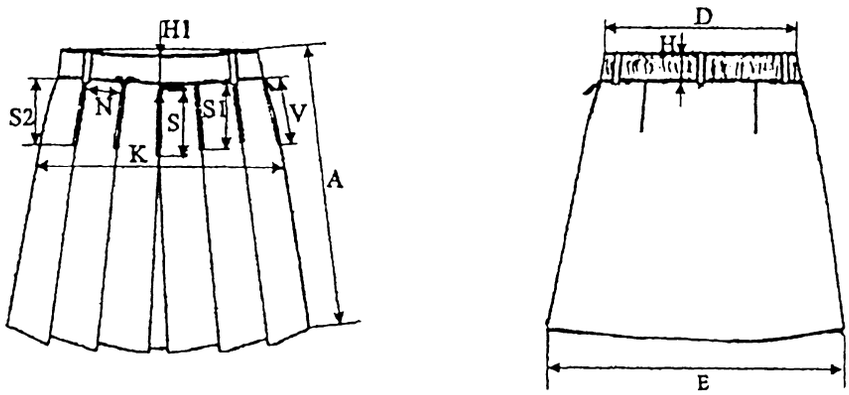

Рис.2

1.1. Требования к сырью и материалам

Юбки изготавливаются из материалов, указанных в таблице 3.

Таблица 3

Наименование материалов	Артикул ткани	Назначение материала	Примечание
Ткань камвольная полушерстяная	2446	для верха изделия	
Ткань клеевая прокладочная	3231К-ТК	для дублирования пояса	
Резинка шириной 2,0 см		для регулирования длины пояса	
Пуговицы пластмассовые диаметром 15 мм		для застегивания пояса и регулирования резинки	
Тесьма-вешалка		для подвешивания изделия при хранении	
Молния длиной 16—18 см		для застегивания изделия	
Нитки армированные лавсановые	35ЛЛ 35Л	для стачивания деталей, выполнения отделочных строчек	
Нитки п/э	50/2	для обметывания срезов деталей	

Примечание. Цвет фурнитуры и ниток должен соответствовать цвету основной ткани.

1.3. Основные требования к изготовлению

Юбка на притачном поясе с застежкой на петлю, пуговицу и тесьму «молнию» в левом боковом шве с отделочной строчкой шириной 0,7 см по переднему полотнищу юбки.

На переднем полотнище шесть заутюженных (симметрично по три к середине детали) складки. Складки стачаны в верхней части и настрочены.

Задняя часть пояса собрана на перфорированную резинку шириной 2,0 см, один конец которой настрочен на изнаночную сторону внутренней части пояса, другой через обметанную петлю настрачивается на лицевую сторону внутренней части пояса и застегивается на потайную пуговицу, что позволяет регулировать изделие по ширине.

На заднем полотнище по надсечкам обрабатываются вытачки.

По поясу юбки крепятся 5 шлевок шириной 1,0 см в готовом виде: две — впереди, три — сзади. Шлевки могут быть обработаны на шлевочной машине.

Дублирование пояса производят при температуре 120—130°С, время прессования 15—20 сек.

Все открытые срезы и внутренняя часть пояса обметываются.

Низ юбки обметывается и подшивается на машине потайного стежка (возможно использование клеевой паутинки).

По боковым швам к нижней части пояса прикрепляются петельки длиной 4—5 см из тесьмы-вешалки для подвешивания изделия к плечикам.

Прямая петля обметывается по середине ширины пояса на расстоянии 1,0—1,2 см от края, пуговица пришивается согласно петле.

Классификация и виды стежков, строчек, швов — по ГОСТ 12807.

Требования к стежкам, строчкам и швам — по ОСТ 17-835.

Ширина швов: стачивания — 1,0 см, обтачивания — 0,7 см.

Отделочные строчки: 0,1—0,2 см по поясу, шлевкам от края или шва притачивания.

Частота стежков: строчек стачивания — 4—5 ст/см, отделочных строчек — 3—4 ст/см.

2. Требования к маркировке продукции

Маркировка юбок должна быть достоверной, проверяемой, читаемой и доступной для осмотра и идентификации. Маркировку наносят на бумажную этикетку, прикрепляемую к изделию или тканевый ярлык товарный ярлык, который крепится в шов притачивания пояса над левым боковым швом с изнаночной стороны изделия.

Маркировка содержит следующую информацию:

наименование страны, где изготовлена продукция;

наименование и местонахождение изготовителя;

наименование и вид (назначение) изделия;

дата изготовления;

единый знак обращения на рынке.

В дополнение к обязательным требованиям маркировка имеет дополнительную информацию с указанием:

вида и массовой доли (процентного содержания) натурального и химического сырья в материале верха и подкладке изделия;

размера изделия в соответствии с типовой размерной шкалой;

символов по уходу за изделием.

Информация пишется на русском языке.

3. Упаковка

Юбки аккуратно складываются и упаковываются в полиэтиленовый пакет.

Для упаковывания по требованию заказчика может применяется транспортная тара — ящики из гофрированного картона. Предварительно юбки комплектуют в стопки по 5 штук.

4. Методы контроля

Методы контроля качества юбок — по ГОСТ 4103.

Определение сортности — по ГОСТ 12566.

5. Требования безопасности

Юбки для девочек имеют ограниченный контакт с кожей пользователя и относятся к одежде и изделиям 2-го слоя. Они должны соответствовать следующим нормам:

гигроскопичность — не менее 10 процентов;

воздухопроницаемость — не менее 100 дм /м с;

содержание свободного формальдегида — не более 20 мкг/г;

устойчивость окраски к стирке, поту и трению сухому — не менее 4 баллов.

Юбки должны соответствовать требованиям биологической и химической безопасности согласно приложению 8 технического регламента ТР ТС 007/2011.

Напряженность электростатического поля на поверхности юбок не должна превышать 15 кВ/м.

Вредные вещества в юбках определяются в водной среде. Индекс токсичности для готовых изделий при испытаниях в водной среде должен быть от 70 до 120 процентов включительно или должно отсутствовать местное кожно-раздражающее действие.

6. Спецификация деталей

Спецификация деталей юбок приведена в таблице 4.

Таблица 4

№ п. п.	Наименование деталей	Номер детали	Количество	
			лекал	деталей кроя
	Ткань верха			
1	Переднее полотнище юбки	1	1	2
2	Заднее полотнище юбки	2	1	2
3	Пояс	3	1	1
4	Шлевки	4	1	1
	Клеевая прокладка			
5	Клеевая прокладка в пояс	5	—	1

7. Перечень нормативно-технических документов, на которые даны ссылки в настоящих технических условиях

Технический регламент Таможенного союза ТР ТС «О безопасности продукции, предназначенной для детей и подростков».

ГОСТ 4103 «Изделия швейные. Методы контроля качества».

ГОСТ 10581 «Изделия швейные. Упаковка, маркировка, транспортировка и хранение».

ГОСТ 12566 «Изделия швейные бытового назначения. Определение сортности».

ГОСТ 17916 «Фигуры девочек типовые».

ГОСТ 25295 «Одежда верхняя пальтово-костюмного ассортимента».

ГОСТ 25652 «Материалы для одежды. Общие требования к способам ухода».

ОСТ 17-835 «Изделия швейные. Технические требования к стежкам, строчкам и швам».

УТВЕРЖДЕН
постановлением Правительства
Брянской области
от 25 декабря 2013 г. № 764-п

Образец-эталон сарафана для девочек школьного возраста, используемый для определения общего вида повседневной одежды обучающихся 1—4 классов в государственных и муниципальных общеобразовательных организациях в Брянской области

Технические условия

1. Технические требования

1.1. Настоящие технические условия распространяются на сарафан для девочек школьного возраста. Модель рекомендована для выпуска изделий в массовом производстве.

Сарафаны для девочек школьного возраста подлежат процедуре обязательного подтверждения соответствия согласно требованиям технического регламента Таможенного союза ТР ТС 007/2011 «О безопасности продукции, предназначенной для детей и подростков».

1.2. Сарафаны изготавливаются по размерам на типовые фигуры младшей, средней и подростковой возрастных групп, предусмотренных ГОСТ 17916 «Фигуры девочек типовые» (таблица 1).

Таблица 1

Младшая школьная возрастная группа (см)			Старшая школьная возрастная группа (см)			Подростковая возрастная группа (см)		
Вторая полнотная группа								
рост	обхват груди	обхват талии	рост	обхват груди	обхват талии	рост	обхват груди	обхват талии
122, 128	60	57	146, 152, 158, 164	76	66	158, 164, 170	84	90
128, 134, 140	64	60	152,158, 164	80	69	158, 164, 170, 176	88	94
134, 140, 146	68	63	152, 158, 164	84	72	158, 164, 170, 176	92	98
140, 146, 152	72	66	158, 164	88	75	158, 164, 170, 176	96	102
—	—	—	—	—	—	164, 170, 176	100	106

За основу приняты размерные признаки типовой фигуры девочек 152-72-66.

Измерения готовых сарафанов должны соответствовать указанным в таблице 2 и на рисунке (рис. 2).

1.1. Внешний вид

Сарафан с завышенной талией (рис. 1) с притачным поясом. В верхней части переда обработаны декоративные складочки. На поясе настрачивается отделочная лента с отделочным бантиком. Сарафан застегивается на потайную молнию, расположенную в среднем шве спинки.

На нижних частях переда и спинки обработано по 2 встречные складки.

Перед и спинка в верхней части обработаны обтачками из основной ткани.

Низ подшит на универсальной машине.

Отделочные строчки по горловине, проймам и поясу.

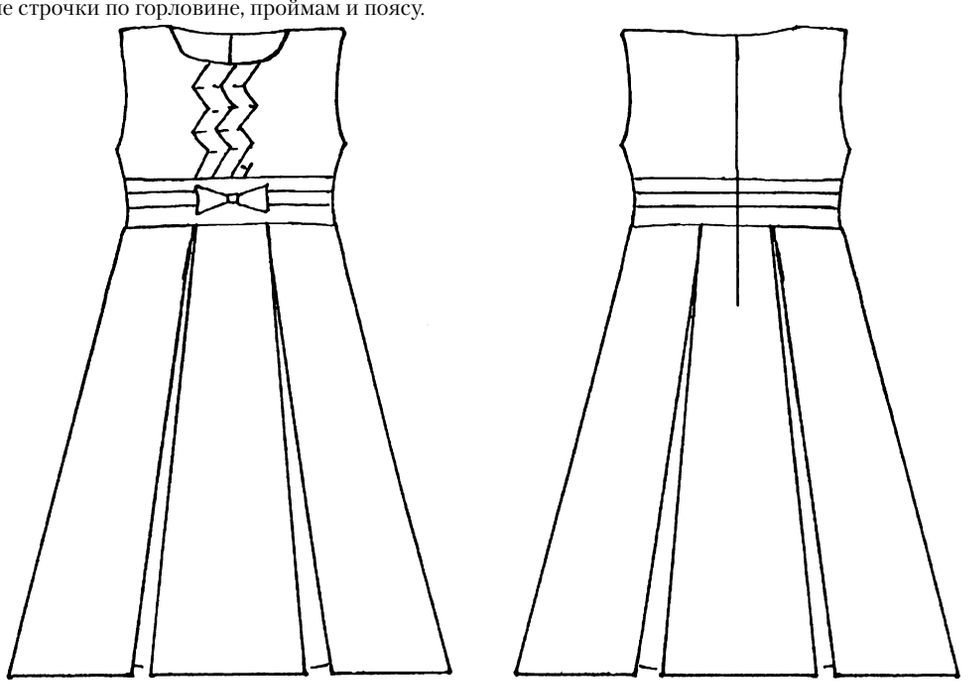

Рис. 1

Табл. 2

Измерение	Рост	Размер				Допуски
		60	64	68	72	
A	122	60,0				+/-1,0
	128	63,0	63,0			
	134		66,0	66,0	69,0	
	140		69,0	69,0	69,0	
	140			72,0	72,0	
	152				75,0	
B	122	62,9				+/-1,0
	128	65,9	66,2			
	134		69,2	69,5		
	140		72,2	72,5	72,8	
	146			75,5	75,8	
	152				78,8	
W	122	51,3				+/-0,5
	128	54,3	54,4			
	134		57,4	57,5		
	140		60,4	60,5	60,6	
	146			63,5	63,6	
	152				66,6	
C	122-152	35,0	37,0	39,0	41,0	+/-0,5
D	122-152	36,5	38,5	40,5	42,5	+/-0,5
G	122-152	16,6	17,0	17,4	17,8	+/-0,1
J	122-152	5,6	6,1	6,6	7,1	+/-0,2
E	122-152	46,0	148,0	50,0	52,0	+/-0,5
L	122-152	22,1	23,3	24,5	25,7	+/-0,2
K	122-152	23,2	24,6	26,0	27,4	+/-0,3
M	122-152	18,7	119,5	20,3	21,1	+/-0,3
Q	122/152	26,5	28,0	29,5	31,0	+/-0,5

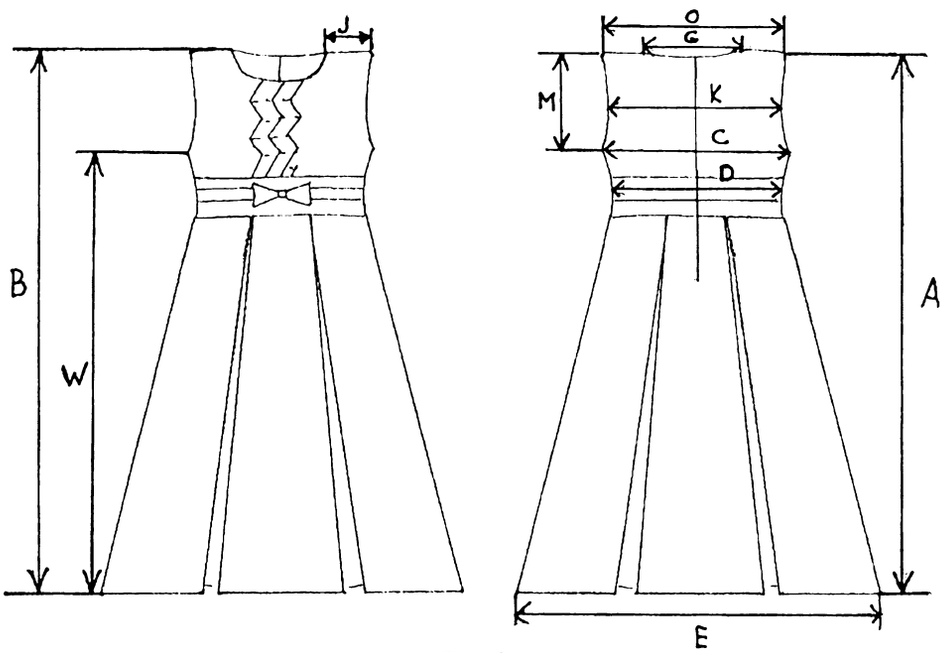

Рис. 2

1.2. Требования к сырью и материалам

Сарафаны изготавливаются из материалов, указанных в таблице 3.

Таблица 3

Наименование материалов	Артикул ткани	Назначение материала	Примечание
Ткань камвольная полушерстяная	2446	для верха изделия	
Ткань клеевая прокладочная	3231К-ТК	для дублирования деталей верха	
Кромка клеевая шириной 10 мм		для прокладывания по горловине спинки, полочке, проймам	
Молния потайная длиной 30см		для застегивания сарафана	
Лента атласная		для отделки	
Нитки армированные лавсановые	35ЛЛ 35Л	для стачивания деталей и обметывания петель	
Нитки п/э	50/2	для выполнения отделочных строчек	

Примечание. Цвет фурнитуры и ниток должен соответствовать цвету основной ткани.

1.3. Основные требования к изготовлению

Сарафан с завышенной талией с притачным поясом, на который настрочена отделочная лента с отделочным бантиком. В верхней части полочки выполнены четыре — шесть фигурных складок. В нижней части переда обработано две встречные складки на равном расстоянии между собой и боковыми швами.

Спинка с застежкой на потайную «молнию» в среднем шве (длина раскрытия молнии 25 см). В нижней части спинки обработано две встречные складки на равном расстоянии между собой и боковыми швами.

Верхняя часть переда и спинки обтачиваются обтачками из основной ткани.

На дублированный пояс настрачивается отделочная лента и крепится отбелочный бантик. Затем пояс притачивается к деталям переда и спинки, после чего они стачиваются.

Дублирование обтачек и пояса производят при температуре 120—130°С, время прессования 15—20 сек.

Все открытые срезы обметываются.

Низ сарафана подшивается на универсальной машине.

Классификация и виды стежков, строчек, швов — по ГОСТ 12807.

Требования к стежкам, строчкам и швам — по ОСТ 17-835.

Ширина швов: стачивания — 1,0 см, обтачивания — 0,7 см.

Отделочные строчки: 0,1—0,2 см от края по проймам и горловине.

Частота стежков: строчек стачивания — 4—5 ст/см, отделочных строчек — 3—4 ст/см.

2. Требования к маркировке продукции

Маркировка сарафанов должна быть достоверной, проверяемой, читаемой и доступной для осмотра и идентификации. Маркировку наносят на бумажную этикетку, прикрепляемую к изделию и тканевый товарный ярлык, который втачивается в левый боковой шов обтачки на 2—5 см от проймы.

Маркировка содержит следующую информацию:

наименование страны, где изготовлена продукция;

наименование и местонахождение изготовителя;

наименование и вид (назначение) изделия;

дату изготовления;

единый знак обращения на рынке.

В дополнение к обязательным требованиям маркировка должна имеет следующую информацию с указанием:

вида и массовой доли (процентного содержания) натурального и химического сырья в материале верха и подкладке изделия;

размера изделия в соответствии с типовой размерной шкалой;

символов по уходу за изделием.

Информация пишется на русском языке.

3. Упаковка

Сарафаны аккуратно складываются и упаковываются в полиэтиленовый пакет.

Для упаковывания сарафанов по требованию заказчика может применяться транспортная тара — ящики из гофрированного картона. Предварительно сарафаны комплектуют в стопки по 5 штук.

4. Методы контроля

Методы контроля качества сарафанов — по ГОСТ 4103. Определение сортности — по ГОСТ 12566.

5. Требования безопасности

Сарафаны для девочек имеют ограниченный контакт с кожей пользователя и относятся к одежде и изделиям 2-го слоя. Они должны соответствовать следующим нормам:

гигроскопичность — не менее 10 процентов;

воздухопроницаемость — не менее 100 дм /м с;

содержание свободного формальдегида — не более 20 мкг/г;

устойчивость окраски к стирке, поту и трению сухому — не менее 4 баллов.

Сарафаны должны соответствовать требованиям биологической и химической безопасности согласно приложению 8 к техническому регламенту ТР ТС 007/2011.

Напряженность электростатического поля на поверхности сарафана не должна превышать 15 кВ/м.

Вредные вещества в сарафанах определяются в водной среде. Индекс токсичности для готовых изделий при испытаниях в водной среде должен быть от 70 до 120 процентов включительно или должно отсутствовать местное кожно-раздражающее действие.

6. Спецификация деталей

Спецификация деталей сарафанов приведена в таблице 4.

Таблица 4

№ п. п.	Наименование деталей	Номер детали	Количество	
			лекал	деталей кроя
	Ткань верха			
1	Верхняя часть переда	1	1	1
2	Верхняя часть спинки	2	1	1
3	Нижняя часть переда	3	1	1
4	Нижняя часть спинки	4	1	1
5	Пояс основной	5	1	2
6	Обтачка переда	6	1	1
7	Обтачка спинки	7	1	1
8	Клинья нижних частей переда и спинки	8	1	4
	Клеевая прокладка			
9	Клеевая прокладка в пояс	9	—	1
10	Клеевая прокладка в обтачку переда	10	—	1
11	Клеевая прокладка в обтачку спинки	11	—	1

7. Перечень нормативно-технических документов, на которые даны ссылки в настоящих технических условиях

Технический регламент Таможенного союза ТР ТС «О безопасности продукции, предназначенной для детей и подростков».
ГОСТ 4103 «Изделия швейные. Методы контроля качества».
ГОСТ 10581 «Изделия швейные. Упаковка, маркировка, транспортировка и хранение».
ГОСТ 12566 «Изделия швейные бытового назначения. Определение сортности».
ГОСТ 17916 «Фигуры девочек типовые».
ГОСТ 25295 «Одежда верхняя пальтово-костюмного ассортимента».
ГОСТ 25652 «Материалы для одежды. Общие требования к способам ухода».
ОСТ 17-835 «Изделия швейные. Технические требования к стежкам, строчкам и швам».

УТВЕРЖДЕН
постановлением Правительства
Брянской области
от 25 декабря 2013 г. № 764-п

Образец-эталон куртки для мальчиков школьного возраста, используемый для определения общего вида повседневной одежды обучающихся 1—4 классов в государственных и муниципальных общеобразовательных организациях в Брянской области

Технические условия

1. Технические требования

Настоящие технические условия распространяются на куртку для мальчиков школьного возраста. Модель рекомендована для выпуска изделий в массовом производстве.

Куртки для мальчиков школьного возраста должны пройти процедуру обязательного подтверждения соответствия согласно требований технического регламента Таможенного союза ТР ТС 007/2011 «О безопасности продукции, предназначенной для детей и подростков».

Куртки должны изготавливаться по размерам на типовые фигуры младшей, средней и подростковой возрастных групп, предусмотренных ГОСТ 17917 «Фигуры мальчиков типовые» (таблица 1).

Таблица 1

Младшая школьная возрастная группа (см)			Старшая школьная возрастная группа (см)			Подростковая возрастная группа (см)		
Вторая полнотная группа								
рост	обхват груди	обхват талии	рост	обхват груди	обхват талии	рост	обхват груди	обхват талии
122, 128	60	57	146, 152, 158, 164	76	66	158, 164, 170	84	90
128, 134, 140	64	60	152,158, 164	80	69	158, 164, 170, 176	88	94
134, 140, 146	68	63	152, 158, 164	84	72	158, 164, 170, 176	92	98
140, 146, 152	72	66	158, 164	88	75	158, 164, 170, 176	96	102
—	—	—	—	—	—	164, 170, 176	100	106

За основу приняты размерные признаки типовой фигуры мальчиков 152-72-69.

Измерения готовых курток должны соответствовать измерениям, указанным в таблице 2 и на рисунке (рис. 2).

1.1. Внешний вид

Куртка (рис. 1) свободного покроя с отложным воротником и лацканами, притачным поясом, центральной бортовой застежкой на четыре обметанные петли и пуговицы.

Полочки с кокетками и вертикальными складками. В швах притачивания кокеток втачаны отделочные клапаны.

Спинка с кокеткой и вертикальными складками.

Рукава втачные одношовные с притачными манжетами, застегивающимися на петлю и пуговицу. По шву притачивания манжет имеется один защип. В области плечевых швов втачаны погончики, свободный конец которых крепится при помощи пуговицы.

Куртка на притачной подкладке. На левой полочке подкладки обработан внутренний прорезной карман с листочкой.

Отделочные строчки выполнены по бортам, воротнику, лацканам, кокеткам, вертикальным складкам, отделочным клапанам, краям манжет рукавов и поясу.

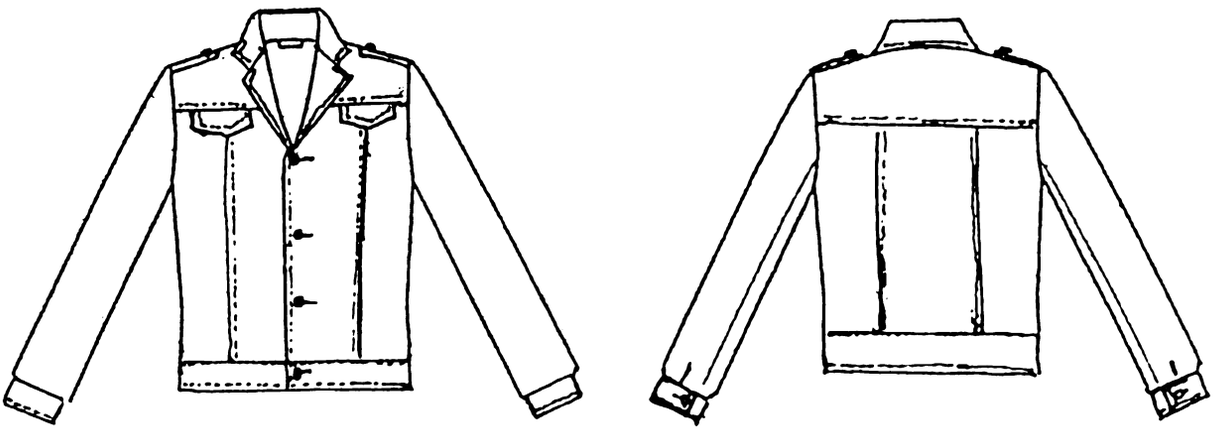

Рис. 1

Табл.2

Измерение	Рост	Размер				Допуски
		60	64	68	72	
A	122	46,0				+/-1,0
	128	48,0	48,0			
	134		50,0	50,0		
	140		52,0	52,0	52,0	
	146			54,0	54,0	
	152				56,0	
B	122	48,5				+/-1,0
	128	50,0	50,0			
	134		52,0	52,0		
	140		54,0	54,0	54,0	
	146			56,0	56,0	
	152				58,0	
C	122-152	33,0	35,0	37,0	39,0	+/-0,5
E	122-152	40,5	42,5	44,5	46,5	+/-0,5
F	122	46,5				+/-0,5
	128	48,5	48,5			
	134		50,5	50,5		
	140		52,5	52,5	52,5	
	145			54,5	54,5	
	152				56,5	
G	122-152	14,1	14,4	14,7	15,0	+/-0,2
H	122-152	14,5	15,5	16,5	17,5	+/-0,5
I	122-152	11,5	12,0	12,5	13,0	+/-0,2
J	122-152	11,0	11,5	12,0	2,5	+/-0,2
L	122-152	29,0	30,5	32,0	33,5	+/-0,5
M	122-152	21,5	22,5	23,5	24,5	+/-0,5
Q	122-152	32,3	33,5	34,7	35,9	+/-0,5
S	122-152	7,5	7,5	7,5	7,5	+/-0,2
T	122-152	8,0	8,0	8,0	8,0	+/-0,2
U	122-152	11,5	11,5	11,5	11,5	+/-0,5
V	122-152	11,0	11,0	11,0	11,0	+/-0,2
W	122-152	11,5	11,5	12,0	12,0	+/-0,2
X	122-152	4,5	4,5	4,5	4,5	+/-0,2
Y	122-152	5.0	5,0	5,0	5,0	+/-0,1

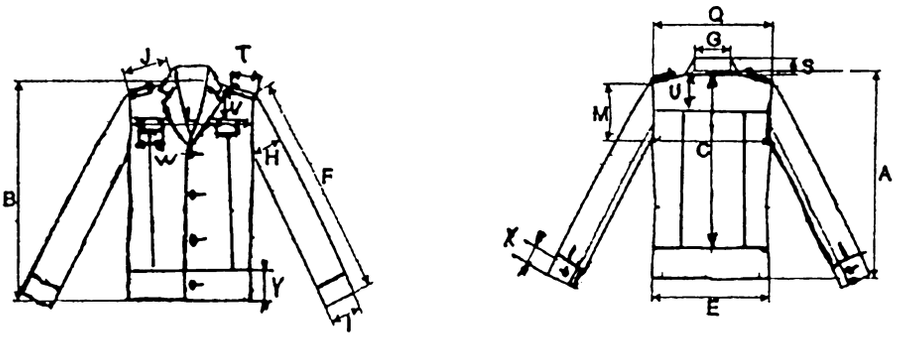

Рис. 2

1.2. Требования к сырью и материалам

Куртки изготавливаются из материалов, указанных в таблице 3.

Таблица 3

Наименование материалов	Артикул ткани	Назначение материала	Примечание
Ткань камвольная полушерстяная	2446	для верха изделия	
Саржа подкладочная	3331	для подкладки куртки и подкладки внутреннего кармана	
Ткань клеевая прокладочная	3231К-ТК	для дублирования деталей верха	
Кромка клеевая шириной 10 мм		для прокладывания по горловине спинки, полочке, лацканам и проймам	
Пуговицы диаметром 15—17 мм		для застегивания куртки, манжет рукавов и крепления погон	
Тесьма-вешалка шириной 5—7мм		для вешалки	
Нитки армированные лавсановые	35ЛЛ 35Л	для стачивания деталей, отделочных строчек и петель	
Нитки каркасные	150ЛХ	для каркаса петель	

Примечание. Цвет фурнитуры и ниток должен соответствовать цвету основной ткани.

1.3. Основные требования к изготовлению

Куртка свободного покроя с втачным отложным воротником и отложными лацканами. По низу куртки притачивается пояс, правый конец которого удлинен и заканчивается треугольным мыском.

Куртка с центральной бортовой застежкой на четыре обметанные петли и пуговицы. Петли и пуговицы располагаются на равном расстоянии между собой, при этом нижние петля и пуговица располагаются посередине пояса.

Полочки с притачными кокетками и вертикальными складками глубиной 0,5 см. Складки направлены в сторону боковых швов. В швах притачивания кокеток втачаны отделочные фигурные клапаны.

Спинка с притачной кокеткой и вертикальными складками глубиной 0,5 см. Складки направлены в сторону боковых швов.

Рукава втачные одношовные с притачными манжетами. Концы манжет застегиваются на петлю и пуговицу, которые располагаются посередине манжет и на расстоянии 1,0—1,5 см от их концов. По шву притачивания манжет по рассечкам делается один защип шириной 1,0 см. В области плечевых швов втачаны погончики, свободный конец которых закреплен при помощи пуговицы.

Куртка на притачной подкладке. На левой полочке подкладки обработан внутренний прорезной карман с листочкой.

Отделочные строчки выполнены по бортам, воротнику, лацканам, кокеткам, вертикальным складкам, отделочным клапанам, краям манжет рукавов и поясу.

Фронтально дублируются клеевой прокладочной тканью полочки, подборта, кокетки полочек и спинки, отделочные клапаны, верхний и нижний воротники, пояс, манжеты и погоны. Отдельными подкройными деталями дублируют горловину.

Дублирование деталей производят при температуре 120—130°С, время прессования 15—20 сек.

Клеевыми кромками усиливаются: борта, линии перегиба лацканов, раскепов, горловина полочек.

Утюжка внутрипроцессная: верхние 2/3 линии перегиба лацкана, воротник по отлету оттягивается.

Классификация и виды стежков, строчек, швов — по ГОСТ 12807.

Требования к стежкам, строчкам и швам — по ОСТ 17-835.

Ширина швов: стачивания и втачивания — 1,0 см, обтачивания — 0,7 см.

Отделочные строчки: 0,4—0,5 см по бортам, лацканам, воротнику, отделочным клапанам, кокеткам, манжетам, боковым краям погон и нижнему краю пояса от края или шва притачивания. По шву притачивания пояса отделочная строчка 0,1—0,2 см от шва притачивания.

Частота стежков: строчек стачивания, втачивания и обтачивания — 4—5 ст/см, отделочных строчек — 3—4 ст/см.

2. Требования к маркировке продукции

Маркировка курток должна быть достоверной, проверяемой, читаемой и доступной для осмотра и идентификации. Маркировку наносят на этикетку, прикрепляемую к изделию или товарный ярлык.

Маркировка содержит следующую информацию:

наименование страны, где изготовлена продукция;

наименование и местонахождение изготовителя;

наименование и вид (назначение) изделия;

дату изготовления;

единый знак обращения на рынке.

В дополнение к обязательным требованиям маркировка имеет дополнительную информацию с указанием:

вида и массовой доли (процентного содержания) натурального и химического сырья в материале верха и подкладке изделия;

размера изделия в соответствии с типовой размерной шкалой;

символов по уходу за изделием.

Информация пишется на русском языке.

3. Упаковка

Куртка аккуратно складывается и упаковывается в полиэтиленовый пакет.

Для упаковывания куток по требованию заказчика может применяться транспортная тара — ящики из гофрированного картона. Предварительно куртки комплектуют в стопки по 5 штук.

4. Методы контроля

Методы контроля качества курток — по ГОСТ 4103.

Определение сортности — по ГОСТ 12566.

5. Требования безопасности

Куртки для мальчиков имеют ограниченный контакт с кожей пользователя и относятся к одежде и изделиям 3-го слоя. Они должны соответствовать следующим нормам:

гигроскопичность — не менее 10 процентов;

воздухопроницаемость — не менее 100 дм /м с;

содержание свободного формальдегида — не более 20 мкг/г;

устойчивость окраски к стирке, поту и трению сухому — не менее 4 баллов.

Куртки должны соответствовать требованиям биологической и химической безопасности согласно приложению 8 к техническому регламенту ТР ТС 007/2011.

Напряженность электростатического поля на поверхности курток не должна превышать 15 кВ/м.

Вредные вещества в куртках определяются в водной среде. Индекс токсичности для готовых изделий при испытаниях в водной среде должен быть от 70 до 120 процентов включительно или должно отсутствовать местное кожно-раздражающее действие.

6. Спецификация деталей

Спецификация деталей курток приведена в таблице 4.

Таблица 4

№ п. п.	Наименование деталей	Номер детали	Количество	
			лекал	деталей кроя
	Ткань верха			
1	Полочка	1	1	2
2	Кокетка полочки	2	1	2
3	Спинка	3	1	1
4	Кокетка спинки	4	1	1
5	Рукав	5	1	2
6	Подборт	6	1	2
7	Воротник	7	1	1
8	Отделочный клапан	8	1	2
9	Манжет рукава	9	1	2
10	Погон	10	1	2
11	Пояс	11	1	1
	Подкладка			
12	Полочка	12	1	2
13	Спинка	13	1	2
14	Рукав	14	1	2
15	Подкладка отделочного клапана	15	1	2
16	Подкладка погона	16	1	2
17	Подкладка кармана	17	1	2
	Клеевая прокладка			
18	Клеевая прокладка в полочку	18	1	2
19	Клеевая прокладка в подборт	19	1	2
20	Клеевая прокладка в манжету рукава	20	1	2
21	Клеевая прокладка в погон	21	1	2
22	Клеевая прокладка в обтачку горловины спинки	22	1	1
23	Клеевая прокладка в отделочный клапан	23	1	2
24	Клеевая прокладка в верх спинки	24	1	1
25	Клеевая прокладка в воротник	25	1	1
26	Клеевая прокладка в пояс	26	1	1
27	Клеевая прокладка в кокетку полочки	27	1	2
28	Клеевая прокладка в кокетку спинки	28	1	1

7. Перечень нормативно-технических документов, на которые даны ссылки в настоящем техническом описании

Технический регламент Таможенного союза ТР ТС «О безопасности продукции, предназначенной для детей и подростков».

ГОСТ 4103 «Изделия швейные. Методы контроля качества».

ГОСТ 10581 «Изделия швейные. Упаковка, маркировка, транспортировка и хранение».

ГОСТ 12566 «Изделия швейные бытового назначения. Определение сортности».

ГОСТ 17917 «Фигуры мальчиков типовые».

ГОСТ 25295 «Одежда верхняя пальтово-костюмного ассортимента».
ГОСТ 25652 «Материалы для одежды. Общие требования к способам ухода».
ОСТ 17-835 «Изделия швейные. Технические требования к стежкам, строчкам и швам».

УТВЕРЖДЕН
постановлением Правительства
Брянской области
от 25 декабря 2013 г. № 764-п

Образец-эталон брюк для мальчиков школьного возраста, используемый для определения общего вида повседневной одежды обучающихся 1—4 классов в государственных и муниципальных общеобразовательных организациях в Брянской области

Технические условия

1. Технические требования

1.1. Настоящие технические условия распространяются на брюки для мальчиков школьного возраста. Модель рекомендована для выпуска изделий в массовом производстве.

Брюки для мальчиков школьного возраста подлежат процедуре обязательного подтверждения соответствия согласно требованиям технического регламента Таможенного союза ТР ТС 007/2011 «О безопасности продукции, предназначенной для детей и подростков».

1.2. Брюки изготавливаются по размерам на типовые фигуры младшей, средней и подростковой возрастных групп, предусмотренных ГОСТ 17917

«Фигуры мальчиков типовые» (таблица 1).

Таблица 1

Младшая школьная возрастная группа (см)			Старшая школьная возрастная группа (см)			Подростковая возрастная группа (см)		
Вторая полнотная группа								
рост	обхват груди	обхват талии	рост	обхват груди	обхват талии	рост	обхват груди	обхват талии
122, 128, 134	60	60	152, 152,	68	63	164, 170, 176, 182	84	90
122, 128, 134, 140, 146	64	63	152,158, 164	72	66	164, 170, 176, 182, 188	92	78
128, 134, 140, 146	68	66	152, 158, 164, 170	76	69	164, 170, 176, 182, 188, 194	96	81
134, 140, 146	72	69	152, 158, 164, 170, 176	80	72	176, 182, 188, 194	100	84
134, 140, 146	76	72	158, 164, 170, 176	84	75	176, 182, 188, 194	104	87

За основу приняты размерные признаки типовой фигуры мальчиков 152-72-69.

Измерения готовых брюк должны соответствовать указанным в таблице 2 и на рисунке (рис. 2).

1.1. Внешний вид

Брюки (рис. 1) с притачным поясом с застежкой на петлю и пуговицу, гульфик — на тесьму «молния», с боковыми карманами в отрезных частях передних половинок. На передних половинках по талии складки, на задних половинках — вытачки. На поясе брюк расположено пять шлевок: две — у складок передних половинок, две — на задних половинках на равном расстоянии между ними, одна на среднем шве. Задняя часть пояса собрана на перфорированную резинку.

На передних и задних половинках заутюжены складки.

По поясу, шлевкам проложена отделочная строчка на 0,1—0,2 см от края.

Низ брюк подшит на специальной машине. На подгибку задней половинки настрочена брючная тесьма.

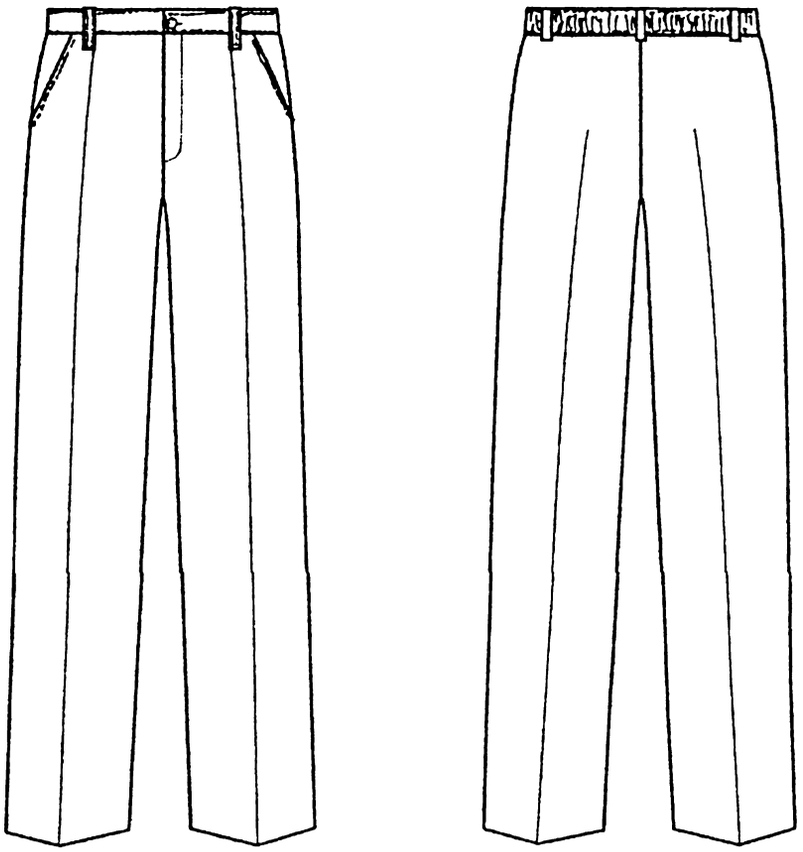

Рис 1.

Таблица 2

Измерение	Рост	Размер				Допуски
		60	64	68	72	
A	122	75,5				+/-1,0
	128	79,5	79,5			
	134		83,5	83,5		
	140		87,5	87,5	87,5	
	146			91,5	91,5	
	152				95,5	
B	122	54,5				+/-1,0
	128	58,0	57,5			
	134		61,0	60,5		
	140		64,5	64,0	63,5	
	146			67,5	67,0	
	152				70,5	
C	122	28,7				+/-0,5
	128	29,2	30,1			
	134		30,6	31,5		
	140		31,1	32,0	32,9	
	146			32,5	33,4	
	152				33,9	
F	122	22,0				+/-0,5
	128	22,4	23,0			
	134		23,4	24,0		
	140		23,8	24,4	25,0	
	146			24,8	25,4	
	152				25,8	
D	122-152	31,8/30	33,3/31,5	34.8/33	36,3/34,5	+/-0,5
J	122-152	14,0	14,0	14,0	14,0	+/-0,2
E	122-152	20,0	20,5	21,0	21,5	+/-0,5
O	122-152	24,3	25,3	26,3	27,3	+/-0,2
K	122-152	37,8	39,1	40,4	41,7	+/-0,5
R	122-152	14,5	14,5	14,5	14,5	+/-0,2
S	122/152	3,5	3,5	3,5	3,5	+/-0,1

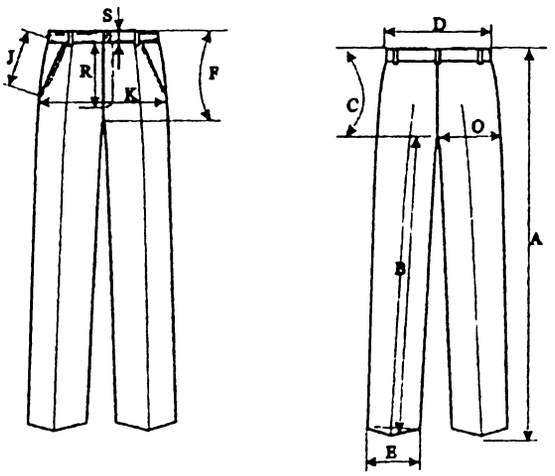

Рис. 2

1.2. Требования к сырью и материалам 1.2.1.

Брюки изготавливаются из материалов, указанных в таблице 3.

Таблица 3

Наименование материалов	Артикул ткани	Назначение материала	Примечание
Ткань камвольная полушерстяная	2446	для верха изделия	
Ткань карманная	4890	для подкладки карманов брюк	
Перфолента клеевая		для дублирования пояса брюк	
Молния 16—18см		для застегивания гульфика	
Тесьма брючная		для низа брюк	
Кромка клеевая шириной 10 мм		для прокладывания по срезу кармана	
Пуговицы пластмассовые диаметром 15 мм		для застегивания пояса брюк и регулирования длины резинки	
Тесьма эластичная плетеная продержечная шириной 2,0 см		для регулирования длины пояса	
Тесьма-вешалка шириной 5—7 мм		для хранения брюк	
Нитки армированные лавсановые	35ЛЛ 35Л	для стачивания деталей, выполнения отделочных строчек	
Нитки п/э	50/2	для обметывания срезов деталей	

Примечание. Цвет фурнитуры и ниток должен соответствовать цвету основной ткани.

1.3. Основные требования к изготовлению

Брюки на притачном поясе с застежкой на петлю и пуговицу, гульфиком на «молнии» в переднем шве, боковыми карманами в отрезной части передних половинок.

Брюки с заутюженными складками на передних и задних половинках. Складки заутюживают по передним половинкам от складок до середины линии подгиба, по задним — отступив 2 см от среднего шва к середине линии подгиба низа.

Задняя часть пояса собрана на перфорированную резинку шириной 2 см, один конец которой настрочен на изнаночную сторону внутренней части пояса, другой через обметанную петлю настрачивается на лицевую сторону внутренней части пояса и застегивается на потайную пуговицу, что позволяет регулировать изделие по ширине.

На передних половинках по надсечкам обрабатываются складки, на задних половинках — вытачки.

По поясу брюк крепятся 5 шлевок.

Дублирование деталей пояса, гульфика, входов в карманы производится при температуре 120—130С°, время прессования 15—20 сек.

Все открытые срезы обметываются.

Низ брюки подшивается на машине потайного стежка, предварительно на задние половинки настрачивается брючная тесьма.

Средний шов выполняется двойной обратной строчкой.

По боковым швам к нижней части пояса прикрепляются петельки длиной 4—5 см из тесьмы-вешалки для хранения изделия в подвешенном состоянии.

Прямая петля обметывается посередине ширины пояса на расстоянии 1,0—1,2 см от края, пуговица пришивается согласно петле.

Классификация и виды стежков, строчек, швов — по ГОСТ 12807.

Требования к стежкам, строчкам и швам — по ОСТ 17-835.

Ширина швов: стачивания — 1,0 см, обтачивания — 0,7 см.

Отделочные строчки: 0,1—0,2 см по поясу, шлевкам и входу в карман от края или шва притачивания.

Частота стежков: строчек стачивания — 4—5 ст/см, отделочных строчек — 3—4 ст/см.

2. Требования к маркировке продукции

Маркировка брюк должна быть достоверной, проверяемой, читаемой и доступной для осмотра и идентификации. Маркировку наносят на бумажную этикетку, прикрепляемую к изделию и тканевый товарный ярлык, прикрепляемый шов притачивания пояса над левым боковым швом с изнаночной стороны брюк.

Маркировка должна содержать следующую информацию:

наименование страны, где изготовлена продукция;

наименование и местонахождение изготовителя;
наименование и вид (назначение) изделия;
дата изготовления;
единый знак обращения на рынке.
В дополнение к обязательным требованиям маркировка имеет дополнительную информацию с указанием:
вида и массовой доли (процентного содержания) натурального и химического сырья в материале верха и подкладке изделия;
размера изделия в соответствии с типовой размерной шкалой;
символов по уходу за изделием.
Информация пишется на русском языке.

3. Упаковка

Брюки аккуратно складываются и упаковываются в полиэтиленовый пакет.

Для упаковывания брюк по требованию заказчика может применяться транспортная тара — ящики из гофрированного картона. Предварительно брюки комплектуют в стопки по 5 штук.

4. Методы контроля

Методы контроля качества брюк — по ГОСТ 4103.

Определение сортности — по ГОСТ 12566.

5. Требования безопасности

Брюки для мальчиков имеют ограниченный контакт с кожей пользователя и относятся к одежде и изделиям 2-го слоя. Они должны соответствовать следующим нормам:
гигроскопичность — не менее 10 процентов;
воздухопроницаемость — не менее 100 дм /м с;
содержание свободного формальдегида — не более 20 мкг/г;
устойчивость окраски к стирке, поту и трению сухому — не менее 4 баллов.

Брюки должны соответствовать требованиям биологической и химической безопасности согласно приложению 8 к техническому регламенту ТР ТС 007/2011.

Напряженность электростатического поля на поверхности брюк не должна превышать 15 кВ/м.

Вредные вещества в брюках определяются в водной среде. Индекс токсичности для готовых изделий при испытаниях в водной среде должен быть от 70 до 120 процентов включительно или должно отсутствовать местное кожно-раздражающее действие.

6. Спецификация деталей

Спецификация деталей брюк приведена в таблице 4.

Таблица 4

№ п. п.	Наименование деталей	Номер детали	Количество	
			лекал	деталей кроя
	Ткань верха			
1	Передняя половинка брюк	1	1	2
2	Задняя половинка брюк	2	1	2
3	Левая часть пояса	3	1	1
4	Правая часть пояса	4	1	1
5	Шлевки	5	1	1
6	Подзор бокового кармана	6	1	2
7	Гульфик	7	1	1
8	Откосок	8	1	1
	Клеевая межпрокладка			
9	Прокладка в гульфик	9	1	1
	Ткань карманная			
10	Подкладка бокового кармана	10	1	2

7. Перечень нормативно-технических документов, на которые даны ссылки в настоящих технических условиях

Технический регламент Таможенного союза ТР ТС «О безопасности продукции, предназначенной для детей и подростков».
ГОСТ 4103 «Изделия швейные. Методы контроля качества».
ГОСТ 10581 «Изделия швейные. Упаковка, маркировка, транспортировка и хранение».
ГОСТ 12566 «Изделия швейные бытового назначения. Определение сортности».
ГОСТ 17917 «Фигуры мальчиков типовые».
ГОСТ 25295 «Одежда верхняя пальтово-костюмного ассортимента».
ГОСТ 25652 «Материалы для одежды. Общие требования к способам ухода».
ОСТ 17-835 «Изделия швейные. Технические требования к стежкам, строчкам и швам».

ПРАВИТЕЛЬСТВО БРЯНСКОЙ ОБЛАСТИ
ПОСТАНОВЛЕНИЕ

от 30 декабря 2013 г. **№ 765-п**

г. Брянск

О внесении изменений в государственную программу «Строительство и архитектура в Брянской области» (2012—2015 годы)

В соответствии с постановлением администрации Брянской области от 1 июня 2011 года № 494 «Об утверждении Порядка разработки, реализации и оценки эффективности государственных программ Брянской области» Правительство Брянской области

ПОСТАНОВЛЯЕТ:

1. Внести изменения в государственную программу «Строительство и архитектура в Брянской области» (2012—2015 годы), утвержденную постановлением администрации Брянской области от 30 декабря 2011 года № 1307 «Об утверждении государственной программы «Строительство и архитектура в Брянской области» (2012—2015 годы)» (с учетом изменений, внесенных постановлениями администрации Брянской области от 27 июня 2012 года № 579, от 3 августа 2012 года № 705, от 29 декабря 2012 года № 1348, от 29 декабря 2012 года № 1377, постановлениями Правительства Брянской области от 22 апреля 2013 года № 57-п, от 17 июня 2013 года № 222-п, от 5 августа 2013 года № 383-п, от 7 октября 2013 года № 545-п, от 9 октября 2013 года № 699-п), согласно приложению к настоящему постановлению.

2. Опубликовать данное постановление на официальном сайте Правительства Брянской области в сети «Интернет».

3. Контроль за исполнением постановления возложить на заместителя Губернатора Брянской области Симоненко Н. К.

Губернатор Н. В. ДЕНИН

ПРИЛОЖЕНИЕ
к постановлению Правительства
Брянской области
от 30 декабря 2013. г. № 765-п

ИЗМЕНЕНИЯ
в государственную программу «Строительство и архитектура в Брянской области» (2012—2015 годы)

1. В паспорте государственной программы:

1.1. Позицию паспорта «Соисполнители государственной программы» дополнить словами «управление физической культуры и спорта Брянской области».

1.2. В позиции паспорта «Объемы бюджетных ассигнований на реализацию государственной программы» цифры «173 295 725,1» заменить цифрами «173 256 367,2», цифры «32 368 400,6» заменить цифрами «32 329 042,7», цифры «2 277 533,7» заменить цифрами «2 238 175,8», цифры «634 719,5» заменить цифрами «595 361,6».

2. В разделе 5 государственной программы «Ресурсное обеспечение реализации государственной программы» цифры «173 295 725,1» заменить цифрами «173 256 367,2», цифры «32 368 400,6» заменить цифрами «32 329 042,7», цифры «2 277 533,7» заменить цифрами «2 238 175,8», цифры «634 719,5» заменить цифрами «595 361,6».

3. В приложении 1 к государственной программе «Долгосрочная целевая программа «Жилище» (2011—2015 годы)»:

3.1. Позицию паспорта «Соисполнитель программы» дополнить словами «управление физической культуры и спорта Брянской области».

3.2. В позиции паспорта «Объемы бюджетных ассигнований на реализацию долгосрочной целевой программы» цифры «171 360 146,8» заменить цифрами «171 318 086,8», цифры «31 747 928,8» заменить цифрами «31 705 868,8», цифры «932 746,5» заменить цифрами «890 686,5», цифры «199 351,3» заменить цифрами «157 291,3».

3.3. В разделе 4 «Ресурсное обеспечение программы» цифры «171 360 146,8» заменить цифрами «171 318 086,8», цифры «31 747 928,8» заменить цифрами «31 705 868,8», цифры «932 746,5» заменить цифрами «890 686,5», цифры «199 351,3» заменить цифрами «157 291,3».

4. В подпрограмме «Модернизация объектов коммунальной инфраструктуры» долгосрочной целевой программы «Жилище» (2011—2015 годы):

4.1. В позиции паспорта подпрограммы «Объемы и источники финансирования» цифры «614 438,2» заменить цифрами «572 378,2», цифры «380 564,3» заменить цифрами «338 504,3», цифры «75 956,1» заменить цифрами «33 896,1».

4.2. В разделе 4 подпрограммы «Ресурсное обеспечение подпрограммы» цифры «614 438,2» заменить цифрами «572 378,2», цифры «380 564,3» заменить цифрами «338 504,3», цифры «75 956,1» заменить цифрами «33 896,1».

5. В подпрограмме «Обеспечение жильем молодых семей» (2011—2015 годы) позицию паспорта «Исполнитель подпрограммы» дополнить словами «управление физической культуры и спорта Брянской области».

6. Приложение 4 к государственной программе «План реализации государственной программы» изложить в следующей редакции:

«ПРИЛОЖЕНИЕ 4
к государственной программе
«Строительство и архитектура
в Брянской области» (2012—2015 годы)

План реализации государственной программы

Наименование ДЦП, подпрограммы ДЦП, мероприятий ДЦП, подпрограммы, ВЦП, включенной в подпрограмму, мероприятий ВЦП, основного мероприятия, мероприятий, реализуемых в рамках основного мероприятия	Ответственный исполнитель, соисполнители	Источник финансового обеспечения	Объем средств на реализацию программы, тыс. рублей					Наименование
			Всего:	2012 год	2013 год	2014 год	2015 год	
1	2	3	4	5	6	7	8	9
Программа: Строительство и архитектура в Брянской области (2012—2015 годы)	Департамент строительства и архитектуры Брянской области, Управление физической культуры и спорта Брянской области, Департамент топливно-энергетического комплекса и жилищно-коммунального хозяйства Брянской области, автономная некоммерческая организация «Брянский областной жилищный фонд» (по согласованию), Департамент здравоохранения Брянской области, Департамент образования и науки Брянской области	областной бюджет	2 238 175,8	770 568,0	595 361,6	451 674,2	420 572,0	
		средства областного бюджета (за счет безвозмездных поступлений от физических и юридических лиц)	900 000,0	0,0	300 000,0	300 000,0	300 000,0	
		поступления из федерального бюджета	812 660,1	403 837,5	408 822,6	0,0	0,0	
		местные бюджеты	8 247,9	1 820,9	932,0	2 520,0	2 975,0	
		внебюджетные источники	169 297 283,4	27 619 861,1	31 023 926,5	37 204 328,5	73 449 167,3	
		Итого:	**173 256 367,2**	**28 796 087,5**	**32 329 042,7**	**37 958 522,7**	**74 172 714,3**	
Основное мероприятие: Бюджетные инвестиции в объекты капитального строительства государственной собственности субъекта	Департамент строительства и архитектуры Брянской области	областной бюджет	217 898,7	124 898,7	93 000,0	0,0	0,0	
		поступления из федерального бюджета	0,0	0,0	0,0	0,0	0,0	
		местные бюджеты	0,0	0,0	0,0	0,0	0,0	
		внебюджетные источники	0,0	0,0	0,0	0,0	0,0	
		Итого:	217 898,7	124 898,7	93 000,0	0,0	0,0	
Мероприятие: строительство хлебозавода общей производительностью 90 т/сутки для ГУП «Брянский хлебозавод № 1»,	Департамент строительства и архитектуры Брянской области	областной бюджет	217 898,7	124 898,7	93 000,0	0,0	0,0	Общая строительная готовность незавершенных строительством объектов
		поступления из федерального бюджета	0,0	0,0	0,0	0,0	0,0	

1	2	3	4	5	6	7	8	9
г. Брянск, Фокинский район		местные бюджеты	0,0	0,0	0,0	0,0	0,0	
		внебюджетные источники	0,0	0,0	0,0	0,0	0,0	
		Итого:	217 898,7	124 898,7	93 000,0	0,0	0,0	
Основное мероприятие: Субсидии на софинансирование капитального строительства муниципальной собственности	Департамент строительства и архитектуры Брянской области	областной бюджет	45 397,0	43 137,0	260,0	1 000,0	1 000,0	
		поступления из федерального бюджета	0,0	0,0	0,0	0,0	0,0	
		местные бюджеты	0,0	0,0	0,0	0,0	0,0	
		внебюджетные источники	1 850,0	1 850,0	0,0	0,0	0,0	
		Итого:	47 247,0	44 987,0	260,0	1 000,0	1 000,0	
Мероприятие: проектирование и строительство административного здания в н. п. Глинищево Брянский район	Департамент строительства и архитектуры Брянской области	областной бюджет	28 260,0	26 000,0	260,0	1 000,0	1 000,0	Общая строительная готовность незавершенных строительством объектов
		поступления из федерального бюджета	0,0	0,0	0,0	0,0	0,0	
		местные бюджеты	0,0	0,0	0,0	0,0	0,0	
		внебюджетные источники	0,0	0,0	0,0	0,0	0,0	
		Итого:	28 260,0	26 000,0	260,0	1 000,0	1 000,0	
Мероприятие: канализационные сети микрорайона «Новостройка». Канализационный коллектор по ул. Суворова, микрорайон «Новостройка», Володарский район, г. Брянск	Департамент строительства и архитектуры Брянской области	областной бюджет	2 500,0	2 500,0	0,0	0,0	0,0	Общая строительная готовность незавершенных строительством объектов
		поступления из федерального бюджета	0,0	0,0	0,0	0,0	0,0	
		местные бюджеты	0,0	0,0	0,0	0,0	0,0	
		внебюджетные источники	1 850,0	1 850,0	0,0	0,0	0,0	
		Итого:	4 350,0	4 350,0	0,0	0,0	0,0	
Мероприятие: 74-квартирный жилой дом в н. п. Белая Березка, Трубчевский район (1-я очередь — 36 квартир)	Департамент строительства и архитектуры Брянской области	областной бюджет	14 637,0	14 637,0	0,0	0,0	0,0	Общая строительная готовность незавершенных строительством объектов
		поступления из федерального бюджета	0,0	0,0	0,0	0,0	0,0	
		местные бюджеты	0,0	0,0	0,0	0,0	0,0	
		внебюджетные источники	0,0	0,0	0,0	0,0	0,0	
		Итого:	14 637,0	14 637,0	0,0	0,0	0,0	
Основное мероприятие: Реализация мероприятий комплексных инвестиционных планов субъектов РФ по модернизации монопрофильных муниципальных образований за счет средств федерального бюджета (реконструкция городских очистных сооружений, г. Карачев)	Департамент строительства и архитектуры Брянской области	областной бюджет	0,0	0,0	0,0	0,0	0,0	
		поступления из федерального бюджета	157 520,0	157 520,0	0,0	0,0	0,0	
		местные бюджеты	0,0	0,0	0,0	0,0	0,0	
		внебюджетные источники	0,0	0,0	0,0	0,0	0,0	
		Итого:	157 520,0	157 520,0	0,0	0,0	0,0	

Продолжение приложения 4

1	2	3	4	5	6	7	8	9
Основное мероприятие: Организация и проведение конкурсов в сфере градостроительной деятельности	Департамент строительства и архитектуры Брянской области	областной бюджет	1 300,0	0,0	300,0	500,0	500,0	
		поступления из федерального бюджета	0,0	0,0	0,0	0,0	0,0	
		местные бюджеты	0,0	0,0	0,0	0,0	0,0	
		внебюджетные источники	0,0	0,0	0,0	0,0	0,0	
		Итого:	1 300,0	0,0	300,0	500,0	500,0	
Основное мероприятие: Строительство пожарного депо № 48 в г. Трубчевск	Департамент строительства и архитектуры Брянской области	областной бюджет	10 000,0	0,0	0,0	5 000,0	5 000,0	
		поступления из федерального бюджета	0,0	0,0	0,0	0,0	0,0	
		местные бюджеты	0,0	0,0	0,0	0,0	0,0	
		внебюджетные источники	0,0	0,0	0,0	0,0	0,0	
		Итого:	10 000,0	0,0	0,0	5 000,0	5 000,0	
Основное мероприятие: Материально-техническое и финансовое обеспечение деятельности департамента строительства и архитектуры Брянской области	Департамент строительства и архитектуры Брянской области	областной бюджет	97018,5	21 856,1	26 943,8	24 083,0	24 135,6	Достижение целей и решение задач государственной программы
		поступления из федерального бюджета	0,0	0,0	0,0	0,0	0,0	
		местные бюджеты	0,0	0,0	0,0	0,0	0,0	
		внебюджетные источники	0,0	0,0	0,0	0,0	0,0	
		Итого:	97 018,5	21 856,1	26 943,8	24 083,0	24 135,6	
Основное мероприятие: Материально-техническое и финансовое обеспечение деятельности государственного казенного учреждения «Управление капитального строительства Брянской области»	Департамент строительства и архитектуры Брянской области	областной бюджет	156 418,7	39 182,9	41 796,4	37 675,1	37 764,3	Достижение целей и решение задач государственной программы
		поступления из федерального бюджета	0,0	0,0	0,0	0,0	0,0	
		местные бюджеты	0,0	0,0	0,0	0,0	0,0	
		внебюджетные источники	0,0	0,0	0,0	0,0	0,0	
		Итого:	156 418,7	39 182,9	41 796,4	37 675,1	37 764,3	
Ведомственная целевая программа «Региональные нормативы градостроительного проектирования Брянской области» (2011—2012 годы)	Департамент строительства и архитектуры Брянской области	областной бюджет	770,0	770,0	0,0	0,0	0,0	
		поступления из федерального бюджета	0,0	0,0	0,0	0,0	0,0	
		местные бюджеты	0,0	0,0	0,0	0,0	0,0	
		внебюджетные источники	0,0	0,0	0,0	0,0	0,0	
		Итого:	770,0	770,0	0,0	0,0	0,0	
Мероприятие: Разработка региональных нормативов градостроительного проектирования	Департамент строительства и архитектуры Брянской области	областной бюджет	770,0	770,0	0,0	0,0	0,0	Разработка региональных нормативов градостроительного проектирования
		поступления из федерального бюджета	0,0	0,0	0,0	0,0	0,0	
		местные бюджеты	0,0	0,0	0,0	0,0	0,0	

1	2	3	4	5	6	7	8	9
		внебюджетные источники	0,0	0,0	0,0	0,0	0,0	
		Итого:	770,0	770,0	0,0	0,0	0,0	
Долгосрочная целевая программа «Жилище» (2011—2015 годы)	Департамент строительства и архитектуры Брянской области, Департамент образования и науки Брянской области, Управление физической культуры и спорта Брянской области, Департамент топливно-энергетического комплекса и жилищно-коммунального хозяйства Брянской области, автономная некоммерческая организация «Брянский областной жилищный фонд» (по согласованию)	областной бюджет	890 686,5	234 507,0	157 291,3	265 066,1	233 822,1	
		средства областного бюджета (за счет безвозмездных поступлений от физических и юридических лиц)	900 000,0	0,0	300 000,0	300 000,0	300 000,0	
		поступления из федерального бюджета	223 719,0	0,0	223 719,0	0,0	0,0	
		местные бюджеты	8 247,9	1 820,9	932,0	2 520,0	2 975,0	
		внебюджетные источники	169 295 433,4	27618011,1	31 023 926,5	37 204 328,5	73 449167,3	
		Итого:	**171 318 086,8**	**27 854 339,0**	**31 705 868,8**	**37 771 914,6**	**73 985 964,4**	
Подпрограмма «Обеспечение жильем молодых семей» (2011—2015 годы)	Департамент образования и науки Брянской области, Управление физической культуры и спорта Брянской области	областной бюджет	242 256,8	45 564,2	65 564,2	65 564,2	65 564,2	
		поступления из федерального бюджета	26 209,0	0,0	26 209,0	0,0	0,0	
		местные бюджеты	0,0	0,0	0,0	0,0	0,0	
		внебюджетные источники	204 093,4	59 561,1	55 639,5	55 639,5	33 253,3	
		Итого:	472 559,2	105 125,3	147 412,7	121 203,7	98 817,5	
Мероприятие: Предоставление молодым семьям социальных выплат на приобретение жилья	Департамент образования и науки Брянской области, Управление физической культуры и спорта Брянской области	областной бюджет	242 256,8	45 564,2	65 564,2	65 564,2	65 564,2	Обеспечение жильем молодых семей, нуждающихся в улучшении жилищных условий
		поступления из федерального бюджета	26 209,0	0,0	26 209,0	0,0	0,0	
		местные бюджеты	0,0	0,0	0,0	0,0	0,0	
		внебюджетные источники	204 093,4	59 561,1	55 639,5	55 639,5	33 253,3	
		Итого:	472 559,2	105 125,3	147 412,7	121 203,7	98 817,5	
Подпрограмма «Развитие малоэтажного строительства на территории Брянской области» (2011—2015 годы)	Департамент строительства и архитектуры Брянской области	областной бюджет	11 700,0	3 000,0	2 700,0	3 000,0	3 000,0	
		поступления из федерального бюджета	0,0	0,0	0,0	0,0	0,0	
		местные бюджеты	1 836,0	300,0	300,0	601,0	635,0	
		внебюджетные источники	0,0	0,0	0,0	0,0	0,0	
		Итого:	13 536,0	3 300,0	3 000,0	3 601,0	3 635,0	

Продолжение приложения 4

1	2	3	4	5	6	7	8	9
Мероприятие: Подготовка документации по планировке территории для развития малоэтажного индивидуального строительства; строительство инженерной инфраструктуры	Департамент строительства и архитектуры Брянской области	областной бюджет	11 700,0	3 000,0	2 700,0	3 000,0	3 000,0	Подготовка документации по планировке территории и строительству объектов инженерной инфраструктуры
		поступления из федерального бюджета	0,0	0,0	0,0	0,0	0,0	
		местные бюджеты	1 836,0	300,0	300,0	601,0	635,0	
		внебюджетные источники	0,0	0,0	0,0	0,0	0,0	
		Итого:	13 536,0	3 300,0	3 000,0	3 601,0	3 635,0	
Подпрограмма «Модернизация объектов коммунальной инфраструктуры» (2011-2015 годы)	Департамент строительства и архитектуры Брянской области, Департамент топливно-энергетического комплекса и жилищно-коммунального хозяйства Брянской области	областной бюджет	298 118,5	85 942,8	33 896,1	104 761,8	73 517,8	
		поступления из федерального бюджета	197 510,0	0,0	197 510,0	0,0	0,0	
		местные бюджеты	6 411,9	1 520,9	632,0	1 919,0	2 340,0	
		внебюджетные источники	27 470,0	4 750,0	7 337,0	7 499,0	7 884,0	
		Итого:	529 510,4	92 213,7	239 375,1	114 179,8	83 741,8	
Мероприятие: Приобретение спецтехники и оборудования для предприятий жилищно-коммунального хозяйства	Департамент топливно-энергетического комплекса и жилищно-коммунального хозяйства Брянской области	областной бюджет	30 244,9	6 258,7	0,0	11 993,1	11993,1	Снижение уровня износа объектов коммунальной инфраструктуры
		поступления из федерального бюджета	0,0	0,0	0,0	0,0	0,0	
		местные бюджеты	2 903,4	329,4	0,0	1 287,0	1 287,0	
		внебюджетные источники	0,0	0,0	0,0	0,0	0,0	
		Итого:	33 148,3	6 588,1	0,0	13 280,1	13 280,1	
Мероприятие: Подготовка объектов ЖКХ к зиме	Департамент топливно-энергетического комплекса и жилищно-коммунального хозяйства Брянской области	областной бюджет	59 141,8	22 639,5	12 502,3	12 000,0	12 000,0	Снижение уровня износа объектов коммунальной инфраструктуры
		поступления из федерального бюджета	0,0	0,0	0,0	0,0	0,0	
		местные бюджеты	3 508,5	1 191,5	632,0	632,0	1 053,0	
		внебюджетные источники	0,0	0,0	0,0	0,0	0,0	
		Итого:	62 650,3	23 831,0	13 134,3	12 632,0	13 053,0	
в том числе: распределяемые на основании решений Губернатора Брянской области и на основании решений Губернатора Брянской области по обращениям Брянской областной Думы	Департамент топливно-энергетического комплекса и жилищно-коммунального хозяйства Брянской области	областной бюджет	14 000,0	3 500,0	3 500,0	3 500,0	3 500,0	
		поступления из федерального бюджета	0,0	0,0	0,0	0,0	0,0	
		местные бюджеты	0,0	0,0	0,0	0,0	0,0	
		внебюджетные источники	0,0	0,0	0,0	0,0	0,0	
		Итого:	14 000,0	3 500,0	3 500,0	3 500,0	3 500,0	
Мероприятие: канализационные сети микрорайона «Новостройка». Канализационный коллектор по ул. Суворова, микрорайон «Новостройка», Володарский район,	Департамент строительства и архитектуры Брянской области	областной бюджет	1 900,0	0,0	1 900,0	0,0	0,0	
		поступления из федерального бюджета	0,0	0,0	0,0	0,0	0,0	
		местные бюджеты	0,0	0,0	0,0	0,0	0,0	

1	2	3	4	5	6	7	8	9
г. Брянск		внебюджетные источники	2 250,0	0,0	2 250,0	0,0	0,0	
		Итого:	4 150,0	0,0	4 150,0	0,0	0,0	
Мероприятие: уличная канализация по ул. Попова, пер. 1-й Телевизионный, пер. Антоновский в Советском районе г. Брянска	Департамент строительства и архитектуры Брянской области	областной бюджет	260,0	0,0	260,0	0,0	0,0	
		поступления из федерального бюджета	0,0	0,0	0,0	0,0	0,0	
		местные бюджеты	0,0	0,0	0,0	0,0	0,0	
		внебюджетные источники	1 087,0	0,0	1 087,0	0,0	0,0	
		Итого:	1 347,0	0,0	1 347,0	0,0	0,0	
Мероприятие: реконструкция городских очистных сооружений, г. Карачев	Департамент строительства и архитектуры Брянской области	областной бюджет	73 600,0	0,0	12 300,0	52 271,9	9 028,1	
		поступления из федерального бюджета	0,0	0,0	0,0	0,0	0,0	
		местные бюджеты	0,0	0,0	0,0	0,0	0,0	
		внебюджетные источники	1 649,0	0,0	0,0	1 649,0	0,0	
		Итого:	75 249,0	0,0	12 300,0	53 920,9	9 028,1	
Мероприятие: канализационные очистные сооружения п. Добрунь Брянского района	Департамент строительства и архитектуры Брянской области	областной бюджет	38 640,0	26 340,0	2 300,0	10 000,0	0,0	Общая строительная готовность незавершенных строительством объектов. Ввод канализационных сетей
		поступления из федерального бюджета	197 510,0	0,0	197 510,0	0,0	0,0	
		местные бюджеты	0,0	0,0	0,0	0,0	0,0	
		внебюджетные источники	0,0	0,0	0,0	0,0	0,0	
		Итого:	236 150,0	26 340,0	199 810,0	10 000,0	0,0	
Мероприятие: очистные сооружения г. Мглин	Департамент строительства и архитектуры Брянской области	областной бюджет	47 083,4	12 000,0	2 090,0	9 496,8	23 496,6	Общая строительная готовность незавершенных строительством объектов. Ввод канализационных сетей
		поступления из федерального бюджета	0,0	0,0	0,0	0,0	0,0	
		местные бюджеты	0,0	0,0	0,0	0,0	0,0	
		внебюджетные источники	14 694,0	3 800,0	2 010,0	3 000,0	5 884,0	
		Итого:	61 777,4	15 800,0	4 100,0	12 496,8	29 380,6	
Мероприятие: очистные сооружения г. Локоть	Департамент строительства и архитектуры Брянской области	областной бюджет	27 874,0	474,0	1 400,0	9 000,0	17 000,0	Общая строительная готовность незавершенных строительством объектов. Ввод канализационных сетей
		поступления из федерального бюджета	0,0	0,0	0,0	0,0	0,0	
		местные бюджеты	0,0	0,0	0,0	0,0	0,0	
		внебюджетные источники	7 790,0	950,0	1 990,0	2 850,0	2 000,0	
		Итого:	35 664,0	1 424,0	3 390,0	11 850,0	19 000,0	
Мероприятие: реконструкция здания пивзавода под баню в п.г.т. Красная Гора	Департамент строительства и архитектуры Брянской области	областной бюджет	18 374,3	18 230,6	143,8	0,0	0,0	Общая строительная готовность незавершенных строительством объектов.
		поступления из федерального бюджета	0,0	0,0	0,0	0,0	0,0	

Продолжение приложения 4

1	2	3	4	5	6	7	8	9
		местные бюджеты	0,0	0,0	0,0	0,0	0,0	Ввод канализационных сетей
		внебюджетные источники	0,0	0,0	0,0	0,0	0,0	
		Итого:	18 374,3	18 230,6	143,8	0,0	0,0	
Мероприятие: Строительство канализации по ул. Дятьковской, ул. Машиностроителей, ул. Коммунальной, ул. Азарова до ул. Металлургов в Бежицком районе г. Брянска	Департамент строительства и архитектуры Брянской области	областной бюджет	1 000,0	0,0	1 000,0	0,0	0,0	
		поступления из федерального бюджета	0,0	0,0	0,0	0,0	0,0	
		местные бюджеты	0,0	0,0	0,0	0,0	0,0	
		внебюджетные источники	0,0	0,0	0,0	0,0	0,0	
		Итого:	1 000,0	0,0	1 000,0	0,0	0,0	
Подпрограмма «Развитие ипотечного кредитования в жилищном строительстве» (2011—2015 годы)	Департамент строительства и архитектуры Брянской области, автономная некоммерческая организация «Брянский областной жилищный фонд» (по согласованию), Департамент образования и науки Брянской области	областной бюджет	338 611,2	100 000,0	55 131,0	91 740,1	91 740,1	
		поступления из федерального бюджета	0,0	0,0	0,0	0,0	0,0	
		местные бюджеты	0,0	0,0	0,0	0,0	0,0	
		внебюджетные источники	552 900,0	322 800,0	62 300,0	79 000,0	88 800,0	
		Итого:	891 511,2	422 800,0	117 431,0	170 740,1	180 540,1	
Мероприятие: Целевая адресная поддержка нуждающихся в улучшении жилищных условий в форме безвозмездных субсидий	Департамент строительства и архитектуры Брянской области, автономная некоммерческая организация «Брянский областной жилищный фонд» (по согласованию)	областной бюджет	238 259,9	88 259,9	50 000,0	50 000,0	50 000,0	Улучшение жилищных условий
		поступления из федерального бюджета	0,0	0,0	0,0	0,0	0,0	
		местные бюджеты	0,0	0,0	0,0	0,0	0,0	
		внебюджетные источники	552 900,0	322 800,0	62 300,0	79 000,0	88 800,0	
		Итого:	791 159,9	411 059,9	112 300,0	129 000,0	138 800,0	
Мероприятие: Субсидии молодым учителям в возрасте до 35 лет (с уровнем процентной ставки не более 8,5 процента годовых)	Департамент образования и науки Брянской области	областной бюджет	100 351,3	11 740,1	5 131,0	41 740,1	41 740,1	
		поступления из федерального бюджета	0,0	0,0	0,0	0,0	0,0	
		местные бюджеты	0,0	0,0	0,0	0,0	0,0	
		внебюджетные источники	0,0	0,0	0,0	0,0	0,0	
		Итого:	100 351,3	11 740,1	5 131,0	41 740,1	41 740,1	
Подпрограмма «Стимулирование развития жилищного строительства в Брянской области»	Департамент строительства и архитектуры	областной бюджет	0,0	0,0	0,0	0,0	0,0	
		средства областного бюджета (за счет	900 000,0	0,0	300 000,0	300 000,0	300 000,0	

1	2	3	4	5	6	7	8	9
(2011—2015 годы)	Брянской области	безвозмездных поступлений от физических и юридических лиц)						
		поступления из федерального бюджета	0,0	0,0	0,0	0,0	0,0	
		местные бюджеты	0,0	0,0	0,0	0,0	0,0	
		внебюджетные источники	168 510 970,0	27 230 900,0	30 898 650,0	37 062 190,0	73 319 230,0	
		Итого:	169 410 970,0	27 230 900,0	31 198 650,0	37 362 190,0	73 619 230,0	
Мероприятие: Обеспечение территорий жилой застройки объектами инженерной и социальной инфраструктуры	Департамент строительства и архитектуры Брянской области	областной бюджет	0,0	0,0	0,0	0,0	0,0	Ввод в эксплуатацию инженерных сетей
		средства областного бюджета (за счет безвозмездных поступлений от физических и юридических лиц)	900 000,0	0,0	300 000,0	300 000,0	300 000,0	
		поступления из федерального бюджета	0,0	0,0	0,0	0,0	0,0	
		местные бюджеты	0,0	0,0	0,0	0,0	0,0	
		внебюджетные источники	21 434 040,0	4 648 350,0	4 906 590,0	5 681 310,0	6 197 790,0	
		Итого:	22 334 040,0	4 648 350,0	5 206 590,0	5 981 310,0	6 497 790,0	
Мероприятие: Развитие строительной индустрии и промышленности строительных материалов	Департамент строительства и архитектуры Брянской области	областной бюджет	0,0	0,0	0,0	0,0	0,0	Развитие строительной индустрии и промышленности строительных материалов
		поступления из федерального бюджета	0,0	0,0	0,0	0,0	0,0	
		местные бюджеты	0,0	0,0	0,0	0,0	0,0	
		внебюджетные источники	30 702 000,0	2 165 000,0	1 854 000,0	345 000,0	26 338 000,0	
		Итого:	30 702 000,0	2 165 000,0	1 854 000,0	345 000,0	26 338 000,0	
Мероприятие: Развитие ипотечного жилищного кредитования	Департамент строительства и архитектуры Брянской области	областной бюджет	0,0	0,0	0,0	0,0	0,0	Увеличение доли семей, которым будет доступно приобретение жилья, соответствующего обеспечения жилыми помещениями
		поступления из федерального бюджета	0,0	0,0	0,0	0,0	0,0	
		местные бюджеты	0,0	0,0	0,0	0,0	0,0	
		внебюджетные источники	18 782 740,0	3 668310,0	4 662 610,0	5 155 360,0	5 296 460,0	
		Итого:	18 782 740,0	3 668310,0	4 662 610,0	5 155 360,0	5 296 460,0	
Мероприятие: Строительство жилья за счет средств застройщиков	Департамент строительства и архитектуры Брянской области	областной бюджет	0,0	0,0	0,0	0,0	0,0	Увеличение годового объема ввода жилья
		поступления из федерального бюджета	0,0	0,0	0,0	0,0	0,0	
		местные бюджеты	0,0	0,0	0,0	0,0	0,0	

Продолжение приложения 4

1	2	3	4	5	6	7	8	9
		внебюджетные источники	97 592 190,0	16 749 240,0	19 475 450,0	25 880 520,0	35 486 980,0	
		Итого:	97 592 190,0	16 749 240,0	19 475 450,0	25 880 520,0	35 486 980,0	
Долгосрочная целевая программа «Инженерное обустройство населенных пунктов Брянской области» (2009—2015 годы)	Департамент строительства и архитектуры Брянской области	областной бюджет	260 331,2	85 523,2	26 008,0	74 400,0	74 400,0	
		поступления из федерального бюджета	0,0	0,0	0,0	0,0	0,0	
		местные бюджеты	0,0	0,0	0,0	0,0	0,0	
		внебюджетные источники	0,0	0,0	0,0	0,0	0,0	
		Итого:	260 331,2	85 523,2	26 008,0	74 400,0	74 400,0	
Подпрограмма «Газификация Брянской области» (2009—2015 годы)	Департамент строительства и архитектуры Брянской области	областной бюджет	94 647,6	34 650,6	7 997,0	26 000,0	26 000,0	
		поступления из федерального бюджета	0,0	0,0	0,0	0,0	0,0	
		местные бюджеты	0,0	0,0	0,0	0,0	0,0	
		внебюджетные источники	0,0	0,0	0,0	0,0	0,0	
		Итого:	94 647,6	34 650,6	7 997,0	26 000,0	26 000,0	
Мероприятие: Строительство систем газоснабжения для населенных пунктов Брянской области	Департамент строительства и архитектуры Брянской области	областной бюджет	94 647,6	34 650,6	7 997,0	26 000,0	26 000,0	Ввод в эксплуатацию газопроводов
		поступления из федерального бюджета	0,0	0,0	0,0	0,0	0,0	
		местные бюджеты	0,0	0,0	0,0	0,0	0,0	
		внебюджетные источники	0,0	0,0	0,0	0,0	0,0	
		Итого:	94 647,6	34 650,6	7 997,0	26 000,0	26 000,0	
Подпрограмма «Перевод отопления учреждений и организаций социально-культурной сферы населенных пунктов Брянской области на природный газ» (2009—2015 годы)	Департамент строительства и архитектуры Брянской области	областной бюджет	58 453,1	20 193,1	5 460,0	16 400,0	16 400,0	
		поступления из федерального бюджета	0,0	0,0	0,0	0,0	0,0	
		местные бюджеты	0,0	0,0	0,0	0,0	0,0	
		внебюджетные источники	0,0	0,0	0,0	0,0	0,0	
		Итого:	58 453,1	20 193,1	5 460,0	16 400,0	16 400,0	
Мероприятие: Газификация котельных объектов социально-культурной сферы населенных пунктов Брянской области	Департамент строительства и архитектуры Брянской области	областной бюджет	58 453,1	20 193,1	5 460,0	16 400,0	16 400,0	Перевод отопления на природный газ учреждений социально-культурной сферы
		поступления из федерального бюджета	0,0	0,0	0,0	0,0	0,0	
		местные бюджеты	0,0	0,0	0,0	0,0	0,0	
		внебюджетные источники	0,0	0,0	0,0	0,0	0,0	
		Итого:	58 453,1	20 193,1	5 460,0	16 400,0	16 400,0	
Подпрограмма «Обеспечение населения Брянской области питьевой водой» (2009—2015 годы)	Департамент строительства и архитектуры Брянской области	областной бюджет	107 230,5	30 679,5	12 551,0	32 000,0	32 000,0	
		поступления из федерального бюджета	0,0	0,0	0,0	0,0	0,0	

1	2	3	4	5	6	7	8	9
		местные бюджеты	0,0	0,0	0,0	0,0	0,0	
		внебюджетные источники	0,0	0,0	0,0	0,0	0,0	
		Итого:	107 230,5	30 679,5	12 551,0	32 000,0	32 000,0	
Мероприятие: Строительство систем водоснабжения для населенных пунктов Брянской области	Департамент строительства и архитектуры Брянской области	областной бюджет	107 230,5	30 679,5	12 551,0	32 000,0	32 000,0	Ввод в эксплуатацию водопроводных сетей
		поступления из федерального бюджета	0,0	0,0	0,0	0,0	0,0	
		местные бюджеты	0,0	0,0	0,0	0,0	0,0	
		внебюджетные источники	0,0	0,0	0,0	0,0	0,0	
		Итого:	107 230,5	30 679,5	12 551,0	32 000,0	32 000,0	
Долгосрочная целевая программа «Реабилитация населения и территории Брянской области, подвергшихся радиационному воздействию вследствие катастрофы на Чернобыльской АЭС» (2011—2015 годы)	Департамент строительства и архитектуры Брянской области, Департамент здравоохранения Брянской области	областной бюджет	558 355,2	220 693,0	249 762,1	43 950,0	43 950,0	
		поступления из федерального бюджета	0,0	0,0	0,0	0,0	0,0	
		местные бюджеты	0,0	0,0	0,0	0,0	0,0	
		внебюджетные источники	0,0	0,0	0,0	0,0	0,0	
		Итого:	558 355,2	220 693,0	249 762,1	43 950,0	43 950,0	
Мероприятие: Строительство систем газоснабжения в загрязненных районах области	Департамент строительства и архитектуры Брянской области	областной бюджет	57 352,1	15 922,8	8 029,3	16 700,0	16 700,0	Ввод в эксплуатацию газопроводов
		поступления из федерального бюджета	0,0	0,0	0,0	0,0	0,0	
		местные бюджеты	0,0	0,0	0,0	0,0	0,0	
		внебюджетные источники	0,0	0,0	0,0	0,0	0,0	
		Итого:	57 352,1	15 922,8	8 029,3	16 700,0	16 700,0	
Мероприятие: Строительство и реконструкция водопроводных сетей в загрязненных районах области	Департамент строительства и архитектуры Брянской области	областной бюджет	128 224,6	56 287,0	17 437,6	27 250,0	27 250,0	Ввод в эксплуатацию водопроводных сетей
		поступления из федерального бюджета	0,0	0,0	0,0	0,0	0,0	
		местные бюджеты	0,0	0,0	0,0	0,0	0,0	
		внебюджетные источники	0,0	0,0	0,0	0,0	0,0	
		Итого:	128 224,6	56 287,0	17 437,6	27250,0	27 250,0	
Мероприятие: онкогематологический центр ГУЗ «Брянская областная детская больница», г. Брянск	Департамент строительства и архитектуры Брянской области	областной бюджет	232 971,8	55 000,0	177 971,8	0,0	0,0	Общая строительная готовность незавершенных строительством объектов
		поступления из федерального бюджета	0,0	0,0	0,0	0,0	0,0	
		местные бюджеты	0,0	0,0	0,0	0,0	0,0	
		внебюджетные источники	0,0	0,0	0,0	0,0	0,0	
		Итого:	232 971,8	55 000,0	177 971,8	0,0	0,0	

Продолжение приложения 4

1	2	3	4	5	6	7	8	9
Мероприятие: лечебный корпус ЦРБ г. Злынка	Департамент строительства и архитектуры Брянской области	областной бюджет	35 625,7	25 769,4	9 856,2	0,0	0,0	Общая строительная готовность незавершенных строительством объектов
		поступления из федерального бюджета	0,0	0,0	0,0	0,0	0,0	
		местные бюджеты	0,0	0,0	0,0	0,0	0,0	
		внебюджетные источники	0,0	0,0	0,0	0,0	0,0	
		Итого:	35 625,7	25 769,4	9 856,2	0,0	0,0	
Мероприятие: роддом (2 пусковой комплекс) г. Клинцы	Департамент строительства и архитектуры Брянской области	областной бюджет	89 000,0	64 000,0	25 000,0	0,0	0,0	Общая строительная готовность незавершенных строительством объектов
		поступления из федерального бюджета	0,0	0,0	0,0	0,0	0,0	
		местные бюджеты	0,0	0,0	0,0	0,0	0,0	
		внебюджетные источники	0,0	0,0	0,0	0,0	0,0	
		Итого:	89 000,0	64 000,0	25 000,0	0,0	0,0	
Мероприятие: приобретение медицинского оборудования для ГАУЗ «Брянский клинико-диагностический центр»	Департамент здравоохранения Брянской области	областной бюджет	15 181,0	3 713,8	11 467,2	0,0	0,0	Общая строительная готовность незавершенных строительством объектов
		поступления из федерального бюджета	0,0	0,0	0,0	0,0	0,0	
		местные бюджеты	0,0	0,0	0,0	0,0	0,0	
		внебюджетные источники	0,0	0,0	0,0	0,0	0,0	
		Итого:	15 181,0	3 713,8	11 467,2	0,0	0,0	
Федеральная целевая программа «Преодоление последствий радиационных аварий на период до 2015 года»	Департамент строительства и архитектуры Брянской области	областной бюджет	0,0	0,0	0,0	0,0	0,0	
		поступления из федерального бюджета	364 486,0	180 426,5	184 059,5	0,0	0,0	
		местные бюджеты	0,0	0,0	0,0	0,0	0,0	
		внебюджетные источники	0,0	0,0	0,0	0,0	0,0	
		Итого:	364 486,0	180 426,5	184 059,5	0,0	0,0	
Мероприятие: роддом (комплекс) 2-й пусковой, г. Клинцы	Департамент строительства и архитектуры Брянской области	областной бюджет	0,0	0,0	0,0	0,0	0,0	Общая строительная готовность незавершенных строительством объектов
		поступления из федерального бюджета	140 668,0	100 000,0	40 668,0	0,0	0,0	
		местные бюджеты	0,0	0,0	0,0	0,0	0,0	
		внебюджетные источники	0,0	0,0	0,0	0,0	0,0	
		Итого:	140 668,0	100 000,0	40 668,0	0,0	0,0	
Мероприятие: строительство и реконструкция систем газо- и теплоснабжения на загрязнённых территориях Брянской области	Департамент строительства и архитектуры Брянской области	областной бюджет	0,0	0,0	0,0	0,0	0,0	Ввод в эксплуатацию газопроводов, водопроводных сетей
		поступления из федерального бюджета	39 609,6	24 921,1	14 688,5	0,0	0,0	
		местные бюджеты	0,0	0,0	0,0	0,0	0,0	

1	2	3	4	5	6	7	8	9
		внебюджетные источники	0,0	0,0	0,0	0,0	0,0	
		Итого:	39 609,6	24 921,1	14 688,5	0,0	0,0	
Мероприятие: строительство и реконструкция систем водоснабжения и канализации на загрязнённых территориях Брянской области	Департамент строительства и архитектуры Брянской области	областной бюджет	0,0	0,0	0,0	0,0	0,0	Ввод в эксплуатацию газопроводов, водопроводных сетей
		поступления из федерального бюджета	79 557,4	39 673,4	39 884,0	0,0	0,0	
		местные бюджеты	0,0	0,0	0,0	0,0	0,0	
		внебюджетные источники	0,0	0,0	0,0	0,0	0,0	
		Итого:	79 557,4	39 673,4	39 884,0	0,0	0,0	
Мероприятие: приобретение медицинского оборудования для ГАУЗ «Брянский клинико-диагностический центр»	Департамент здравоохранения Брянской области	областной бюджет	0,0	0,0	0,0	0,0	0,0	
		поступления из федерального бюджета	45 319,0	15 832,0	29 487,0	0,0	0,0	
		местные бюджеты	0,0	0,0	0,0	0,0	0,0	
		внебюджетные источники	0,0	0,0	0,0	0,0	0,0	
		Итого:	45319,0	15 832,0	29 487,0	0,0	0,0	
Мероприятие: онкогематологический центр ГУЗ «Брянская областная детская больница», г. Брянск	Департамент строительства и архитектуры Брянской области	областной бюджет	0,0	0,0	0,0	0,0	0,0	
		поступления из федерального бюджета	59 332,0	0,0	59 332,0	0,0	0,0	
		местные бюджеты	0,0	0,0	0,0	0,0	0,0	
		внебюджетные источники	0,0	0,0	0,0	0,0	0,0	
		Итого:	59 332,0	0,0	59 332,0	0,0	0,0	
Федеральная целевая программа «Жилище» на 2011—2015 годы	Департамент строительства и архитектуры Брянской области	областной бюджет	0,0	0,0	0,0	0,0	0,0	
		поступления из федерального бюджета	66 935,1	65 891,0	1 044,1	0,0	0,0	
		местные бюджеты	0,0	0,0	0,0	0,0	0,0	
		внебюджетные источники	0,0	0,0	0,0	0,0	0,0	
		Итого:	66 935,1	65 891,0	1 044,1	0,0	0,0	
Мероприятие: Приобретение жилья гражданами, уволенными с военной службы, и приравненными к ним лицам	Департамент строительства и архитектуры Брянской области	областной бюджет	0,0	0,0	0,0	0,0	0,0	Улучшение жилищных условий
		поступления из федерального бюджета	44 044,1	43 000,0	1 044,1	0,0	0,0	
		местные бюджеты	0,0	0,0	0,0	0,0	0,0	
		внебюджетные источники	0,0	0,0	0,0	0,0	0,0	
		Итого:	44 044,1	43 000,0	1 044,1	0,0	0,0	
Мероприятие: Предоставление молодым семьям социальных выплат на приобретение жилья	Управление физической культуры и спорта Брянской области	областной бюджет	0,0	0,0	0,0	0,0	0,0	
		поступления из федерального бюджета	22 891,0	22 891,0	0,0	0,0	0,0	
		местные бюджеты	0,0	0,0	0,0	0,0	0,0	
		внебюджетные источники	0,0	0,0	0,0	0,0	0,0	
		Итого:	22 891,0	22 891,0	0,0	0,0	0,0».	

ПРАВИТЕЛЬСТВО БРЯНСКОЙ ОБЛАСТИ
ПОСТАНОВЛЕНИЕ

от 30 декабря 2013 г. **№ 766-п**

г. Брянск

О распределении субсидии муниципальному образованию «Климовский район»

В соответствии со статьей 139 Бюджетного кодекса Российской Федерации, постановлением администрации Брянской области от 6 июля 2012 года № 615 «Об утверждении Порядка предоставления и методики распределения субсидий бюджетам муниципальных районов (городских округов) на проведение капитального ремонта спортивных сооружений, приобретение основных средств и материальных запасов для муниципальных учреждений физической культуры и спорта», в целях создания условий для занятий физической культурой и спортом Правительство Брянской области

ПОСТАНОВЛЯЕТ:

1. Распределить в 2013 году субсидию в сумме 235,125 тыс. рублей муниципальному образованию «Климовский район» на проведение ремонта зданий и сооружений МБОУ ДОД «Климовская детско-юношеская спортивная школа».

2. Управлению физической культуры и спорта Брянской области выделение бюджетных ассигнований в 2013 году осуществить в рамках реализации основного мероприятия «Оказание финансовой помощи государственным и муниципальным учреждениям физической культуры и спорта» государственной программы «Развитие физической культуры и спорта Брянской области» (2012—2015 годы).

3. Контроль за исполнением настоящего постановления возложить на заместителя Губернатора Брянской области Жигунова А. М.

Губернатор Н. В. ДЕНИН

ПРАВИТЕЛЬСТВО БРЯНСКОЙ ОБЛАСТИ
ПОСТАНОВЛЕНИЕ

от 30 декабря 2013 г. **№ 767-п**

г. Брянск

Об утверждении Положения о порядке взаимодействия государственных заказчиков Брянской области, заказчиков Брянской области, осуществляющих закупки товаров, работ, услуг для государственных нужд Брянской области, с управлением государственных закупок Брянской области

В соответствии с Федеральным законом от 5 апреля 2013 года № 44-ФЗ «О контрактной системе в сфере закупок товаров, работ, услуг для обеспечения государственных и муниципальных нужд» Правительство Брянской области

ПОСТАНОВЛЯЕТ:

1. Утвердить прилагаемое Положение о порядке взаимодействия государственных заказчиков Брянской области, заказчиков Брянской области, осуществляющих закупки товаров, работ, услуг для государственных нужд Брянской области, с управлением государственных закупок Брянской области.

2. Признать утратившим силу постановление Правительства Брянской области от 1 июля 2013 года № 276-п «Об утверждении Порядка взаимодействия управления государственных закупок Брянской области и заказчиков Брянской области».

3. Контроль за исполнением настоящего постановления возложить на заместителя Губернатора Брянской области Климова М. В.

Губернатор Н. В. ДЕНИН

УТВЕРЖДЕНО
постановлением Правительства
Брянской области
от 30 декабря 2013 г. № 767-п

ПОЛОЖЕНИЕ
о порядке взаимодействия государственных заказчиков Брянской области, заказчиков Брянской области, осуществляющих закупки товаров, работ, услуг для государственных нужд Брянской области, с управлением государственных закупок Брянской области

1. Общие положения

1.1. Настоящее Положение определяет порядок взаимодействия государственных заказчиков Брянской области, заказчиков Брянской области, осуществляющих закупки товаров, работ, услуг для государственных нужд Брянской области (далее — заказчики, закупки), с управлением государственных закупок Брянской области (далее — уполномоченный орган) при осуществлении

закупок в соответствии с Федеральным законом от 5 апреля 2013 года № 44-ФЗ «О контрактной системе в сфере закупок товаров, работ, услуг для обеспечения государственных и муниципальных нужд» (далее — Федеральный закон).

1.2. Понятия, используемые в настоящем Положении:

информационная система Брянской области в сфере закупок — информационная система, предназначенная для автоматизации процессов закупок (далее — информационная система);

регламент работы в информационной системе — документ, утверждаемый уполномоченным органом, определяющий порядок действий, выполняемых заказчиками и уполномоченным органом в процессе осуществления закупок;

заявка на закупку — электронный документ, формируемый заказчиками в информационной системе на основании планов закупок и планов-графиков, являющийся основанием для начала определения поставщика (подрядчика, исполнителя);

документация о закупке — конкурсная документация, документация об аукционе, извещение о проведении запроса котировок, запроса предложений (далее — документация);

электронная подпись (далее — ЭП) — информация в электронной форме, которая присоединена к другой информации в электронной форме (подписываемой информации) или иным образом связана с такой информацией и которая используется для определения лица, подписывающего информацию;

официальный сайт Российской Федерации в сети «Интернет»: www.zakupki.gov.ru (далее — официальный сайт) с 01.01.2014 остается официальным сайтом для размещения информации о закупках до ввода в эксплуатацию единой информационной системы в сфере закупок товаров, работ, услуг для обеспечения государственных и муниципальных нужд, предусмотренной законом о контрактной системе.

2. Права и обязанности уполномоченного органа и заказчиков при определении поставщиков (подрядчиков, исполнителей) и приеме заявок на закупку

2.1. Уполномоченный орган:

а) разрабатывает и утверждает формы заявок на закупку, а также требования к их заполнению;

б) проверяет обоснование выбора способа определения поставщика (подрядчика, исполнителя) на соответствие требованиям Федерального закона;

в) запрашивает и получает у заказчиков информацию и документы, необходимые для проверки сведений, содержащихся в заявке на закупку;

г) возвращает заявку на закупку заказчику в случае его отказа представить необходимые для проверки информацию и документы, без которых проведение такой проверки невозможно. Уполномоченный орган не вправе самостоятельно вносить изменения в заявку, представленную заказчиком;

д) согласовывает критерии оценки и величины их значимости, установленные заказчиками в соответствии с Федеральным законом, в целях применения для оценки заявок на участие в определении поставщиков (подрядчиков, исполнителей), окончательных предложений участников закупки;

е) в течение пяти рабочих дней со дня поступления заявки на закупку разрабатывает документацию и направляет её заказчику на утверждение;

ж) в течение одного рабочего дня после согласования и утверждения заказчиком размещает информацию, предусмотренную Федеральным законом, на официальном сайте;

з) на основании запроса о разъяснении положений документации подготавливает разъяснение положений документации в части, разработанной уполномоченным органом;

и) формирует, направляет и размещает на официальном сайте в соответствии с законодательством ответы на запросы о разъяснении положений документации, в том числе представленные заказчиками в соответствии с настоящим Положением;

к) на основании принятого решения формирует и размещает на официальном сайте информацию о внесении изменений в извещение об осуществлении закупки и (или) документацию в порядке и сроки, предусмотренные Федеральным законом;

л) на основании принятого в соответствии с требованиями Федерального закона решения формирует и размещает на официальном сайте извещение об отмене определения поставщика (подрядчика, исполнителя);

м) на основании принятого решения вправе разрешить осуществлять закупки заказчику самостоятельно в соответствии с Федеральным законом, при этом главные распорядители бюджетных средств представляют в уполномоченный орган отчет о результатах осуществления закупок, в том числе о закупках, размещенных их подведомственными учреждениями.

Отчет представляется в электронном виде (с ЭП) по форме согласно приложению к Порядку ежеквартально, до 20-го числа месяца, следующего за отчетным.

2.2. Заказчик:

а) осуществляет описание объекта закупки в соответствии с Федеральным законом;

б) выбирает способ определения поставщика (подрядчика, исполнителя) и обосновывает выбор этого способа;

в) определяет и обосновывает начальную (максимальную) цену контракта, в том числе начальную (максимальную) цену каждой позиции заявки, если в заявку включены несколько видов товаров, работ, услуг;

г) устанавливает требования к участникам закупки в соответствии с законодательством;

д) предоставляет преимущества для учреждений и предприятий уголовно-исполнительной системы, организаций инвалидов и их размер в отношении предлагаемой ими цены контракта в соответствии с Федеральным законом;

е) определяет необходимость осуществления закупок у субъектов малого предпринимательства, социально ориентированных некоммерческих организаций с учетом требований законодательства;

ж) в соответствии с Федеральным законом устанавливает требования к обеспечению заявки на участие в определении поставщиков (подрядчиков, исполнителей);

з) в соответствии с Федеральным законом устанавливает размер, порядок предоставления и требования к обеспечению исполнения контракта;

и) осуществляет подачу заявки на закупку в соответствии с формами, утвержденными уполномоченным органом;

к) по требованию уполномоченного органа разъясняет информацию и (или) представляет в уполномоченный орган документы, необходимые для подготовки документации;

л) утверждает в письменном виде документацию, разработанную в соответствии с поданной заявкой на закупку уполномоченным органом;

м) по запросу уполномоченного органа направляет в электронном виде (с ЭП) в его адрес разъяснения положений документации в части, утвержденной заказчиком;

н) направляет в электронном виде (с ЭП) в уполномоченный орган уведомление об отмене определения поставщика (подрядчика, исполнителя);

о) определяет в соответствии с Федеральным законом критерии оценки и величины их значимости в целях применения для оценки заявок на участие в определении поставщиков (подрядчиков, исполнителей), окончательных предложений участников закупки.

3. Порядок подачи заказчиками заявок на закупку в уполномоченный орган

3.1. Заказчик:

а) подает заявку на закупку посредством информационной системы;

б) осуществляет подачу заявки на закупку в соответствии с регламентом работы в информационной системе, формой, требованиями к ее заполнению;

в) подаваемая заявка на закупку свидетельствует о решении заказчика провести определение поставщика (подрядчика, исполнителя) и подтверждении им наличия у него лимитов бюджетных обязательств, предусмотренных на оплату объекта закупки.

3.2. Уполномоченный орган:

а) в течение пяти рабочих дней со дня поступления заявки на закупку в информационную систему проверяет ее и прикрепленные к ней документы на соответствие их Федеральному закону. При отсутствии замечаний разрабатывает документацию и направляет её заказчику на утверждение. В течение одного рабочего дня после согласования и утверждения заказчиком размещает информацию, предусмотренную Федеральным законом, на официальном сайте;

б) при наличии замечаний заявка на закупку с обоснованием возвращается заказчику посредством информационной системы;

в) при повторном поступлении заявки на закупку посредством информационной системы, с учётом устранения замечаний заказчиком в течение трех рабочих дней рассматривает ее и в случае отсутствия замечаний согласовывает.

3.3. При направлении в уполномоченный орган заявки на закупку путем определения поставщика (подрядчика, исполнителя) закрытыми способами заказчик представляет документы, подтверждающие согласование применения закрытых способов определения поставщика (подрядчика, исполнителя), с уполномоченным Правительством Российской Федерации федеральным органом исполнительной власти на осуществление данных функций в соответствии с законодательством, а также предложения заказчика относительно перечня потенциальных участников закупки.

4. Взаимодействие уполномоченного органа и заказчиков при определении поставщиков (подрядчиков, исполнителей)

4.1. Определение поставщиков (подрядчиков, исполнителей) начинается в сроки, установленные планом закупок, в соответствии с требованиями Федерального закона.

4.2. Заказчик в установленном порядке уведомляет уполномоченный орган об отмене определения поставщика (подрядчика, исполнителя) за два рабочих дня до истечения срока, установленного Федеральным законом для принятия такого решения. В случае нарушения указанного срока решение об отмене определения поставщика (подрядчика, исполнителя) по предложению заказчика уполномоченный орган не принимает.

4.3. Разъяснение положений документации:

а) уполномоченный орган разъясняет положения документации участникам закупки;

б) уполномоченный орган вправе запросить у заказчика соответствующие разъяснения документации либо привлечь заказчика к подготовке разъяснения, в том числе запросить необходимую информацию и документы;

в) заказчик в соответствии с запросом уполномоченного органа и в сроки, указанные в запросе, представляет ответ на запрос участника закупки о разъяснении положений документации. В случае непредставления в установленные сроки в уполномоченный орган ответа на запрос уполномоченный орган может принять решение об отмене определения поставщика (подрядчика, исполнителя).

4.4. Внесение изменений в извещение об осуществлении закупки и (или) документацию:

а) заказчик в соответствии с настоящим Положением уведомляет уполномоченный орган о необходимости внесения изменений в извещение об осуществлении закупки и (или) документацию с одновременным направлением текстовой части соответствующих изменений. Уполномоченный орган проверяет поступившее от заказчика уведомление на соответствие сведений, в нем содержащихся, соподчиненным параметрам соответствующей заявки, нормам Федерального закона и принимает решение о внесении изменений в извещение об осуществлении закупки и (или) документацию. В случае отсутствия возможности внесения необходимых изменений уполномоченный орган в течение двух рабочих дней со дня поступления уведомления извещает об этом заказчика с указанием причин;

б) предложение заказчика о внесении изменений в извещение об осуществлении закупки и (или) документацию направляется в уполномоченный орган за два рабочих дня до истечения срока, установленного Федеральным законом для принятия решения о внесении изменений в извещение об осуществлении закупки и (или) документацию.

4.5. Заказчики, направляют в уполномоченный орган информацию о проведенных закупках в сроки и по формам, утверждаемым правовым актом уполномоченного органа.

4.6. Уполномоченный орган и заказчики несут ответственность, предусмотренную законодательством Российской Федерации, в соответствии с разграничением функций, предусмотренных настоящим Положением, в том числе в части утверждения документации, соблюдения порядка возврата обеспечения заявки на участие в определении поставщиков (подрядчиков, исполнителей).

ПРИЛОЖЕНИЕ
к Положению о порядке взаимодействия государственных заказчиков Брянской области, заказчиков Брянской области, осуществляющих закупки товаров, работ, услуг для государственных нужд Брянской области, с управлением государственных закупок Брянской области

Форма отчетности для заказчиков

Объект закупки	Начальная максимальная цена контракта	Количество участников	Победитель	Предложение о цене контракта победителя	Экономия бюджетных средств	Закупки, размещенные у субъектов малого предпринимательства и социально ориентированных некоммерческих организациях, в закупках отметить «+»	Дата заключения контракта	Дата размещения сведений о заключенном контракте в реестре контрактов

Руководитель

Контрактный управляющий
(специалист контрактной службы)

ПРАВИТЕЛЬСТВО БРЯНСКОЙ ОБЛАСТИ
ПОСТАНОВЛЕНИЕ

от 30 декабря 2013 г. **№ 768-п**

г. Брянск

О распределении субсидии муниципальному образованию «Климовский район»

В соответствии со статьей 139 Бюджетного кодекса Российской Федерации, постановлением администрации Брянской области от 27 июля 2012 года № 671 «Об утверждении Порядка предоставления и методик распределения субсидий бюджетам муниципальных районов (городских округов) в рамках государственной программы «Развитие образования и науки Брянской области» (2012—2015 годы)» Правительство Брянской области

ПОСТАНОВЛЯЕТ:

1. Распределить субсидию муниципальному образованию «Климовский район» на укрепление материально-технической базы МБОУ «Каменскохуторская средняя общеобразовательная школа» (приобретение компьютерной техники) в сумме 47,5 тыс. рублей.

2. Департаменту образования и науки Брянской области осуществить выделение бюджетных ассигнований в 2013 году в рамках реализации основного мероприятия «Оказание финансовой помощи учреждениям образования на основе решений Губернатора Брянской области и по предложениям депутатов Брянской областной Думы» государственной программы «Развитие образования и науки Брянской области» (2012—2015 годы).

3. Контроль за исполнением настоящего постановления возложить на заместителя Губернатора Брянской области Жигунова А. М.

Губернатор Н. В. ДЕНИН

ПРАВИТЕЛЬСТВО БРЯНСКОЙ ОБЛАСТИ
ПОСТАНОВЛЕНИЕ

от 30 декабря 2013 г. **№ 769-п**

г. Брянск

Об утверждении государственной программы «Экономическое развитие, инвестиционная политика и инновационная экономика Брянской области» (2014—2020 годы)

В соответствии с постановлением Правительства Брянской области от 28 октября 2013 года № 608-п «Об утверждении Порядка разработки, реализации и оценки эффективности государственных программ Брянской области» Правительство Брянской области

ПОСТАНОВЛЯЕТ:

1. Утвердить прилагаемую государственную программу «Экономическое развитие, инвестиционная политика и инновационная экономика Брянской области» (2014—2020 годы).

2. Признать утратившими силу с 1 января 2014 года:

постановления администрации Брянской области:

от 30 декабря 2011 года № 1295 «Об утверждении государственной программы «Экономическое развитие, инвестиционная политика и инновационная экономика Брянской области» (2012—2015 годы)»;

от 29 мая 2012 года № 464 «О внесении изменений в государственную программу «Экономическое развитие, инвестиционная политика и инновационная экономика Брянской области» (2012—2015 годы)»;

от 31 июля 2012 года № 682 «О внесении изменений в государственную программу «Экономическое развитие, инвестиционная политика и инновационная экономика Брянской области» (2012—2015 годы)»;

от 6 декабря 2012 года № 1133 «О внесении изменений в государственную программу «Экономическое развитие, инвестиционная политика и инновационная экономика Брянской области» (2012—2015 годы)»;

от 11 декабря 2012 года № 1141 «О внесении изменений в государственную программу «Экономическое развитие, инвестиционная политика и инновационная экономика Брянской области» (2012—2015 годы)»;

постановления Правительства Брянской области:

от 1 июля 2013 года № 283-п «О внесении изменений в постановление администрации области от 30 декабря 2011 года № 1295 «Об утверждении государственной программы «Экономическое развитие, инвестиционная политика и инновационная экономика Брянской области» (2012—2015 годы)»;

от 21 октября 2013 года № 592-п «О внесении изменений в государственную программу «Экономическое развитие, инвестиционная политика и инновационная экономика Брянской области» (2012—2015 годы)»;

от 9 декабря 2013 года № 709-п «О внесении изменений в государственную программу «Экономическое развитие, инвестиционная политика и инновационная экономика Брянской области» (2012—2015 годы)».

2. Настоящее постановление вступает в силу с 1 января 2014 года.

3. Опубликовать данное постановление на официальном сайте Правительства Брянской области в сети «Интернет».

4. Контроль за исполнением постановления возложить на заместителя Губернатора Брянской области Пономарева А. А.

Губернатор Н. В. ДЕНИН

УТВЕРЖДЕНА
постановлением Правительства
Брянской области
от 30 декабря 2013 г. № 769-п

ГОСУДАРСТВЕННАЯ ПРОГРАММА
«Экономическое развитие, инвестиционная политика и инновационная экономика Брянской области» (2014—2020 годы)

ПАСПОРТ
государственной программы

Наименование государственной программы	— «Экономическое развитие, инвестиционная политика и инновационная экономика Брянской области» (2014—2020 годы)
Ответственный исполнитель	— департамент экономического развития Брянской области
Соисполнители государственной программы	— департамент финансов Брянской области;
Перечень подпрограмм	— департамент строительства и архитектуры Брянской области «Экономическое развитие» (2014—2020 годы) «Развитие информационного общества и инфраструктуры электронного правительства в Брянской области» (2014—2020 годы); «Повышение качества предоставления государственных и муниципальных услуг в Брянской области» (2014—2020 годы); «Повышение инвестиционной привлекательности Брянской области» (2014—2020 годы); «Государственная поддержка малого и среднего предпринимательства в Брянской области» (2014—2020 годы)
Цели государственной программы	— обеспечение устойчивого и качественного экономического роста региона как основа повышения уровня и качества жизни населения региона
Задачи государственной программы	— эффективное управление экономическим развитием и эффективная реализация полномочий в сфере установленных функций; развитие инвестиционной деятельности и повышение инвестиционной привлекательности области; развитие инновационной деятельности и нанотехнологий в области; развитие внешнеэкономической деятельности; осуществление поддержки малого и среднего предпринимательства области; повышение эффективности взаимодействия органов государственной власти области, органов местного самоуправления и гражданского общества; повышение качества предоставления государственных и муниципальных услуг в Брянской области
Сроки реализации государственной программы	— 2014—2020 годы
Объемы бюджетных ассигнований на реализацию государственной программы	— общий объем финансирования государственной программы составляет 714 096 957,50 рублей, в том числе: на 2014 год—193 079 672,50 рублей; на 2015 год — 120 270 422,50 рублей; на 2016 год — 80 109 372,50 рублей; на 2017-2020 годы — 320 637 490,00 рублей
Ожидаемые результаты реализации государственной программы	— показатели (индикаторы) результативности и эффективности реализации государственной программы и конечные результаты реализации программы, характеризующие состояние социально-экономического развития, приведены в приложении 1 к государственной программе

1. Характеристика текущего состояния экономического развития, инвестиционной политики и инновационной экономики Брянской области

Брянская область — это приграничный регион, находящийся на границе трех государств — России, Украины и Республики Беларусь. Брянщина — крупный узел железнодорожных магистралей, воздушных трасс, магистральных шоссе, нефте- и газопроводов. Она расположена на кратчайших транспортных путях, соединяющих Москву через Украину с Западной Европой, а Санкт-Петербург с южными районами России. Через территорию области проходят пассажиро- и грузопотоки из стран дальнего и ближнего зарубежья.

Брянская область расположена в лесной зоне. Лесами занято более 1,15 млн. гектаров. Наиболее ценные леса — хвойные — занимают 53 процента лесных площадей.

В области имеются значительные запасы природного сырья для промышленности строительных материалов и стекольной промышленности, освоенные запасы торфа, фосфорсодержащие руды для производства минеральных удобрений.

Научные исследования и разработки в Брянской области выполняют 6 вузов, 2 научно-исследовательских института, 4 опытные станции, 4 научно-технических центра, 5 специальных конструкторских бюро, 14 промышленных предприятий, 23 научно-производственные организации.

В 2008 году патентами на изобретения и полезные модели были защищены 52 объекта интеллектуальной собственности, в 2009 году — 55, в 2010 году запатентованы 74 изобретения и полезные модели, в 2011 году — 116 объектов, в 2012 году — 87.

При вузах создано 21 малое инновационное предприятие с целью коммерциализации результатов интеллектуальной деятельности.

Растет число участников региональных конкурсов научных работ: в 2008 году — 278, в 2009 году — 496, в 2010 году — 629, в 2011 — 692, в 2012 — 747.

Брянщина — развитый промышленно-аграрный регион. Промышленный комплекс представляют около 300 крупных и средних предприятий, а также более 11 тысяч малых предприятий. В агропромышленном комплексе задействовано более 1300 предприятий и крестьянских (фермерских) хозяйств. Традиционно ведущее место в структуре производственного сектора области принадлежит предприятиям обрабатывающих производств, доля которых в общем объеме отгруженной продукции составляет около 90 процен-

тов. В 2012 году индекс промышленного производства к уровню 2011 года составил 117,5 процента. Уровень 2008 (докризисного) года был превышен на 23 процента. В Центральном федеральном округе по индексу производства Брянская область занимала второе место, в России — четвертое.

В январе-июне 2013 года промышленными предприятиями Брянской области отгружено товаров собственного производства в действующих ценах на 59681,6 млн. рублей, что на 7,9 процента больше, чем в первом полугодии 2013 года. Индекс промышленного производства составил в целом по данному сектору экономики 98 процентов.

Отгружено полезных ископаемых на 164,3 млн. рублей (на 17,7 процента меньше, чем в январе-июне 2013 года в действующих ценах). Индекс производства по этому виду экономической деятельности составил 88,9 процента.

По группе обрабатывающих производств объем отгруженных товаров в действующих ценах увеличился на 9,1 процента и составил 53101,5 млн. рублей. Индекс промышленного производства по обрабатывающим производствам составил 97,8 процента.

Увеличился выпуск продукции на предприятиях по производству резиновых и пластмассовых изделий — на 17,1 процента; в металлургическом производстве и производстве готовых металлических изделий — на 14,4 процента; в производстве прочих неметаллических минеральных продуктов — на 12,6 процента; в целлюлозно-бумажном производстве — на 19 процентов; в производстве продуктов — на 1,9 процента; в производстве электрооборудования — на 3,3 процента; в текстильном и швейном производстве — на 26,3 процента.

В структуре обрабатывающих производств выпуск транспортных средств и оборудования занимал в январе-июне 2013 года 30 процентов, производство машин и оборудования — 8,3, производство пищевых продуктов — 25,4 процента, целлюлозно-бумажное производство, издательская и полиграфическая деятельность — 4,3 процента. Предприятия этих видов деятельности оказывают определяющее влияние на развитие «обрабатывающих производств» в целом.

На предприятиях по производству и распределению электроэнергии, газа и воды за указанный период отгружено товаров собственного производства на сумму 6415,8 млн. рублей, или 99,8 процента к уровню 2012 года. Индекс промышленного производства составил 101,1 процента.

Объем производства продукции сельского хозяйства в действующих ценах во всех категориях хозяйств составил 12897,9 млн. рублей, или 116,6 процента в сопоставимой оценке к соответствующему периоду 2012 года.

2012 год характеризовался, как год неблагоприятного инвестиционного климата на территории Брянской области. Индекс физического объема инвестиций в основной капитал в сопоставимых ценах составил в 2012 году или 96,6 процента к уровню 2011 года. Объем инвестиций в основной капитал сложился в сумме 45297,2 млн. рублей. При этом наблюдалось увеличение объема инвестиций в основной капитал к уровню 2011 года по следующим видам экономической деятельности: «Обрабатывающие производства» — на 4,9 процента, «Оптовая и розничная торговля, ремонт автотранспортных средств, мотоциклов, бытовых изделий и предметов личного пользования» — 1,5 раза, «Операции с недвижимым имуществом, аренда и предоставление услуг» — в 2 раза, «Государственное управление и обеспечение военной безопасности, социальное страхование» — в 2,7 раза, «Образование» — в 1,2 раза.

Наблюдалось снижение темпа роста объема инвестиций в основной капитал по крупным и средним предприятиям по виду деятельности «Сельское хозяйство, охота и лесное хозяйство» на 25 процентов, «Гостиницы и рестораны» — на 40 процентов, «Строительство» — на 44,4 процента.

В расчете на душу населения объем инвестиций в основной капитал составил 36,131 тыс. рублей или 97,4 процента к уровню 2012 года в сопоставимых ценах.

В 2012 году концентрация инвестиций в основной капитал по крупным и средним организациям наблюдалась в г. Брянске (49,7процента). Среди городов области значительный рост объема инвестиций наблюдался в гг. Клинцы (в 2,6 раза), г. Новозыбков (в 3,1 раза), г. Стародуб (в 1,5 раза). Улучшили свое положение по привлечению инвестиций в основной капитал следующие районы: Навлинский (в 4,6 раза), Злынковский (в 2,8 раза), Красногорский (в 1,9 раза), Новозыбковский (в 1,7 раза). Наибольший удельный вес в общем объеме инвестиций по крупным и средним предприятиям занимали капитальные вложения по виду деятельности: «Транспорт и связь» (23,8 процента), «Сельское хозяйство, охота и лесное хозяйство» (24 процента), «Обрабатывающие производства» (18,4 процента).

Структура инвестиций в основной капитал по видам основных фондов крупных и средних организаций в 2012 году характеризовалась высокой долей капитальных вложений на приобретение машин, оборудования и транспортных средств.

На эти цели использовано 40,4 процента инвестиций в основной капитал.

Основной источник инвестиционной деятельности на территории области — привлеченные средства. Они занимали свыше половины (68,8 процента) объема инвестиций, освоенных в 2012 году. В объеме привлеченных средств наибольший удельный вес приходился на кредиты банков (36,3 процента).

В 2013 году прогнозируется закрепление позитивных тенденций в инвестиционной сфере. По оценке 2013 года объем инвестиций в основной капитал составит 55 021 млн. рублей и увеличится на 14,7 процента к уровню 2012 года. Объем инвестиций на душу населения составит 41,53 тыс. рублей и возрастет к уровню 2012 года на 8,5 процентов в сопоставимых ценах.

Существенное увеличение объема инвестиций предполагается по следующим видам экономической деятельности: «Обрабатывающие производства» — на 19 процентов, «Строительство» — на 28 процентов, «Операции с недвижимым имуществом, аренда и предоставление услуг» — на 22 процента, «Транспорт и связь» — на 6,8 процента.

По виду экономической деятельности ««Обрабатывающие производства» значительное увеличение инвестиций прогнозируется по подразделу «Обработка древесины и производство изделий из дерева» (в 12,6 раза).

Данный рост инвестиций в основной капитал будет обеспечен реализацией следующих инвестиционных проектов: «Техперевооружение литейного цеха № 3 ООО «ПК «Бежицкий сталелитейный завод»; «Создание и освоение серийного производства автокранов военного назначения, гусеничных кранов, башенных кранов и стреловых кранов грузоподъемностью от 40 тонн и более» на ОАО «Клинцовский автокрановый завод»; «Организация производства велосипедов», «Разработка, организация и освоение производства снегоходов, квадрациклов м т.д.» на ООО «Жуковский мотовелозавод»; Модернизация цементного производства ЗАО «Мальцовский портландцемент»; «Разработка и организация производства изделий электронной техники на широкозонных материалах SiC (карбид кремния) GaAs (арсенид галлия), как основа энергосберегающих технологий XXI века ЗАО «ГРУППА КРЕМНИИ ЭЛ»; «Организация производства вагонов (полувагонов, крытых вагонов, вагонов-платформ» ОАО «Новозыбковский машиностроительный завод», «Строительство и ввод в эксплуатацию завода по глубокой переработке древесины (производство ДСП и ЛДСП) на площадке ОАО «Дятьково-ДОЗ»; «Организация высокотехнологичного производства по выпуску продукции лесопереработки» ООО «Аванд Капитал»; «Завод по производству керамического кирпича мощностью 80 млн. штук условного кирпича в год» на ЗАО «Метробетон» и другие.

Продолжится реализация инвестиционных проектов: «Создание комплекса по производству высокопродуктивного мясного поголовья крупного рогатого скота и комплекса по убою и первичной переработке крупного рогатого скота» ООО «Брянская мясная компания; «Создание комплекса по выращиванию, убою и переработке мяса цыплят-бройлеров» ООО «Брянский бройлер»; «Строительство завода по производству замороженного приготовленного картофеля и картофельных хлопьев» ООО «ЭкоФрио»; «»Развитие бройлерного птицеводства» — ЗАО «Куриное Царство-Брянск»; «Строительство свиноводческого комплекса на 2500 свиноматок в Выгоничском районе Брянской области» — ООО «Брянский мясоперерабатывающий комбинат», «Строительство свиноводческого комплекса на 7590 свиноматок и племенной фермы на 1800 свиноматок в Выгоничском районе Брянской области» — ООО «Царь-Мясо» и др.

Развитие реального сектора экономики способствовало повышению уровня жизни населения.

В 2012 году на территории области осуществляли хозяйственную деятельность 11 158 малых и микропредприятий, среднесписочная численность работников (без внешних совместителей), занятых на них, составила 79,2 тыс. человек. Оборот малых предприятий по всем видам деятельности в 2012 году составил 127,1 млрд. рублей. Кроме того, на территории области действовало 113 средних предприятий, среднесписочная численность на них составила 14 тыс. человек. Оборот средних предприятий по всем видам деятельности составил 31,5 млрд. рублей.

По данным Госстата по итогам первого полугодия 2013 года, на территории региона вели хозяйственную деятельность 11315 малых и средних предприятий со среднесписочной численностью 75,8 тыс. человек. Кроме того, более 31 тыс. человек занималось индивидуальной предпринимательской деятельностью. В области принята программа поддержки малого и среднего бизнеса, разрабатываются новые нормативные акты, направленные на поддержку предпринимательства. В 2013 году на мероприятия поддержки субъектов малого и среднего предпринимательства предусмотрено 700 млн. рублей, в том числе на предоставление субсидий — около 270 млн. рублей.

Проводимая работа в рамках программы «Государственная поддержка малого и среднего предпринимательства в Брянской области» по дальнейшему развитию и поддержке малого предпринимательства обеспечила увеличение объемных показателей, рост численности занятых в этом секторе экономики, средних доходов и уровня социальной защищенности работников малых предприятий. Основными во взаимоотношениях региональных властей и субъектов предпринимательской деятельности остаются формы финансово-кредитной, имущественной и информационной поддержки. Основные мероприятия программы были направлены, прежде всего, на разрешение проблем, сдерживающих развитие предпринимательства, и предусматривали поддержку субъектов малого и среднего бизнеса, выделение грантов начинающим субъектам предпринимательства, субсидирование части затрат, связанных с уплатой процентов по лизинговым договорам, ведение реестра субъектов малого и среднего предпринимательства — получателей поддержки и обслуживание информационного портала малого и среднего предпринимательства Брянской области. Планируется реализация мероприятий по развитию молодежного предпринимательства, увеличение капитализации Брянского гарантийного фонда и микрофинансовых организаций.

Внешнеэкономическая деятельность является одним из факторов, обеспечивающих стабилизацию и удовлетворение основных нужд социально — экономического комплекса области. За январь-июнь 2013 года внешнеторговый оборот области составил 745 млн. долларов США (на 9,3% меньше уровня 1 полугодия 2012 года), в том числе экспорт — 167,2 млн. долларов США (снижение на 22,2 процента), импорт — 577,9 млн. долларов США (снижение на 4,7 процента).

Основными странами, в которые вывозятся брянские товары, являются: Беларусь — 110,2 млн. долларов США (65,9 процента всего экспорта области), Украина 16,2 млн. долларов США (9,7 процента), Таджикистан — 5,9 млн. долларов США (3,6 процента), Литва — 4,3 млн. долларов США (2,6 процента).

В пятерку основных стран, из которых в область поступают товары, входят: Беларусь — 312,2 млн. долларов США (54 процента всего импорта), Украина — 88,1 млн. долларов США (15,2 процента), Германия — 21,9 млн. долларов США (3,8 процента), Молдова — 21,5 млн. долларов США (3,7 процента), Польша — 16,3 млн. долларов США (2,8 процента).

Реализация направлений макроэкономической политики, которые определены в Стратегии социально-экономического развития Брянской области, во многом обеспечивается региональной конкурентной политикой.

Однако существуют системные проблемы, сдерживающие развитие экономики области.

Объем валового регионального продукта на душу населения в 2011 году остался значительно ниже среднероссийского показателя (17 место в Центральном федеральном округе).

Низкий уровень валового регионального продукта на душу населения объясняется отраслевой структурой производства. В структуре ВРП весомую долю занимают низкозатратные виды экономической деятельности (оптовая и розничная торговля, бюджетная сфера, социальные услуги). На долю обрабатывающих производств приходится 16,5 процента. Сдерживает развитие промышленного производства высокий уровень физического и морального износа производственного оборудования, средняя величина износа которого в ряде отраслей превышает 70 процентов. В сфере жилищно-коммунального комплекса износ инженерных сетей составляет более 80 процентов. Их модернизация возможна только при условии привлечения частного капитала на базе государственно-частного партнерства. С этой целью принят Закон Брянской области «Об участии Брянской области в государственно-частном партнерстве.

Негативным фактором в экономическом развитии является отсутствие в области значительного объема собственных генерирующих мощностей (предприятия электроэнергетической отрасли обеспечивают потребности области в электроэнергии менее 10 процентов).

Вложение существенных инвестиционных ресурсов в энергетику на протяжении десятков лет сдерживалось применением механизмов тарифного регулирования, которые, в свою очередь, были ограничены социальной составляющей, в частности, необходимостью соблюдения предельных индексов роста платы за жилищно-коммунальные услуги населением.

Вместе с тем существуют факторы, ослабляющие стимулирующую роль государственной поддержки инвестиционной деятельности. К ним относятся:

отсутствие поддержки в прохождении согласительных процедур при выборе земельного участка под объект, слабо осуществляемая поддержка мероприятий (разработка бизнес-планов) по коммерциализации инициатив;

отсутствие комплексности в решении проблемы инвестиционной привлекательности. Значительные средства, направляемые на реализацию других бюджетных целевых программ, в основном служат только узковедомственным интересам и не решают задач инвестиционной привлекательности области в целом.

Отсутствие более полной информации о предприятиях-товаропроизводителях и потенциальных инвесторах также влияет на ход инвестиционных процессов в регионе и создает определенные сложности в осуществлении эффективного поиска для сотрудничества.

Существует необходимость решения следующих задач:

анализ потребности региональной экономики и определение перспективных научно-технических направлений, программ и проектов;

обеспечение роста объемов и эффективности внешнеэкономических связей области;

повышение эффективности экспортной деятельности на основе расширения ассортимента и улучшения качества экспортируемой продукции;

оптимизация товарной структуры экспортно-импортных операций;

совершенствование и развитие географической структуры внешнеэкономических связей области;

развитие современных форм международного торгово-экономического сотрудничества.

Достижение поставленных задач предполагает активное участие законодательных и исполнительных органов области в развитии внешнеэкономических связей, координацию усилий всех заинтересованных сторон в этом направлении, формирование долгосрочных партнерских отношений властных структур и деловых кругов в обеспечении экономических интересов региона за рубежом.

2. Приоритеты и цели государственной политики в сфере экономического развития, инвестиционной политики и инновационной экономики Брянской области

Основной стратегической целью государственной экономической политики Брянской области является обеспечение устойчивого и качественного экономического роста как основы повышения качества жизни населения региона.

Для этого необходимо осуществлять:

единую экономическую политику, направленную на устойчивое и эффективное развитие экономики региона;

выработку предложений по стабилизации социально-экономического положения области, мероприятий по оздоровлению и развитию социально-экономической ситуации; мероприятия комплексного социально-экономического развития Брянской области;

комплексный анализ и мониторинг социально-экономического развития Брянской области;

прогнозирование социально-экономического развития, включая подготовку сводного финансового баланса Брянской области, прогнозирование объемов продукции, закупаемой для государственных нужд за счет средств бюджета и внебюджетных фондов области, а также муниципальных нужд за счет средств местных бюджетов и внебюджетных источников финансирования муниципальных образований;

развитие программно-целевого метода планирования экономики области, включая разработку проектов государственных программ по направлению деятельности департамента, а также оценку концепций проектов госпрограмм и оценку эффективности исполнения госпрограмм, разрабатываемых отраслевыми органами исполнительной власти Брянской области;

повышение эффективности взаимодействия органов государственной власти области, органов местного самоуправления и гражданского общества.

Основной стратегической целью государственной инвестиционной политики Брянской области является повышение инвестиционной привлекательности и инновационное развитие региона. Для этого необходимо осуществлять:

анализ ситуации в инвестиционной и инновационной сферах, складывающихся тенденций и перспектив их развития, выявление основных проблем, влияющих на развитие инвестиционной и инновационной сфер, предложения по их решению;

совершенствование форм государственной поддержки инвестиционной и инновационной деятельности на территории Брянской области;

развитие государственно-частного партнерства;

формирование и поддержку на региональном, российском и международном уровнях имиджа Брянской области как региона, привлекательного для инвестиционной и предпринимательской деятельности;

координацию внешнеэкономических, межрегиональных экономических связей и развитие приграничного сотрудничества.

3. Цели и задачи государственной программы

Целью государственной программы департамента экономического развития Брянской области является обеспечение устойчивого и качественного экономического роста региона как основы повышение уровня и качества жизни населения региона.

Для достижения поставленной цели необходимо решать следующие задачи:

эффективное управление экономическим развитием и эффективная реализация полномочий в сфере установленных функций;

развитие инвестиционной деятельности и повышение инвестиционной привлекательности области;

развитие инновационной деятельности и нанотехнологий в области;

развитие внешнеэкономической деятельности;

осуществление поддержки малого и среднего предпринимательства области;

повышение эффективности взаимодействия органов государственной власти области, органов местного самоуправления и гражданского общества;

повышение качества предоставления государственных и муниципальных услуг в Брянской области.

4. Срок реализации государственной программы

Срок реализации государственной программы — 2014—2020 годы.

5. Ресурсное обеспечение государственной программы

Источниками финансирования программы являются средства областного бюджета и иные источники. Общий объем финансирования государственной программы составляет 714 096 957,50 рублей, в том числе:

на 2014 год — 193 079 672,50 рублей;

на 2015 год — 120 270 422,50 рублей

на 2016 год — 80 109 372,50 рублей;

на 2017-2020 годы — 320 637 490,00 рублей.

Общий объем бюджетных средств: 687 417 957,50 рублей, в том числе средства областного бюджета — 687 417 957,50 рублей, из них:

на 2014 год — 178 652 672,50 рублей;

на 2015 год — 112 468 422,50 рублей;

на 2016 год — 79 259 372,50 рублей;

на 2017—2020 годы — 317 037 490,00 рублей.

Объемы финансирования государственной программы с разбивкой по подпрограммам, мероприятиям, исполнителям и срокам приведены в плане реализации государственной программы (приложение 2).

6. Перечень и описание входящих в государственную программу подпрограмм и мероприятий

Государственная программа «Экономическое развитие, инвестиционная политика и инновационная экономика Брянской области» (2014—2020 годы) включает в себя пять подпрограмм.

Подпрограмма «Экономическое развитие» (2014—2020 годы) направлена на управление экономическим развитием и эффективную реализацию полномочий в сфере установленных функций для обеспечения устойчивого и качественного экономического роста региона.

Подпрограмма включает в себя следующие основные мероприятия:

руководство и управление в сфере установленных функций органов государственной власти Брянской области и государственных органов Брянской области;

развитие инновационной деятельности;

учреждения, оказывающие услуги по сопровождению инвестиционных проектов;

социально-экономическое развитие приграничных муниципальных образований.

Подпрограмма «Развитие информационного общества и инфраструктуры электронного правительства в Брянской области» (2014—2020 годы) направлена на формирование современной информационной и телекоммуникационной инфраструктуры, предоставление на ее основе качественных услуг и обеспечение высокого уровня доступности для населения информации и технологий. Приоритеты подпрограммы определены Стратегией развития информационного общества в Российской Федерации, утвержденной Президентом Российской Федерации 7 февраля 2008 года № Пр-212 и Государственной программой «Информационное общество» (2011—2020 годы),

В подпрограмме закрепляются цели, задачи, принципы и основные направления в области использования и развития информационных и телекоммуникационных технологий в Брянской области.

В целях обеспечения реализации программы осуществляются мониторинг и статистическое наблюдение показателей развития информационного общества в Брянской области.

Подпрограмма «Повышение качества предоставления государственных и муниципальных услуг в Брянской области» (2014—2020 годы) направлена на повышение качества и доступности государственных услуг, оказываемых исполнительными органами государственной власти, органами местного самоуправления для устойчивого экономического развития Брянской области. Это возможно в результате решения следующих задач:

— создание сети многофункциональных центров предоставления государственных и муниципальных услуг, соответствующих установленным требованиям;

— повышение уровня комфортности получения гражданами и юридическими лицами государственных и муниципальных услуг;

— организация межведомственного информационного взаимодействия при предоставлении государственных и муниципальных услуг;

— формирование и развитие информационно-технологической инфраструктуры системы предоставления государственных услуг в электронной форме.

Мероприятия подпрограммы «Повышение инвестиционной привлекательности Брянской области» (2014—2020 годы) направлены на создание условий развития, обеспечивающих привлечение инвестиций на региональный уровень, активизацию инвестиционной деятельности в регионе и рост инвестиционного потенциала Брянской области.

Достижение поставленной цели будет осуществляться через:

постоянное совершенствование законодательного, организационного и инфраструктурного обеспечения инвестиционной политики в Брянской области;

совершенствование инвестиционного имиджа Брянской области, демонстрация его конкурентных преимуществ потенциальным российским и иностранным инвесторам;

создание новых инструментов для привлечения инвестиционных ресурсов в регион;

содействие субъектам инвестиционной деятельности;

повышение уровня информационного обеспечения субъектов инвестиционной деятельности.

Подпрограмма «Государственная поддержка малого и среднего предпринимательства в Брянской области» (2014—2020 годы) направлена на реализацию комплекса мероприятий по государственной поддержке субъектов МСП в Брянской области.

Мероприятия государственной программы «Экономическое развитие, инвестиционная политика и инновационная экономика Брянской области» (2014—2020 годы) с разбивкой по входящим в госпрограмму подпрограммам, с указанием ежегодных ресурсов на их выполнение и ответственных исполнителей приведены в Плане реализации государственной программы (приложение 2 к государственной программе).

8. Меры правового регулирования в сфере экономического развития, инвестиционной политики и инновационной экономики Брянской области

Основные меры правового регулирования в соответствующей сфере, необходимые для принятия в период реализации государственной программы и направленные на достижение ее целей и конечных результатов, представлены в таблице 1.

Таблица 1

№	Вид нормативного правового акта	Основные положения нормативного правового акта	Ответственный исполнитель, соисполнители	Ожидаемый срок принятия
1	2	3	4	5
1	Постановление Правительства Брянской области	распределение грантов в форме дотаций на поощрение муниципальных районов и городских округов по итогам конкурса «Лучшее муниципальное образование по инвестиционной привлекательности» в соответствии с постановлением от 5 марта 2012 г. № 196	департамент экономического развития	I квартал ежегодно по итогам конкурса
2	Постановление Правительства Брянской области	утверждение Положения о подготовке и проведении конкурса «Лучшая программа социально-экономического развития приграничного поселения Брянской области»; состава комиссии по определению победителей; порядка предоставления дотаций бюджетам приграничных поселений Брянской области	департамент экономического развития	ежегодно при условии выделения средств на эти цели
3	Постановление Правительства Брянской области	утверждение распределения дотаций бюджетам поселений по итогам конкурса «Лучшая программа социально-экономического развития приграничного поселения Брянской области» в соответствии с принятым постановлением правительства Брянской области на текущий финансовый год	департамент экономического развития	I квартал ежегодно по итогам конкурса
4	Постановление Правительства Брянской области	регламентирование процедуры оценки регулирующего воздействия (ОРВ) принятых и принимаемых НПА, затрагивающих предпринимательскую деятельность	департамент экономического развития	I квартал 2014 года
5	Постановление Правительства Брянской области	разработка и утверждение Плана создания инвестиционных объектов и объектов инфраструктуры на основе сведений, представленных инициаторами инвестпроектов	департамент экономического развития, ГБУ «АСИП»	II квартал 2014 года
6	Постановление Правительства Брянской области	разработка и утверждение Положения о порядке предоставления субсидий субъектам малого и среднего предпринимательства	департамент экономического развития	ежегодно, II—III квартал
7	Постановление Правительства Брянской области	распределение субсидий бюджетам муниципальных районов (городских округов) на создание (развитие) многофункциональных центров предоставления государственных и муниципальных услуг	департамент экономического развития, администрации	в течение 2014 года (в зависимости от даты объявления конкурсов)

1	2	3	4	5
		на территории Брянской области в 2014 году	муниципальных районов (городских округов)	
8	Распоряжение Губернатора области	разработка и утверждение детализированного плана мероприятий информационного сопровождения деятельности МФЦ	департамент экономического развития, департамент внутренней политики Брянской области	II квартал 2014 года
9	Постановление Правительства Брянской области	порядок проведения мониторинга качества предоставления государственных и муниципальных услуг, в том числе на базе МФЦ	департамент экономического развития Брянской области	II квартал 2014 года
10	Постановление Правительства Брянской области	о создании комиссии по повышению качества и доступности предоставления (исполнения) государственных и муниципальных услуг (функций) и организации межведомственного взаимодействия	департамент экономического развития Брянской области	2014—2015 годы
11	Постановление Правительства Брянской области	внесение изменений в действующие НПА: «О региональной системе межведомственного электронного взаимодействия Брянской области» Об организации работы по переходу органов исполнительной власти Брянской области и органов местного самоуправления Брянской области, государственных и муниципальных учреждений Брянской области на оказание услуг в электронном виде»	департамент экономического развития Брянской области	I полугодие 2014 года
12	Постановление Правительства Брянской области	о проведении областных конкурсов, чемпионатов в сфере IT-технологий	департамент экономического развития Брянской области	2014—2015 годы

При необходимости будут вноситься изменения в действующие нормативные правовые акты регионального уровня, регламентирующие сферу деятельности департамента экономического развития.

9. Оказание государственных услуг подведомственными государственными бюджетным и автономным учреждениями.

ГБУ «Агентство по сопровождению инвестиционных проектов» ежегодно планирует предоставление следующих государственных услуг и работ:

Оказание информационно-консультационного и организационного содействия субъектам инвестиционной деятельности в Брянской области;

Мониторинг информации об инвестиционных возможностях региона;

Организация участия в публичных мероприятиях, направленных на реализацию инвестиционных проектов на территории Брянской области, повышение узнаваемости и укрепление репутации региона;

Информационное освещение инвестиционной деятельности в Брянской области посредством наполнения информационно-инвестиционного портала.

ГАУ «Брянский областной бизнес-инкубатор» ежегодно планирует предоставление следующих государственных услуг:

предоставление в аренду субъектам малого предпринимательства офисных нежилых помещений;

предоставление в пользование конференц-зала субъектам малого предпринимательства;

обеспечение доступом к информационным базам данных (Интернет);

обеспечение доступом к информационным базам данных (СПС «Гарант»);

консультационные услуги по вопросам бухгалтерского учета и налогообложения;

консультационные услуги по юридическим вопросам;

консультационные услуги по вопросам бизнес-планирования.

Задания и отчеты о выполнении заданий будут постоянно размещаться на сайтах: www.invest032.ru и www.bink32.ru соответственно.

10. Использование налоговых инструментов для достижения основных целей госпрограммы

В соответствии с Законом Брянской области от 19 августа 1996 года № 29-З «Об инвестиционной деятельности, налоговых льготах и гарантиях инвесторам на территории Брянской области» инвесторам предоставляется право на получение государственной поддержки в форме налоговых льгот по налогу на имущество организаций и понижения налоговой ставки по налогу на прибыль организаций, подлежащих зачислению в областной бюджет.

Льготы по налоговым платежам основаны на двух региональных законах: от 27 ноября 2003 года № 79-З «О налоге на имущество организаций» и от 26 ноября 2004 года № 73-З «О понижении ставки налога на прибыль организаций для отдельных категорий налогоплательщиков». При Губернаторе работает инвестиционный совет — постоянно действующий коллегиальный орган, координирующий деятельность по привлечению и размещению инвестиций на территории области, принимающий решения о целесообразности реализации инвестиционных проектов и возможности предоставления мер государственной поддержки.

Кроме того, действует такой вид поддержки как инвестиционный налоговый кредит. Основанием для предоставления инвесторам данного вида поддержки является Налоговый Кодекс Российской Федерации, Закон Брянской области от 5 октября 2011 года № 90-З « Об определении органа, уполномоченного принимать решения об изменении сроков уплаты налогов в форме инвестиционного налогового кредита» и Порядок принятия решения о предоставлении инвестиционного налогового кредита, утвержденный постановлением администрации области от 14 августа 2012 г. № 757.

11. Текущее состояние показателей экономического, инвестиционного, инновационного развития Брянской области и ожидаемые конечные результаты реализации государственной программы

Показатели, характеризующие текущее и итоговое состояние экономического, инвестиционного и инновационного развития Брянской области, ежегодные индикаторы результативности и эффективности реализации государственной программы с разбивкой по входящим в нее подпрограммам приведены в приложении 1 к государственной программе.

Показатели: валовой региональный продукт, индекс физического объема инвестиций в основной капитал подтверждаются данными прогноза социально-экономического развития, размещаемого на сайте департамента экономического развития (http://www.econom.brk.ru).

Ряд показателей требует расчета, который приводится ниже:

Рост доли инновационной продукции (P) рассчитывается следующим образом:

$$P = V2/V1 \times 100 - V4/V3 \times 100,$$

где: V1 — объем отгруженной продукции предприятиями (организациями) области за отчетный год,
V2 — объем отгруженной инновационной продукции за отчетный год,
V3 — объем отгруженной продукции предприятиями (организациями) области за предыдущий год,
V4 — объем отгруженной инновационной продукции за предыдущий год.

Уровень инновационной активности предприятий (организаций) области (Y) рассчитывается следующим образом:

$$Y = N1/N \times 100,$$

где: N — число предприятий (организаций) всего,
N1 — число предприятий (организаций), осуществляющих инновационную деятельность.

Средний процент отклонения значений показателей прогноза социально-экономического развития от фактических за отчетный год (Os) фактически устанавливается на основании расчета по приведенной формуле:

$$O_s = \frac{\sum_{i=1}^{n} \frac{P_i}{F_i} \%}{n},$$

где: Pi — значение i-го показателя, установленное на отчетный период в соответствии с прогнозом социально-экономического развития Брянской области;
Fi — фактическое значение i-го показателя за отчетный период;
n — количество показателей.

Объем инвестиций в основной капитал (за исключением бюджетных средств) по крупным и средним предприятиям рассчитывается по формуле:

$$Vи = Vи\ кисп - Viкисп(б),$$

где: Vи кисп — суммарное распределение инвестиций в основной капитал по источникам финансирования (без субъектов малого предпринимательства и объема инвестиций, не наблюдаемых прямыми статистическими методами) в млн. рублей, подтверждаемое данными прогноза социально-экономического развития, размещаемого на сайте департамента экономического развития (http://www.econom.brk.ru)
Vи кисп(б) — бюджетные средства, млн. рублей (там же).

Объем ВРП в расчете на одного жителя рассчитывается по формуле:

$$Vнас = Vврп/N,$$

где: Vврп — валовой региональный продукт, млн. рублей;
N — среднегодовая численность населения, подтверждаемая данными прогноза социально-экономического развития, тыс. человек.

Доля государственных (муниципальных) услуг переведенных в электронный вид:

$$a_1 = \frac{b_1}{c_1} \times 100\%,$$

где: a_1 — доля государственных (муниципальных) услуг переведенных в электронный вид, %;
b_1 — количество государственных (муниципальных) услуг, переведенных в электронный вид согласно этапам перехода на предоставление услуг (функций) в электронный вид, единиц;
c_1 — общее количество государственных услуг, оказываемых исполнительными органами государственной власти Брянской области, единиц.

Доля исполнительных органов государственной власти из общего числа исполнительных органов государственной власти, осуществляющих обмен информацией с использованием единой системы межведомственного электронного взаимодействия:

$$a_2 = \frac{b_2}{c_2} \times 100\%,$$

где: a_2 — доля исполнительных органов государственной власти из общего числа исполнительных органов государственной власти, осуществляющих обмен информацией с использованием единой системы межведомственного электронного взаимодействия, %;
b_2 — количество исполнительных органов государственной власти, осуществляющих обмен информацией с использованием единой системы межведомственного взаимодействия, единиц;
c_2 — общее количество исполнительных органов государственной власти, предоставляющих государственные услуги, требующие использования единой системы межведомственного электронного взаимодействия, единиц.

Доля граждан, имеющих доступ к получению государственных услуг по принципу «одного окна» по месту пребывания, в т.ч. многофункциональных центрах предоставления государственных и муниципальных услуг:

$$a_3 = \frac{b_3}{c_3} \times 100\%,$$

где: a_3 — доля граждан, имеющих доступ к получению государственных услуг по принципу «одного окна» по месту пребывания, в т.ч. многофункциональных центрах предоставления государственных и муниципальных услуг, %;
b_3 — число жителей муниципальных районов (городских) округов, имеющих доступ к государственных и муниципальным услугам, оказываемых через МФЦ, человек;

c_3 — число жителей, зарегистрированных на территории Брянской области, человек.

Объем иностранных инвестиций подтверждается ежеквартальным бюллетенем «Иностранные инвестиции в экономику области» федерального органа государственной статистики по Брянской области.

Доля среднесписочной численности работников (без внешних совместителей) субъектов малого и среднего предпринимательства в средней списочной численности работников (без внешних совместителей) всех предприятий и организаций, доля продукции, произведенной субъектами малого и среднего предпринимательства, в общем объеме валового регионального продукта, количество вновь зарегистрированных субъектов малого и среднего предпринимательства предоставляются федеральным органом государственной статистики по Брянской области по запросу департамента экономического развития.

Темп роста налоговых поступлений от субъектов малого и среднего предпринимательства (к предыдущему году) рассчитывается по формуле:

$$T = Nm/Nnp \times 100\%,$$

где: Nт — налоги по специальным режимам за текущий год, указанные на сайте УФНС России по Брянской области (www.r32.nalog.ru).

Nпр — налоги по специальным режимам за предыдущий год, указанные на сайте УФНС России по Брянской области (www.r32.nalog.ru).

Остальные приведенные в приложении 1 к государственной программе индикаторы (показатели) подтверждаются фактическими данными постоянного мониторинга департамента экономического развития, департамента финансов, департамента по строительству и архитектуре Брянской области.

Подпрограмма «Экономическое развитие» (2014—2020 годы)

ПАСПОРТ
Подпрограммы

Наименование подпрограммы	— «Экономическое развитие» (2014—2020 годы)
Ответственный исполнитель подпрограммы	— департамент экономического развития Брянской области
Соисполнитель подпрограммы	— отсутствуют
Цели подпрограммы	— эффективное управление экономическим развитием для обеспечения устойчивого и качественного экономического роста региона
Задачи подпрограммы	— стратегическое планирование и координация социально-экономического развития области; анализ и прогнозирование социально-экономического развития области; оценка эффективности деятельности органов государственной власти и органов местного самоуправления; развитие инвестиционной деятельности; развитие инновационной деятельности и нанотехнологий; эффективная реализация полномочий в сфере установленных функций
Срок реализации подпрограммы	— 2014—2020 годы
Объемы бюджетных ассигнований на реализацию подпрограммы	— общий объем финансовых средств на реализацию подпрограммы составляет 238 597 800,00 рублей, в том числе: на 2014 год — 62 160 400,00 рублей; на 2015 год — 30 185 400,00 рублей; на 2016 год — 29 210 400,00 рублей; на 2017—2020 годы — 117 041 600,00 рублей; из них бюджетные средства — 232 522 800,00 рублей, в т.ч. средства областного бюджета — 232 522 800,00 рублей
Ожидаемые результаты реализации подпрограммы	— показатели (индикаторы) результативности и эффективности реализации подпрограммы и конечные результаты реализации подпрограммы, характеризующие состояние социально-экономического развития, приведены в приложении 1 к государственной программе

1. Цели и задачи подпрограммы

Целью подпрограммы «Экономическое развитие» (2014—2020 годы) является эффективное управление экономическим развитием и эффективная реализация полномочий в сфере установленных функций для обеспечения устойчивого и качественного экономического роста региона.

Выполнение поставленной цели возможно при решении ряда взаимосвязанных задач:

стратегическое планирование и координация социально-экономического развития области;

анализ и прогнозирование социально-экономического развития области;

оценка эффективности деятельности органов государственной власти и органов местного самоуправления;

развитие инвестиционной деятельности;

развитие инновационной деятельности и нанотехнологий;

эффективная реализация полномочий в сфере установленных функции.

Подпрограмма «Экономическое развитие» (2014—2020 годы) включает в себя основные мероприятия, изложенные в Плане реализации госпрограммы (приложение 2):

Руководство и управление в сфере установленных функций органов государственной власти Брянской области и государственных органов Брянской области;

Учреждения, оказывающие услуги по сопровождению инвестиционных проектов;

Социально-экономическое развитие приграничных муниципальных образований.

Развитие инновационной деятельности.

В составе последнего основного мероприятия реализуются следующие мероприятия:

организация выставок, экспозиций по инновационной деятельности (участие в форумах нанотехнологий и др.);

организация и участие в семинарах, научно-практических конференциях и форумах по вопросам развития инновационной деятельности;

проведение областных конкурсов на лучший молодежный проект, лучший инновационный проект студентов брянских учебных заведений, лучшую инновационную организацию, лучшее изобретение и рационализаторское предложение.

На мероприятие «Социально-экономическое развитие приграничных муниципальных образований» предусмотрено выделение средств областного бюджета в форме дотаций на стимулирование социально-экономического развития приграничных поселений Брянской области. Выделение средств осуществляется на конкурсной основе путем проведения в соответствующем году конкурса «Лучшая программа социально-экономического развития приграничного поселения Брянской области». Условия предоставления и методика расчета межбюджетных трансфертов представлена в разделе 3 подпрограммы.

2. Ресурсное обеспечение подпрограммы

Общий объем финансовых средств на реализацию подпрограммы составляет 238 597 800,00 рублей, в том числе:
на 2014 год — 62 160 400,00 рублей;
на 2015 год — 30 185 400,00 рублей;
на 2016 год — 29 210 400,00 рублей;
на 2017—2020 годы — 117 041 600,00 рублей;
из них бюджетные средства — 232 522 800,00 рублей, в т.ч. средства областного бюджета — 232 522 800,00 рублей.

3. Условия предоставления и методика расчета межбюджетных трансфертов

План реализации программы (приложение 2) включает реализацию мероприятия «Социально-экономическое развитие приграничных муниципальных образований», на которое предусмотрено выделение средств областного бюджета в форме дотаций на стимулирование социально-экономического развития приграничных поселений Брянской области. Выделение средств осуществляется на конкурсной основе путем проведения в соответствующем году конкурса «Лучшая программа социально-экономического развития приграничного поселения Брянской области» в целях:

стимулирования социально-экономического развития территорий приграничных поселений.

повышения качества жизни населения приграничных поселений Брянской области.

Дотации из областного бюджета на стимулирование социально-экономического развития приграничных поселений (далее — дотации) предоставляются бюджетам муниципальных городских (сельских) поселений Брянской области, имеющих в соответствии с Законом Брянской области от 9 марта 2005 года № 3-З «О наделении муниципальных образований статусом городского округа, муниципального района, городского поселения, сельского поселения и установлении границ муниципальных образований в Брянской области» участок общей границы с другим государством (далее — приграничных поселений) и победивших в названном конкурсе.

Обязательными условиями предоставления дотаций являются:

наличие участка общей границы с другим государством;

наличие утвержденной действующей программы социально-экономического развития приграничного поселения.

Общий объем дотаций на поощрение приграничных поселений — победителей конкурса распределяется между приграничными поселениями, набравшими максимальное количество баллов по результатам конкурсной оценки показателей (далее — победителями конкурса).

Определение победителей конкурса осуществляется в соответствии с критериями, в качестве которых выступают показатели программ социально-экономического развития поселений (таблица 1):

Таблица 1

№ п. п.	Наименование показателя	Баллы
1	Наличие фактического прироста численности населения, проживающего в населенном пункте в году, предшествующем году проведения конкурса	10 баллов
2	Создание рабочих мест по итогам реализации мероприятий программы социально-экономического развития приграничного поселения, ед.	1 ед. — 1 балл
3	Создание субъектов малого бизнеса за период действия программы социально-экономического развития приграничного поселения	1 балл за 1 созданный субъект малого бизнеса
4	Создание крестьянских (фермерских) хозяйств, осуществляющих проекты создания и развития своих хозяйств с помощью государственной поддержки	1 хозяйство (ферма) — 1 балл
5	Создание семейных животноводческих ферм на базе крестьянских (фермерских) хозяйств за период действия программы	1 семейная ферма — 1 балл
6	Удельный вес финансового обеспечения программы за счет средств местного бюджета в общем объеме программы, %	1% — 1 балл
7	Удельный вес доходов бюджета от хозяйственного использования муниципальной собственности в общем объеме доходов, %	число % = числу баллов
8	Доля расходов на благоустройство поселения в общем объеме расходов местного бюджета	число % = числу баллов
9	Прирост протяженности улично-дорожной сети с твердым покрытием, обеспеченный программой, км	1 км — 1 балл
10	Наличие энергосберегающих технологий, применяемых для реализации мероприятий программы	10 баллов

Объем дотации бюджету i-го приграничного поселения — победителя конкурса (ГМоi) определяется по следующей формуле:

$$Гмоi = О \times \sum_{i=1}^{N} (Бi/SUM\ Бi),$$

где: О — общий объем дотаций бюджетам приграничных поселений, предусмотренный на эти цели в рамках программы на соответствующий финансовый год;

Бi — суммарная балльная оценка i-го приграничного поселения — победителя конкурса;

SUM Бi — общая суммарная балльная оценка приграничных поселений — победителей конкурса;

N — число приграничных поселений — победителей конкурса.

Порядок проведения конкурса, состав конкурсной комиссии и порядок предоставления дотаций утверждаются постановлением Правительства Брянской области.

4. Ожидаемые результаты выполнения подпрограммы

Постановлением администрации области от 20 июня 2008 года № 604 утверждена Стратегия социально-экономического развития Брянской области до 2025 года.

Стратегия увязана со стратегическими целями Правительства Российской Федерации и приоритетными национальными проектами, учитывает отраслевые стратегические приоритеты федерального значения, проекты межрегионального взаимодействия. С целью достижения конечных результатов государственной программы потребуется внесение изменений в Стратегию социально-экономического развития Брянской области до 2025 года.

В соответствии с Постановлением Правительства Российской Федерации от 3 ноября 2012 года № 1142 «О мерах по реализации Указа Президента Российской Федерации от 21 августа 2012 г. № 1199 «Об оценке эффективности деятельности органов исполнительной власти субъектов Российской Федерации» департамент готовит доклад о достигнутых значениях показателей для оценки эффективности деятельности органов исполнительной власти Брянской области за отчетный год и их планируемых значениях на 3-летний период. Оценка эффективности деятельности органов местного самоуправления выполняется в соответствии с методикой, утвержденной Постановлением Правительства Российской Федерации от 17 декабря 2012 года № 1317 «О мерах по реализации Указа Президента Российской Федерации от 28 апреля 2008 г. № 607 «Об оценке эффективности деятельности органов местного самоуправления городских округов и муниципальных районов» и подпункта «и» пункта 2 Указа Президента Российской Федерации от 7 мая 2012 г. № 601 «Об основных направлениях совершенствования системы государственного управления».

Ежегодно осуществляется разработка прогноза социально-экономического развития Брянской области на плановый период для представления в Минэконом-развития России.

Сопровождение инвестиционных проектов осуществляется департаментом экономического развития и ГБУ «Агентство по сопровождению инвестиционных проектов» на основании Порядка сопровождения инвестиционных проектов, планируемых к реализации и (или) реализуемых на территории Брянской области, утвержденного постановлением Правительства Брянской области от 20 декабря 2010 года № 1322.

Повышение эффективности региональной экономики с помощью инноваций и информационных технологий в традиционных для Брянской области отраслях необходимо сделать одним из региональных приоритетов. Инновационная экономика и применение информационных технологий должны стать условием для повышения конкурентоспособности всех ее отраслей. Реализация данных мероприятий подпрограммы направлена на ориентирование предприятий и всех хозяйствующих субъектов области на инновационную активность, что является важнейшей характеристикой инновационного развития региона.

Показатели (индикаторы) результативности и эффективности реализации подпрограммы и конечные результаты реализации подпрограммы, характеризующие состояние социально-экономического развития, приведены в приложении 1 к государственной программе.

Подпрограмма «Развитие информационного общества и инфраструктуры электронного правительства в Брянской области» (2014—2020 годы)

ПАСПОРТ подпрограммы

Наименование подпрограммы	— «Развитие информационного общества и инфраструктуры электронного правительства в Брянской области» (2014—2020 годы)
Ответственный исполнитель	— департамент экономического развития Брянской области (управление информационных технологий)
Соисполнители программы	— отсутствуют
Цель подпрограммы	— развитие информационного общества и инфраструктуры элементов электронного правительства Брянской области
Задачи подпрограммы	— формирование и поддержание современной информационно-телекоммуникационной инфраструктуры; обеспечение для граждан и организаций доступности услуг, оказываемых на основе информационно-телекоммуникационной инфраструктуры на всей территории Брянской области, а также создание условий для оказания экономически эффективными способами современных, доступных, надежных, качественных и безопасных услуг на основе инфраструктуры связи и телекоммуникаций; развитие сервисов на основе информационных технологий для упрощения процедур взаимодействия общества и государства, а также развитие специальных информационных и информационно-технологических систем обеспечения деятельности органов государственной власти
Срок реализации подпрограммы	— 2014—2020 годы
Объемы бюджетных ассигнований на реализацию подпрограммы	— общий объем средств, предусмотренных на реализацию подпрограммы, 25120000,00 рублей, в том числе: 2014 год — 4 610 000,00 рублей 2015 год — 4 010 000,00 рублей; 2016 год — 3 300 000,00 рублей; 2017—2020 годы — 13 200 000,00 рублей
Ожидаемые результаты реализации подпрограммы	— показатели (индикаторы) результативности и эффективности реализации подпрограммы и конечные результаты реализации подпрограммы, характеризующие состояние социально-экономического развития, приведены в приложении 1 к государственной программе

1 .Характеристика проблемы, анализ причин её возникновения и необходимость её решения программно-целевым методом

Глобализация и развитие информационного общества стремительно меняют облик современного мира. Общепринятого определения информационного общества нет, но большинство специалистов сходятся в том, что его сущность определяет ряд взаимосвязанных процессов:

информация и знания становятся важным ресурсом и подлинной движущей силой социально-экономического, научного и технологического развития;

формируется рынок информации и знания, как фактор производства, наравне с рынками природных ресурсов, труда и капитала;

стремительно растет удельный вес отраслей, обеспечивающих создание, передачу, обработку и использование информации;

развитая информационная инфраструктура превращается в условие, определяющее национальную и региональную конкурентоспособность не в меньшей степени чем, например, транспортная инфраструктура;

развитие и активное внедрение во все сферы деятельности новых информационно-коммуникационных технологий (ИКТ) существенно меняет модели образования, труда, общественной жизни и отдыха.

Сегодня информационное общество характеризуется высоким уровнем развития информационных и телекоммуникационных технологий и их интенсивным использованием гражданами, бизнесом и органами государственной власти.

Основными целями формирования и развития информационного общества как в целом в Российской Федерации, так и в Брянской области являются повышение качества жизни граждан, обеспечение конкурентоспособности региона, развитие экономической, социально-политической, культурной и духовной сфер жизни общества, совершенствование системы государственного и муниципального управления на основе использования информационных и телекоммуникационных технологий.

В подпрограмме закрепляются цели, задачи, принципы и основные направления в области использования и развития информационных и телекоммуникационных технологий в Брянской области.

В целях обеспечения реализации программы осуществляются мониторинг и статистическое наблюдение показателей развития информационного общества в Брянской области.

Информация по результатам мониторинга представляется для формирования ежегодного национального доклада о состоянии развития информационного общества в Российской Федерации.

Результатом реализации подпрограммы будет эффективное развитие и применение информационных технологий, повышение эффективности работы органов власти, ускорение темпов социально-экономического развития и повышения качества жизни населения в Брянской области.

2. Цели и задачи подпрограммы

Целью подпрограммы является развитие информационного общества и инфраструктуры электронного правительства Брянской области.

Движение Брянской области к информационному обществу должно привести к постоянному улучшению социально-экономической ситуации в регионе. Информационное общество должно стать базисом постоянного совершенствования государственного и муниципального управления.

Приоритеты подпрограммы определены Стратегией развития информационного общества в Российской Федерации, утвержденной Президентом Российской Федерации 7 февраля 2008 года № Пр-212 (далее — Стратегия) и Государственной программой РФ «Информационное общество» (2011—2020 годы), утвержденной распоряжением Правительства РФ от 20.10.2010 года № 1815-р.

Приоритеты государственной политики Брянской области в сфере реализации программы направлены на решение определенной Стратегией задачи развития информационного общества в Российской Федерации — формирование современной информационной и телекоммуникационной инфраструктуры, предоставление на ее основе качественных услуг и обеспечение высокого уровня доступности для населения информации и технологий, включая:

формирование единого информационного пространства;

обеспечение радиочастотным ресурсом перспективных технологий;

обеспечение равной доступности к современным информационным технологиям жителей всех районов Брянской области;

развитие инфраструктуры широкополосного доступа к сети Интернет на всей территории области;

обеспечение безопасности функционирования информационных и телекоммуникационных систем;

развитие технологий защиты информации, безопасности информации ограниченного доступа;

повышение эффективности государственного управления и местного самоуправления, взаимодействия гражданского общества и бизнеса с органами государственной власти, качества и оперативности предоставления государственных услуг.

В соответствии с указанными приоритетами определены следующие задачи программы:

формирование и поддержание современной информационно-телекоммуникационной инфраструктуры;

обеспечение для граждан и организаций доступности услуг, оказываемых на основе информационно-телекоммуникационной инфраструктуры на всей территории Брянской области, а также создание условий для оказания экономически эффективными способами современных, доступных, надежных, качественных и безопасных услуг на основе инфраструктуры связи и телекоммуникаций;

развитие сервисов на основе информационных технологий для упрощения процедур взаимодействия общества и государства, а также развитие специальных информационных и информационно-технологических систем обеспечения деятельности органов государственной власти.

3. Срок реализации подпрограммы

Реализация подпрограммы рассчитана на 2014—2020 годы.

4. Ресурсное обеспечение подпрограммы

В соответствии с объемом выделяемого бюджетного финансирования и финансирования за счет средств других источников, а также по результатам анализа выполнения мероприятий подпрограммы может осуществляться корректировка перечня мероприятий и ожидаемых результатов их реализации.

Общий объем финансирования на реализацию подпрограммы (средства областного бюджета) на 2014—2020 годы составляет 25 120 000,00 рублей, в том числе:

2014 год — 4 610 000,00 рублей;

2015 год — 4 010 000,00 рублей;

2016 год — 3 300 000,00 рублей;

2017—2020 годы — 13 200 000,00 рублей.

5. Состав мероприятий подпрограммы

В рамках подпрограммы «Развитие информационного общества и инфраструктуры электронного правительства в Брянской области» (2014—2020 годы) предусматривается реализация мероприятий, полный перечень которых с разбивкой по срокам реализации и объемам финансового обеспечения приведен в Плане реализации государственной программы (приложение 2).

6. Прогноз конечных результатов реализации подпрограммы

Реализация подпрограммы позволит значительно повысить эффективное развитие и применение информационных технологий, повысить эффективность работы органов власти, ускорить темпы социально-экономического развития и повысить качество жизни населения в Брянской области. Индикаторы выполнения задач подпрограммы и конечные результаты реализации подпрограммы, характеризующие состояние социально-экономического развития, приведены в приложении 1 к государственной программе.

Подпрограмма «Повышение качества предоставления государственных и муниципальных услуг в Брянской области» (2014—2020 годы)

ПАСПОРТ подпрограммы

Наименование подпрограммы	— Повышение качества и доступности предоставления государственных и муниципальных услуг в Брянской области (2014—2020 годы)
Ответственный исполнитель подпрограммы	— департамент экономического развития Брянской области
Соисполнители подпрограммы	— отсутствуют
Цели подпрограммы	— повышение качества и доступности предоставления государственных и муниципальных услуг в Брянской области
Задачи подпрограммы	— создание сети многофункциональных центров предоставления государственных и муниципальных услуг, соответствующих установленным требованиям; — повышение уровня комфортности получения гражданами и юридическими лицами государственных и муниципальных услуг; — организация межведомственного информационного взаимодействия при предоставлении государственных и муниципальных услуг; — формирование и развитие информационно — технологической инфраструктуры системы предоставления государственных услуг в электронной форме
Сроки реализации подпрограммы	— реализация подпрограммы осуществляется в один этап с 2014 по 2020 год
Объем бюджетных ассигнований на реализацию подпрограммы	— общий объем средств, предусмотренных на реализацию подпрограммы на 2014—2020 годы составляет 114 342 475,00 рублей, в том числе: 2014 год — 65 100 000,00 рублей; 2015 год — 24 242 475,00 рублей; 2016 год — 5 000 000,00 рублей; 2017—2020 годы — 20 000 000,00 рублей
Ожидаемые результаты реализации подпрограммы	— показатели (индикаторы) результативности и эффективности реализации подпрограммы и конечные результаты реализации подпрограммы, характеризующие состояние социально-экономического развития, приведены в приложении 1 к государственной программе

1. Характеристика проблемы, анализ причин её возникновения и необходимость её решения программно-целевым методом

За время проведения административной реформы, начиная с 2006 года, была сформирована нормативная и методическая основа повышения качества исполнения государственных функций и предоставления государственных услуг, включающая:

— Федеральный закон от 27 июля 2010 года № 210-ФЗ «Об организации предоставления государственных и муниципальных услуг»;

— постановление Правительства Российской Федерации от 22 декабря 2012 года № 1376 «Об утверждении правил организации деятельности многофункциональных центров предоставления государственных и муниципальных услуг», установившее четкие требования к параметрам создаваемых многофункциональных центров предоставления государственных и муниципальных услуг (далее — МФЦ);

— распоряжение Правительства Российской Федерации от 17 декабря 2009 г. № 1993-р «Об утверждении сводного перечня первоочередных государственных и муниципальных услуг, предоставляемых в электронном виде».

Организация предоставления государственных и муниципальных услуг по принципу «одного окна» на базе МФЦ является необходимым мероприятием по повышению качества предоставления наиболее массовых и общественно значимых услуг всех трех уровней власти: федерального, регионального, муниципального.

Учитывая положительной опыт работы МФЦ, требуется обеспечить создание МФЦ в каждом муниципальном районе области.

Всего в России по состоянию на 1 сентября 2013 г. действует 766 МФЦ в 73 регионах (в 2012 г. МФЦ обслужили более 4,5 миллиона человек по всей стране, в том числе в созданные МФЦ в Брянской области — около 120 тыс. чел., или 10 процентов), к концу 2015 г. планируемое количество МФЦ в России достигнет 2400.

Результаты работы МФЦ демонстрируют сокращение сроков получения государственных услуг, снижение межведомственной волокиты, достижение существенного антикоррупционного эффекта за счет отсутствия непосредственного взаимодействия с предоставляющими услуги государственными и муниципальными служащими, исчезновение спроса на деятельность включенных в коррупционные схемы посредников и, как следствие, повышение комфортности и удовлетворенности граждан взаимодействием с государственными органами. МФЦ позволяет минимизировать расходы на обеспечение условий качественного, доступного и комфортного получения государственных и муниципальных услуг в соответствии с утвержденными административными регламентами и заключенными соглашениями. Результаты проведенного мониторинга создания МФЦ показали, что почти 90 процентов посетителей МФЦ высоко оценивают работу центров.

Организатором создания и развития системы МФЦ в Брянской области является департамент экономического развития Брянской области. Система МФЦ будет включать 33 МФЦ, в том числе уполномоченный МФЦ в г. Брянске (открыт в апреле 2010

года), обслуживающий население г. Брянска и Брянской области и 32 МФЦ в муниципальных районах и городских округах. Всего на территории области уже действуют 4 МФЦ, планируются к открытию 4 МФЦ.

Децентрализованная модель образования и управления МФЦ на территории области предполагает создание отдельных (самостоятельных) МФЦ в каждом муниципальном образовании.

Учитывая, что распоряжением Правительства Российской Федерации от 17 декабря 2009 года № 1993-р «Об утверждении сводного перечня первоочередных государственных и муниципальных услуг, предоставляемых в электронном виде» определены этапы перехода на предоставление в электронном виде в том числе и муниципальных услуг, в настоящее время требуется активизировать работу по названному направлению.

В качестве наиболее сложного и ответственного направления работы по повышению доступности государственных и муниципальных услуг можно определить обеспечение перехода на предоставление государственных и муниципальных услуг в электронном виде. В настоящее время в Брянской области 22 государственные услуги предоставляются в электронном виде.

В целях активизации работы в указанном направлении Губернатором области в июне 2010 года утвержден План перехода на предоставление в электронном виде государственных, муниципальных и иных услуг органами исполнительной власти Брянской области, органами местного самоуправления.

Подпрограмма позволит реализовать мероприятия, направленные на:

формирование единой системы предоставления государственных и муниципальных услуг на территории Брянской области путем развития региональной государственной информационной системы «Реестр государственных услуг (функций) Брянской области» и региональной государственной информационной системы «Портал государственных и муниципальных услуг (функций) Брянской области»;

предоставление информации о государственных и муниципальных услугах и государственных и муниципальных услугах в электронном виде;

создание и развитие сети МФЦ;

повышение эффективности взаимодействия органов исполнительной власти области, органов местного самоуправления муниципальных образований области и населения области.

Все указанные мероприятия взаимосвязаны и могут быть эффективно решены комплексными программными методами.

Основными рисками в реализации подпрограммы являются:

недостаточное финансирование мероприятий по обеспечению перехода на предоставление государственных и муниципальных услуг в электронном виде, а также по обеспечению создания МФЦ на территории области;

недостаточная информированность населения о порядке предоставления государственных и муниципальных услуг, в том числе в электронном виде.

Эффективное управление рисками предполагает точное и своевременное финансирование мероприятий подпрограммы, развитие системы информирования населения области о деятельности органов исполнительной власти области и органов местного самоуправления муниципальных образований области, направленной на оптимизацию и повышение качества предоставления государственных и муниципальных услуг, и своевременное принятие управленческих решений при возникновении тенденции роста рисков.

2. Цели и задачи подпрограммы

Целью подпрограммы является повышение качества и доступности предоставления государственных и муниципальных услуг в Брянской области.

Подпрограмма рассчитана до 2020 года и предполагает решение следующих задач:

— создание сети многофункциональных центров предоставления государственных и муниципальных услуг, соответствующих установленным требованиям;

— повышение уровня комфортности получения гражданами и юридическими лицами государственных и муниципальных услуг;

— организация межведомственного информационного взаимодействия при предоставлении государственных и муниципальных услуг;

— формирование и развитие информационно — технологической инфраструктуры системы предоставления государственных услуг в электронной форме.

3. Срок реализации подпрограммы

Реализация подпрограммы рассчитана на 2014—2020 годы.

4. Ресурсное обеспечение подпрограммы

В соответствии с объемом выделяемого бюджетного финансирования и финансирования за счет средств других источников, а также по результатам анализа выполнения мероприятий подпрограммы может осуществляться корректировка перечня мероприятий и ожидаемых результатов их реализации.

Общий объем средств, предусмотренных на реализацию подпрограммы на 2014—2020 годы составляет 114 342 475,00 рублей, в том числе:

2014 год — 65 100 000,00 рублей;
2015 год — 24 242 475,00 рублей;
2016 год — 5 000 000,00 рублей;
2017—2020 годы — 20 000 000,00 рублей.

Общий объем средств областного бюджета на реализацию подпрограммы на 2014—2020 составляет 97 342 475,00 рублей, в том числе:

2014 год — 52 600 000,00 рублей;
2015 год — 19 742 475,00 рублей;
2016 год — 5 000 000,00 рублей;
2017—2020 годы — 20 000 000,00 рублей.

5. Состав программных мероприятий подпрограммы

В рамках подпрограммы «Повышение качества и доступности предоставления государственных и муниципальных услуг в Брянской области» (2014—2020 годы) предусматривается реализация мероприятий, состав которых приведен в Плане реализации государственной программы (приложение 2).

6. Прогноз конечных результатов реализации подпрограммы

Реализация подпрограммы будет способствовать повышению доли государственных (муниципальных услуг), переведенных в электронный вид; сокращению издержек, связанных с отсутствием межведомственного взаимодействия при оказании государственных услуг (на 60% к 2020 году); сокращению сроков предоставления гражданам и организациям государственных услуг.

Показатели, характеризующие текущее состояние данной сферы деятельности, индикаторы (показатели) эффективности и результативности, а также конечные результаты, характеризующие состояние социально-экономического развития по итогам выполнения мероприятий подпрограммы за прогнозный период, приведены в приложении 1 к государственной программе.

ПРИЛОЖЕНИЕ 1
к подпрограмме «Повышение качества и доступности предоставления государственных и муниципальных услуг в Брянской области» (2014—2020 годы)

ПОРЯДОК
предоставления субсидий бюджетам муниципальных районов (городских округов) на создание (развитие) многофункциональных центров предоставления государственных и муниципальных услуг на территории Брянской области

1. Общие положения

1.1. Настоящий Порядок предоставления субсидий бюджетам муниципальных районов (городских округов) на создание (развитие) многофункциональных центров предоставления государственных и муниципальных услуг на территории Брянской области (далее — Порядок) определяет цели и условия предоставления субсидий бюджетам муниципальных районов (городских округов) на создание (развитие) многофункциональных центров предоставления государственных и муниципальных услуг на территории Брянской области (далее — субсидий), организацию и критерии отбора муниципальных районов (городских округов) для предоставления субсидий, методику распределения субсидий, порядок возврата субсидий.

2. Цели и условия предоставления субсидий

2.1. Целью предоставления субсидий является создание (развитие) многофункциональных центров предоставления государственных и муниципальных услуг (далее — МФЦ) в муниципальных районах (городских округах) Брянской области для повышения качества и доступности предоставления государственных и муниципальных услуг, в том числе по принципу «одного окна».

2.2. Условием предоставления субсидий является софинансирование расходов на создание (развитие) МФЦ за счет средств бюджетов муниципальных районов (городских округов) в размере не менее 50 процентов от запрашиваемого объема средств на создание (развитие) МФЦ, указанного в заявлении на участие в отборе.

3. Организация отбора муниципальных районов (городских округов) для предоставления субсидий

3.1.Отбор муниципальных районов (городских округов) для предоставления субсидий осуществляется главным распорядителем средств областного бюджета.

3.2. Главным распорядителем средств областного бюджета вышеуказанных расходов является департамент экономического развития Брянской области.

Главный распорядитель средств областного бюджета осуществляет следующие действия:

утверждает сроки отбора;

формирует и утверждает состав комиссии для проведения отбора (далее — комиссия);

проводит рассылку извещений о проведении отбора, а также обеспечивает прием, учет и хранение поступивших от участников заявлений и документов;

выполняет рассмотрение поданных заявлений и документов в срок не позднее 5 рабочих дней с момента окончания отбора и представляет их на заседание комиссии.

3.3. Участники отбора представляют главному распорядителю средств областного бюджета следующие документы:

При объявлении отбора на создание МФЦ:

1) заявление на участие в отборе;

2) свидетельство о праве собственности на объект недвижимости под МФЦ или договор безвозмездного пользования на срок не менее 5 лет, в случае если объект недвижимости не находится в муниципальной собственности;

3) утвержденные в установленном порядке:

проектно-сметная документация — в случае строительства здания под МФЦ;

сводный сметный расчет — в случае реконструкции, капитального (текущего) ремонта объекта недвижимости;

4) документ муниципального района (городского округа), подтверждающий софинансирование за счет средств местных бюджетов в размере не менее 50 процентов.

При объявлении отбора на развитие МФЦ:

1) заявление на участие в отборе;

2) копии учредительных документов, заверенных в установленном порядке;

3) утвержденные в установленном порядке:

сводный сметный расчет — в случае необходимости текущего ремонта объекта недвижимости и коммерческие предложения на приобретение компьютерной, офисной техники, мебели, климатического оборудования, программного обеспечения, в зависимости от целей, на которые предполагается направление средств при выполнении мероприятий по развитию МФЦ;

4) документ муниципального района (городского округа), подтверждающий софинансирование за счет средств местных бюджетов в размере не менее 50 процентов.

3.4. Субсидии предоставляются при условии соблюдения муниципальными районами (городскими округами) установленных критериев отбора по балльной системе:

максимальное количество баллов — 100;

минимальное количество баллов — 50.

3.5. Основанием для отказа в представлении субсидии является предоставление неполного пакета документов, указанных в п. 3.3. настоящего Порядка.

3.6. Оценка участников отбора осуществляется в следующем порядке.

Поступившие заявления и документы участников, рассматриваются на заседании комиссии и заносятся в соответствующую таблицу. В случае необходимости к таблице прилагаются замечания, которые должны учитываться при определении итоговой оценки.

Участнику отбора, получившему наибольшее количество баллов, присваивается первый номер.

Другим участникам отбора присваивается порядковый номер на основании результатов оценки по мере уменьшения количества начисленных баллов. В случае если нескольким муниципальным районам (городским округам) начислено одинаковое количество баллов, меньший порядковый номер присваивается участнику отбора, который представил документы раньше других (в соответствии с датой и временем регистрации).

Решение о признании победителя отбора принимается членами комиссии, решение оформляется протоколом.

4. Критерии отбора муниципальных районов (городских округов) для предоставления субсидий

4.1. Критерии отбора для получения субсидий на создание МФЦ

№ п. п.	Наименование критерия	Значение	Количество баллов
1	Наличие объектов недвижимости под МФЦ	— объекты отсутствуют — объекты, требующие проведения капитального (текущего) ремонта для приведения в соответствие с требованиями постановления Правительства Российской Федерации от 22 декабря 2012 года № 1376 «Об утверждении Правил организации деятельности многофункциональных центров предоставления государственных и муниципальных услуг» с объемом затрат (в расчете на 1 окно МФЦ): свыше 1000 тыс. рублей — от 850 тыс. рублей до 1000 тыс. рублей — от 650 тыс. рублей до 850 тыс. рублей — от 500 тыс. рублей до 650 тыс. рублей — до 500 тыс. рублей —	0 5 15 30 40 50
2	Наличие мероприятия (мероприятий) по созданию многофункционального центра предоставления государственных и муниципальных услуг на территории муниципального района (городского округа) в рамках муниципальных программ (подпрограмм)	отсутствует имеется	0 20
3	Уровень софинансирования за счет средств бюджетов муниципальных районов (городских округов) на создание многофункциональных центров предоставления государственных и муниципальных услуг	50% от 50% до 60% от 60% до 70% от 70% до 80% от 80% до 90%	0 10 15 20 30
4	Максимальное значение		100

4.2. Критерии оценки заявлений на участие в отборе на право получения субсидий на развитие МФЦ

№ п .п.	Наименование критерия	Значение	Количество баллов
1	Наличие утвержденного сводного сметного расчета в случае необходимости текущего ремонта помещения и наличие коммерческих предложений с обоснованием стоимости приобретения компьютерной, офисной техники, мебели, климатического оборудования, программного обеспечения, в зависимости от целей, на которые предполагается направление средств при выполнении мероприятий по развитию МФЦ	отсутствует имеется	0 40
2	Наличие мероприятия (мероприятий) по созданию многофункционального центра предоставления государственных и муниципальных услуг на территории муниципального района (городского округа) в рамках муниципальных программ (подпрограмм)	отсутствует имеется	0 20
3	Уровень софинансирования за счет средств бюджетов муниципальных районов (городских округов) на создание многофункциональных центров предоставления государственных и муниципальных услуг	50% от 50% до 60% от 60% до 70% от 70% до 80% от 80% до 90%	0 10 20 30 40
4	Максимальное значение		100

5. Методика распределения субсидий

5.1. Настоящая методика устанавливает порядок распределение субсидий из областного бюджета бюджетам муниципальных районов (городских округов) на создание (развитие) МФЦ.

Общий объем субсидии бюджету i-го муниципального района (городского округа) определяется по следующей формуле:

$$Vi = Ni * Y,$$

где: Vi — общий объем субсидии бюджету i-го муниципального района (городского округа);

Ni — объем расходов, необходимый i-му муниципальному району (городскому округу) на создание (развитие) МФЦ, определенный по результатам проведенного отбора;

Y — уровень софинансирования за счет средств областного бюджета расходов i-муниципального района (городского округа) на создание (развитие) МФЦ.

5.2. Уровень софинансирования (Y) не может превышать 50 процентов от расходов, необходимых i—муниципальному району (городскому округу) на создание (развитие) МФЦ в рамках средств, предусмотренных на эти цели в областном бюджете.

5.3. Распределение субсидий утверждается нормативным правовым актом Правительства Брянской области.

6. Порядок предоставления субсидий

6.1. Субсидии предоставляются в соответствии со сводной бюджетной росписью областного бюджета на соответствующий финансовый год и плановый период в пределах лимитов бюджетных обязательств, утвержденных главному распорядителю средств областного бюджета на вышеуказанные цели.

В дополнение к средствам, предусмотренным в областном бюджете на создание (развитие) МФЦ, также могут направляться средства федерального бюджета, полученные по результатам отбора Минэкономразвития России программ, планов мероприятий по проведению административной реформы и проектов реализации административной реформы высших исполнительных органов государственной власти субъектов Российской Федерации.

6.2. Главный распорядитель средств областного бюджета перечисляет субсидии в установленном порядке с лицевого счета получателя бюджетных средств, открытого в департаменте финансов Брянской области, на счета, открытые территориальным органам Федерального казначейства для учета поступлений и их распределения между бюджетами бюджетной системы Российской Федерации, для последующего перечисления в установленном порядке в бюджеты муниципальных районов (городских округов).

Операции по кассовым расходам бюджетов муниципальных районов (городских округов), осуществляемым за счет субсидий, учитываются на лицевых счетах получателей средств местных бюджетов, открытых в территориальных органах Федерального казначейства.

6.3. Перечисление субсидий осуществляется на основании утвержденного распределения субсидий бюджетам муниципальных районов (городских округов) на создание (развитие) МФЦ, соглашений о порядке предоставления субсидий из областного бюджета, заключенных с администрациями муниципальных районов (городских округов), заявок о потребности в средствах на создание (развитие) МФЦ (приложение 1 к Порядку). Форма соглашения разрабатывается и утверждается правовым актом главного распорядителя средств областного бюджета.

6.4. Заявки о потребности в средствах на создание (развитие) МФЦ предоставляются органами местного самоуправления муниципальных районов (городских округов) главному распорядителю средств областного ежемесячно в срок не позднее 20-го числа месяца, предшествующего месяцу финансирования.

6.5. Уполномоченные органы муниципальных районов (городских округов) на создание (развитие) МФЦ представляют главному распорядителя средств областного бюджета документы, подтверждающие производимые расходы (муниципальные контракты, договоры на выполнение работ, справки о стоимости выполненных работ и затрат, акты о приемке-сдаче выполненных работ (услуг) по формам КС-2, КС-3, счета-фактуры, накладные), в том числе копии платежных документов, подтверждающих факт оплаты произведенных расходов за счет средств местных бюджетов, согласованные с финансовыми органами муниципальных районов (городских округов).

6.6. Информация об объемах и сроках перечисления субсидий учитывается главным распорядителем средств областного бюджета при формировании прогноза кассовых выплат из областного бюджета, необходимого для составления в установленном порядке кассового плана исполнения областного бюджета.

6.7. Органы местного самоуправления муниципальных районов и городских округов представляют главному распорядителю средств областного бюджета отчеты об использовании средств областного бюджета, выделяемых на создание (развитие) МФЦ (приложение 2 к Порядку) ежемесячно, в срок до 10-го числа месяца, следующего за отчетным периодом.

6.8. Контроль за целевым использованием субсидий, предоставленных бюджетам муниципальных районов (городских округов) на создание (развитие) МФЦ, осуществляет главный распорядитель средств областного бюджета.

7. Порядок возврата субсидий

7.1. Уполномоченные органы местного самоуправления муниципальных районов (городских округов) на создание (развитие) МФЦ несут ответственность за целевое использование выделенных субсидий в соответствии с бюджетным законодательством Российской Федерации.

7.2. В случае использования средств областного бюджета не по целевому назначению соответствующие средства взыскиваются в областной бюджет в порядке, установленном бюджетным законодательством Российской Федерации.

В случае нарушения муниципальными районами (городскими округами) условий предоставления субсидий, а также несоблюдения установленного уровня софинансирования, субсидии возвращаются в областной бюджет в полном объеме.

7.3. Неиспользованные по состоянию на 1 января очередного финансового года остатки средств подлежат возврату в областной бюджет.

В случае если неиспользованный остаток субсидии не перечислен в доход областного бюджета, указанные средства подлежат взысканию в доход областного бюджета в соответствии с бюджетным законодательством Российской Федерации.

В соответствии с правовым актом главного распорядителя средств областного бюджета о наличии потребности в субсидиях, не использованных в текущем финансовом году, средства в объеме, не превышающем остатка субсидий, могут быть возвращены в очередном финансовом году в доход бюджета, которому они были ранее предоставлены, для финансового обеспечения расходов бюджета, соответствующих целям предоставления субсидий.

ПРИЛОЖЕНИЕ 1
к Порядку предоставления субсидий бюджетам муниципальных районов (городских округов) на создание (развитие) многофункциональных центров предоставления государственных и муниципальных услуг на территории Брянской области

_____
(наименование муниципального района (городского округа))

ЗАЯВКА
о потребности в средствах
на «___» _____ 20 ___ года

(рублей)

Наименование объекта (наименование выполненных работ)	Подрядчик	Лимит бюджетных ассигнований				Стоимость выполненных работ (включая НДС)	Оплачено				Заявка на финансирование	
		всего	в том числе				всего	в том числе			федеральный бюджет	областной бюджет
			федеральный бюджет	областной бюджет	местный бюджет			федеральный бюджет	областной бюджет	местный бюджет		

Руководитель
финансового органа
муниципального образования (подпись)

Исполнитель (подпись)
Телефон

ПРИЛОЖЕНИЕ 2
к Порядку предоставления субсидий бюджетам муниципальных районов (городских округов) на создание (развитие) многофункциональных центров предоставления государственных и муниципальных услуг на территории Брянской области

_____
(наименование муниципального района (городского округа))

ОТЧЕТ
об использовании средств областного бюджета, выделяемых на создание (развитие) многофункциональных центров предоставления государственных и муниципальных услуг на территории Брянской области на «___» _____ 20 ___ года

(рублей)

Наименование объекта	Подрядчик	Утверждено (в разрезе КОСГУ)			Объем расходов за выполненные работы, оказанные услуги, приобретенные товарно-материальные ценности и т.п.	Кассовое исполнение (в разрезе КОСГУ)			Остатки бюджетных средств на счетах муниципального района (городского округа), в том числе		
		федеральный бюджет	областной бюджет	местный бюджет		федерального бюджета	областного бюджета	местного бюджета	средства федерального бюджета	средства областного бюджета	средства местного бюджета
Итого											

Руководитель
финансового органа
муниципального образования (подпись)

Исполнитель (подпись)
Телефон

Подпрограмма
«Повышение инвестиционной привлекательности Брянской области» (2014—2020 годы)

ПАСПОРТ
подпрограммы

Наименование подпрограммы	«Повышение инвестиционной привлекательности Брянской области» (2014—2020 годы)
Ответственный исполнитель	департамент экономического развития Брянской области
Соисполнитель программы	департамент финансов Брянской области
Цель подпрограммы	создание условий развития, обеспечивающих привлечение инвестиций на региональный уровень, активизацию инвестиционной деятельности в регионе и рост инвестиционного потенциала Брянской области
Задачи подпрограммы	постоянное совершенствование законодательного, организационного и инфраструктурного обеспечения инвестиционной политики в Брянской области; совершенствование инвестиционного имиджа Брянской области, демонстрация его конкурентных преимуществ потенциальным российским и иностранным инвесторам; создание новых инструментов для привлечения инвестиционных ресурсов в регион; содействие субъектам инвестиционной деятельности; повышение уровня информационного обеспечения субъектов инвестиционной деятельности
Срок реализации подпрограммы	2014—2020 годы
Объемы бюджетных ассигнований на реализацию подпрограммы	общий объем финансирования подпрограммы составляет 279 877 532,50 рублей, в том числе: на 2014 год — 44 594 647,50 рублей; на 2015 год — 44 694 647,50 рублей; на 2016 год — 38 117 647,50 рублей; на 2017-2020 годы — 152 470 590,00 рублей; в общем объеме подпрограммы: 276 273 532,50 рублей — за счет средств областного бюджета, 3 604 000,00 рублей — внебюджетные средства
Ожидаемые результаты реализации подпрограммы	показатели (индикаторы) результативности и эффективности реализации подпрограммы и конечные результаты реализации подпрограммы, характеризующие состояние социально-экономического развития, приведены в приложении 1 к государственной программе

1. Характеристика проблемы, анализ причин ее возникновения и необходимость ее решения на региональном уровне программно-целевым методом

Брянская область расположена в западной части России. Занимает площадь 34,9 тыс. кв. км. Численность населения по состоянию на начало 2013 года составляет около 1,3 млн. человек. Регион граничит с двумя государствами — Украиной и Белоруссией. Область входит в состав Центрального федерального округа, имеет следующее административно-территориальное деление: 289 муниципальных образований, в том числе 27 муниципальных районов, 6 городских округов, 30 городских и 226 сельских поселений. Город Брянск является административным центром области.

Конкурентные преимущества Брянской области в значительной мере обусловлены ее уникальным экономико-географическим положением. Брянщина — приграничный регион, находящийся на границе трех государств.

Брянская область — это крупный узел железнодорожных магистралей, воздушных трасс, магистральных шоссе, нефте- и газопроводов. Она расположена на кратчайших транспортных путях, соединяющих Москву через Украину с Западной Европой, а Санкт-Петербург — с южными районами России. Через территорию области проходят пассажиро- и грузопотоки из стран дальнего и ближнего зарубежья. Транспортная система области представлена железнодорожным, автомобильным, авиационным транспортом.

Важное стратегическое и международное значение имеют автотрассы: М3 Москва — Киев (с выходом на трассу М20 Санкт-Петербург — Киев — Одесса), М13 Брянск — Кобрин (с выходом на трассу М1 Москва — Минск — Брест и на М20), А141 Орел— Рославль.

Имеет статус международного аэропорт «Брянск», который расположен на международной воздушной трассе R-22, соединяющей Москву с Киевом, Западной Европой.

Брянская область расположена в лесной зоне. Лесами занято более 1,23 млн. гектаров. Наиболее ценные леса — хвойные, которые занимают 48 процентов лесных площадей. Общие запасы древесины составляют около 99,5 млн. куб. метров.

В области имеются значительные запасы природного сырья (цементное сырье, карбонатные породы, стекольные пески, глины, трепел, мел) для промышленности строительных материалов и стекольной промышленности, освоенные запасы торфа, фосфатосодержащие руды для производства минеральных удобрений. Всего по области разведано 2 тыс. месторождений и участков различных полезных ископаемых.

Динамичное развитие экономики невозможно без наличия благоприятных условий для привлечения инвестиций.

Однако разового привлечения инвестиций недостаточно. Это диктует необходимость использования стратегического подхода к управлению инвестиционными процессами в Брянской области. Кроме того, привлечение инвестиций в область невозможно без хорошо отлаженной и постоянно развивающейся инвестиционной инфраструктуры.

В первом полугодии 2013 года объем инвестиций в основной капитал составил 20,4 млрд. рублей (рост на 13,4 процента к уровню января-июня прошлого года). По итогам третьего квартала 2013 года использовано 33,2 млн. рублей инвестиций в основной капитал, что составляет рост на 15,6 процента к уровню соответствующего периода прошлого года (в сопоставимых ценах). Объем иностранных инвестиций в экономику Брянской области в 1 полугодии 2013 года составил 29385,5 тыс. долларов США, что на 25,5 процента больше, чем в аналогичном периоде предыдущего года. В структуре поступившего иностранного капитала прямые инвестиции составили 5,2 млн. долларов США (17,8 процента), прочие инвестиции — 24,1 млн. долларов США. Наибольшая доля иностранных инвестиций направлена в обрабатывающие производства — 67,9 процента общего объема поступившего иностранного капитала, в оптовую и розничную торговлю — 25,9 процента. Объем иностранных инвестиций в экономику Брянской области по итогам третьего квартала 2013 года составил 63718,7 тыс. долларов США, что в 1,7 раза больше, чем в аналогичном периоде предыдущего

года. В структуре поступившего иностранного капитала прямые инвестиции составили 6,7 млн. долларов США (60,9 процента), прочие инвестиции — 57,01 млн. долларов США (в 2,2 раза больше). Наибольшая доля иностранных инвестиций направлена в обрабатывающие производства — 71,7 процента общего объема поступившего иностранного капитала, в оптовую и розничную торговлю — 22,8 процента.

Существенную позитивную роль в поддержке инвестиционной активности предприятий играет система государственной поддержки инвестиционной деятельности инвесторов, осуществляемая на основании Закона Брянской области от 19 августа 1996 года № 29-З «Об инвестиционной деятельности, налоговых льготах и гарантиях инвесторам на территории Брянской области».

Основными формами государственной поддержки инвестиционной деятельности в области являются: предоставление налоговых льгот по налогу на имущество организаций и налогу на прибыль организаций и субсидирование части процентных ставок по банковским кредитам, полученным инвесторами на реализацию проектов.

Вместе с тем существуют факторы, ослабляющие стимулирующую роль государственной поддержки инвестиционной деятельности. К ним относятся:

1) не в полной мере осуществляемая поддержка по коммерциализации инициатив (разработка бизнес-планов);

2) проблемы создания инфраструктуры для освоения инвестиций, в том числе в подготовке «промышленных площадок» (проведение комплекса землеустроительных работ, постановка сформированного земельного участка на государственный кадастровый учет, регистрация прав на земельный участок, подведение к земельному участку энергетической, инженерной, транспортной и телекоммуникационной инфраструктуры).

2) слабо развитые институты государственно-частного партнерства;

3) трудность доступа к кредитным ресурсам при недостатке у субъектов предпринимательства собственных финансовых средств (стартового капитала).

Отсутствие более полной информации о предприятиях-товаропроизводителях и потенциальных инвесторах также влияет на ход инвестиционных процессов в регионе и создает определенные сложности в осуществлении эффективного поиска для сотрудничества.

В настоящее время конгрессно-выставочная деятельность является активным инструментом инвестиционной политики.

Выставки и ярмарки обеспечивают мобильность рынка, активизируют деловую жизнь, создают необходимое информационное поле, аккумулируют значительные финансовые потоки, приносящие дополнительный доход в бюджеты всех уровней, создают предпосылки для повышения инвестиционной привлекательности региона.

Мероприятия по развитию областной конгрессно-выставочной деятельности состоят в предложении комплекса организационных, экономических и специальных мер в сфере координации и развития выставочной деятельности.

Они призваны содействовать социально-экономическому развитию области и обеспечивать реализацию конкурентных преимуществ продукции областных предприятий с целью расширения географии и увеличения объемов их экспорта.

Решение вопросов, связанных с подготовкой и проведением конгрессно-выставочных мероприятий на территории области, а также с участием в выставках и ярмарках за рубежом, осуществляет департамент экономического развития Брянской области совместно с органами исполнительной власти Брянской области.

Выставки также являются связующим звеном между внутренними и международными рынками, регионами и странами и способствуют расширению географии и увеличению объемов экспорта продукции областных предприятий, а также привлечению иностранных инвестиций.

Реализация программы позволит обеспечить благоприятные условия для привлечения инвестиций в Брянскую область, привлечь интерес широкого круга потенциальных инвесторов, а также будет содействовать развитию инвестиционной инфраструктуры и формированию благоприятного инвестиционного имиджа Брянской области.

Программа призвана обеспечить проведение последовательной и эффективной инвестиционной политики государственными органами Брянской области и органами местного самоуправления (по согласованию), что будет способствовать экономическому росту, повышению социальной стабильности и снижению уровня безработицы. В 2012 году при реализации инвестиционных проектов было создано 1597 рабочих мест, в 1 полугодии 2013 года создано 724 рабочих места.

2. Цели и задачи программы

Цель подпрограммы: создание условий развития, обеспечивающих привлечение инвестиций на региональный уровень, активизацию инвестиционной деятельности в регионе и рост инвестиционного потенциала Брянской области.

Задачи подпрограммы:

постоянное совершенствование законодательного, организационного и инфраструктурного обеспечения инвестиционной политики в Брянской области;

совершенствование инвестиционного имиджа Брянской области, демонстрация его конкурентных преимуществ потенциальным российским и иностранным инвесторам;

создание новых инструментов для привлечения инвестиционных ресурсов в регион;

содействие субъектам инвестиционной деятельности;

повышение уровня информационного обеспечения субъектов инвестиционной деятельности.

3. Срок реализации подпрограммы

Срок реализации программы: 2014—2020 годы.

4. Ресурсное обеспечение подпрограммы

Финансирование программы осуществляется за счет внебюджетных средств и средств областного бюджета в пределах средств, предусмотренных законом об областном бюджете на соответствующий финансовый год. Общая потребность в финансовых ресурсах на реализацию мероприятий программы составляет 281 754 000,00 рублей, из них:

	Всего	2014 год	2015 год	2016 год	2017—2020 годы
Общие затраты, рублей	279 877 532,50	44 594 647,50	44 694 647,50	38 117 647,50	152 470 590,00
в том числе: областной бюджет внебюджетные источники	 276 273 532,50 3 604 000,00	 43 467 647,50 1 127 000,00	 42 217 647,50 2 477 000,00	 38 117 647,50 0,00	 152 470 590,00 0,00

Объемы финансирования подпрограммы с разбивкой по мероприятиям, исполнителям и срокам приведены в плане реализации государственной программы (приложение 2).

5. Состав мероприятий подпрограммы

Подпрограмма включает в себя организационные мероприятия:
1. Выполнение мероприятий по совершенствованию действующего законодательства в сфере поддержки инвестиционной деятельности на территории Брянской области обеспечит повышение эффективности нормативно-правовой базы Брянской области путем постоянного мониторинга действующего инвестиционного федерального и регионального законодательства, рост инвестиционной активности и легализации бизнеса.
2. Организация работы инвестиционного совета при Губернаторе Брянской области (позволит снизить административные барьеры).
3. Обеспечение участия руководителей исполнительных органов государственной власти Брянской области в тематических международных и российских инвестиционных форумах, саммитах, выставках и конференциях.
Данное мероприятие способствует получению информации и обмену опытом по привлечению инвестиций в экономику области.
4. Организационная и методическая поддержка реализации мер развития инвестиционной деятельности в муниципальных образованиях Брянской области, в том числе проведение семинаров для руководителей и специалистов органов местного самоуправления. Данные мероприятия направлены на повышение инвестиционной грамотности руководителей и специалистов органов местного самоуправления Брянской области.
5. Подбор площадок, объектов для реализации инвестиционных (инновационных) проектов в рамках государственно-частного партнерства.
Данное мероприятие позволит привлечь инвесторов, повысить инвестиционную привлекательность области.
6. Формирование и размещение в свободном доступе (в сети Интернет) реестра инвестиционных проектов Брянской области, реестра свободных производственных и иных объектов недвижимости.
8. Государственная поддержка инвестиционной деятельности: налоговые льготы, предоставление объектов залогового фонда Брянской области, инвестиционных налоговых кредитов позволит привлечь инвесторов на территорию области.
9. Мероприятия по обеспечению конгрессно-выставочной деятельности, которые будут способствовать привлечению отечественных и иностранных инвесторов к реализации проектов на территории Брянской области.
10. Выполнение мероприятий по кадровому обеспечению инвестиционного процесса позволит осуществить подготовку кадров, ориентированных на реальные потребности инвесторов.
11. Проведение информационно-аналитического мониторинга состояния инвестиционной деятельности в Брянской области и на этой основе разработка мер дальнейшего ее развития.
12. Внедрение Стандарта деятельности органов исполнительной власти Брянской области по обеспечению благоприятного инвестиционного климата. Стандарт содержит 15 требований или направлений (это гарантии инвесторам, обеспечение необходимых условий для реализации инвестиционных проектов, наличие стратегии инвестиционного развития области и т.д.), по результатам выполнения которых будет дана оценка деятельности исполнительных органов государственной власти и высшего должностного лица региона. Работа по утверждению стандарта уже ведется: разработана Дорожная карта его внедрения, Инвестиционная стратегия и декларация, двуязычный Интернет-портал инвестиционной деятельности, на 2014 год запланирована разработка инвестиционной карты. Завершение внедрения Стандарта запланировано на 2 полугодие 2014 года.
Подпрограмма включает также ресурсные мероприятия (приложение 2 к госпрограмме):
мероприятие 4.1.1. Проведение конкурса «Лучшее муниципальное образование по инвестиционной привлекательности».
Данное мероприятие предполагает:
информирование потенциальных участников об условиях и сроках проведения конкурса;
организацию финансирования конкурсных мероприятий;
сбор и обработку пакета документов участников, представленных на конкурс;
оценку представленных на конкурс документов конкурсной комиссией (жюри), выбор победителей по предложенным номинациям;
подведение итогов конкурса, объявление и награждение победителей;
представление в средствах массовой информации обзора конкурса, его результатов, интервью с участниками и победителями.
Проведение конкурса «Лучшее муниципальное образование по инвестиционной привлекательности» будет стимулировать инвестиционную активность муниципальных образований, способствовать налаживанию и укреплению делового сотрудничества между представителями бизнеса и власти, повышению уровня инвестиционной культуры, информационной открытости (прозрачности) инвестиционных процессов и инфраструктуры.
мероприятие 4.1.2. Разработка и корректировка инвестиционного паспорта Брянской области. Данное мероприятие обеспечит комплексное представление инвестиционного, экономического потенциала, инвестиционного климата Брянской области;
мероприятие 4.1.3. Разработка инвестиционной карты Брянской области, которая будет являться наглядным представлением инвестиционного потенциала региона (содержать информацию обо всех площадках с готовой инфраструктурой для размещения новых предприятий, инвестиционно привлекательных земельных участков, проектах, кадровом потенциале, и другую полезную информацию);
мероприятие 4.1.4. Предоставление субсидий на возмещение части затрат на уплату процентов по кредитам, полученным в кредитных организациях для реализации инвестиционных проектов, включенных в реестр инвестиционных проектов Брянской области и на пополнение оборотных средств для оказания государственной поддержки (на конкурсной основе);
мероприятия 4.1.5.—4.1.7. Обеспечение конгрессно-выставочной деятельности.
Основной целью участия в выставках является привлечение отечественных и иностранных инвесторов к реализации проектов на территории Брянской области. Этому будут способствовать:
систематизация имеющихся проектов и заявок, разработка предварительных бизнес-планов проектов;
знакомство инвесторов с экономикой и инвестиционными возможностями Брянской области;
представление партнерам конкретных проектов и продукции предприятий Брянской области, установление деловых контактов;
участие в семинарах, круглых столах по актуальным проблемам развития инвестиционного потенциала Брянской области;
повышение профессионального уровня участников рынка инвестиций, специалистов органов исполнительной власти Брянской области и органов местного самоуправления;
обобщение итогов выставки и выработка рекомендаций по совершенствованию инвестиционной политики;
мероприятие 4.1.8. Проведение Славянского международного экономического форума.
Выполнение всех указанных мероприятий обеспечит создание благоприятных условий для стабильного притока инвестиций в Брянскую область.

6. Прогноз конечных результатов реализации подпрограммы

В ходе реализации мероприятий подпрограммы будут достигнуты показатели результативности и эффективности, приведенные в приложении 1 к государственной программе.
Индикаторы основаны на данных государственной статистики и постоянного мониторинга, проводимого департаментом экономического развития и департаментом финансов Брянской области.

7. Межбюджетные трансферты

Условия предоставления и методика расчета межбюджетных трансфертов

Планом реализации государственной программы (приложение 2) предусмотрено проведение ежегодного конкурса «Лучшее муниципальное образование по инвестиционной привлекательности». Победителям конкурса предоставляются гранты в форме дотаций из областного бюджета (далее — гранты) в целях повышения заинтересованности в активизации инвестиционной деятельности и инвестиционной инфраструктуры.

Условием предоставления грантов является признание муниципального района или городского округа победителем вышеназванного конкурса.

В конкурсе могут участвовать муниципальные районы и городские округа Брянской области, желающие принять участие в конкурсе и представившие в департамент экономического развития Брянской области заявку.

Общий объем грантов на поощрение муниципальных районов и городских округов — победителей конкурса «Лучшее муниципальное образование по инвестиционной привлекательности» ежегодно распределяется между тремя муниципальными районами и городскими округами, набравшими максимальное количество баллов по результатам конкурсной оценки показателей инвестиционной деятельности муниципального района или городского округа (далее — показатели) за год, предшествующий году проведения конкурса.

Объем гранта бюджету i-го муниципального района или городского округа, занявшего одно из трех призовых мест (Гмоi), определяется по следующей формуле:

$$\underset{i=1}{\overset{3}{Гмоi}} = О \times (Бi/SUM\ Бi),$$

где: О — общий объем грантов бюджетам муниципальных районов и городских округов, предусмотренный на эти цели в рамках программы на соответствующий финансовый год;

Бi — суммарная балльная оценка i-го муниципального района или городского округа из числа трех, набравших максимальное количество баллов по всем критериям;

SUM Бi — общая суммарная балльная оценка трех муниципальных районов и городских округов, набравших максимальное количество баллов по всем критериям.

Определение победителей конкурса осуществляется в соответствии с критериями, приведенными в таблице.

Таблица

№ п. п.	Наименование критерия	Баллы
1	Индекс физического объема инвестиций в основной капитал за три предыдущих года (к первому году периода), %	1—10 (по возрастанию)*
2	Число инвестиционных проектов с объемом инвестиций не менее 3 млн. рублей, реализуемых на территории муниципального образования, на 1000 населения, единиц/1000 чел.	1—10 (по возрастанию)*
3	Виды поддержки, оказываемой инвесторам по муниципальным правовым актам (налоговые льготы, предоставление объектов залогового фонда и т.д.), единиц	1 вид поддержки = 1 балл
4	Число инвестиционных площадок в муниципальном образовании на 1000 населения, единиц/1000 чел.	1—10 (по возрастанию)*
5	Наличие программы (плана) инвестиционного развития муниципального образования, единиц	1 программа — 1 балл
6	Информационная поддержка инвестиционной деятельности на официальном сайте муниципального образования, наличие раздела	наличие раздела на сайте — 1 балл
7	Наличие ответственного за инвестиционное развитие муниципального образования, наличие	наличие — 1 балл

*Для расчета баллов по данным критериям применяется принцип ранжирования.

Подпрограмма «Государственная поддержка малого и среднего предпринимательства в Брянской области» (2014—2020 годы)

ПАСПОРТ подпрограммы

Наименование подпрограммы	Государственная поддержка малого и среднего предпринимательства в Брянской области (2014—2020 годы)
Ответственный исполнитель	департамент экономического развития подпрограммы Брянской области
Соисполнители подпрограммы	департамент строительства и архитектуры Брянской области управление имущественных отношений Брянской области (в части организационных мероприятий)
Цель подпрограммы	реализация мероприятий по государственной поддержке субъектов малого и среднего предпринимательства в Брянской области
Задачи подпрограммы	мониторинг проблем и препятствий, сдерживающих развитие малого и среднего предпринимательства; содействие развитию лизинга оборудования субъектами малого и среднего предпринимательства; поддержка действующих инновационных компаний; предоставление субъектам малого и среднего предпринимательства государственных преференций путем передачи по договору аренды без проведения торгов государственного недвижимого имущества;

	формирование положительного образа предпринимателя, популяризация роли предпринимателя; субсидирование затрат на оказание государственных услуг субъектам малого предпринимательства государственным автономным учреждением «Брянский областной бизнес-инкубатор»
Срок реализации подпрограммы	2014—2020 годы
Объемы бюджетных ассигнований на реализацию подпрограммы	объем финансирования программы составляет 56 159 150,00 рублей, из них: в 2014 году — 16 614 625,00 рублей; в 2015 году — 17 137 900,00 рублей; в 2016 году — 4 481 325,00 рублей; в 2017—2020 годах — 17 925 300,00 рублей
Ожидаемые результаты реализации подпрограммы	показатели (индикаторы) результативности и эффективности реализации подпрограммы и конечные результаты реализации подпрограммы, характеризующие состояние социально-экономического развития, приведены в приложении 1 к государственной программе

1. Характеристика проблемы, анализ причин её возникновения и необходимость ее решения на региональном уровне программно-целевым методом

Малое и среднее предпринимательство обладает стабилизирующим фактором для экономики — это гибкость и приспособляемость к конъюнктуре рынка, способность быстро изменять структуру производства, оперативно создавать и применять новые технологии и научные разработки.

Развитие малого и среднего предпринимательства способствует решению не только социальных проблем, но и служит основой для экономического развития, как Российской Федерации, так и Брянской области.

Особую роль малого и среднего предпринимательства в современных условиях определяют следующие факторы:

малое и среднее предпринимательство создает конкуренцию на рынках товаров и услуг, заполняет рыночные ниши, не занятые крупным бизнесом;

малое и среднее предпринимательство имеет большой потенциал для создания новых рабочих мест, способствуя снижению уровня безработицы и социальной напряженности;

становление и развитие малого и среднего предпринимательства изменяет общественную психологию и жизненные ориентиры населения, предприниматели образуют основу среднего класса, выступающего гарантом политической и социальной стабильности государства;

развитие малого и среднего предпринимательства способствует росту налоговых поступлений в бюджеты всех уровней.

Основные показатели, характеризующие состояние малого бизнеса, имеют устойчивую тенденцию количественного и качественного роста.

Одним из основных индикаторов качества экономической среды в регионе является количество субъектов малого и среднего предпринимательства. По данным территориального органа федеральной службы государственной статистики по Брянской области в 2012 году на территории Брянской области хозяйственную деятельность осуществляли 11,4 тысяч малых предприятий, это на 2 тысячи предприятий больше, чем в 2011 году. Среднесписочная численность работников малых предприятий составила 79,1 тысяч человек. Кроме того, индивидуальной предпринимательской деятельностью было занято почти 40,0 тысяч человек. Количество занятых в малом бизнесе более 25 процентов от общего числа работающих по области.

Стала устойчивой тенденция роста объемов товаров и услуг, производимых субъектами малого и среднего предпринимательства. Оборот малых предприятий за 2012 год составил 142 миллиарда рублей.

Развитие малых предприятий в значительной степени зависит от расширения их инвестиционной деятельности. За 2012 год инвестиции в основной капитал малых предприятий оценены в 4,4 миллиарда рублей. В тоже время предпринимательская составляющая в общем объеме инвестиций по области составила всего 8 процентов.

Недостаточная инвестиционная активность главным образом обусловлена недостатком у субъектов предпринимательства собственных финансовых ресурсов и недоступностью кредитных средств. Для большинства предпринимателей кредитные ресурсы, в том числе долгосрочные инвестиционные кредиты, недоступны по следующим причинам:

- слабая имущественная база малых предприятий и, как следствие, недостаточность собственного обеспечения исполнения обязательств по кредитному договору;
- высокая, по сравнению с доходностью бизнеса, ставка платы за кредитные ресурсы;
- психологический барьер у части предпринимателей при работе с коммерческим банком и отсутствие навыков в составлении инвестиционных предложений, бизнес-планов.

Развитие малого и среднего бизнеса и переход на качественно новый уровень участия в формировании валового регионального продукта требуют существенного расширения возможностей для субъектов малого и среднего предпринимательства не только в вопросах обеспечения финансовыми ресурсами, но и в части обеспечения нежилыми производственными и офисными помещениями.

К числу проблем, сдерживающих развитие малого и среднего предпринимательства в области, относятся:

1. Отсутствие стартового капитала, трудность доступа к банковским кредитам. Основная часть предпринимателей не может пользоваться банковскими ресурсами из-за сложной залоговой системы оформления займов, отсутствия возможности взять долгосрочный кредит, высоких процентных ставок за кредит.

2. Трудности в размещении предприятий. Малые и средние предприятия испытывают значительную нехватку производственных и офисных помещений, имеющиеся свободные площади являются собственностью крупных предприятий, которые, как правило, устанавливают размер арендной платы слишком высокий для малого бизнеса.

3. Трудности по осуществлению деятельности в связи с избытком требованиям лицензирования, сертификации, процедуры выделения земельных участков, муниципальных помещений для развития бизнеса, получению согласований и разрешений.

4. Неполная информированность субъектов малого и среднего предпринимательства по различным вопросам предпринимательской деятельности, особенно в муниципальных образованиях, удаленных от областного центра.

5. Отсутствие у предпринимателей знаний менеджмента. Часто предприниматели не имеют базовых экономических знаний, знаний маркетинга, бухгалтерского дела, что становится причиной банкротства и распада предприятий.

6. Одновременно отмечается недостаточный уровень социальных гарантий для работников предприятий, а также осуществляющих деятельность на условиях гражданского найма.

Решение проблем программно-целевым методом обусловлены необходимостью координации разноплановых мероприятий нормативно-методического, организационного и образовательного характера.

2. Цели и задачи подпрограммы

Целью настоящей Подпрограммы является реализация мероприятий по государственной поддержке субъектов малого и среднего предпринимательства Брянской области.
Задачи Подпрограммы:
мониторинг проблем и препятствий, сдерживающих развитие малого и среднего предпринимательства;
содействие развитию лизинга оборудования субъектами малого и среднего предпринимательства;
поддержка действующих инновационных компаний;
предоставление субъектам малого и среднего предпринимательства государственных преференций путем передачи по договору аренды без проведения торгов государственного недвижимого имущества;
формирование положительного образа предпринимателя, популяризация роли предпринимателя;
субсидирование затрат на оказание государственных услуг субъектам малого предпринимательства государственным автономным учреждением «Брянский областной бизнес-инкубатор».

3. Сроки реализации подпрограммы

Срок реализации подпрограммы: 2014—2020 годы.

4. Ресурсное обеспечение подпрограммы

На реализацию основных мероприятий данной подпрограммы предусматриваются следующие финансовые ресурсы:

рублей

	Всего	2014 год	2015 год	2016 год	2017—2020 годы
Общие затраты	56 159 150,00	16 614 625,00	17 137 900,00	4 481 325,00	17 925 300,00

Мероприятия подпрограммы подлежат уточнению по объемам ассигнований, предусмотренных в областном бюджете на соответствующие годы, с учетом возможности доходной части областного бюджета.

5. Состав мероприятий подпрограммы

Перечень основных мероприятий, представленный в приложении 2 к государственной программе, описан четырьмя направлениями (разделами) и обеспечивает преемственность развития уже имеющейся системы государственной поддержки малого и среднего предпринимательства.
«Формирование региональной политики развития малого и среднего предпринимательства»;
«Финансовая и имущественная поддержка субъектов малого и среднего предпринимательства»;
«Обеспечение консультационной, организационно-методической и информационной поддержки предпринимательской деятельности»;
«Создание и развитие инфраструктуры малого и среднего предпринимательства».
Раздел 1 «Формирование региональной политики развития малого и среднего предпринимательства» включает в себя:
мониторинг проблем и препятствий, сдерживающих развитие малого и среднего предпринимательства, проведение опросов и исследований.
Раздел 2 «Финансовая и имущественная поддержка субъектов малого и среднего предпринимательства» включает в себя:
содействие развитию лизинга оборудования субъектами малого и среднего предпринимательства;
поддержка действующих инновационных компаний;
предоставление субъектам малого и среднего предпринимательства государственных преференций путем передачи по договору аренды без проведения торгов государственного недвижимого имущества.
Раздел 3 «Обеспечение консультационной, организационно-методической и информационной поддержки предпринимательской деятельности» включает в себя:
организация и проведение конкурса «Лучший предприниматель Брянской области» и торжественного собрания посвященного «Дню Российского предпринимательства».
Раздел 4 «Создание и развитие инфраструктуры малого и среднего предпринимательства» включает в себя:
субсидирование затрат на оказание государственных услуг субъектам малого предпринимательства государственным автономным учреждением «Брянский областной бизнес-инкубатор»;
создание Брянского областного промышленного парка.

6. Прогноз конечных результатов реализации подпрограммы

Показатели, характеризующие текущее состояние этой сферы деятельности, а также ежегодные индикаторы результативности и эффективности и конечные результаты реализации подпрограммы, характеризующие состояние социально-экономического развития, с разбивкой по срокам и ресурсам приведены в приложении 1 к государственной программе.

ПРИЛОЖЕНИЕ 1
к государственной программе
«Экономическое развитие,
инвестиционная политика
и инновационная экономика
Брянской области» (2014—2020 годы)

Показатели (индикаторы) результативности и эффективности реализации государственной программы

№ п. п.	Наименование индикатора	Ед. изм.	2012 год отчет	2013 год оценка	2014 год	2015 год	2016 год	До 2020 года
1	2	3	4	5	6	7	8	9
Подпрограмма «Экономическое развитие» (2014—2020 годы)								
1	Валовой региональный продукт (в основных ценах действующих лет)	млрд. рублей	203,88	222,21	249,58	278,8	310,31	448,8
2	Объем ВРП в расчете на 1 жителя	тыс. рублей	161,9	177,7	200,8	225,5	251,9	365,9
3	Отклонение показателей прогноза социально-экономического развития Брянской области от фактических	%	10,3	10,5	12	10	10	10
4	Объем инвестиций в основной капитал (за исключением бюджетных средств) по крупным и средним предприятиям	млн. рублей	26032,5	29921,0	33547,0	37364,2	42395,2	63195,2
5	Количество проектов, реализуемых при государственной поддержке, в том числе путем предоставления налоговых льгот	ед./год	27	29	33	36	39	45
6	Количество заключенных соглашений, договоров, протоколов о сотрудничестве (в том числе с иностранными государствами)	ед./год	5	5	5	5	5	5
7	Количество соглашений о реализации инвест-проектов в рамках государственно-частного партнерства	ед./год	1	1	1	1	1	1
8	Рост доли инновационной продукции в общем объеме отгруженной продукции	%	1,3	1,3	1,3	1,3	1,3	1,3
9	Уровень инновационной активности предприятий области	%	8,9	9,2	9,5	9,8	10,1	11,3
подпрограмма «Развитие информационного общества и инфраструктуры электронного правительства в Брянской области» (2014—2020 годы)								
1	Количество исполнительных органов государственной власти, администраций муниципальных районов и городских округов, обеспеченных широкополосным доступом к сети Интернет	ед.	97	97	131	131	131	131
подпрограмма «Повышение качества предоставления государственных и муниципальных услуг в Брянской области» (2014—2020 годы)								
1	Доля государственных (муниципальных), услуг переведенных в электронный вид	% (нарастающим итогом)	65	75	80	80	—	—
2	Создание (развитие) многофункциональных центров предоставления государственных и муниципальных услуг на территории Брянской области	ед.	3	4	15	11	—	—
4	Доля исполнительных органов государственной власти из общего числа исполнительных органов государственной власти, осуществляющих обмен информацией с использованием единой системы межведомственного электронного взаимодействия	%	60	76	81	85	85	85
5	Доля граждан, имеющих доступ к получению госуслуг по принципу «одного окна» по месту пребывания, в т.ч. в многофункциональных центрах предоставления госуслуг	% от общего числа жителей	24	29	60	90	—	—
подпрограмма «Повышение инвестиционной привлекательности Брянской области» (2014—2020 годы)								
1	Объем инвестиций в основной капитал на душу населения	тыс. рублей/чел.	35,98	41,53	46,44	52,00	58,71	126,49
2	Объем иностранных инвестиций	млн. долларов США	57,36	65,96	71,89	79,81	90,18	122,65

1	2	3	4	5	6	7	8	9
3	Увеличение числа рабочих мест на предприятиях, получающих господдержку (нарастающим итогом)	ед.	1597	2300	3100	3900	4700	5500
4	Индекс физического объема инвестиций в основной капитал	% к предыдущему году	96,6	108,2	105,6	106,0	107,0	106,2
подпрограмма «Государственная поддержка малого и среднего предпринимательства в Брянской области» (2014—2020 годы)								
1	Доля среднесписочной численности работников (без внешних совместителей) субъектов малого и среднего предпринимательства в средней списочной численности работников (без внешних совместителей) всех предприятий и организаций	%	25,6	26,1	26,6	27	27,6	29
2	Доля продукции, произведенной субъектами малого и среднего предпринимательства, в общем объеме валового регионального продукта	%	13,5	20	20	20	20	20
3	Количество вновь зарегистрированных субъектов малого и среднего предпринимательства	ед.	7545	1000	1000	1000	1000	1000
5	Темп роста налоговых поступлений от субъектов малого и среднего предпринимательства (к предыдущему году)	%	12,1	10	10	10	10	10

ПРИЛОЖЕНИЕ 2
к государственной программе «Экономическое развитие, инвестиционная политика и инновационная экономика Брянской области» (2014—2020 годы)

План реализации государственной программы «Экономическое развитие, инвестиционная политика и инновационная экономика Брянской области» (2014—2020 годы)

№ п.п.	Подпрограмма, основное мероприятие, мероприятие	Ответственный исполнитель, соисполнители	Источник финансового обеспечения	Объем средств на реализацию, рублей					Наименование целевых показателей (индикаторов)
				всего	2014 год	2015 год	2016 год	2017–2020 годы	
1	2	3	4	5	6	7	8	9	10
	Экономическое развитие, инвестиционная политика и инновационная экономика Брянской области (2014–2020 годы)	Департамент экономического развития Брянской области, Департамент финансов Брянской области	средства областного бюджета	687 417 957,50	178 652 672,50	112 468 422,50	79 259 372,50	317 037 490,00	
			поступления из федерального бюджета	0,00	0,00	0,00	0,00	0,00	
			средства местных бюджетов	17 000 000,00	12 500 000,00	4 500 000,00	0,00	0,00	
			внебюджетные средства	9 679 000,00	1 927 000,00	3 302 000,00	850 000,00	3 600 000,00	
			итого	714 096 957,50	193 079 672,50	120 270 422,50	80 109 372,50	320 637 490,00	
1	Подпрограмма «Экономическое развитие» (2014–2020 годы)	Департамент экономического развития Брянской области	средства областного бюджета	232 522 800,00	61 360 400,00	29 360 400,00	28 360 400,00	113 441 600,00	
			поступления из федерального бюджета	0,00	0,00	0,00	0,00	0,00	
			средства местных бюджетов	0,00	0,00	0,00	0,00	0,00	
			внебюджетные средства	6 075 000,00	800 000,00	825 000,00	850 000,00	3 600 000,00	
			итого	238 597 800,00	62 160 400,00	30 185 400,00	29 210 400,00	117 041 600,00	
1.1	Руководство и управление в сфере установленных функций органов государственной власти Брянской области и государственных органов Брянской области	Департамент экономического развития Брянской области	средства областного бюджета	163 522 800,00	23 360 400,00	23 360 400,00	23 360 400,00	93 441 600,00	валовой региональный продукт, количество проектов, реализуемых при господдержке, в том числе путем предоставления налоговых льгот, количество соглашений, договоров, отклонение показателей прогноза социально-экономического развития от фактических данных
			поступления из федерального бюджета	0,00	0,00	0,00	0,00	0,00	
			средства местных бюджетов	0,00	0,00	0,00	0,00	0,00	
			внебюджетные средства	0,00	0,00	0,00	0,00	0,00	
			итого	163 522 800,00	23 360 400,00	23 360 400,00	23 360 400,00	93 441 600,00	
1.2	Учреждения, оказывающие услуги по сопровождению инвестиционных проектов	Департамент экономического развития	средства областного бюджета	35 000 000,00	5 000 000,00	5 000 000,00	5 000 000,00	20 000 000,00	объем инвестиций в основной капитал по КиСП (за исключением бюджетных средств), количество

1	2	3	4	5	6	7	8	9	10
		Брянской области	поступления из федерального бюджета	0,00	0,00	0,00	0,00	0,00	соглашений о реализации инвест-проектов в рамках ГЧП
			средства местных бюджетов	0,00	0,00	0,00	0,00	0,00	
			внебюджетные средства	1 875 000,00	200 000,00	225 000,00	250 000,00	1 200 000,00	
			итого	36 875 000,00	5 200 000,00	5 225 000,00	5 250 000,00	21 200 000,00	
1.2.1	Субсидии государственным учреждениям на возмещение нормативных затрат, связанных с оказанием ими государственных услуг (выполнением работ)	Департамент экономического развития Брянской области	средства	35 000 000,00	5 000 000,00	5 000 000,00	5 000 000,00	20 000 000,00	
			областного бюджета						
			поступления из федерального бюджета	0,00	0,00	0,00	0,00	0,00	
			средства местных бюджетов	0,00	0,00	0,00	0,00	0,00	
			внебюджетные средства	1 875 000,00	200 000,00	225 000,00	250 000,00	1 200 000,00	
			итого	36 875 000,00	5 200 000,00	5 225 000,00	5 250 000,00	21 200 000,00	
1.3	Развитие инновационной деятельности	Департамент экономического развития Брянской области	средства областного бюджета	2 000 000,00	1 000 000,00	1 000 000,00	0,00	0,00	повышение уровня инновационной активности предприятий области, обеспечение ежегодного роста доли инновационной продукции в общем объеме отгруженной продукции
			поступления из федерального бюджета	0,00	0,00	0,00	0,00	0,00	
			средства местных бюджетов	0,00	0,00	0,00	0,00	0,00	
			внебюджетные средства	4 200 000,00	600 000,00	600 000,00	600 000,00	2 400 000,00	
			итого	6 200 000,00	1 600 000,00	1 600 000,00	600 000,00	2 400 000,00	
1.3.1	Организация выставок, экспозиций по инновационной деятельности (участие в форуме нанотехнологий и др.)	Департамент экономического развития Брянской области	средства областного бюджета	2 000 000,00	1 000 000,00	1 000 000,00	0,00	0,00	
			поступления из федерального бюджета	0,00	0,00	0,00	0,00	0,00	
			средства местных бюджетов	0,00	0,00	0,00	0,00	0,00	
			внебюджетные средства	700 000,00	100 000,00	100 000,00	100 000,00	400 000,00	
			итого	2 700 000,00	1 100 000,00	1 100 000,00	100 000,00	400 000,00	
1.3.2	Организация и участие в семинарах, научно-практических конференциях и форумах по вопросам развития инновационной деятельности	Департамент экономического развития Брянской области	средства областного бюджета	0,00	0,00	0,00	0,00	0,00	
			поступления из федерального бюджета	0,00	0,00	0,00	0,00	0,00	

Продолжение приложения 2

1	2	3	4	5	6	7	8	9	10
			средства местных бюджетов	0,00	0,00	0,00	0,00	0,00	
			внебюджетные средства	1 050 000,00	150 000,00	150 000,00	150 000,00	600 000,00	
			итого	1 050 000,00	150 000,00	150 000,00	150 000,00	600 000,00	
1.3.3	Проведение областных конкурсов на лучший молодежный проект, лучший инновационный проект студентов брянских учебных заведений, лучшую инновационную организацию, лучшее изобретение и рационализаторское предложение	Департамент экономического развития Брянской области	средства областного бюджета	0,00	0,00	0,00	0,00	0,00	
			поступления из федерального бюджета	0,00	0,00	0,00	0,00	0,00	
			средства местных бюджетов	0,00	0,00	0,00	0,00	0,00	
			внебюджетные средства	2 450 000,00	350 000,00	350 000,00	350 000,00	1 400 000,00	
			итого	2 450 000,00	350 000,00	350 000,00	350 000,00	1 400 000,00	
1.4	Социально-экономическое развитие приграничных муниципальных образований	Департамент экономического развития Брянской области	средства областного бюджета	32 000 000,00	32 000 000,00	0,00	0,00	0,00	объем ВРП в расчете на 1 жителя
			поступления из федерального бюджета	0,00	0,00	0,00	0,00	0,00	
			средства местных бюджетов	0,00	0,00	0,00	0,00	0,00	
			внебюджетные средства	0,00	0,00	0,00	0,00	0,00	
			итого	32 000 000,00	32 000 000,00	0,00	0,00	0,00	
2	Подпрограмма «Развитие информационного общества и инфраструктуры электронного правительства Брянской области» 2014-2020 годы)	Департамент экономического развития Брянской области	средства областного бюджета	25 120 000,00	4 610 000,00	4 010 000,00	3 300 000,00	13 200 000,00	
			поступления из федерального бюджета	0,00	0,00	0,00	0,00	0,00	
			средства местных бюджетов	0,00	0,00	0,00	0,00	0,00	
			внебюджетные средства	0,00	0,00	0,00	0,00	0,00	
			итого	25 120 000,00	4 610 000,00	4 010 000,00	3 300 000,00	13 200 000,00	
2.1	Развитие информационного общества и инфраструктуры электронного правительства	Департамент экономического развития Брянской области	средства областного бюджета	25 120 000,00	4 610 000,00	4 010 000,00	3 300 000,00	13 200 000,00	количество органов государственной власти, администраций муниципальных районов и городских округов, обеспеченных широкополосным доступом к сети Интернет
			поступления из федерального бюджета	0,00	0,00	0,00	0,00	0,00	
			средства местных бюджетов	0,00	0,00	0,00	0,00	0,00	

1	2	3	4	5	6	7	8	9	10
			внебюджетные средства	0,00	0,00	0,00	0,00	0,00	
			итого	25 120 000,00	4 610 000,00	4 010 000,00	3 300 000,00	13 200 000,00	
2.1.1	Приобретение и ремонт оборудования областной телекоммуникационной сети	Департамент экономического развития Брянской области	средства областного бюджета	500 000,00	250 000,00	250 000,00	0,00	0,00	
			поступления из федерального бюджета	0,00	0,00	0,00	0,00	0,00	
			средства местных бюджетов	0,00	0,00	0,00	0,00	0,00	
			внебюджетные средства	0,00	0,00	0,00	0,00	0,00	
			итого	500 000,00	250 000,00	250 000,00	0,00	0,00	
2.1.2	Оплата за пользование радиочастотным ресурсом	Департамент экономического развития Брянской области	средства областного бюджета	2 100 000,00	300 000,00	300 000,00	300 000,00	1 200 000,00	
			поступления из федерального бюджета	0,00	0,00	0,00	0,00	0,00	
			средства местных бюджетов	0,00	0,00	0,00	0,00	0,00	
			внебюджетные средства	0,00	0,00	0,00	0,00	0,00	
			итого	2 100 000,00	300 000,00	300 000,00	300 000,00	1 200 000,00	
2.1.3	Техническое обслуживание областной телекоммуникационной сети, оплата за оказание услуг по размещению волоконно-оптических линий связи на опорах контактной сети, оплата за оказание услуг по предоставлению каналов связи	Департамент экономического развития Брянской области	средства областного бюджета	18 200 000,00	2 600 000,00	2 600 000,00	2 600 000,00	10 400 000,00	
			поступления из федерального бюджета	0,00	0,00	0,00	0,00	0,00	
			средства местных бюджетов	0,00	0,00	0,00	0,00	0,00	
			внебюджетные средства	0,00	0,00	0,00	0,00	0,00	
			итого	18 200 000,00	2 600 000,00	2 600 000,00	2 600 000,00	10 400 000,00	
2.1.4	Техническое обслуживание серверного оборудования и оборудования видео-конференцсвязи, обновление программного и технического обеспечения видеосервера, оказание услуг по подготовке и проведению сеансов видеоконференцсвязи	Департамент экономического развития Брянской области	средства областного бюджета	2 800 000,00	400 000,00	400 000,00	400 000,00	1 600 000,00	
			поступления из федерального бюджета	0,00	0,00	0,00	0,00	0,00	
			средства местных бюджетов	0,00	0,00	0,00	0,00	0,00	
			внебюджетные средства	0,00	0,00	0,00	0,00	0,00	
			итого	2 800 000,00	400 000,00	400 000,00	400 000,00	1 600 000,00	

Продолжение приложения 2

1	2	3	4	5	6	7	8	9	10
2.1.5	Приобретение компьютерного и телекоммуникационного оборудования для награждения победителей областного конкурса «Лучший интернет-сайт исполнительного органа государственной власти Брянской области, органа местного самоуправления Брянской области»; организация конкурсов, чемпионатов в сфере IT-технологий, в том числе приобретение компьютерного и телекоммуникационного оборудования для награждения победителей	Департамент экономического развития Брянской области	средства областного бюджета	120 000,00	60 000,00	60 000,00	0,00	0,00	
			поступления из федерального бюджета	0,00	0,00	0,00	0,00	0,00	
			средства местных бюджетов	0,00	0,00	0,00	0,00	0,00	
			внебюджетные средства	0,00	0,00	0,00	0,00	0,00	
			итого	120 000,00	60 000,00	60 000,00	0,00	0,00	
2.1.6	Обеспечение выдачи и сопровождения электронной подписи для органов государственной власти и органов местного самоуправления, приобретение составных частей для защиты информации, расширение удостоверяющего центра	Департамент экономического развития Брянской области	средства областного бюджета	600 000,00	300 000,00	300 000,00	0,00	0,00	
			поступления из федерального бюджета	0,00	0,00	0,00	0,00	0,00	
			средства местных бюджетов	0,00	0,00	0,00	0,00	0,00	
			внебюджетные средства	0,00	0,00	0,00	0,00	0,00	
			итого	600 000,00	300 000,00	300 000,00	0,00	0,00	
2.1.7	Развитие автоматизации процесса обмена служебной документацией в органах государственной власти, органах местного самоуправления, сопровождение системы электронного документооборота	Департамент экономического развития Брянской области	средства областного бюджета	200 000,00	100 000,00	100 000,00	0,00	0,00	
			поступления из федерального бюджета	0,00	0,00	0,00	0,00	0,00	
			средства местных бюджетов	0,00	0,00	0,00	0,00	0,00	
			внебюджетные средства	0,00	0,00	0,00	0,00	0,00	
			итого	200 000,00	100 000,00	100 000,00	0,00	0,00	
2.1.8	Обучение граждан работе с региональным порталом государственных и муниципальных услуг в сети Интернет	Департамент экономического развития Брянской области	средства областного бюджета	600 000,00	600 000,00	0,00	0,00	0,00	
			поступления из федерального бюджета	0,00	0,00	0,00	0,00	0,00	
			средства местных бюджетов	0,00	0,00	0,00	0,00	0,00	
			внебюджетные средства	0,00	0,00	0,00	0,00	0,00	
			итого	600 000,00	600 000,00	0,00	0,00	0,00	

1	2	3	4	5	6	7	8	9	10
3	Подпрограмма «Повышение качества и доступности предоставления государственных и муниципальных услуг в Брянской области» (2014—2020 годы)	Департамент экономического развития Брянской области	средства областного бюджета	97 342 475,00	52 600 000,00	19 742 475,00	5 000 000,00	20 000 000,00	
			поступления из федерального бюджета	0,00	0,00	0,00	0,00	0,00	
			средства местных бюджетов	17 000 000,00	12 500 000,00	4 500 000,00	0,00	0,00	
			внебюджетные средства	0,00	0,00	0,00	0,00	0,00	
			итого	114 342 475,00	65 100 000,00	24 242 475,00	5 000 000,00	20 000 000,00	
3.1	Уполномоченный многофункциональный центр	Департамент экономического развития Брянской области	средства областного бюджета	35 000 000,00	5 000 000,00	5 000 000,00	5 000 000,00	20 000 000,00	доля ИОГВ, осуществляющих обмен информацией с использованием единой системы межведомственного электронного взаимодействия
			поступления из федерального бюджета	0,00	0,00	0,00	0,00	0,00	
			средства местных бюджетов	0,00	0,00	0,00	0,00	0,00	
			внебюджетные средства	0,00	0,00	0,00	0,00	0,00	
			итого	35 000 000,00	5 000 000,00	5 000 000,00	5 000 000,00	20 000 000,00	
3.2	Повышение качества и доступности предоставления государственных и муниципальных услуг	Департамент экономического развития Брянской области	средства областного бюджета	62 342 475,00	47 600 000,00	14 742 475,00	0,00	0,00	доля государственных (муниципальных) услуг, переведенных в электронный вид; доля граждан, имеющих доступ к получению госуслуг по принципу «одного окна» по месту пребывания, в т.ч. в многофункциональных центрах предоставления госуслуг; создание многофункциональных центров предоставления государственных и муниципальных услуг на территории Брянской области (ед.)
			поступления из федерального бюджета	0,00	0,00	0,00	0,00	0,00	
			средства местных бюджетов	17 000 000,00	12 500 000,00	4 500 000,00	0,00	0,00	
			внебюджетные средства	0,00	0,00	0,00	0,00	0,00	
			итого	79 342 475,00	60 100 000,00	19 242 475,00	0,00	0,00	
3.2.1	Развитие системы электронных государственных и муниципальных услуг (в том числе перевод государственных услуг в электронный вид, совершенствование регионального портала государственных и муниципальных услуг)	Департамент экономического развития Брянской области	средства областного бюджета	6 400 000,00	6 400 000,00	0,00	0,00	0,00	
			поступления из федерального бюджета	0,00	0,00	0,00	0,00	0,00	
			средства местных бюджетов	0,00	0,00	0,00	0,00	0,00	
			внебюджетные средства	0,00	0,00	0,00	0,00	0,00	
			итого	6 400 000,00	6 400 000,00	0,00	0,00	0,00	

Продолжение приложения 2

1	2	3	4	5	6	7	8	9	10
3.2.2	Развитие взаимодействия граждан с органами государственной власти в рамках процессов оказания государственных и муниципальных услуг на базе единого портала государственных и муниципальных услуг (функций), а также работы по обеспечению взаимодействия информации	Департамент экономического развития Брянской области	средства областного бюджета	19 542 475,00	15 000 000,00	4 542 475,00	0,00	0,00	
			поступления из федерального бюджета	0,00	0,00	0,00	0,00	0,00	
			средства местных бюджетов	0,00	0,00	0,00	0,00	0,00	
			внебюджетные средства	0,00	0,00	0,00	0,00	0,00	
			итого	19 542 475,00	15 000 000,00	4 542 475,00	0,00	0,00	
3.2.3	Создание (развитие) многофункциональных центров предоставления государственных и муниципальных услуг на территории Брянской области	Департамент экономического развития Брянской области	средства областного бюджета	34 000 000,00	25 000 000,00	9 000 000,00	0,00	0,00	
			поступления из федерального бюджета	0,00	0,00	0,00	0,00	0,00	
			средства местных бюджетов	17 000 000,00	12 500 000,00	4 500 000,00	0,00	0,00	
			внебюджетные средства	0,00	0,00	0,00	0,00	0,00	
			итого	51 000 000,00	37 500 000,00	13 500 000,00	0,00	0,00	
3.2.4	Организационно-методологическое и техническое сопровождение наполнения и функционирования реестра государственных и муниципальных услуг Брянской области	Департамент экономического развития Брянской области	средства областного бюджета	2 400 000,00	1 200 000,00	1 200 000,00	0,00	0,00	
			поступления из федерального бюджета	0,00	0,00	0,00	0,00	0,00	
			средства местных бюджетов	0,00	0,00	0,00	0,00	0,00	
			внебюджетные средства	0,00	0,00	0,00	0,00	0,00	
			итого	2 400 000,00	1 200 000,00	1 200 000,00	0,00	0,00	
4	Подпрограмма «Повышение инвестиционной привлекательности Брянской области» (2014—2020 годы)	Департамент экономического развития Брянской области, Департамент финансов Брянской области	средства областного бюджета	276 273 532,50	43 467 647,50	42 217 647,50	38 117 647,50	152 470 590,00	
			поступления из федерального бюджета	0,00	0,00	0,00	0,00	0,00	
			средства местных бюджетов	0,00	0,00	0,00	0,00	0,00	
			внебюджетные средства	3 604 000,00	1 127 000,00	2 477 000,00	0,00	0,00	
			итого	279 877 532,50	44 594 647,50	44 694 647,50	38 117 647,50	152 470 590,00	
4.1	Повышение инвестиционной привлекательности Брянской области	Департамент экономического развития	средства областного бюджета	276 273 532,50	43 467 647,50	42 217 647,50	38 117 647,50	152 470 590,00	объем инвестиций в основной капитал на душу населения; количество рабочих мест на

1	2	3	4	5	6	7	8	9	10
		Брянской области, Департамент финансов Брянской области	поступления из федерального бюджета	0,00	0,00	0,00	0,00	0,00	предприятиях, получающих господдержку; индекс физического объема инвестиций в основной капитал; увеличение объема иностранных инвестиций
			средства местных бюджетов	0,00	0,00	0,00	0,00	0,00	
			внебюджетные средства	3 604 000,00	1 127 000,00	2 477 000,00	0,00	0,00	
			итого	279 877 532,50	44 594 647,50	44 694 647,50	38 117 647,50	152 470 590,00	
4.1.1	Проведение конкурса «Лучшее муниципальное образование по инвестиционной привлекательности»	Департамент экономического развития Брянской области	средства областного бюджета	3 500 000,00	500 000,00	500 000,00	500 000,00	2 000 000,00	
			поступления из федерального бюджета	0,00	0,00	0,00	0,00	0,00	
			средства местных бюджетов	0,00	0,00	0,00	0,00	0,00	
			внебюджетные средства	0,00	0,00	0,00	0,00	0,00	
			итого	3 500 000,00	500 000,00	500 000,00	500 000,00	2 000 000,00	
4.1.2	Разработка, корректировка инвестиционного паспорта Брянской области	Департамент экономического развития Брянской области	средства областного бюджета	300 000,00	0,00	300 000,00	0,00	0,00	
			поступления из федерального бюджета	0,00	0,00	0,00	0,00	0,00	
			средства местных бюджетов	0,00	0,00	0,00	0,00	0,00	
			внебюджетные средства	0,00	0,00	0,00	0,00	0,00	
			итого	300 000,00	0,00	300 000,00	0,00	0,00	
4.1.3	Разработка инвестиционной карты Брянской области	Департамент экономического развития Брянской области	средства областного бюджета	2 700 000,00	2 700 000,00	0,00	0,00	0,00	
			поступления из федерального бюджета	0,00	0,00	0,00	0,00	0,00	
			средства местных бюджетов	0,00	0,00	0,00	0,00	0,00	
			внебюджетные средства	0,00	0,00	0,00	0,00	0,00	
			итого	2 700 000,00	2 700 000,00	0,00	0,00	0,00	
4.1.4	Предоставление субсидий на возмещение части затрат на уплату процентов по кредитам, полученным в кредитных организациях для реализации инвестиционных проектов и на пополнение	Департамент финансов Брянской области	средства областного бюджета	256 323 532,50	36 617 647,50	36 617 647,50	36 617 647,50	146 470 590,00	
			поступления из федерального бюджета	0,00	0,00	0,00	0,00	0,00	

Продолжение приложения 2

1	2	3	4	5	6	7	8	9	10
	оборотных средств		средства местных бюджетов	0,00	0,00	0,00	0,00	0,00	
			внебюджетные средства	0,00	0,00	0,00	0,00	0,00	
			итого	256 323 532,50	36 617 647,50	36 617 647,50	36 617 647,50	146 470 590,00	
4.1.5	Издание информационно-методических и презентационных материалов для обеспечения областной конгрессно-выставочной деятельности	Департамент экономического развития Брянской области	средства областного бюджета	800 000,00	400 000,00	400 000,00	0,00	0,00	
			поступления из федерального бюджета	0,00	0,00	0,00	0,00	0,00	
			средства местных бюджетов	0,00	0,00	0,00	0,00	0,00	
			внебюджетные средства	0,00	0,00	0,00	0,00	0,00	
			итого	800 000,00	400 000,00	400 000,00	0,00	0,00	
4.1.6	Мероприятия по привлечению внимания российских и иностранных инвесторов к Брянской области представление области в МИД России, посольствах иностранных государств, России, зарубежных и отечественных инвестиционных и других организациях)	Департамент экономического развития Брянской области	средства областного бюджета	7 000 000,00	1 000 000,00	1 000 000,00	1 000 000,00	4 000 000,00	
			поступления из федерального бюджета	0,00	0,00	0,00	0,00	0,00	
			средства местных бюджетов	0,00	0,00	0,00	0,00	0,00	
			внебюджетные средства	0,00	0,00	0,00	0,00	0,00	
			итого	7 000 000,00	1 000 000,00	1 000 000,00	1 000 000,00	4 000 000,00	
4.1.7	Организация и проведение презентаций экономического потенциала региона, бизнес-встреч, межрегиональных и международных выставочно-ярмарочных мероприятий, организация участия в выставках, конференциях и форумах, проводимых в РФ и за рубежом	Департамент экономического развития Брянской области	средства областного бюджета	4 350 000,00	2 250 000,00	2 100 000,00	0,00	0,00	
			поступления из федерального бюджета	0,00	0,00	0,00	0,00	0,00	
			средства местных бюджетов	0,00	0,00	0,00	0,00	0,00	
			внебюджетные средства	2 254 000,00	1 127 000,00	1 127 000,00	0,00	0,00	
			итого	6 604 000,00	3 377 000,00	3 227 000,00	0,00	0,00	
4.1.8	Проведение Славянского международного экономического форума	Департамент экономического развития Брянской области	средства областного бюджета	1 300 000,00	0,00	1 300 000,00	0,00	0,00	
			поступления из федерального бюджета	0,00	0,00	0,00	0,00	0,00	
			средства местных бюджетов	0,00	0,00	0,00	0,00	0,00	

1	2	3	4	5	6	7	8	9	10
			внебюджетные средства	1 350 000,00	0,00	1 350 000,00	0,00	0,00	
			итого	2 650 000,00	0,00	2 650 000,00	0,00	0,00	
5	Подпрограмма «Государственная поддержка малого и среднего предпринимательства в Брянской области» (2014—2020 годы)	Департамент экономического развития Брянской области	средства областного бюджета	56 159 150,00	16 614 625,00	17 137 900,00	4 481 325,00	17 925 300,00	
			поступления из федерального бюджета	0,00	0,00	0,00	0,00	0,00	
			средства местных бюджетов	0,00	0,00	0,00	0,00	0,00	
			внебюджетные средства	0,00	0,00	0,00	0,00	0,00	
			итого	56 159 150,00	16 614 625,00	17 137 900,00	4 481 325,00	17 925 300,00	
5.1	Государственная поддержка малого и среднего предпринимательства	Департамент экономического развития Брянской области	средства областного бюджета	56 159 150,00	16 614 625,00	17 137 900,00	4 481 325,00	17 925 300,00	доля среднесписочной численности работников (без внешних совместителей) субъектов МСП в средней списочной численности работников (без внешних совместителей) всех предприятий и организаций; количество вновь зарегистрированных субъектов малого и среднего предпринимательства; доля продукции, произведенной субъектами малого и среднего предпринимательства, в общем объеме валового регионального продукта; темп роста налоговых поступлений от субъектов малого и среднего предпринимательства
			поступления из федерального бюджета	0,00	0,00	0,00	0,00	0,00	
			средства местных бюджетов	0,00	0,00	0,00	0,00	0,00	
			внебюджетные средства	0,00	0,00	0,00	0,00	0,00	
			итого	56 159 150,00	16 614 625,00	17 137 900,00	4 481 325,00	17 925 300,00	
5.1.1	Мониторинг проблем и препятствий, сдерживающих развитие малого и среднего предпринимательства	Департамент экономического развития Брянской области	средства областного бюджета	350 000,00	50 000,00	50 000,00	50 000,00	200 000,00	
			поступления из федерального бюджета	0,00	0,00	0,00	0,00	0,00	
			средства местных бюджетов	0,00	0,00	0,00	0,00	0,00	
			внебюджетные средства	0,00	0,00	0,00	0,00	0,00	
			итого	350 000,00	50 000,00	50 000,00	50 000,00	200 000,00	
5.1.2	Организация и проведение конкурса «Лучший предприниматель Брянской	Департамент экономического развития	средства областного бюджета	490 000,00	70 000,00	70 000,00	70 000,00	280 000,00	

Продолжение приложения 2

1	2	3	4	5	6	7	8	9	10
	области» и торжественного собрания, посвященного Дню российского предпринимательства	Брянской области	поступления из федерального бюджета	0,00	0,00	0,00	0,00	0,00	
			средства местных бюджетов	0,00	0,00	0,00	0,00	0,00	
			внебюджетные средства	0,00	0,00	0,00	0,00	0,00	
			итого	490 000,00	70 000,00	70 000,00	70 000,00	280 000,00	
5.1.3	Субсидирование затрат на оказание государственных услуг субъектам малого предпринимательства государственным автономным учреждением «Брянский областной бизнес-инкубатор»	Департамент экономического развития Брянской области	средства областного бюджета	21 000 000,00	3 000 000,00	3 000 000,00	3 000 000,00	12 000 000,00	
			поступления из федерального бюджета	0,00	0,00	0,00	0,00	0,00	
			средства местных бюджетов	0,00	0,00	0,00	0,00	0,00	
			внебюджетные средства	0,00	0,00	0,00	0,00	0,00	
			итого	21 000 000,00	3 000 000,00	3 000 000,00	3 000 000,00	12 000 000,00	
5.1.4	Содействие развитию лизинга оборудования субъектами малого и среднего предпринимательства	Департамент экономического развития Брянской области	средства областного бюджета	33 292 425,00	12 467 900,00	14 017 900,00	1 361 325,00	5 445 300,00	
			поступления из федерального бюджета	0,00	0,00	0,00	0,00	0,00	
			средства местных бюджетов	0,00	0,00	0,00	0,00	0,00	
			внебюджетные средства	0,00	0,00	0,00	0,00	0,00	
			итого	33 292 425,00	12 467 900,00	14 017 900,00	1 361 325,00	5 445 300,00	
5.1.5	Поддержка действующих инновационных компаний	Департамент экономического развития Брянской области	средства областного бюджета	1 026 725,00	1026.725,00	0,00	0,00	0,00	
			поступления из федерального бюджета	0,00	0,00	0,00	0,00	0,00	
			средства местных бюджетов	0,00	0,00	0,00	0,00	0,00	
			внебюджетные средства	0,00	0,00	0,00	0,00	0,00	
			итого	1 026 725,00	1 026 725,00	0,00	0,00	0,00	

ПРАВИТЕЛЬСТВО БРЯНСКОЙ ОБЛАСТИ
ПОСТАНОВЛЕНИЕ

от 30 декабря 2013 г. **№ 770-п**

г. Брянск

Об утверждении административного регламента департамента природных ресурсов и экологии Брянской области по исполнению государственной функции «Осуществление государственного экологического надзора»

В соответствии со статьей 65 Федерального закона от 10 января 2002 года № 7-ФЗ «Об охране окружающей среды», постановлением администрации Брянской области от 6 сентября 2010 года № 917 «Об утверждении Порядка разработки и утверждения административных регламентов исполнения государственных функций (предоставления государственных услуг)» Правительство Брянской области

ПОСТАНОВЛЯЕТ:

1. Утвердить прилагаемый административный регламент департамента природных ресурсов и экологии Брянской области по исполнению государственной функции «Осуществление государственного экологического надзора».

2. Опубликовать постановление в средствах массовой информации.

3. Признать утратившими силу постановления администрации Брянской области:

от 15 марта 2010 года № 249 «Об утверждении административного регламента управления по охране, контролю и регулированию использования объектов животного мира и водных биологических ресурсов Брянской области по исполнению государственной функции «Государственный контроль и надзор за соблюдением законодательства в области охраны и использования объектов животного мира и среды их обитания на территории субъекта Российской Федерации, за исключением государственного контроля и надзора за соблюдением законодательства в области охраны и использования объектов животного мира и среды их обитания, находящихся на особо охраняемых природных территориях федерального значения»;

от 8 июля 2010 года № 692 «О внесении изменений в постановление администрации области от 15 марта 2010 года № 249»;

от 15 октября 2011 года № 901 «О внесении изменений в постановление администрации области от 15 марта 2010 года № 249»;

от 7 апреля 2011 года № 312 «Об утверждении административного регламента управления по охране, контролю и регулированию использования объектов животного мира и водных биологических ресурсов Брянской области по исполнению государственной функции «Осуществление государственного контроля за оборотом продукции, получаемой от объектов животного мира»;

от 6 мая 2011 года № 415 «Об утверждении административного регламента управления по охране, контролю и регулированию использования объектов животного мира и водных биологических ресурсов Брянской области по исполнению государственной функции «Контроль за использованием капканов и ловушек».

4. Контроль за исполнением настоящего постановления возложить на вице-губернатора Брянской области Касацкого А. И.

Губернатор Н. В. ДЕНИН

УТВЕРЖДЁН
постановлением Правительства
Брянской области
от 30 декабря 2013 г. № 770-п

АДМИНИСТРАТИВНЫЙ РЕГЛАМЕНТ
департамента природных ресурсов и экологии Брянской области по исполнению государственной функции «Осуществление государственного экологического надзора»

I. Общие положения

1. Административный регламент департамента природных ресурсов и экологии Брянской области (далее — административный регламент) разработан в целях повышения качества и эффективности проверок, проводимых департаментом природных ресурсов и экологии Брянской области по надзору в сфере природопользования, в области охраны окружающей среды, защиты прав юридических лиц и индивидуальных предпринимателей при проведении государственного экологического надзора, и устанавливает сроки и последовательность административных процедур (действий) при осуществлении государственного экологического надзора, а также порядок взаимодействия между структурными подразделениями департамента природных ресурсов и экологии Брянской области (далее — департамент), его должностными лицами, взаимодействия с физическими и юридическими лицами, иными органами государственной власти и органами местного самоуправления, учреждениями и организациями при исполнении государственной функции.

2. Наименование государственной функции: «Осуществление государственного экологического надзора».

3. Наименование органа исполнительной власти, исполняющего государственную функцию: исполнение государственной функции осуществляется департаментом непосредственно.

4. Перечень нормативных правовых актов, регулирующих исполнение государственной функции:

Конституция Российской Федерации;

Кодекс Российской Федерации об административных правонарушениях;

Гражданский процессуальный кодекс Российской Федерации;

Арбитражный процессуальный кодекс Российской Федерации;

Гражданский кодекс Российской Федерации;

Уголовный кодекс Российской Федерации;

Водный кодекс Российской Федерации;

Земельный кодекс Российской Федерации;

Градостроительный кодекс Российской Федерации;

Федеральный закон от 10 января 2002 года № 7-ФЗ «Об охране окружающей среды»;

Федеральный закон от 26 декабря 2008 года № 294-ФЗ «О защите прав юридических лиц и индивидуальных предпринимателей при осуществлении государственного контроля (надзора) и муниципального контроля»;

Федеральный закон от 24 апреля 1995 года № 52-ФЗ «О животном мире»;

Федеральный закон от 24 июля 2009 г. № 209-ФЗ «Об охоте и о сохранении охотничьих ресурсов и о внесении изменений в отдельные законодательные акты Российской Федерации»;

Федеральный закон от 23 ноября 1995 года № 174-ФЗ «Об экологической экспертизе»;

Федеральный закон от 14 марта 1995 года № 33-ФЗ «Об особо охраняемых природных территориях»;

Федеральный закон от 24 июня 1998 года № 89-ФЗ «Об отходах производства и потребления»;

Федеральный закон от 4 мая 1999 года № 96-ФЗ «Об охране атмосферного воздуха»;

Федеральный закон от 2 мая 2006 года № 59-ФЗ «О порядке рассмотрения обращений граждан в Российской Федерации»;

постановление Правительства Российской Федерации от 31 марта 2009 года № 285 «О перечне объектов, подлежащих федеральному государственному экологическому контролю»;

постановление Правительства Российской Федерации от 5 мая 2013 № 476 «О вопросах государственного контроля (надзора) и признании утратившими силу некоторых актов Правительства Российской Федерации»;

постановление Правительства Российской Федерации от 12 мая 2005 года № 293 «Об утверждении Положения о государственном надзоре за геологическим изучением, рациональным использованием и охраной недр в отношении участков недр местного значения»;

постановление Правительства Российской Федерации от 31 марта 2003 года № 177 «Об организации и осуществлении государственного мониторинга окружающей среды (государственного экологического мониторинга)»;

Закон Брянской области от 15 июня 2007 года № 88-З «Об административных правонарушениях на территории Брянской области»;

Закон Брянской области от 11 мая 2006 года № 29-З «Об отходах производства и потребления»;

Закон Брянской области от 11 апреля 2006 года № 20-З «Об охране атмосферного воздуха»;

Закон Брянской области от 3 июня 2005 года № 39-З «Об охране окружающей среды»;

Закон Брянской области от 30 декабря 2005 года № 121-З «Об особо охраняемых природных территориях»;

указ Губернатора Брянской области от 29 марта 2013 года № 283 «Об утверждении Положения о департаменте природных ресурсов и экологии Брянской области».

5. Предметом государственного экологического надзора является осуществление должностными лицами департамента деятельности, направленной на предупреждение, выявление и пресечение нарушений органами государственной власти, органами местного самоуправления, а также юридическими лицами, их руководителями и иными должностными лицами, индивидуальными предпринимателями, их уполномоченными представителями и гражданами требований, установленных в соответствии с международными договорами Российской Федерации, федеральными законами и принимаемыми в соответствии с ними иными нормативными правовыми актами Российской Федерации, законами и иными нормативными правовыми актами Брянской области в области охраны окружающей среды, посредством организации и проведения проверок указанных лиц, принятия предусмотренных законодательством Российской Федерации мер по пресечению и (или) устранению последствий выявленных нарушений, и деятельность департамента по систематическому наблюдению за исполнением обязательных требований, анализу и прогнозированию состояния соблюдения обязательных требований при осуществлении органами государственной власти, органами местного самоуправления, юридическими лицами, индивидуальными предпринимателями и гражданами своей деятельности.

6. В настоящем административном регламенте под государственным экологическим надзором понимается осуществление следующих функций в пределах своих полномочий:

региональный государственный надзор в области обращения с отходами;

региональный государственный надзор в области охраны атмосферного воздуха;

региональный государственный надзор в области охраны водных объектов;

региональный государственный надзор за геологическим изучением, рациональным использованием и охраной недр в отношении участков недр местного значения;

региональный государственный надзор в области охраны и использования особо охраняемых природных территорий;

федеральный государственный надзор в области охраны, воспроизводства и использования объектов животного мира и среды их обитания;

федеральный государственный охотничий надзор.

Права и обязанности должностных лиц департамента при осуществлении государственного надзора

7. Должностные лица департамента в порядке, установленном законодательством Российской Федерации, имеют право:

1) запрашивать и получать на основании мотивированных письменных запросов от органов государственной власти, органов местного самоуправления, юридических лиц, индивидуальных предпринимателей и граждан информацию и документы, необходимые в ходе проведения проверки;

2) беспрепятственно по предъявлении служебного удостоверения и копии приказа директора, заместителя директора департамента о назначении проверки посещать объекты хозяйственной деятельности, проводить обследования используемых юридическими лицами, индивидуальными предпринимателями при осуществлении своей деятельности зданий, помещений, сооружений, технических устройств, оборудования и материалов, а также проводить необходимые исследования, испытания, измерения, экспертизы, расследования и другие мероприятия по надзору;

3) выдавать юридическим лицам, индивидуальным предпринимателям и гражданам предписания об устранении выявленных нарушений обязательных требований, о проведении мероприятий по обеспечению предотвращения вреда растениям, животным, окружающей среде, безопасности государства, имуществу физических и юридических лиц, государственному или муниципальному имуществу, предотвращения возникновения чрезвычайных ситуаций природного и техногенного характера;

4) составлять протоколы об административных правонарушениях, связанных с нарушениями обязательных требований, рассматривать дела об указанных административных правонарушениях и принимать меры по предотвращению таких нарушений;

5) направлять в уполномоченные органы материалы, связанные с нарушениями законодательства в области охраны окружающей среды, для решения вопросов о возбуждении уголовных дел по признакам преступлений;

6) предъявлять иски физическим и юридическим лицам о взыскании средств в счёт возмещения ущерба, нанесённого вследствие нарушения законодательства Российской Федерации в области охраны окружающей среды;

7) предъявлять иски об ограничении, приостановлении или прекращении деятельности, оказывающей негативное воздействие на окружающую среду (создающей опасность причинения вреда).

8. Должностные лица департамента при проведении проверки обязаны:

1) своевременно и в полной мере исполнять предоставленные в соответствии с законодательством Российской Федерации полномочия по предупреждению, выявлению и пресечению нарушений обязательных требований в области охраны окружающей среды;

2) соблюдать законодательство Российской Федерации, права и законные интересы юридического лица, индивидуального предпринимателя;

3) проводить проверку на основании приказа директора, заместителя директора департамента в соответствии с назначением проверки;

4) проводить проверку только во время исполнения служебных обязанностей, выездную проверку — только при предъявлении служебных удостоверений, копии приказа директора, заместителя директора департамента и в случае, предусмотренном частью 5 статьи 10 Федерального закона от 26 декабря 2008 года № 294-ФЗ «О защите прав юридических лиц и индивидуальных предпринимателей при осуществлении государственного контроля (надзора) и муниципального контроля», — копии документа о согласовании проведения проверки;

5) не препятствовать руководителю, иному должностному лицу или уполномоченному представителю юридического лица, индивидуальному предпринимателю, его уполномоченному представителю присутствовать при проведении проверки и давать разъяснения по вопросам, относящимся к предмету проверки;

6) предоставлять руководителю, иному должностному лицу или уполномоченному представителю юридического лица, индивидуальному предпринимателю, его уполномоченному представителю, присутствующим при проведении проверки, информацию и документы, относящиеся к предмету проверки;

7) знакомить руководителя, иное должностное лицо или уполномоченного представителя юридического лица, индивидуального предпринимателя, его уполномоченного представителя с результатами проверки;

8) учитывать при определении мер, принимаемых по фактам выявленных нарушений, соответствие указанных мер тяжести нарушений, их потенциальной опасности для жизни, здоровья людей, животных, растений, окружающей среды, безопасности государства, возникновения чрезвычайных ситуаций природного и техногенного характера, а также не допускать необоснованного ограничения прав и законных интересов индивидуальных предпринимателей, юридических лиц;

9) доказывать обоснованность своих действий при их обжаловании юридическими лицами, индивидуальными предпринимателями в порядке, установленном законодательством Российской Федерации;

10) соблюдать сроки проведения проверки, установленные Федеральным законом от 26 декабря 2008 года № 294-ФЗ «О защите прав юридических лиц и индивидуальных предпринимателей при осуществлении государственного контроля (надзора) и муниципального контроля»;

11) не требовать от юридического лица, индивидуального предпринимателя документы и иные сведения, представление которых не предусмотрено законодательством Российской Федерации;

12) перед началом проведения выездной проверки по просьбе руководителя, иного должностного лица или уполномоченного представителя юридического лица, индивидуального предпринимателя, его уполномоченного представителя ознакомить их с положениями административного регламента, в соответствии с которым проводится проверка;

13) осуществлять запись о проведенной проверке в журнале учета проверок.

9. Должностные лица департамента не вправе:

1) проверять выполнение обязательных требований, если в соответствии с компетенцией департамента проверка таких требований не входит в их полномочия;

2) осуществлять плановую или внеплановую выездную проверку в случае отсутствия при ее проведении руководителя, иного должностного лица или уполномоченного представителя юридического лица, индивидуального предпринимателя, его уполномоченного представителя, за исключением проведения такой проверки в случае причинения вреда окружающей среде, а также возникновения чрезвычайных ситуаций природного и техногенного характера;

3) требовать представления документов, информации, образцов продукции, проб обследования объектов окружающей среды и объектов производственной среды, если они не являются объектами проверки или не относятся к предмету проверки, а также изымать оригиналы таких документов;

4) отбирать образцы продукции, пробы обследования объектов окружающей среды и объектов производственной среды для проведения их исследований, испытаний, измерений без оформления протоколов об отборе указанных образцов, проб по установленной форме и в количестве, превышающем нормы, установленные национальными стандартами, правилами отбора образцов, проб и методами их исследований, испытаний, измерений, техническими регламентами или действующими до дня их вступления в силу иными нормативными техническими документами и правилами и методами исследований, испытаний, измерений;

5) распространять информацию, полученную в результате приведения проверки и составляющую государственную, коммерческую, служебную, иную охраняемую законом тайну, за исключением случаев, предусмотренных законодательством Российской Федерации;

6) превышать установленные сроки проведения проверки;

7) осуществлять выдачу гражданам, в том числе индивидуальным предпринимателям, юридическим лицам, предписаний или предложений о проведении за их счет мероприятий по надзору.

Права и обязанности лиц, в отношении которых осуществляются мероприятия по надзору

10. Права лиц, в отношении которых осуществляется мероприятие по надзору.

Руководитель, иное должностное лицо или уполномоченный представитель юридического лица, индивидуальный предприниматель, его уполномоченный представитель при проведении проверки имеют право:

1) непосредственно присутствовать при проведении проверки, давать объяснения по вопросам, относящимся к предмету проверки;

2) получать от департамента информацию, которая относится к предмету проверки и предоставление которой предусмотрено Федеральным законом от 26 декабря 2008 года № 294-ФЗ «О защите прав юридических лиц и индивидуальных предпринимателей при осуществлении государственного контроля (надзора) и муниципального контроля»;

3) знакомиться с результатами проверки и указывать в акте проверки о своем ознакомлении с результатами проверки, согласии или несогласии с ними, а также с отдельными действиями должностных лиц департамента;

4) обжаловать действия (бездействие) должностных лиц департамента, повлекшие за собой нарушение прав юридического лица, индивидуального предпринимателя при проведении проверки, в административном и (или) судебном порядке в соответствии с законодательством Российской Федерации.

11. Обязанности лиц, в отношении которых осуществляются мероприятия по надзору:

11.1. При проведении проверок юридические лица обязаны обеспечить присутствие руководителей, иных должностных лиц или уполномоченных представителей юридических лиц; индивидуальные предприниматели обязаны присутствовать или обеспечить присутствие уполномоченных представителей, ответственных за организацию и проведение мероприятий по выполнению обязательных требований и требований, установленных муниципальными правовыми актами.

11.2. Юридические лица, их руководители, иные должностные лица или уполномоченные представители юридических лиц, индивидуальные предприниматели, их уполномоченные представители, допустившие нарушение Федерального закона от 26 декабря 2008 года № 294-ФЗ «О защите прав юридических лиц и индивидуальных предпринимателей при осуществлении государственного контроля (надзора) и муниципального контроля», необоснованно препятствующие проведению проверок, уклоняющиеся от проведения проверок и (или) не исполняющие в установленный срок предписания департамента об устранении выявленных нарушений обязательных требований или требований, установленных муниципальными правовыми актами, несут ответственность в соответствии с законодательством Российской Федерации.

Описание результата исполнения государственной функции

12. Конечными результатами исполнения государственной функции являются:
1) составление акта проверки;
2) выдача предписаний об устранении выявленных нарушений обязательных требований природоохранного законодательства;
3) составление протокола об административном правонарушении;
4) вынесение постановления о назначении административного наказания.

II. Требования к порядку исполнения государственной функции

Порядок информирования об исполнении государственной функции

13. Информация о месте нахождения и графике работы департамента.
13.1. Место нахождения департамента: 241050, г. Брянск, бульвар Гагарина, 25 (телефоны для справок: (4832) 74-31-03, 66-49-66).
Почтовый адрес: 241050, г. Брянск, бульвар Гагарина, 25.
Адрес электронной почты: klabo@online.bryansk.ru.
График работы департамента:

Понедельник	08.30—17.45	перерыв 13.00—14.00
Вторник	08.30—17.45	перерыв 13.00—14.00
Среда	08.30—17.45	перерыв 13.00—14.00
Четверг	08.30—17.45	перерыв 13.00—14.00
Пятница	08.30—16.30	перерыв 13.00—14.00
Суббота	выходной день	—
Воскресенье	выходной день	—

14. Порядок получения информации заинтересованными лицами по вопросам исполнения государственной функции, сведений о ходе исполнения государственной функции.
14.1. Консультации по вопросам осуществления государственного экологического надзора осуществляются должностными лицами департамента:
непосредственно в департаменте;
с использованием средств телефонной и электронной связи;
путем публикации в средствах массовой информации;
посредством размещения на интернет-ресурсах;
с использованием областной государственной информационной системы «Портал государственных и муниципальных услуг (функций) Брянской области» и федеральной государственной информационной системы «Единый портал государственных и муниципальных услуг (функций)».
14.2. Должностное лицо департамента, осуществляющее устное информирование, принимает все необходимые меры для предоставления полного и оперативного ответа на поставленные вопросы, в том числе с привлечением других сотрудников. Время ожидания заинтересованного лица при индивидуальном устном информировании не может превышать 30 минут.
14.3. Устное информирование каждого заинтересованного лица специалист подразделения осуществляет не более 10 минут.
14.4. При устном обращении заинтересованных лиц должностные лица, осуществляющие прием и информирование, дают ответ самостоятельно.
14.5. Должностные лица, осуществляющие прием и информирование, не вправе осуществлять консультирование заинтересованных лиц, выходящее за рамки информирования о стандартных процедурах и условиях исполнения государственной функции и влияющее прямо или косвенно на индивидуальные решения заявителей.
14.6. При невозможности должностного лица, принявшего звонок, самостоятельно ответить на поставленные вопросы, телефонный звонок должен быть переадресован (переведен) на другое должностное лицо или же обратившемуся заинтересованному лицу должен быть сообщен телефонный номер, по которому можно получить необходимую информацию.
Если для подготовки ответа требуется продолжительное время, должностное лицо, осуществляющее устное информирование, может предложить заинтересованному лицу обратиться за необходимой информацией в письменном виде либо назначить другое удобное заинтересованному лицу время для устного информирования.
14.7. В случае письменного обращения заинтересованное лицо в обязательном порядке указывает наименование департамента либо фамилию, имя, отчество соответствующего должностного лица, либо должность соответствующего лица, а также свои фамилию, имя, отчество (последнее — при наличии), почтовый адрес, по которому должны быть направлен ответ, либо адрес электронной почты, если ответ должен быть направлен в форме электронного документа, уведомление о переадресации обращения, излагает суть предложения, заявления или жалобы, ставит личную подпись и дату.
14.8. В случае необходимости в подтверждение своих доводов заинтересованное лицо вправе приложить к своему обращению необходимые документы и материалы в электронной форме либо направить указанные документы и материалы или их копии в письменной форме.
14.9. Рассмотрение письменных обращений граждан осуществляется в порядке, установленном Федеральным законом от 2 мая 2006 года № 59-ФЗ «О порядке рассмотрения обращений граждан Российской Федерации».
14.10. Письменное информирование при обращении заинтересованного лица в департамент осуществляется путем направления ответа в письменном виде, электронной почтой либо посредством сети «Интернет» в зависимости от способа доставки ответа, указанного в письменном обращении заинтересованного лица.
14.11. Ответы на письменные обращения направляются в письменном виде и должны содержать информацию по поставленным вопросам, фамилию, инициалы и номер телефона исполнителя. Ответ подписывается директором, заместителем директора или уполномоченным лицом департамента.
14.12. Должностные лица департамента, оказывающие консультации юридическим лицам и гражданам, должны соблюдать правила предоставления служебной информации, ставшей им известной в связи с исполнением должностных обязанностей, не допускать передачи сведений конфиденциального характера.
14.13. Заинтересованным лицам при обращении в департамент по вопросам, касающимся осуществления государственного экологического надзора, гарантируется прием в помещении, оборудованном местами для ожидания.

Срок исполнения государственной функции

15. Срок проведения проверок не может превышать двадцать рабочих дней.
В отношении одного субъекта малого предпринимательства общий срок проведения плановых выездных проверок не может превышать пятьдесят часов для малого предприятия и пятнадцать часов для микропредприятия в год.

16. Срок проведения плановой и внеплановой проверок в отношении юридического лица, которое осуществляет свою деятельность на территориях нескольких субъектов Российской Федерации, устанавливается отдельно по каждому филиалу, представительству, обособленному структурному подразделению юридического лица, при этом общий срок проведения проверки не может превышать шестьдесят рабочих дней.

17. В исключительных случаях, связанных с необходимостью проведения сложных и (или) длительных исследований, испытаний, специальных экспертиз и расследований на основании мотивированных предложений должностных лиц департамента, проводящих выездную плановую проверку, срок проведения выездной плановой проверки может быть продлён директором, заместителем директора департамента, но не более чем на двадцать рабочих дней в отношении малых предприятий, микропредприятий — не более чем на пятнадцать часов.

III. Состав, последовательность и сроки выполнения административных процедур (действий), требования к порядку их выполнения

Перечень административных процедур, осуществляемых в рамках исполнения государственной функции

18. Исполнение государственной функции включает в себя следующие административные процедуры (логически обособленные последовательности административных действии при исполнении государственной функции):

разработка ежегодного плана проведения плановых проверок;

проведение плановых проверок;

проведение внеплановых проверок;

оформление результатов проверок.

Блок-схема исполнения государственной функции приводится в приложении к настоящему административному регламенту.

Разработка ежегодного плана проведения плановых проверок

19. Ежегодные планы проведения плановых проверок департаментом утверждаются приказами департамента.

20. В срок до 1 сентября года, предшествующего году проведения плановых проверок, департамент направляет проекты ежегодных планов проведения плановых проверок в органы прокуратуры.

21. Департамент рассматривает предложения органов прокуратуры и по итогам их рассмотрения направляют в органы прокуратуры в срок до 1 ноября года, предшествующего году проведения плановых проверок, ежегодные планы проведения плановых проверок.

22. Порядок подготовки ежегодного плана проведения плановых проверок, его представления в органы прокуратуры и согласования, а также типовая форма ежегодного плана проведения плановых проверок определяются в порядке, установленном Правительством Российской Федерации.

23. Департамент в срок до 31 декабря года, предшествующего году проведения плановых проверок, доводит соответствующую выписку из утвержденного Генеральной прокуратурой Российской Федерации сводного ежегодного плана проведения проверок до сведения заинтересованных лиц посредством ее размещения на официальном сайте департамента в сети «Интернет» и (или) иным доступным способом.

24. Сведения о внесенных изменениях в ежегодный план проведения плановых проверок направляются в 10-дневный срок в соответствующий орган прокуратуры на бумажном носителе (с приложением копии в электронном виде) заказным почтовым отправлением с уведомлением о вручении либо в форме электронного документа, подписанного электронной подписью, а также размещаются на официальном сайте департамента в сети «Интернет».

25. Основанием для включения юридического лица либо индивидуального предпринимателя в ежегодный план проведения плановых проверок является истечение трех лет со дня:

государственной регистрации юридического лица, индивидуального предпринимателя;

окончания проведения последней плановой проверки юридического лица, индивидуального предпринимателя.

В ежегодном плане проведения плановых проверок, приказе департамента о назначении проверки, акте проверки дополнительно указываются наименование и местонахождение юридического лица, индивидуального предпринимателя, в отношении которого соответственно планируется проведение мероприятий по контролю, и фактически были проведены указанные мероприятия.

26. Внесение изменений в ежегодный план допускается только в случае невозможности проведения плановой проверки деятельности юридического лица и индивидуального предпринимателя в связи с ликвидацией или реорганизацией юридического лица, прекращением юридическим лицом или индивидуальным предпринимателем деятельности, а также с наступлением обстоятельств непреодолимой силы.

27. В ежегодных планах проведения плановых проверок указываются следующие сведения:

наименования юридических лиц и индивидуальных предпринимателей, деятельность которых подлежит плановым проверкам;

цель и основание проведения каждой плановой проверки;

дата и сроки проведения каждой плановой проверки;

предмет и задачи проверок; наименование департамента.

28. Результатом административной процедуры по формированию ежегодного плана проведения плановых проверок департамента является утверждение ежегодного плана проведения плановых проверок департамента.

29. Сроки проведения проверок предусмотрены в пунктах 15—17 настоящего административного регламента.

Проведение плановых проверок

30. Плановая проверка проводится на основании приказа директора, заместителя директора департамента.

В приказе директора, заместителя директора департамента указываются:

1) наименование департамента;

2) фамилии, имена, отчества, должности лица или лиц, уполномоченных на проведение проверки, а также привлекаемых к проведению проверки экспертов, представителей экспертных организаций;

3) наименование юридического лица или фамилия, имя, отчество индивидуального предпринимателя, проверка которых проводится, места нахождения юридических лиц (их филиалов, представительств, обособленных структурных подразделений) или места жительства индивидуальных предпринимателей, а также места фактического осуществления ими деятельности;

4) цели, задачи, предмет проверки и срок ее проведения;

5) правовые основания проведения проверки, в том числе подлежащие проверке обязательные требования;

6) сроки проведения и перечень мероприятий по контролю, необходимых для достижения целей и задач проведения проверки;

7) перечень административных регламентов по осуществлению государственного контроля (надзора);

8) перечень документов, представление которых юридическим лицом, индивидуальным предпринимателем необходимо для достижения целей и задач проведения проверки;

9) даты начала и окончания проведения проверки.

31. Плановые проверки проводятся в форме документарной проверки или выездной проверки.

О проведении плановой проверки юридическое лицо или индивидуальный предприниматель уведомляются департаментом не позднее чем за 3 рабочих дня до начала ее проведения посредством направления копии приказа директора, заместителя директора

департамента о начале проведения плановой проверки заказным почтовым отправлением с уведомлением о вручении или иным доступным способом.

32. Заверенные печатью копии приказа директора, заместителя директора департамента вручаются под роспись должностными лицами департамента, проводящими проверку, руководителю, иному должностному лицу или уполномоченному представителю юридического лица или индивидуального предпринимателя одновременно с предъявлением служебных удостоверений.

По просьбе руководителя, иного должностного лица или уполномоченного представителя юридического лица или индивидуального предпринимателя должностные лица департамента обязаны ознакомить подлежащих проверке лиц с административными регламентами проведения мероприятий по контролю и порядком их проведения на объектах, используемых юридическим лицом или индивидуальным предпринимателем при осуществлении деятельности.

33. В процессе проведения документарной проверки должностное лицо департамента в первую очередь рассматривает документы юридического лица или индивидуального предпринимателя, имеющиеся в распоряжении департамента.

В случае, если достоверность сведений, содержащихся в документах, имеющихся в распоряжении департамента, вызывают обоснованные сомнения либо эти сведения не позволяют оценить исполнение юридическим лицом или индивидуальным предпринимателем обязательных требований, департамент направляет в адрес юридического лица или индивидуального предпринимателя мотивированный запрос с требованием представить иные необходимые для рассмотрения в ходе проведения документарной проверки документы. К запросу прилагается заверенная печатью копия приказа директора, заместителя директора департамента о проведении документарной проверки.

В течение 10 рабочих дней со дня получения мотивированного запроса юридическое лицо или индивидуальный предприниматель обязаны направить в департамент указанные в запросе документы.

Указанные в запросе документы представляются в виде копий, заверенных печатью и подписью руководителя, иного должностного лица юридического лица или индивидуального предпринимателя.

34. Предметом документарной проверки являются:

сведения, содержащиеся в документах юридического лица или индивидуального предпринимателя, устанавливающие их организационно-правовую форму, права и обязанности, имеющиеся в распоряжении департамента;

документы, используемые при осуществлении их деятельности и связанные с исполнением ими обязательных требований, исполнением предписаний и постановлений департамента;

учредительные и регистрационные документы юридического лица или индивидуального предпринимателя;

документы, подтверждающие полномочия лица, представляющего интересы юридического лица или индивидуального предпринимателя;

акты предыдущих проверок;

материалы рассмотрения дел об административных правонарушениях.

В случае, если в ходе документарной проверки выявлены ошибки и (или) противоречия в представленных документах либо несоответствие сведений, содержащихся в этих документах, сведениям, содержащимся в имеющихся у департамента документах, информация об этом направляется юридическому лицу или индивидуальному предпринимателю с требованием представить в течение десяти рабочих дней необходимые пояснения в письменной форме.

В случае, если после рассмотрения представленных пояснений и документов либо при отсутствии пояснений департамент установит признаки нарушения обязательных требований, должностные лица департамента вправе провести выездную проверку.

35. Выездная проверка проводится по месту нахождения юридического лица или индивидуального предпринимателя и (или) по месту фактического осуществления его деятельности.

Выездная проверка начинается с предъявления служебного удостоверения должностными лицами департамента, обязательного ознакомления руководителя или иного должностного лица юридического лица или индивидуального предпринимателя, его уполномоченного представителя с приказом директора, заместителя директора департамента о назначении выездной проверки и с полномочиями проводящих выездную проверку лиц, а также с целями, задачами, основаниями проведения выездной проверки, видами и объемом мероприятий по контролю, составом экспертов, представителями экспертных организаций, привлекаемых к выездной проверке, со сроками и условиями ее проведения.

36. При проведении плановой проверки должностное лицо департамента не вправе предъявлять требования и совершать действия, предусмотренные пунктом 9 настоящего административного регламента.

37. Департамент привлекает к проведению выездной проверки юридического лица, индивидуального предпринимателя экспертов, экспертные организации, не состоящие в гражданско-правовых и трудовых отношениях с юридическим лицом, индивидуальным предпринимателем, в отношении которых проводится проверка, и не являющихся аффилированными лицами проверяемых лиц.

38. В случае неповиновения законному распоряжению должностного лица департамента, осуществляющего государственный экологический надзор, и (или) препятствование со стороны юридических лиц, индивидуальных предпринимателей проведению проверки, а также ограничения доступа государственных инспекторов по охране природы на проверяемую территорию, должностное лицо департамента обязано зафиксировать данный факт актом, составленным в произвольной форме, и направить акт с приложением необходимых документов с сопроводительным письмом в орган прокуратуры для решения вопроса о принятии мер прокурорского реагирования в отношении субъекта хозяйственной или иной деятельности, а также составить протокол об административном правонарушении по части 1 статьи 19.4 (неповиновение законному распоряжению или требованию должностного лица органа, осуществляющего государственный надзор (контроль)) и (или) статьи 19.4.1 (воспрепятствование законной деятельности должностного лица органа государственного контроля (надзора)) Кодекса Российской Федерации об административных правонарушениях и направить протокол со всеми необходимыми материалами в течение трех суток с момента его составления в суд.

39. В случае выявления в результате планового мероприятия по надзору нарушений обязательных требований должностные лица департамента реализуют следующие полномочия, направленные на соблюдение законодательства Российской Федерации в сфере компетенции департамента:

фиксируют факты выявленных нарушений в акте проверки;

выдают предписание юридическому лицу, индивидуальному предпринимателю об устранении выявленных нарушений с указанием сроков их устранения;

при выявлении признаков административного правонарушения, предусмотренного Кодексом Российской Федерации об административных правонарушениях, возбуждают дела об административных правонарушениях и обеспечивают их рассмотрение в установленном порядке, за совершение административного правонарушения в целях предупреждения совершения новых правонарушений как самим правонарушителем, так и другими лицами, устанавливают и применяют административное наказание.

В случае, если в ходе планового мероприятия по надзору стало известно, что хозяйственная или иная деятельность, являющаяся объектом проведения внепланового мероприятия по надзору, связана с нарушениями требований законодательства Российской Федерации, вопросы выявления, предотвращения и пресечения нарушений, которые не относятся к компетенции департамента, должностные лица департамента обязаны направить информацию (сведения) о таких нарушениях в соответствующие уполномоченные органы государственной власти Российской Федерации.

40. Результатами административного действия являются:

акт проверки;

предписание об устранении нарушений законодательства Российской Федерации, оформляемое в порядке, установленном пунктом 62 настоящего административного регламента;

протокол об административном правонарушении и постановление о назначении административного наказания.

Проведение внеплановых проверок

41. Основаниями для начала административной процедуры являются:

41.1. Истечение срока исполнения юридическим лицом, индивидуальным предпринимателем ранее выданного предписания об устранении выявленного нарушения обязательных требований.

41.2. Поступление в департамент обращений и заявлений граждан, в том числе индивидуальных предпринимателей, юридических лиц, информации от органов государственной власти (должностных лиц органов государственного надзора), органов местного самоуправления, из средств массовой информации о следующих фактах:

а) возникновение угрозы причинения вреда жизни, здоровью граждан, вреда животным, растениям, окружающей среде, объектам культурного наследия (памятникам истории и культуры) народов Российской Федерации, безопасности государства, а также угрозы чрезвычайных ситуаций природного и техногенного характера;

б) причинение вреда жизни, здоровью граждан, вреда животным, растениям, окружающей среде, объектам культурного наследия (памятникам истории и культуры) народов Российской Федерации, безопасности государства, а также возникновение чрезвычайных ситуаций природного и техногенного характера.

41.3. Приказ директора, заместителя директора департамента, изданный на основании требования прокурора о проведении внеплановой проверки в рамках надзора за исполнением законов по поступившим в органы прокуратуры материалам и обращениям.

42. Срок проведения внеплановой проверки указан в пунктах 15—17 настоящего административного регламента.

43. Внеплановая проверка проводится на основании приказа директора, заместителя директора департамента.

В приказе директора, заместителя директора департамента указываются данные, предусмотренные пунктом 30 настоящего административного регламента.

44. Внеплановые проверки проводятся в форме документарной или выездной проверки.

Документарная проверка проводится в порядке, предусмотренном пунктами 33, 34 настоящего административного регламента.

О проведении внеплановой выездной проверки, за исключением внеплановой выездной проверки, основания для проведения которой указаны в подпункте 41.2 настоящего административного регламента, юридическое лицо, индивидуальный предприниматель уведомляются департаментом не менее чем за 24 часа до начала ее проведения любым доступным способом.

В случае, если в результате деятельности юридического лица или индивидуального предпринимателя причинен или причиняется вред жизни, здоровью граждан, вред животным, растениям, окружающей среде, безопасности государства, а также возникли или могут возникнуть чрезвычайные ситуации природного и техногенного характера, предварительное уведомление юридических лиц, индивидуальных предпринимателей о начале проведения внеплановой выездной проверки не осуществляется.

Внеплановая выездная проверка по основанию, указанному в подпункте 41.2 настоящего административного регламента, может быть проведена незамедлительно с извещением органа прокуратуры в порядке, установленном частью 12 статьи 10 Федерального закона от 26 декабря 2008 года № 294-ФЗ «О защите прав юридических лиц и индивидуальных предпринимателей при осуществлении государственного контроля (надзора) и муниципального контроля».

45. Заверенные печатью копии приказа директора, заместителя директора департамента вручаются под роспись должностными лицами департамента, проводящими проверку, руководителю, иному должностному лицу или уполномоченному представителю юридического лица, индивидуального предпринимателя одновременно с предъявлением служебных удостоверений. По требованию подлежащих проверке лиц должностные лица департамента обязаны представить информацию о департаменте в целях подтверждения своих полномочий.

По просьбе руководителя, иного должностного лица или уполномоченного представителя юридического лица, индивидуального предпринимателя должностные лица департамента обязаны ознакомить подлежащих проверке лиц с административным регламентом проведения мероприятий по контролю и порядком их проведения на объектах, используемых юридическим лицом, индивидуальным предпринимателем, при осуществлении деятельности.

46. Выездная проверка проводится по месту нахождения юридического лица, индивидуального предпринимателя и (или) по месту фактического осуществления его деятельности.

Выездная проверка начинается с действий, предусмотренных пунктом 35 настоящего административного регламента.

47. При проведении внеплановой проверки должностное лицо департамента не вправе предъявлять требования и осуществлять действия, предусмотренные пунктом 9 настоящего административного регламента.

48. Департамент привлекает к проведению выездной проверки юридического лица, индивидуального предпринимателя экспертов, экспертные организации, не состоящие в гражданско-правовых и трудовых отношениях с юридическим лицом, индивидуальным предпринимателем, в отношении которых проводится проверка, и не являющиеся аффилированными лицами проверяемых лиц.

49. В случае неповиновения законному распоряжению должностного лица департамента, осуществляющего государственный экологический надзор, и (или) препятствования со стороны юридических лиц, индивидуальных предпринимателей проведению проверки, а также ограничения доступа должностных лиц департамента на проверяемую территорию, должностное лицо департамента обязано зафиксировать данный факт актом, составленным в произвольной форме, и направить акт с приложением необходимых документов с сопроводительным письмом в орган прокуратуры для решения вопроса о принятии мер прокурорского реагирования в отношении субъекта хозяйственной или иной деятельности, а также составить протокол об административном правонарушении по части 1 статьи 19.4 (неповиновение законному распоряжению или требованию должностного лица органа, осуществляющего государственный надзор (контроль)) и (или) статьи 19.4.1 (воспрепятствование законной деятельности должностного лица органа государственного контроля (надзора)) Кодекса Российской Федерации об административных правонарушениях и направить протокол со всеми необходимыми материалами в течение трех суток с момента его составления в суд.

50. В случае выявления в результате внепланового мероприятия по надзору нарушений обязательных требований должностные лица департамента осуществляют реализацию полномочий, направленных на соблюдение законодательства Российской Федерации и предусмотренных пунктом 39 настоящего административного регламента.

51. Результатами административного действия указаны в пункте 40 настоящего административного регламента.

Оформление результатов проверок

52. Основанием для начала административной процедуры является завершение сбора, анализа необходимой информации для:

составления акта проверки;

оформления предписания об устранении нарушений обязательных требований;

составления протокола об административном правонарушении; вынесения постановления о назначении административного наказания.

53. Сведения о должностном лице, ответственном за выполнение административной процедуры:

при составлении акта проверки, предписания об устранении нарушений обязательных требований, протокола об административном правонарушении и постановления о назначении административного наказания должностное лицо определяется в соответствии с приказом о проведении проверки.

54. По результатам проверки должностным лицом (лицами) департамента, осуществляющим (осуществляющими) проверку, составляется акт проверки.

55. Акт проверки оформляется непосредственно после ее завершения в двух экземплярах, один из которых с копиями приложений вручается руководителю, иному должностному лицу или уполномоченному представителю юридического лица, индивиду-

альному предпринимателю или его уполномоченному представителю под расписку об ознакомлении либо об отказе в ознакомлении с актом проверки. В случае отсутствия руководителя, иного должностного лица или уполномоченного представителя юридического лица, индивидуального предпринимателя, а также в случае отказа проверяемого лица дать расписку об ознакомлении либо об отказе в ознакомлении с актом проверки акт направляется заказным почтовым отправлением с уведомлением о вручении с описью вложения, которое приобщается к экземпляру акта проверки, хранящемуся в деле департамента.

56. В случае, если для составления акта проверки необходимо получить заключения по результатам проведенных исследований, испытаний, специальных расследований, экспертиз, акт проверки составляется в срок, не превышающий 3 рабочих дня после завершения мероприятий по надзору, и вручается руководителю, иному должностному лицу или уполномоченному представителю юридического лица, индивидуальному предпринимателю или его уполномоченному лицу под расписку либо направляется заказным почтовым отправлением с уведомлением о вручении с описью вложения, которое приобщается к экземпляру акта проверки, хранящемуся в деле департамента.

57. В случае, если для проведения внеплановой выездной проверки требуется согласование ее проведения с органом прокуратуры, копия акта проверки направляется в орган прокуратуры, которым принято решение о согласовании проведения проверки, в течение 5 рабочих дней со дня составления акта проверки.

58. Акт проверки должен содержать следующие сведения:

1) дата, время и место составления акта проверки;

2) наименование департамента;

3) дата и номер приказа директора, заместителя директора департамента;

4) фамилии, имена, отчества и должности должностного лица или должностных лиц, проводивших проверку;

5) наименование проверяемого юридического лица или фамилия, имя и отчество индивидуального предпринимателя, а также фамилия, имя, отчество и должность руководителя, иного должностного лица или уполномоченного представителя юридического лица, уполномоченного представителя индивидуального предпринимателя, присутствовавших при проведении проверки;

6) дата, время, продолжительность и место проведения проверки;

7) сведения о результатах проверки, в том числе о выявленных нарушениях обязательных требований, об их характере и о лицах, допустивших указанные нарушения;

8) сведения об ознакомлении или отказе в ознакомлении с актом проверки руководителя, иного должностного лица или уполномоченного представителя юридического лица, индивидуального предпринимателя, его уполномоченного представителя, присутствовавших при проведении проверки, о наличии их подписей или об отказе от совершения подписи, а также сведения о внесении в журнал учета проверок записи о проведенной проверке либо о невозможности внесения такой записи в связи с отсутствием у юридического лица, индивидуального предпринимателя указанного журнала;

9) подписи должностного лица или должностных лиц, проводивших проверку.

59. Должностное лицо департамента к акту проверки прилагает протоколы отбора образцов продукции, проб обследования объектов природной среды и объектов производственной среды, протоколы или заключения проведенных исследований, испытаний, анализов, измерений, тестирований и экспертиз, фото-, видеодокументы, объяснения работников юридического лица, работников индивидуального предпринимателя, на которых возлагается ответственность за нарушение обязательных требований в области охраны окружающей среды, предписания об устранении выявленных нарушений и иные связанные с результатами проверки документы или их копии.

60. Юридическое лицо, индивидуальный предприниматель, в отношении которых была проведена проверка, в случае несогласия с фактами, выводами, предложениями, изложенными в акте проверки, либо с выданным предписанием об устранении выявленных нарушений в течение 15 дней с даты получения акта проверки вправе представить в департамент письменной форме возражения в отношении акта проверки и (или) выданного предписания об устранении выявленных нарушений в целом или его отдельных положений. При этом юридическое лицо, индивидуальный предприниматель вправе приложить к таким возражениям документы, подтверждающие обоснованность таких возражений, или их заверенные копии либо в согласованный срок передать их в департамент.

61. В случае выявления при проведении проверки нарушений юридическим лицом, индивидуальным предпринимателем обязательных требований должностные лица департамента:

1) выдать предписание юридическому лицу, индивидуальному предпринимателю об устранении выявленных нарушений с указанием сроков их устранения и (или) о проведении мероприятий по предотвращению причинения вреда жизни, здоровью людей, вреда животным, растениям, окружающей среде, безопасности государства, имуществу физических и юридических лиц, государственному или муниципальному имуществу, предупреждению возникновения чрезвычайных ситуаций природного и техногенного характера, а также других мероприятий, предусмотренных федеральными законами;

2) принять меры по надзору за устранением выявленных нарушений, их предупреждению, предотвращению возможного причинения вреда жизни, здоровью граждан, вреда животным, растениям, окружающей среде, обеспечению безопасности государства, предупреждению возникновения чрезвычайных ситуаций природного и техногенного характера, а также меры по привлечению лиц, допустивших выявленные нарушения, к ответственности;

3) при выявлении признаков административных правонарушений, предусмотренных Кодексом Российской Федерации об административных правонарушениях, возбуждать дела об административных правонарушениях и обеспечивать их рассмотрение в установленном порядке;

4) в случае, если при проведении проверки установлено, что деятельность юридического лица, его филиала, представительства, структурного подразделения, индивидуального предпринимателя представляет непосредственную угрозу причинения вреда жизни, здоровью граждан, вреда животным, растениям, окружающей среде, безопасности государства, возникновения чрезвычайных ситуаций природного и техногенного характера или такой вред причинён, должностное лицо департамента обязано незамедлительно принять меры по недопущению причинения вреда или прекращению его причинения вплоть до временного запрета деятельности юридического лица, его филиала, представительства, структурного подразделения, индивидуального предпринимателя в порядке, установленном Кодексом Российской Федерации об административных правонарушениях;

5) в случае выявления нарушений, расследование и принятие решений по которым не входит в компетенцию департамента, указывающие на наличие нарушения материалы направляются по подведомственности в соответствующие органы исполнительной власти для принятия решения;

6) в случае выявления признаков преступления материалы, указывающие на его наличие, передаются в правоохранительные органы для принятия решения о возбуждении уголовного дела.

62. Предписание об устранении выявленного нарушения содержит следующие данные:

а) дату и место составления предписания;

б) дату и номер акта проверки, на основании которого выдается предписание;

в) фамилию, имя, отчество и должность лица, выдавшего предписание;

г) наименование и реквизиты проверяемого юридического лица, фамилию, имя, отчество, должность законного представителя проверяемого юридического лица (или фамилию, имя, отчество проверяемого физического лица или его представителя по доверенности, заверенной надлежащим образом);

д) содержание предписания (конкретное мероприятие, которое должно быть выполнено), срок исполнения;

е) сведения о вручении предписания юридическому лицу, индивидуальному предпринимателю (либо их законным представителям), которым вынесено предписание, их подписи, расшифровку подписей, дату вручения либо отметку об отправлении предписания почтой.

Предписание об устранении выявленных в ходе проведения проверки нарушений в области охраны окружающей среды выдается отдельно на каждое нарушение.

63. Выполнение (невыполнение) предписания подтверждается результатами внеплановой проверки, проводимой должностным лицом, осуществляющим федеральный государственный экологический надзор.

64. При устранении лицом допущенного нарушения должностное лицо департамента составляет акт проверки, включая при необходимости результаты анализов, тестирования, технических измерений, подтверждающих эффективность выполненных мероприятий и соответствие фактических показателей воздействия на окружающую среду или показателей ее состояния заявленным в мероприятии по устранению нарушения с приложением документов, подтверждающих устранение нарушения законодательства.

65. В случае выявления факта невыполнения в установленный срок законного предписания должностного лица департамента одновременно с актом проверки выдается новое предписание и составляется протокол об административном правонарушении за правонарушение, предусмотренное частью 1 статьи 19.5 Кодекса Российской Федерации об административных правонарушениях, и в составе административного дела направляется на рассмотрение в суд (мировому судье) в течение трех суток с момента составления.

66. В случае отсутствия документа, свидетельствующего об уплате административного штрафа в установленный срок (не позднее 60 дней со дня вступления постановления о наложении административного штрафа в законную силу либо со дня истечения срока отсрочки или срока рассрочки) должностное лицо департамента, вынесшего постановление по делу об административном правонарушении, направляет соответствующие материалы судебному приставу-исполнителю для взыскания суммы административного штрафа в порядке, предусмотренном федеральным законодательством. Кроме того, указанное должностное лицо в обязательном порядке составляет протокол об административном правонарушении, предусмотренном частью 1 статьи 20.25 Кодекса Российской Федерации об административных правонарушениях, в отношении лица, не уплатившего административный штраф, и направляет со всеми необходимыми материалами в течение трех суток с момента его составления в суд.

67. Способ фиксации результата выполнения административного действия.

Результаты выполнения административного действия фиксируются в процессуальных документах, составляемых по результатам выполнения административного действия:

предписание об устранении выявленных в ходе проведения проверки нарушений в области охраны окружающей среды;

акт проверки выполнения предписания об устранении выявленных в ходе проведения проверки нарушений в области охраны окружающей среды;

протокол об административном правонарушении за правонарушение, предусмотренное частью 1 статьи 19.5 Кодекса Российской Федерации об административных правонарушениях;

протокол об административном правонарушении, предусмотренном частью 1 статьи 20.25 Кодекса Российской Федерации об административных правонарушениях.

68. Результатами административной процедуры являются акт проверки, предписание об устранении нарушений законодательства, протокол об административном правонарушении, постановление о назначении административного наказания.

69. Способы фиксации административной процедуры:

составление акта проверки;

оформление предписания об устранении нарушений законодательства;

составление протокола об административном правонарушении;

вынесение постановления о назначении административного наказания.

70. Предписания об устранении нарушений, протоколы об административном правонарушении и постановления о назначении административного наказания хранятся в соответствующих делах согласно внутреннему порядку делопроизводства департамента.

IV. Порядок и формы контроля за исполнением государственной функции

Порядок осуществления текущего контроля за соблюдением и исполнением должностными лицами федерального органа исполнительной власти положений регламента и иных нормативных правовых актов, устанавливающих требования к исполнению государственной функции, а также за принятием ими решений

71. Текущий контроль за соблюдением действий, определенных административными процедурами по исполнению государственной функции, сроков и принятием решений должностными лицами департамента, уполномоченными на проведение административных процедур, обеспечивается должностными лицами департамента, ответственными за организацию работы по исполнению государственной функции.

Контроль за исполнением должностными лицами служебных обязанностей осуществляется путем проведения должностным лицом, ответственным за организацию работы по исполнению государственной функции, проверок соблюдения и исполнения должностными лицами департамента положений настоящего административного регламента, иных нормативных правовых актов Российской Федерации.

Персональная ответственность должностных лиц департамента за организацию и исполнение государственной функции по осуществлению государственного экологического надзора закрепляется в их должностных регламентах в соответствии с требованиями законодательства Российской Федерации.

Полнота и качество исполнения государственной функции осуществляются должностными лицами департамента в соответствии с требованиями к организации и проведению мероприятий по контролю (Федеральный закон от 26 декабря 2008 года № 294-ФЗ «О защите прав юридических лиц и индивидуальных предпринимателей при осуществлении государственного контроля (надзора) и муниципального контроля»).

Должностные лица департамента в случае ненадлежащего исполнения своих обязанностей при осуществлении государственной функции и в случае совершения противоправных действий (бездействия) несут ответственность в соответствии с законодательством Российской Федерации.

V. Досудебный (внесудебный) порядок обжалования решений и действий (бездействия) департамента, исполняющего государственную функцию «Осуществление государственного экологического надзора», а также его должностных лиц

72. Решения департамента, действия (бездействие) должностных лиц департамента в рамках исполнения государственной функции по осуществлению государственного экологического надзора могут быть обжалованы в судебном порядке, предусмотренном законодательством Российской Федерации.

Заявители могут обратиться с жалобой на действия (бездействие) и решения, осуществляемые (принятые) в ходе исполнения государственной функции должностными лицами, лично либо с письменным обращением.

Жалоба может быть направлена по почте, с использованием областной государственной информационной системы «Портал государственных и муниципальных услуг (функций) Брянской области», федеральной государственной информационной системы «Единый портал государственных и муниципальных услуг (функций)», информационно-телекоммуникационной сети «Интернет», официального сайта департамента, а также может быть принята при личном приеме заявителя.

Жалоба должна содержать:

1) наименование департамента, исполняющего государственную функцию, фамилию, имя, отчество должностного лица либо государственного служащего, решения и действия (бездействие) которых обжалуются;

2) фамилию, имя, отчество (последнее — при наличии), сведения о месте жительства заявителя — физического лица либо наименование, сведения о месте нахождения заявителя — юридического лица, а также номер (номера) контактного(ых) телефона(ов), адрес (адреса) электронной почты (при наличии) и почтовый адрес, по которым должен быть направлен ответ заявителю;

3) сведения об обжалуемых решениях и действиях (бездействии) департамента, исполняющего государственную функцию, должностного лица либо государственного служащего, решения и действия (бездействие) которых обжалуются;

4) доводы, на основании которых заявитель не согласен с решением и действием (бездействием) департамента, исполняющего государственную функцию, должностного лица либо государственного служащего. Заявителем могут быть представлены документы (при наличии), подтверждающие доводы заявителя, либо их копии.

Жалоба, поступившая в департамент, подлежит рассмотрению должностным лицом, наделенным полномочиями по рассмотрению жалоб, в течение 15 рабочих дней со дня ее регистрации, а в случае обжалования отказа департамента, исполняющего государственную функцию, должностного лица, исполняющего государственную функцию, в приеме документов у заявителя либо в исправлении допущенных опечаток и ошибок или в случае обжалования нарушения установленного срока таких исправлений — в течение пяти рабочих дней со дня ее регистрации.

ПРИЛОЖЕНИЕ
к административному регламенту департамента природных ресурсов и экологии Брянской области по исполнению государственной функции «Осуществление государственного экологического надзора»

БЛОК-СХЕМА
по исполнению государственной функции «Осуществление государственного экологического надзора»

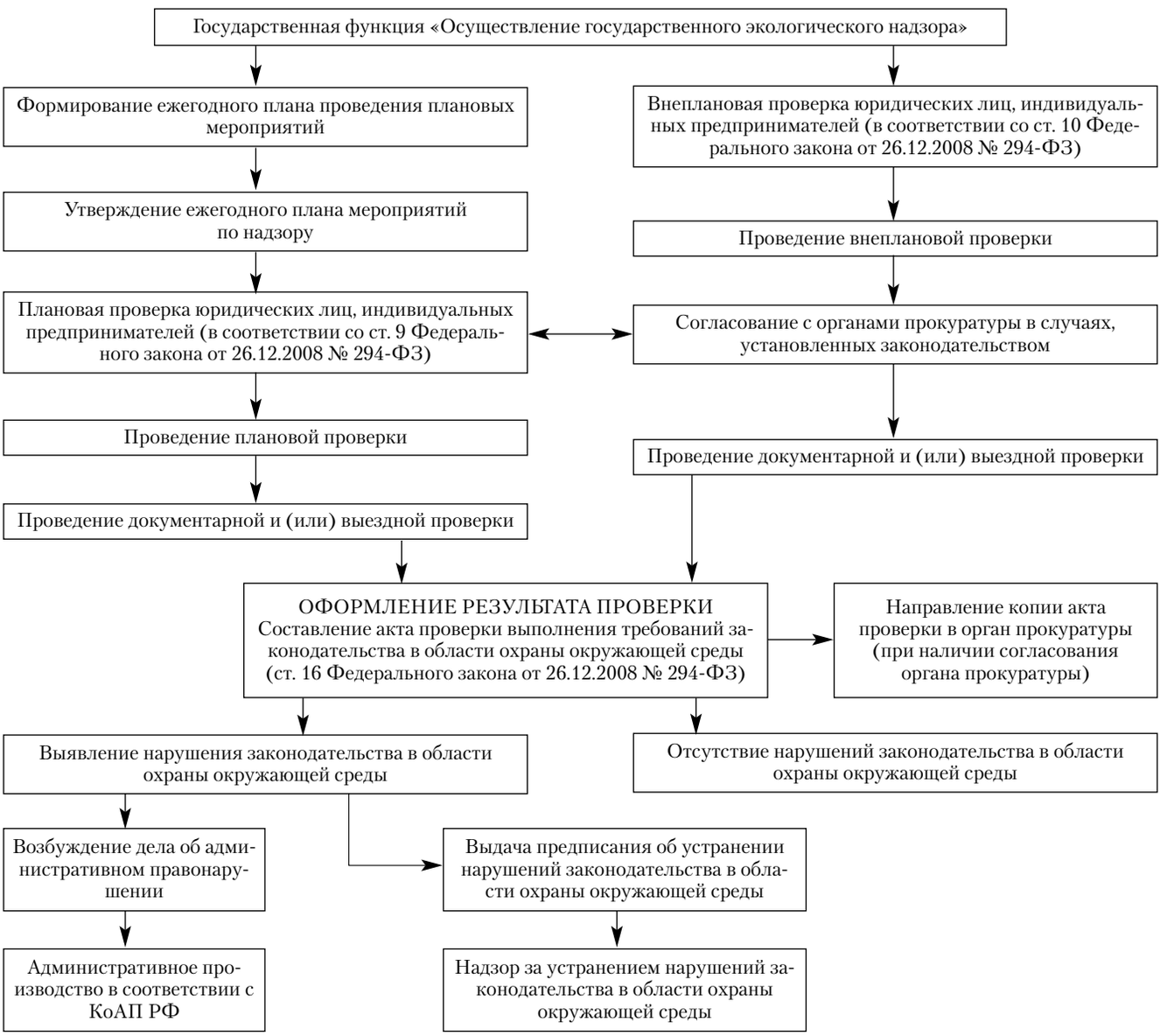

ПРАВИТЕЛЬСТВО БРЯНСКОЙ ОБЛАСТИ
ПОСТАНОВЛЕНИЕ

от 30 декабря **№ 771-п**

г. Брянск

О признании утратившими силу некоторых постановлений администрации Брянской области

В соответствии с Законом Брянской области от 3 ноября 1997 года № 28-З «О законах и иных нормативных правовых актах Брянской области», постановлением администрации Брянской области от 6 сентября 2010 года № 917 «Об утверждении Порядка разработки и утверждения административных регламентов исполнения государственных функций (предоставления государственных услуг)» Правительство Брянской области

ПОСТАНОВЛЯЕТ:

1. Признать утратившими силу некоторые постановления администрации Брянской области согласно прилагаемому перечню.
2. Настоящее постановление вступает в силу со дня его официального опубликования.
3. Опубликовать данное постановление в средствах массовой информации и на официальном сайте Правительства Брянской области в сети «Интернет».

Губернатор Н. В. ДЕНИН

ПРИЛОЖЕНИЕ
к постановлению Правительства
Брянской области
от 30 декабря 2013 г. № 771-п

ПЕРЕЧЕНЬ
утративших силу некоторых постановлений администрации Брянской области

Постановления администрации Брянской области:

от 19 сентября 2011 года № 851 «О внесении изменений в постановления администрации области об утверждении административных регламентов по предоставлению государственных услуг в органах социальной защиты населения»;

от 7 февраля 2012 года № 101 «О внесении изменений в постановление администрации области от 29 марта 2011 года № 242 «Об утверждении административного регламента предоставления управлением социальной защиты населения Брянской области государственной услуги «Назначение и выплата органами социальной защиты населения компенсации уплаченной страховой премии инвалидам (в том числе детям-инвалидам), имеющим транспортные средства в соответствии с медицинскими показаниями, или их законным представителям»;

от 10 апреля 2008 года № 331 «Об утверждении административного регламента управления социальной защиты населения Брянской области по предоставлению государственной услуги «Выплата социального пособия на погребение учреждениями социальной защиты населения»;

от 19 августа 2008 года № 782 «О внесении изменения в постановление администрации области от 10 апреля 2008 года № 331 «Об утверждении административного регламента управления социальной защиты населения Брянской области по предоставлению государственной услуги «Выплата социального пособия на погребение в органах социальной защиты населения»;

от 30 марта 2009 года № 282 «О внесении изменений в постановление администрации области от 10 апреля 2008 года № 331 «Об утверждении административного регламента управления социальной защиты населения Брянской области по предоставлению государственной услуги «Выплата социального пособия на погребение в органах социальной защиты населения»;

от 6 июля 2010 года № 681 «О внесении изменений в постановление администрации области от 10 апреля 2008 года № 331 «Об утверждении административного регламента управления социальной защиты населения Брянской области по предоставлению государственной услуги «Выплата социального пособия на погребение учреждениями социальной защиты населения»;

от 3 марта 2011 года № 153 «О внесении изменений в постановление администрации области от 10 апреля 2008 года № 331 «Об утверждении административного регламента управления социальной защиты населения Брянской области по предоставлению государственной услуги «Выплата социального пособия на погребение учреждениями социальной защиты населения»;

от 7 февраля 2012 года № 106 «О внесении изменений в постановление администрации области от 10 апреля 2008 года № 331 «Об утверждении административного регламента управления социальной защиты населения Брянской области по предоставлению государственной услуги «Выплата социального пособия на погребение органами социальной защиты населения»;

от 29 декабря 2012 года № 1351 «О внесении изменений в постановление администрации области от 10 апреля 2008 года № 331 «Об утверждении административного регламента управления социальной защиты населения Брянской области по предоставлению государственной услуги «Выплата социального пособия на погребение учреждениями социальной защиты населения»;

от 15 апреля 2008 года № 344 «Об утверждении административного регламента департамента семьи, социальной и демографической политики Брянской области по предоставлению государственной услуги «Назначение и выплата государственных единовременных пособий и ежемесячных денежных компенсаций гражданам при возникновении у них поствакцинальных осложнений»;

от 8 февраля 2012 года № 117 «О внесении изменений в постановление администрации области от 15 апреля 2008 года № 344 «Об утверждении административного регламента управления социальной защиты населения Брянской области по предоставлению государственной услуги «Назначение и выплата государственных единовременных пособий и ежемесячных денежных компенсаций гражданам при возникновении у них поствакцинальных осложнений»;

от 2 июля 2010 года № 676 «О внесении изменений в постановления администрации области от 29 мая 2008 года № 515, от 27 августа 2008 года № 817, от 15 апреля 2008 года № 344»;

от 30 ноября 2009 года № 1270 «Об утверждении административного регламента предоставления управлением социальной защиты населения Брянской области государственной услуги «Назначение и выплата учреждениями социальной защиты населения ежегодной денежной выплаты почетным донорам»;

от 22 апреля 2010 года № 390 «О внесении изменений в постановление администрации области от 30 ноября 2009 года № 1270 «Об утверждении административного регламента предоставления управлением социальной защиты населения Брянской области государственной услуги «Назначение и выплата органами социальной защиты населения ежегодной денежной выплаты почетным донорам»;

от 7 февраля 2012 года № 100 «О внесении изменений в постановление администрации области от 30 ноября 2009 года № 1270 «Об утверждении административного регламента предоставления управлением социальной защиты населения Брянской области государственной услуги «Назначение и выплата органами социальной защиты населения ежегодной денежной выплаты почетным донорам»;

от 19 сентября 2012 года № 877 «Об утверждении административного регламента управления социальной защиты населения Брянской области по предоставлению государственной услуги «Назначение и выплата доплаты к пенсии отдельным категориям пенсионеров»;

от 24 декабря 2012 года № 1233 «О внесении изменений в административный регламент управления социальной защиты населения Брянской области по предоставлению государственной услуги «Назначение и выплата доплаты к пенсии отдельным категориям пенсионеров»;

от 23 мая 2008 года № 498 «Об утверждении административного регламента управления социальной защиты населения Брянской области по предоставлению государственной услуги «Назначение и выплата органами социальной защиты населения дополнительного единовременного пособия при рождении ребенка»;

от 7 февраля 2012 года № 105 «О внесении изменений в постановление администрации области от 23 мая 2008 года № 498 «Об утверждении административного регламента управления социальной защиты населения Брянской области по предоставлению государственной услуги «Назначение и выплата органами социальной защиты населения дополнительного единовременного пособия при рождении ребенка»;

от 22 июля 2008 года № 711 «Об утверждении административного регламента по предоставлению государственной услуги «Назначение и выплата органами социальной защиты населения единовременного пособия зарегистрированной многодетной семье при рождении ребенка»;

от 7 февраля 2012 года № 104 «О внесении изменений в постановление администрации области от 22 июля 2008 года № 711 «Об утверждении административного регламента по предоставлению государственной услуги «Назначение и выплата органами социальной защиты населения единовременного пособия зарегистрированной многодетной семье при рождении ребенка»;

от 7 июля 2008 года № 665 «Об утверждении административного регламента по предоставлению государственной услуги «Назначение и выплата органами социальной защиты населения ежемесячного пособия на ребенка»;

от 7 февраля 2012 года № 110 «О внесении изменений в постановление администрации области от 7 июля 2008 года № 665 «Об утверждении административного регламента по предоставлению государственной услуги «Назначение и выплата органами социальной защиты населения ежемесячного пособия на ребенка»;

от 5 апреля 2011 года № 292 «Об утверждении административного регламента предоставления управлением социальной защиты населения Брянской области государственной услуги «Назначение и выплата учреждениями социальной защиты населения ежемесячной компенсации на питание специальными молочными продуктами детей первого, второго и третьего года жизни»;

от 7 февраля 2012 года № 109 «О внесении изменений в постановление администрации области от 5 апреля 2011 года № 292 «Об утверждении административного регламента предоставления управлением социальной защиты населения Брянской области государственной услуги «Назначение и выплата органами социальной защиты населения ежемесячной компенсации на питание специальными молочными продуктами детей первого, второго и третьего года жизни»;

от 30 декабря 2009 года № 1515 «Об утверждении административного регламента управления социальной защиты населения Брянской области по предоставлению государственной услуги «Назначение и выплата учреждениями социальной защиты населения дополнительного ежемесячного пособия по уходу за ребенком-инвалидом»;

от 6 февраля 2012 года № 90 «О внесении изменений в постановление администрации области от 30 декабря 2009 года № 1515 «Об утверждении административного регламента управления социальной защиты населения Брянской области по предоставлению государственной услуги «Назначение и выплата органами социальной защиты населения дополнительного ежемесячного пособия по уходу за ребенком-инвалидом»;

от 10 июля 2008 года № 681 «Об утверждении административного регламента по предоставлению государственной услуги «Назначение и выплата учреждениями социальной защиты населения единовременного пособия на школьников из многодетной малообеспеченной семьи к началу учебного года»;

от 8 февраля 2012 года № 116 «О внесении изменений в постановление администрации области от 10 июля 2008 года № 681 «Об утверждении административного регламента по предоставлению государственной услуги «Назначение и выплата органами социальной защиты населения единовременного пособия на школьников из многодетной малообеспеченной семьи к началу учебного года»;

от 22 марта 2010 года № 279 «Об утверждении административного регламента управления социальной защиты населения Брянской области по предоставлению государственной услуги «Назначение и выплата учреждениями социальной защиты населения ежемесячной денежной компенсации на питание детей, проживающих за пределами зон радиоактивного загрязнения, посещающих детские дошкольные учреждения, обучающихся в общеобразовательных учреждениях начального и среднего профессионального образования, которые расположены на территории зон радиоактивного загрязнения»;

от 6 февраля 2012 года № 91 «О внесении изменений в постановление администрации области от 22 марта 2010 года № 279 «Об утверждении административного регламента управления социальной защиты населения Брянской области по предоставлению государственной услуги «Назначение и выплата органами социальной защиты населения ежемесячной денежной компенсации на питание детей, проживающих за пределами зон радиоактивного загрязнения, посещающих детские дошкольные учреждения, обучающихся в общеобразовательных учреждениях начального и среднего профессионального образования, которые расположены на территории зон радиоактивного загрязнения»;

от 28 июня 2012 года № 584 «О внесении изменения в постановление администрации области от 22 марта 2010 года № 279 «Об утверждении административного регламента управления социальной защиты населения Брянской области по предоставлению государственной услуги «Назначение и выплата учреждениями социальной защиты населения ежемесячной денежной компенсации на питание детей, проживающих за пределами зон радиоактивного загрязнения, посещающих детские дошкольные учреждения, обучающихся в общеобразовательных учреждениях начального и среднего профессионального образования, которые расположены на территории зон радиоактивного загрязнения»;

от 1 ноября 2012 года № 1011 «О внесении изменений в постановления администрации области об утверждении административных регламентов по предоставлению государственных услуг в учреждениях социальной защиты населения»;

от 29 мая 2008 года № 515 «Об утверждении административного регламента управления социальной защиты населения Брянской области по предоставлению государственной услуги «Назначение и выплата органами социальной защиты населения единовременного пособия при рождении ребенка»;

от 6 февраля 2012 года № 89 «О внесении изменений в постановление администрации области от 29 мая 2008 года № 515 «Об утверждении административного регламента управления социальной защиты населения Брянской области по предоставлению государственной услуги «Назначение и выплата органами социальной защиты населения единовременного пособия при рождении ребенка»;

от 27 августа 2008 года № 817 «Об утверждении административного регламента управления социальной защиты населения Брянской области по предоставлению государственной услуги «Назначение и выплата органами социальной защиты населения ежемесячного пособия по уходу за ребенком»;

от 6 февраля 2012 года № 93 «О внесении изменений в постановление администрации области от 27 августа 2008 года № 817 «Об утверждении административного регламента управления социальной защиты населения Брянской области по предоставлению государственной услуги «Назначение и выплата органами социальной защиты населения ежемесячного пособия по уходу за ребенком»;

от 18 сентября 2008 года № 889 «Об утверждении административного регламента управления социальной защиты населения Брянской области по предоставлению государственной услуги «Назначение и выплата органами социальной защиты населения единовременного пособия беременной жене военнослужащего, проходящего военную службу по призыву»;

от 4 декабря 2009 года № 1293 «Об утверждении административного регламента управления социальной защиты населения Брянской области по предоставлению государственной услуги «Назначение и выплата учреждениями социальной защиты населения ежемесячного пособия на ребенка военнослужащего, проходящего военную службу по призыву»;

от 7 февраля 2012 года № 108 «О внесении изменений в постановление администрации области от 4 декабря 2009 года № 1293 «Об утверждении административного регламента управления социальной защиты населения Брянской области по предоставлению государственной услуги «Назначение и выплата органами социальной защиты населения ежемесячного пособия на ребенка военнослужащего, проходящего военную службу по призыву»;

от 20 января 2012 года № 34 «Об утверждении административного регламента управления социальной защиты населения Брянской области по предоставлению государственной услуги «Назначение учреждениями социальной защиты населения ежемесячных компенсационных выплат нетрудоустроенным женщинам, имеющим детей в возрасте до 3 лет, уволенным в связи с ликвидацией организации»;

от 31 марта 2011 года № 264 «Об утверждении административного регламента предоставления управлением социальной защиты населения Брянской области государственной услуги «Назначение и выплата учреждениями социальной защиты населения ежемесячного пособия родителям и вдовам военнослужащих, сотрудников органов внутренних дел и органов уголовно-исполнительной системы Министерства юстиции Российской Федерации, погибших в вооруженных конфликтах последних лет»;

от 6 февраля 2012 года № 92 «О внесении изменений в постановление администрации области от 31 марта 2011 года № 264 «Об утверждении административного регламента предоставления управлением социальной защиты населения Брянской области государственной услуги «Назначение и выплата органами социальной защиты населения ежемесячного пособия родителям и вдовам военнослужащих, сотрудников органов внутренних дел и органов уголовно-исполнительной системы Министерства юстиции Российской Федерации, погибших в вооруженных конфликтах последних лет»;

от 10 сентября 2009 года № 982 «Об утверждении административного регламента управления социальной защиты населения Брянской области по предоставлению государственной услуги «Назначение и выплата учреждениями социальной защиты населения ежемесячных денежных выплат ветеранам труда, труженикам тыла, реабилитированным лицам и лицам, пострадавшим от политических репрессий, ветеранам труда Брянской области»;

от 11 декабря 2009 года № 1328 «О внесении изменения в постановление администрации области от 10 сентября 2009 года № 982 «Об утверждении административного регламента управления социальной защиты населения Брянской области по предоставлению государственной услуги «Назначение и выплата органами социальной зашиты населения ежемесячных денежных выплат ветеранам труда, труженикам тыла, реабилитированным лицам и лицам, пострадавшим от политических репрессий, ветеранам труда Брянской области»;

от 7 февраля 2012 года № 103 «О внесении изменений в постановление администрации области от 10 сентября 2009 года № 982 «Об утверждении административного регламента управления социальной защиты населения Брянской области по предоставлению государственной услуги «Назначение и выплата органами социальной защиты населения ежемесячных денежных выплат ветеранам труда, труженикам тыла, реабилитированным лицам и лицам, пострадавшим от политических репрессий, ветеранам труда Брянской области»;

от 11 сентября 2009 года № 992 «О внесении изменений в постановления администрации области об утверждении административных регламентов по предоставлению государственных услуг органами социальной защиты населения»;

от 7 февраля 2012 года № 107 «О внесении изменений в постановление администрации области от 18 сентября 2008 года № 889 «Об утверждении административного регламента управления социальной защиты населения Брянской области по предоставлению государственной услуги «Назначение и выплата органами социальной защиты населения единовременного пособия беременной жене военнослужащего, проходящего военную службу по призыву».

ПРАВИТЕЛЬСТВО БРЯНСКОЙ ОБЛАСТИ
ПОСТАНОВЛЕНИЕ

от 30 декабря 2013 г. **г. Брянск** **№ 772-п**

Об установлении размера предельной стоимости услуг и (или) работ по капитальному ремонту общего имущества в многоквартирном доме на территории Брянской области, который может оплачиваться региональным оператором за счет средств фонда капитального ремонта, сформированного исходя из минимального размера взноса на капитальный ремонт, с учетом средств государственной поддержки, муниципальной поддержки

В соответствии со статьей 190 Жилищного кодекса Российской Федерации, статьей 18 Закона Брянской области от 11 июня 2013 года № 40-З «Об организации проведения капитального ремонта общего имущества в многоквартирных домах, расположенных на территории Брянской области» Правительство Брянской области

ПОСТАНОВЛЯЕТ:

1. Установить размер предельной стоимости услуг и (или) работ по капитальному ремонту общего имущества в многоквартирном доме на территории Брянской области, который может оплачиваться региональным оператором за счет средств фонда капитального ремонта, сформированного исходя из минимального размера взноса на капитальный ремонт, с учетом средств государственной поддержки, муниципальной поддержки, на 2014 год согласно приложению.

2. Размер предельной стоимости услуг и (или) работ по капитальному ремонту общего имущества в многоквартирном доме на территории Брянской области, который может оплачиваться региональным оператором

за счет средств фонда капитального ремонта, сформированного исходя из минимального размера взноса на капитальный ремонт, с учетом средств государственной поддержки, муниципальной поддержки, на 2015 год и на 2016 год подлежит индексации исходя из уровня инфляции.

3. Опубликовать настоящее постановление в средствах массовой информации и на официальном сайте Правительства Брянской области в сети «Интернет».

4. Данное постановление вступает в силу со дня его подписания.

5. Контроль за исполнением постановления возложить на заместителя Губернатора Брянской области Симоненко Н. К.

Губернатор Н. В. ДЕНИН

ПРИЛОЖЕНИЕ
к постановлению Правительства
Брянской области
от 30 декабря 2013 г. № 772-п

Размер предельной стоимости услуг и (или) работ по капитальному ремонту общего имущества в многоквартирном доме на территории Брянской области на 2014 год

№ п. п.	Наименование услуг и (или) работ по капитальному ремонту	Единица измерения	Размер предельной стоимости, руб./ед. изм.
1	Ремонт крыши, в том числе переустройство невентилируемой крыши на вентилируемую крышу, устройство выходов на кровлю:	1 кв. м кровли	
1.1	Ремонт кровли из асбестоцементных листов (без утепления)		1452
1.2	Ремонт кровли из наплавляемых материалов с утеплением		1896
1.3	Ремонт металлической кровли (профлист)		3228
1.4	Ремонт крыши (замена кровли из рулонных материалов на кровлю из асбестоцементных листов)		3144
2	Утепление и ремонт фасада:	1 кв. м фасада	
2.1.	Ремонт фасада (акриловая краска)		1428
2.2	Утепление фасада корундом		3420
2.3	Ремонт фасада посредством герметизации стыков		1668
3	Ремонт подвальных помещений, относящихся к общему имуществу в многоквартирном доме	1 кв. м общей площади	156
4	Ремонт внутридомовых инженерных систем электро-, тепло-, газо-, водоснабжения, водоотведения:	1 кв. м общей площади	
4.1	Ремонт внутридомовых инженерных систем холодного водоснабжения		240
4.2	Ремонт внутридомовых инженерных систем горячего водоснабжения		228
4.3	Ремонт внутридомовых инженерных систем теплоснабжения (полипропилен)		612
4.4	Ремонт внутридомовых инженерных систем теплоснабжения (с заменой радиаторов)		1452
4.5	Ремонт внутридомовых инженерных систем водоотведения		276
4.6	Ремонт (установка) коллективных (общедомовых) приборов учета потребления ресурсов, необходимых для предоставления коммунальных услуг, и узлов управления и регулирования потребления этих ресурсов (тепловой энергии)		144
4.7	Ремонт (установка) коллективных (общедомовых) приборов учета потребления ресурсов, необходимых для предоставления коммунальных услуг, и узлов управления и регулирования потребления этих ресурсов (горячей и холодной воды)		36
5	Ремонт или замена лифтового оборудования, признанного непригодным для эксплуатации, ремонт лифтовых шахт		240
6	Ремонт фундамента многоквартирного дома	1 кв. м общей площади	подлежит оценке в соответствии с проектно-сметной документацией

ПРАВИТЕЛЬСТВО БРЯНСКОЙ ОБЛАСТИ
ПОСТАНОВЛЕНИЕ

от 30 декабря 2013 г. **№ 773-п**

г. Брянск

О признании утратившими силу постановлений администрации Брянской области

На основании статьи 14 Закона Брянской области от 20 декабря 2012 года № 92-З «О Правительстве и системе исполнительных органов государственной власти Брянской области» Правительство Брянской области
ПОСТАНОВЛЯЕТ:

Признать утратившими силу постановления администрации Брянской области:
от 17 ноября 2009 года № 1216 «Об утверждении нормативов годовых затрат на содержание и ремонт автомобильных дорог общего пользования регионального и межмуниципального значения и искусственных сооружений на них»;
от 25 февраля 2010 года № 170 «О внесении изменений в постановление администрации области от 17 ноября 2009 года № 1216 «Об утверждении нормативов годовых затрат на содержание и ремонт автомобильных дорог общего пользования регионального и межмуниципального значения и искусственных сооружений на них»;

от 30 июля 2010 года № 772 «О внесении изменений в постановление администрации области от 17 ноября 2009 года № 1216 «Об утверждении нормативов годовых затрат на содержание и ремонт автомобильных дорог общего пользования регионального и межмуниципального значения и искусственных сооружений на них»;

от 16 ноября 2011 года № 1037 «О внесении изменений в постановление администрации области от 17 ноября 2009 года № 1216 «Об утверждении нормативов годовых затрат на содержание и ремонт автомобильных дорог общего пользования регионального и межмуниципального значения и искусственных сооружений на них»;

от 26 ноября 2012 года № 1081 «О внесении изменений в постановление администрации области от 17 ноября 2009 года № 1216 «Об утверждении нормативов годовых затрат на содержание и ремонт автомобильных дорог общего пользования регионального и межмуниципального значения и искусственных сооружений на них».

2. Опубликовать настоящее постановление на официальном сайте Правительства Брянской области в сети «Интернет».

3. Контроль за исполнением постановления возложить на заместителя Губернатора Брянской области Симоненко Н. К.

Губернатор Н. В. ДЕНИН

ПРАВИТЕЛЬСТВО БРЯНСКОЙ ОБЛАСТИ
ПОСТАНОВЛЕНИЕ

от 30 декабря 2013 г. **№ 774-п**

г. Брянск

О внесении изменения в постановление Правительства Брянской области от 16 сентября 2013 года № 514-п «Об областных конкурсах «Лучшая добровольная дружина в сфере охраны общественного порядка» и «Лучший добровольный дружинник в сфере охраны общественного порядка»

В целях стимулирования добровольного участия граждан в охране общественного порядка, повышения престижа деятельности добровольных дружин Правительство Брянской области

ПОСТАНОВЛЯЕТ:

Внести изменение в подпункт 7.3 пункта 7 Положения об областных конкурсах «Лучшая добровольная дружина в сфере охраны общественного порядка» и «Лучший добровольный дружинник в сфере охраны общественного порядка», утвержденного постановлением Правительства Брянской области от 16 сентября 2013 года № 514-п «Об областных конкурсах «Лучшая добровольная дружина в сфере охраны общественного порядка» и «Лучший добровольный дружинник в сфере охраны общественного порядка», изложив его в следующей редакции:

«7.3. Выплата денежной премии производится отделом финансов, бухгалтерского учета и отчетности администрации Губернатора Брянской области и Правительства Брянской области на основании распоряжения Губернатора Брянской области за счет бюджетных ассигнований, предусмотренных подпунктом 4.3.3 плана реализации государственной программы «Обеспечение реализации полномочий высшего исполнительного органа государственной власти Брянской области» (2012—2015 годы) на 2013 год».

2. Контроль за исполнением постановления возложить на заместителя Губернатора Брянской области Климова М. В.

Губернатор Н. В. ДЕНИН

ПРАВИТЕЛЬСТВО БРЯНСКОЙ ОБЛАСТИ
ПОСТАНОВЛЕНИЕ

от 30 декабря 2013 г. **№ 775-п**

г. Брянск

О внесении изменений в государственную программу «Развитие физической культуры и спорта Брянской области» (2012—2015 годы)

В соответствии с постановлением администрации Брянской области от 1 июня 2011 года № 494 «Об утверждении Порядка разработки, реализации и оценки эффективности государственных программ Брянской области» Правительство Брянской области

ПОСТАНОВЛЯЕТ:

1. Внести изменения в государственную программу «Развитие физической культуры и спорта Брянской области» (2012—2015 годы), утвержденную постановлением администрации Брянской области от 30 декабря 2011 года № 1300 «Об утверждении государственной программы «Развитие физической культуры и спорта Брянской области» (2012—2015 годы)» (с учетом изменений, внесенных постановлениями администрации Брянской области от 18 июня 2012 года № 541, от 9 августа 2012 года № 732, от 28 декабря 2012 года № 1296, от 29 декабря 2012 года № 1378, постановлениями Правительства Брянской области от 15 июля 2012 года № 332-п, от 7 октября 2013 года от 560-п), согласно приложению к настоящему постановлению.

2. Опубликовать данное постановление на официальном сайте Правительства Брянской области в сети «Интернет».

3. Постановление вступает в силу с момента опубликования.

4. Контроль за исполнением постановления возложить на заместителя Губернатора Брянской области Жигунова А. М.

Губернатор Н. В. ДЕНИН

ПРИЛОЖЕНИЕ
к постановлению Правительства
Брянской области
от 30 декабря 2013 г. № 775-п

ИЗМЕНЕНИЯ
в государственную программу
«Развитие физической культуры и спорта Брянской области» (2012—2015 годы)

1. В паспорте государственной программы:

1.1. Позицию «Объем бюджетных ассигнований на реализацию государственной программы» изложить в редакции:

«общий объем средств областного бюджета на реализацию государственной программы составляет 2 042 925,0 тыс. рублей, в том числе:

2012 год — 805 347,4 тыс. рублей;
2013 год — 552 253,1 тыс. рублей;
2014 год — 338 442,7 тыс. рублей;
2015 год — 346 881,8 тыс. рублей».

1.2. В позиции «Ожидаемые результаты реализации государственной программы абзацы:

«число детей, посещающих спортивные секции:
2012 год — 23,2%;
2013 год — 25%;
2014 год — 27%;
2015 год — 29%;
доля сборных команд, занявших призовые места в межрегиональных (всероссийских) соревнованиях:
2012 год — 6%;
2013 год — 7%;
2014 год — 8%;
2015 год — 9%;
доля учащихся, принявших участие в соревнованиях, от числа занимающихся соответствующими видами спорта:
2012 год — 40,2%;
2013 год — 40,8%;
2014 год — 41,5%;
2015 год — 42%»

изложить в редакции:

«доля детей, посещающих спортивные секции:
2012 год — 66,8%;
2013 год — 67,1%;
2014 год — 67,5%;
2015 год — 67,9%;
доля спортивных сборных команд, занявших призовые места во всероссийских и международных соревнованиях:
2012 год — 20%;
2013 год — 30%;
2014 год — 40%;
2015 год — 50%;
доля занимающихся, принявших участие в соревнованиях, от числа занимающихся соответствующими видами спорта:
2012 год — 40,2%;
2013 год — 41,2%;
2014 год — 41,9%;
2015 год — 42,4%».

2. В тексте государственной программы:

2.1. В таблице 1 раздела 1 «Характеристика текущего состояния развития физической культуры и спорта в Брянской области»:

строку:

Число детей, посещающих спортивные секции	% на тысячу детей	22,8	22,9	20,9	23,08

изложить в редакции:

Доля детей, посещающих спортивные секции	%	64,7	65,4	65,9	66,3

строку:

Доля сборных команд, занявших призовые места в межрегиональных (всероссийских) соревнованиях	%	4	4,5	5	5,5

изложить в редакции:

Доля спортивных сборных команд, занявших призовые места во всероссийских и международных соревнованиях	%	10	10	15	20

строку:

Доля учащихся, принявших участие в соревнованиях, от числа занимающихся соответствующими видами спорта	%	42	43,8	45,5	39,4

изложить в редакции:

Доля занимающихся, принявших участие в соревнованиях, от числа занимающихся соответствующими видами спорта	%	38,5	38,9	39,1	39,8

2.2. Раздел 4 «Ресурсное обеспечение государственной программы» изложить в редакции:

«Финансовое обеспечение реализации государственной программы осуществляется за счёт средств областного бюджета. Общий объём средств, необходимый для реализации основных мероприятий государственной программы, составит 2 042 925,0 тыс. рублей, в том числе:

2012 год — 805 347,4 тыс. рублей;

2013 год — 552 253,1 тыс. рублей;

2014 год — 338 442,7 тыс. рублей;

2015 год — 346 881,8 тыс. рублей».

2.3. В таблице 2 раздела 7 «Ожидаемые результаты реализации государственной программы»:

строку:

Число детей, посещающих спортивные секции	% на тысячу детей	23,2	25	27	29

изложить в редакции:

Доля детей, посещающих спортивные секции	%	66,8	67,1	67,5	67,9

строку:

Доля сборных команд, занявших призовые места в межрегиональных (всероссийских) соревнованиях	%	6	7	8	9

изложить в редакции:

Доля сборных команд, занявших призовые места в межрегиональных (всероссийских) соревнованиях	%	20	30	40	50

строку:

Доля учащихся, принявших участие в соревнованиях, от числа занимающихся соответствующими видами спорта	%	40,2	41,2	41,9	42,4

изложить в редакции:

Доля занимающихся, принявших участие в соревнованиях, от числа занимающихся соответствующими видами спорта	%	40,2	41,2	41,9	42,4

3. Приложение к государственной программе изложить в следующей редакции:

«ПРИЛОЖЕНИЕ
к государственной программе «Развитие физической культуры и спорта Брянской области»
(2012—2015 годы)

План реализации государственной программы

Наименование ДЦП, подпрограммы ДЦП, мероприятий ДЦП, подпрограммы, ВЦП, включенной в подпрограмму, мероприятий ВЦП, основного мероприятия, мероприятий, реализуемых в рамках основного мероприятия	Ответственный исполнитель, соисполнители	Источник финансового обеспечения	Объем средств на реализацию программы, тыс. рублей					Наименование
			Всего:	2012 год	2013 год	2014 год	2015 год	
1	2	3	4	5	6	7	8	9
Программа: Развитие физической культуры и спорта Брянской области (2012—2015 годы)	Управление физической культуры и спорта Брянской области	областной бюджет	1 737 201,9	663 203,4	388 674,0	338 442,7	346 881,8	
		поступления из федерального бюджета	305 723,1	142 144,0	163 579,1	0,0	0,0	
		местные бюджеты	0,0	0,0	0,0	0,0	0,0	
		внебюджетные источники	0,0	0,0	0,0	0,0	0,0	
		Итого:	2 042 925,0	805 347,4	552 253,1	338 442,7	346 881,8	
Основное мероприятие: Обеспечение деятельности подведомственных бюджетных учреждений (ГБОУДОД БО ДЮСШ «Луч», ГБОУДОД БО СДЮСШОР по лыжному спорту, ГБОУДОД БО ДЮСШ «Смена», ГБОУДОД БО СДЮСШОР по лёгкой атлетике, ГБОУДОД БО СДЮСШОР «Русь», ГБОУДОД БО СДЮСШОР им. В. Д. Самотёсова, ГБУ «Легкоатлетический комплекс»)	Управление физической культуры и спорта Брянской области	областной бюджет	343 619,2	85 492,7	78 028,3	89 890,4	90 207,8	Доля детей, посещающих спортивные секции
		поступления из федерального бюджета	0,0	0,0	0,0	0,0	0,0	
		местные бюджеты	0,0	0,0	0,0	0,0	0,0	
		внебюджетные источники	0,0	0,0	0,0	0,0	0,0	
		Итого:	343 619,2	85 492,7	78 028,3	89 890,4	90 207,8	
Основное мероприятие: Создание и сопровождение интернет-сайта о развитии физической культуры и спорта Брянской области	Управление физической культуры и спорта Брянской области	областной бюджет	146,5	0,0	146,5	0,0	0,0	Удельный вес населения, систематически занимающегося физической культурой и спортом
		поступления из федерального бюджета	0,0	0,0	0,0	0,0	0,0	
		местные бюджеты	0,0	0,0	0,0	0,0	0,0	
		внебюджетные источники	0,0	0,0	0,0	0,0	0,0	
		Итого:	146,5	0,0	146,5	0,0	0,0	
Основное мероприятие: Реализация мероприятий, связанных с осуществлением полномочий по присвоению спортивных разрядов и судейских категорий	Управление физической культуры и спорта Брянской области	областной бюджет	44,0	0,0	44,0	0,0	0,0	Доля занимающихся, принявших участие в соревнованиях, от числа занимающихся соответствующими видами спорта
		поступления из федерального бюджета	0,0	0,0	0,0	0,0	0,0	
		местные бюджеты	0,0	0,0	0,0	0,0	0,0	
		внебюджетные источники	0,0	0,0	0,0	0,0	0,0	
		Итого:	44,0	0,0	44,0	0,0	0,0	
Основное мероприятие: Субсидии муниципальным образованиям для проведения лагерей с дневным пребыванием на базе учреждений образования и спорта	Управление физической культуры и спорта Брянской области	областной бюджет	48 240,0	48 240,0	0,0	0,0	0,0	В связи с передачей функций по данному направлению с 2013 года в департамент образования и науки Брянской области
		поступления из федерального бюджета	0,0	0,0	0,0	0,0	0,0	
		местные бюджеты	0,0	0,0	0,0	0,0	0,0	
		внебюджетные источники	0,0	0,0	0,0	0,0	0,0	
		Итого:	48 240,0	48 240,0	0,0	0,0	0,0	

1	2	3	4	5	6	7	8	9
Основное мероприятие: Обеспечение деятельности подведомственных автономных учреждений (ГАУ «Хоккейный клуб «Брянск», ГАУ КСК «Путёвка», ГАУ СОК «Брянск», ГАУ «Легкоатлетический комплекс»)	Управление физической культуры и спорта Брянской области	областной бюджет	254 719,8	75 896,3	65 046,6	56 457,6	57 319,3	Доля детей, посещающих спортивные секции
		поступления из федерального бюджета	0,0	0,0	0,0	0,0	0,0	
		местные бюджеты	0,0	0,0	0,0	0,0	0,0	
		внебюджетные источники	0,0	0,0	0,0	0,0	0,0	
		Итого:	254 719,8	75 896,3	65 046,6	56 457,6	57 319,3	
Основное мероприятие: Уплата налога на имущество организаций, уплата прочих налогов, сборов и иных обязательных платежей	Управление физической культуры и спорта Брянской области	областной бюджет	6 688,2	1 044,4	2 643,8	1 500,0	1 500,0	
		поступления из федерального бюджета	0,0	0,0	0,0	0,0	0,0	
		местные бюджеты	0,0	0,0	0,0	0,0	0,0	
		внебюджетные источники	0,0	0,0	0,0	0,0	0,0	
		Итого:	6 688,2	1044,4	2 643,8	1 500,0	1 500,0	
Основное мероприятие: Материально-техническое и финансовое обеспечение деятельности управления физической культуры и спорта Брянской области	Управление физической культуры и спорта Брянской области	областной бюджет	35 526,9	9 713,2	10 462,2	7 671,2	7 680,3	Выполнение плана мероприятий государственной программы ежегодно 100%
		поступления из федерального бюджета	0,0	0,0	0,0	0,0	0,0	
		местные бюджеты	0,0	0,0	0,0	0,0	0,0	
		внебюджетные источники	0,0	0,0	0,0	0,0	0,0	
		Итого:	35 526,9	9 713,2	10 462,2	7 671,2	7 680,3	
Основное мероприятие: Оказание адресной финансовой поддержки спортивным организациям, осуществляющим подготовку спортивного резерва для сборных команд Российской Федерации	Управление физической культуры и спорта Брянской области	областной бюджет	280,0	0,0	280,0	0,0	0,0	Доля спортивных сборных команд, занявших призовые места во всероссийских и международных соревнованиях
		поступления из федерального бюджета	7 106,7	2 292,0	4 814,7	0,0	0,0	
		местные бюджеты	0,0	0,0	0,0	0,0	0,0	
		внебюджетные источники	0,0	0,0	0,0	0,0	0,0	
		Итого:	7 386,7	2 292,0	5 094,7	0,0	0,0	
Основное мероприятие: Стимулирование развития физической культуры и спорта и формирование здорового образа жизни населения области	Управление физической культуры и спорта Брянской области	областной бюджет	1 843,1	201,1	390,0	626,0	626,0	
		поступления из федерального бюджета	0,0	0,0	0,0	0,0	0,0	
		местные бюджеты	0,0	0,0	0,0	0,0	0,0	
		внебюджетные источники	0,0	0,0	0,0	0,0	0,0	
		Итого:	1 843,1	201,1	390,0	626,0	626,0	
Мероприятие: Разработка и проведение смотров-конкурсов и спартакиад на лучшую постановку физкультурно-оздоровительной и спортивно-массовой работы среди городов и районов области	Управление физической культуры и спорта Брянской области	областной бюджет	796,0	120,0	120,0	278,0	278,0	Удельный вес населения, систематически занимающегося физической культурой и спортом
		поступления из федерального бюджета	0,0	0,0	0,0	0,0	0,0	
		местные бюджеты	0,0	0,0	0,0	0,0	0,0	
		внебюджетные источники	0,0	0,0	0,0	0,0	0,0	
		Итого:	796,0	120,0	120,0	278,0	278,0	

Продолжение приложения

1	2	3	4	5	6	7	8	9
Мероприятие: Разработка и проведение смотров-конкурсов и спартакиад на лучшую постановку физкультурно-оздоровительной и спортивно-массовой работы среди ДЮСШ и СДЮСШОР	Управление физической культуры и спорта Брянской области	областной бюджет	793,3	37,3	200,0	278,0	278,0	Удельный вес населения, систематически занимающегося физической культурой и спортом
		поступления из федерального бюджета	0,0	0,0	0,0	0,0	0,0	
		местные бюджеты	0,0	0,0	0,0	0,0	0,0	
		внебюджетные источники	0,0	0,0	0,0	0,0	0,0	
		Итого:	793,3	37,3	200,0	278,0	278,0	
Мероприятие: Разработка и проведение смотров-конкурсов и спартакиад на лучшую постановку физкультурно-оздоровительной и спортивно-массовой работы среди детских домов и школ- интернатов для детей-сирот, детей, оставшихся без попечения родителей и детей-инвалидов	Управление физической культуры и спорта Брянской области	областной бюджет	253,8	43,8	70,0	70,0	70,0	Удельный вес населения, систематически занимающегося физической культурой и спортом
		поступления из федерального бюджета	0,0	0,0	0,0	0,0	0,0	
		местные бюджеты	0,0	0,0	0,0	0,0	0,0	
		внебюджетные источники	0,0	0,0	0,0	0,0	0,0	
		Итого:	253,8	43,8	70,0	70,0	70,0	
Основное мероприятие: Обеспечение участия тренеров, специалистов, президентов спортивных федераций, судей в ежегодных семинарах-совещаниях, курсах повышения квалификации	Управление физической культуры и спорта Брянской области	областной бюджет	400,0	100,0	100,0	100,0	100,0	Удельный вес населения, систематически занимающегося физической культурой и спортом
		поступления из федерального бюджета	0,0	0,0	0,0	0,0	0,0	
		местные бюджеты	0,0	0,0	0,0	0,0	0,0	
		внебюджетные источники	0,0	0,0	0,0	0,0	0,0	
		Итого:	400,0	100,0	100,0	100,0	100,0	
Основное мероприятие: Совершенствование спортивной инфраструктуры и материально-технической базы для занятий физической культурой и массовым спортом	Управление физической культуры и спорта Брянской области	областной бюджет	64 777,2	15 485,5	26 891,7	11200,0	11 200,0	
		поступления из федерального бюджета	0,0	0,0	0,0	0,0	0,0	
		местные бюджеты	0,0	0,0	0,0	0,0	0,0	
		внебюджетные источники	0,0	0,0	0,0	0,0	0,0	
		Итого:	64 777,2	15 485,5	26 891,7	11 200,0	11 200,0	
Мероприятие: Субсидии бюджетам муниципальных образований области на капитальный ремонт спортсооружений	Управление физической культуры и спорта Брянской области	областной бюджет	22 000,0	0,0	0,0	11000,0	11 000,0	Увеличение фактической годовой загруженности спортсооружений области
		поступления из федерального бюджета	0,0	0,0	0,0	0,0	0,0	
		местные бюджеты	0,0	0,0	0,0	0,0	0,0	
		внебюджетные источники	0,0	0,0	0,0	0,0	0,0	
		Итого:	22 000,0	0,0	0,0	11 000,0	11 000,0	
Мероприятие: Приобретение спортивного оборудования и инвентаря для ФСКН «Пересвет»	Управление физической культуры и спорта Брянской области	областной бюджет	400,0	100,0	100,0	100,0	100,0	Удельный вес населения, систематически занимающегося физической культурой и спортом
		поступления из федерального бюджета	0,0	0,0	0,0	0,0	0,0	
		местные бюджеты	0,0	0,0	0,0	0,0	0,0	
		внебюджетные источники	0,0	0,0	0,0	0,0	0,0	
		Итого:	400,0	100,0	100,0	100,0	100,0	

1	2	3	4	5	6	7	8	9
Мероприятие: Капитальный(текущий) ремонт ГБУ Брянской области «Легкоатлетический комплекс»	Управление физической культуры и спорта Брянской области	областной бюджет	5 077,7	0,0	4 877,7	100,0	100,0	Увеличение фактической годовой загруженности спортсооружений области
		поступления из федерального бюджета	0,0	0,0	0,0	0,0	0,0	
		местные бюджеты	0,0	0,0	0,0	0,0	0,0	
		внебюджетные источники	0,0	0,0	0,0	0,0	0,0	
		Итого:	5 077,7	0,0	4 877,7	100,0	100,0	
Мероприятие: Приобретение спортивной формы, инвентаря и оборудования для муниципальных образований, ДЮСШ, СДЮСШОР, спортивных комбинатов, спортивных клубов, финансируемых из областного и муниципального бюджетов	Управление физической культуры и спорта Брянской области	областной бюджет	14 063,4	10 786,9	3 276,5	0,0	0,0	Удельный вес населения, систематически занимающегося физической культурой и спортом
		поступления из федерального бюджета	0,0	0,0	0,0	0,0	0,0	
		местные бюджеты	0,0	0,0	0,0	0,0	0,0	
		внебюджетные источники	0,0	0,0	0,0	0,0	0,0	
		Итого:	14 063,4	10 786,9	3 276,5	0,0	0,0	
Мероприятие: Капитальный ремонт закрытого ледового стадиона «Десна» государственного автономного учреждения «Хоккейный клуб «Брянск»	Управление физической культуры и спорта Брянской области	областной бюджет	17 958,2	0,0	17 958,2	0,0	0,0	Увеличение фактической годовой загруженности спортсооружений области
		поступления из федерального бюджета	0,0	0,0	0,0	0,0	0,0	
		местные бюджеты	0,0	0,0	0,0	0,0	0,0	
		внебюджетные источники	0,0	0,0	0,0	0,0	0,0	
		Итого:	17 958,2	0,0	17 958,2	0,0	0,0	
Мероприятие: Услуги по охране и обеспечению общественного порядка и безопасности объекта капитального строительства «Обустройство горнолыжной трассы в Советском районе г. Брянска»	Управление физической культуры и спорта Брянской области	областной бюджет	759,4	80,0	679,4	0,0	0,0	Увеличение фактической годовой загруженности спортсооружений области
		поступления из федерального бюджета	0,0	0,0	0,0	0,0	0,0	
		местные бюджеты	0,0	0,0	0,0	0,0	0,0	
		внебюджетные источники	0,0	0,0	0,0	0,0	0,0	
		Итого:	759,4	80,0	679,4	0,0	0,0	
Мероприятие: Приобретение и установка пластикового хоккейного корта для МБОУ ДОД «Климовская детско-юношеская спортивная школа»	Управление физической культуры и спорта Брянской области	областной бюджет	800,0	800,0	0,0	0,0	0,0	Увеличение фактической годовой загруженности спортсооружений области
		поступления из федерального бюджета	0,0	0,0	0,0	0,0	0,0	
		местные бюджеты	0,0	0,0	0,0	0,0	0,0	
		внебюджетные источники	0,0	0,0	0,0	0,0	0,0	
		Итого:	800,0	800,0	0,0	0,0	0,0	
Мероприятие: Приобретение спортивного оборудования для ГАУ «СОК «Брянск»	Управление физической культуры и спорта Брянской области	областной бюджет	218,6	218,6	0,0	0,0	0,0	Удельный вес населения, систематически занимающегося физической культурой и спортом
		поступления из федерального бюджета	0,0	0,0	0,0	0,0	0,0	
		местные бюджеты	0,0	0,0	0,0	0,0	0,0	
		внебюджетные источники	0,0	0,0	0,0	0,0	0,0	
		Итого:	218,6	218,6	0,0	0,0	0,0	

Продолжение приложения

1	2	3	4	5	6	7	8	9
Мероприятие: Приобретение микроавтобуса, снегохода для МБОУДОД ДЮСШ Брянского района	Управление физической культуры и спорта Брянской области	областной бюджет	2 500,0	2 500,0	0,0	0,0	0,0	Удельный вес населения, систематически занимающегося физической культурой и спортом
		поступления из федерального бюджета	0,0	0,0	0,0	0,0	0,0	
		местные бюджеты	0,0	0,0	0,0	0,0	0,0	
		внебюджетные источники	0,0	0,0	0,0	0,0	0,0	
		Итого:	2 500,0	2 500,0	0,0	0,0	0,0	
Мероприятие: Обеспечение спортивной формой, оборудованием, питанием, фармакологическими и витаминными препаратами спортсменов-кандидатов в Олимпийскую сборную команду России	Управление физической культуры и спорта Брянской области	областной бюджет	1 000,0	1 000,0	0,0	0,0	0,0	Доля спортивных сборных команд, занявших места во всероссийских и международных соревнованиях
		поступления из федерального бюджета	0,0	0,0	0,0	0,0	0,0	
		местные бюджеты	0,0	0,0	0,0	0,0	0,0	
		внебюджетные источники	0,0	0,0	0,0	0,0	0,0	
		Итого:	1 000,0	1 000,0	0,0	0,0	0,0	
Основное мероприятие: Мероприятия по вовлечению населения в занятия физической культурой и массовым спортом, участие в соревнованиях различного уровня	Управление физической культуры и спорта Брянской области	областной бюджет	8 543,7	1 425,8	2 315,6	2 474,6	2 327,7	
		поступления из федерального бюджета	0,0	0,0	0,0	0,0	0,0	
		местные бюджеты	0,0	0,0	0,0	0,0	0,0	
		внебюджетные источники	0,0	0,0	0,0	0,0	0,0	
		Итого:	8 543,7	1 425,8	2 315,6	2 474,6	2 327,7	
Мероприятие: Проведение областных и всероссийских спартакиад и фестивалей среди учащихся общеобразовательных и коррекционных школ	Управление физической культуры и спорта Брянской области	областной бюджет	860,0	140,0	240,0	240,0	240,0	Удельный вес населения, систематически занимающегося физической культурой и спортом
		поступления из федерального бюджета	0,0	0,0	0,0	0,0	0,0	
		местные бюджеты	0,0	0,0	0,0	0,0	0,0	
		внебюджетные источники	0,0	0,0	0,0	0,0	0,0	
		Итого:	860,0	140,0	240,0	240,0	240,0	
Мероприятие: Проведение областных и всероссийских спартакиад и фестивалей среди школ-интернатов для детей-сирот и детей, оставшихся без попечения родителей	Управление физической культуры и спорта Брянской области	областной бюджет	240,0	60,0	60,0	60,0	60,0	Удельный вес населения, систематически занимающегося физической культурой и спортом
		поступления из федерального бюджета	0,0	0,0	0,0	0,0	0,0	
		местные бюджеты	0,0	0,0	0,0	0,0	0,0	
		внебюджетные источники	0,0	0,0	0,0	0,0	0,0	
		Итого:	240,0	60,0	60,0	60,0	60,0	
Мероприятие: Проведение областных и всероссийских спартакиад и фестивалей среди средних специальных учебных заведений	Управление физической культуры и спорта Брянской области	областной бюджет	693,6	93,6	200,0	200,0	200,0	Удельный вес населения, систематически занимающегося физической культурой и спортом
		поступления из федерального бюджета	0,0	0,0	0,0	0,0	0,0	
		местные бюджеты	0,0	0,0	0,0	0,0	0,0	
		внебюджетные источники	0,0	0,0	0,0	0,0	0,0	
		Итого:	693,6	93,6	200,0	200,0	200,0	

1	2	3	4	5	6	7	8	9
Мероприятие: Проведение областных и всероссийских спартакиад и фестивалей среди высших учебных заведений	Управление физической культуры и спорта Брянской области	областной бюджет	693,6	93,6	200,0	200,0	200,0	Удельный вес населения, систематически занимающегося физической культурой и спортом
		поступления из федерального бюджета	0,0	0,0	0,0	0,0	0,0	
		местные бюджеты	0,0	0,0	0,0	0,0	0,0	
		внебюджетные источники	0,0	0,0	0,0	0,0	0,0	
		Итого:	693,6	93,6-	200,0	200,0	200,0	
Мероприятие: Проведение областных и всероссийских спартакиад и фестивалей среди допризывной и призывной молодёжи, подготовка и участие в финальных соревнованиях	Управление физической культуры и спорта Брянской области	областной бюджет	180,0	0,0	60,0	60,0	60,0	Удельный вес населения, систематически занимающегося физической культурой и спортом
		поступления из федерального бюджета	0,0	0,0	0,0	0,0	0,0	
		местные бюджеты	0,0	0,0	0,0	0,0	0,0	
		внебюджетные источники	0,0	0,0	0,0	0,0	0,0	
		Итого:	180,0	0,0	60,0	60,0	60,0	
Мероприятие: Проведение областных и всероссийских спартакиад и фестивалей среди учащихся общеобразовательных школ по программе «Дети Чернобыля»	Управление физической культуры и спорта Брянской области	областной бюджет	1 100,0	200,0	300,0	300,0	300,0	Удельный вес населения, систематически занимающегося физической культурой и спортом
		поступления из федерального бюджета	0,0	0,0	0,0	0,0	0,0	
		местные бюджеты	0,0	0,0	0,0	0,0	0,0	
		внебюджетные источники	0,0	0,0	0,0	0,0	0,0	
		Итого:	1 100,0	200,0	300,0	300,0	300,0	
Мероприятие: Проведение областных и всероссийских спартакиад и фестивалей среди членов казачьих обществ, военно-патриотических клубов, казачьей молодёжи	Управление физической культуры и спорта Брянской области	областной бюджет	180,0	30,0	50,0	50,0	50,0	Удельный вес населения, систематически занимающегося физической культурой и спортом
		поступления из федерального бюджета	0,0	0,0	0,0	0,0	0,0	
		местные бюджеты	0,0	0,0	0,0	0,0	0,0	
		внебюджетные источники	0,0	0,0	0,0	0,0	0,0	
		Итого:	180,0	30,0	50,0	50,0	50,0	
Мероприятие: Организация и проведение «Кросса наций», «Лыжни России»	Управление физической культуры и спорта Брянской области	областной бюджет	1 680,0	180,0	500,0	500,0	500,0	Удельный вес населения, систематически занимающегося физической культурой и спортом
		поступления из федерального бюджета	0,0	0,0	0,0	0,0	0,0	
		местные бюджеты	0,0	0,0	0,0	0,0	0,0	
		внебюджетные источники	0,0	0,0	0,0	0,0	0,0	
		Итого:	1 680,0	180,0	500,0	500,0	500,0	
Мероприятие: Учебно-тренировочный сбор, организация и проведение спартакиады славянских народов «Дружба»	Управление физической культуры и спорта Брянской области	областной бюджет	457,0	57,0	100,0	150,0	150,0	Удельный вес населения, систематически занимающегося физической культурой и спортом
		поступления из федерального бюджета	0,0	0,0	0,0	0,0	0,0	
		местные бюджеты	0,0	0,0	0,0	0,0	0,0	
		внебюджетные источники	0,0	0,0	0,0	0,0	0,0	
		Итого:	457,0	57,0	100,0	150,0	150,0	

Продолжение приложения

1	2	3	4	5	6	7	8	9
Мероприятие: Учебно-тренировочный сбор, организация и проведение спартакиады трудящихся области	Управление физической культуры и спорта Брянской области	областной бюджет	366,0	66,0	100,0	100,0	100,0	Удельный вес населения, систематически занимающегося физической культурой и спортом
		поступления из федерального бюджета	0,0	0,0	0,0	0,0	0,0	
		местные бюджеты	0,0	0,0	0,0	0,0	0,0	
		внебюджетные источники	0,0	0,0	0,0	0,0	0,0	
		Итого:	366,0	66,0	100,0	100,0	100,0	
Мероприятие: Учебно-тренировочный сбор, организация и проведение областных сельских игр и участие в финальных всероссийских играх	Управление физической культуры и спорта Брянской области	областной бюджет	400,0	100,0	100,0	100,0	100,0	Удельный вес населения, систематически занимающегося физической культурой и спортом
		поступления из федерального бюджета	0,0	0,0	0,0	0,0	0,0	
		местные бюджеты	0,0	0,0	0,0	0,0	0,0	
		внебюджетные источники	0,0	0,0	0,0	0,0	0,0	
		Итого:	400,0	100,0	100,0	100,0	100,0	
Мероприятие: Учебно-тренировочный сбор, организация и проведение спартакиады «Здоровье» среди руководителей администраций городов и районов области, депутатского корпуса	Управление физической культуры и спорта Брянской области	областной бюджет	320,0	80,0	80,0	80,0	80,0	Удельный вес населения, систематически занимающегося физической культурой и спортом
		поступления из федерального бюджета	0,0	0,0	0,0	0,0	0,0	
		местные бюджеты	0,0	0,0	0,0	0,0	0,0	
		внебюджетные источники	0,0	0,0	0,0	0,0	0,0	
		Итого:	320,0	80,0	80,0	80,0	80,0	
Мероприятие: Организация физкультурно-массовой работы, участие в учебно-тренировочных сборах, проведение областных соревнований, спортивных фестивалей, спартакиад по видам спорта среди детей-инвалидов и инвалидов	Управление физической культуры и спорта Брянской области	областной бюджет	624,0	100,0	100,0	209,0	215,0	Удельный вес населения, систематически занимающегося физической культурой и спортом
		поступления из федерального бюджета	0,0	0,0	0,0	0,0	0,0	
		местные бюджеты	0,0	0,0	0,0	0,0	0,0	
		внебюджетные источники	0,0	0,0	0,0	0,0	0,0	
		Итого:	624,0	100,0	100,0	209,0	215,0	
Мероприятие: Организация и проведение декады инвалидного спорта	Управление физической культуры и спорта Брянской области	областной бюджет	98,8	24,7	24,7	24,7	24,7	Удельный вес населения, систематически занимающегося физической культурой и спортом
		поступления из федерального бюджета	0,0	0,0	0,0	0,0	0,0	
		местные бюджеты	0,0	0,0	0,0	0,0	0,0	
		внебюджетные источники	0,0	0,0	0,0	0,0	0,0	
		Итого:	98,8	24,7	24,7	24,7	24,7	
Мероприятие: Участие детей-инвалидов во всероссийских и международных соревнованиях	Управление физической культуры и спорта Брянской области	областной бюджет	610,7	190,9	190,9	190,9	38,0	Доля занимающихся, принявших участие в соревнованиях, от числа занимающихся соответствующими видами спорта
		поступления из федерального бюджета	0,0	0,0	0,0	0,0	0,0	
		местные бюджеты	0,0	0,0	0,0	0,0	0,0	
		внебюджетные источники	0,0	0,0	0,0	0,0	0,0	
		Итого:	610,7	190,9	190,9	190,9	38,0	

1	2	3	4	5	6	7	8	9
Мероприятие: Проведение праздника, посвящённого Дню защиты детей	Управление физической культуры и спорта Брянской области	областной бюджет	40,0	10,0	10,0	10,0	10,0	Удельный вес населения, систематически занимающегося физической культурой и спортом
		поступления из федерального бюджета	0,0	0,0	0,0	0,0	0,0	
		местные бюджеты	0,0	0,0	0,0	0,0	0,0	
		внебюджетные источники	0,0	0,0	0,0	0,0	0,0	
		Итого:	40,0	10,0	10,0	10,0	10,0	
Основное мероприятие: Развитие спорта высших достижений и системы подготовки спортивного резерва, материально-техническое обеспечение спортивных сборных команд Брянской области	Управление физической культуры и спорта Брянской области	областной бюджет	102 771,6	21 949,5	26 074,3	27 373,9	27 373,9	
		поступления из федерального бюджета	0,0	0,0	0,0	0,0	0,0	
		местные бюджеты	0,0	0,0	0,0	0,0	0,0	
		внебюджетные источники	0,0	0,0	0,0	0,0	0,0	
		Итого:	102 771,6	21 949,5	26 074,3	27 373,9	27 373,9	
Мероприятие: Поддержка команд мастеров: спортивная команда Брянской области по гандболу	Управление физической культуры и спорта Брянской области	областной бюджет	22 842,4	5 710,6	5 710,6	5 710,6	5 710,6	Доля спортивных сборных команд, занявших призовые места во всероссийских и международных соревнованиях
		поступления из федерального бюджета	0,0	0,0	0,0	0,0	0,0	
		местные бюджеты	0,0	0,0	0,0	0,0	0,0	
		внебюджетные источники	0,0	0,0	0,0	0,0	0,0	
		Итого:	22 842,4	5 710,6	5 710,6	5 710,6	5 710,6	
Мероприятие: Поддержка команд мастеров: спортивная команда Брянской области по баскетболу	Управление физической культуры и спорта Брянской области	областной бюджет	18 088,3	4 706,0	4 185,7	4 598,3	4 598,3	Доля спортивных сборных команд, занявших призовые места во всероссийских и международных соревнованиях
		поступления из федерального бюджета	0,0	0,0	0,0	0,0	0,0	
		местные бюджеты	0,0	0,0	0,0	0,0	0,0	
		внебюджетные источники	0,0	0,0	0,0	0,0	0,0	
		Итого:	18 088,3	4 706,0	4 185,7	4 598,3	4 598,3	
Мероприятие: Поддержка команд мастеров: спортивная команда Брянской области по волейболу	Управление физической культуры и спорта Брянской области	областной бюджет	12 000,0	3 000,0	3 000,0	3 000,0	3 000,0	Доля спортивных сборных команд, занявших призовые места во всероссийских и международных соревнованиях
		поступления из федерального бюджета	0,0	0,0	0,0	0,0	0,0	
		местные бюджеты	0,0	0,0	0,0	0,0	0,0	
		внебюджетные источники	0,0	0,0	0,0	0,0	0,0	
		Итого:	12 000,0	3 000,0	3 000,0	3 000,0	3 000,0	
Мероприятие: Поддержка спортивной сборной юношеской команды Брянской области по футболу	Управление физической культуры и спорта Брянской области	областной бюджет	5 625,0	1 500,0	1 125,0	1 500,0	1 500,0	Доля спортивных сборных команд, занявших призовые места во всероссийских и международных соревнованиях
		поступления из федерального бюджета	0,0	0,0	0,0	0,0	0,0	
		местные бюджеты	0,0	0,0	0,0	0,0	0,0	
		внебюджетные источники	0,0	0,0	0,0	0,0	0,0	
		Итого:	5 625,0	1 500,0	1 125,0	1 500,0	1 500,0	

Продолжение приложения

1	2	3	4	5	6	7	8	9
Мероприятие: Поддержка спортивной сборной команды Брянской области по хоккею	Управление физической культуры и спорта Брянской области	областной бюджет	25 355,0	2 408,0	7 649,0	7 649,0	7 649,0	Доля спортивных сборных команд, занявших призовые места во всероссийских и международных соревнованиях
		поступления из федерального бюджета	0,0	0,0	0,0	0,0	0,0	
		местные бюджеты	0,0	0,0	0,0	0,0	0,0	
		внебюджетные источники	0,0	0,0	0,0	0,0	0,0	
		Итого:	25 355,0	2 408,0	7 649,0	7 649,0	7 649,0	
Мероприятие: Призы в денежной форме, полученные спортсменами за призовые места на олимпийских играх, чемпионатах и кубках мира и Европы	Управление физической культуры и спорта Брянской области	областной бюджет	4 900,0	1 200,0	700,0	1 500,0	I 500,0	Доля занимающихся, принявших участие в соревнованиях, от числа занимающихся соответствующими видами спорта
		поступления из федерального бюджета	0,0	0,0	0,0	0,0	0,0	
		местные бюджеты	0,0	0,0	0,0	0,0	0,0	
		внебюджетные источники	0,0	0,0	0,0	0,0	0,0	
		Итого:	4 900,0	1 200,0	700,0	1 500,0	1 500,0	
Мероприятие: Установление губернаторских стипендий сильнейшим спортсменам и их тренерам	Управление физической культуры и спорта Брянской области	областной бюджет	13 152,0	3 216,0	3 504,0	3 216,0	3 216,0	Доля занимающихся, принявших участие в соревнованиях, от числа занимающихся соответствующими видами спорта
		поступления из федерального бюджета	0,0	0,0	0,0	0,0	0,0	
		местные бюджеты	0,0	0,0	0,0	0,0	0,0	
		внебюджетные источники	0,0	0,0	0,0	0,0	0,0	
		Итого:	13 152,0	3 216,0	3 504,0	3 216,0	3 216,0	
Мероприятие: Выплата спортивных премий за выдающиеся спортивные достижения и вклад в развитие спорта спортсменам и их тренерам, специалистам	Управление физической культуры и спорта Брянской области	областной бюджет	808,9	208,9	200,0	200,0	200,0	Доля занимающихся, принявших участие в соревнованиях, от числа занимающихся соответствующими видами спорта
		поступления из федерального бюджета	0,0	0,0	0,0	0,0	0,0	
		местные бюджеты	0,0	0,0	0,0	0,0	0,0	
		внебюджетные источники	0,0	0,0	0,0	0,0	0,0	
		Итого:	808,9	208,9	200,0	200,0	200,0	
Основное мероприятие: Оказание финансовой помощи государственным и муниципальным учреждениям физической культуры и спорта	Управление физической культуры и спорта Брянской области	областной бюджет	68 683,1	31 100,0	7 583,1	15 000,0	15 000,0	Увеличение фактической годовой загруженности спортсооружений области
		поступления из федерального бюджета	0,0	0,0	0,0	0,0	0,0	
		местные бюджеты	0,0	0,0	0,0	0,0	0,0	
		внебюджетные источники	0,0	0,0	0,0	0,0	0,0	
		Итого:	65 683,3	31 100,0	7 583,1	15 000,0	15 000,0	
Основное мероприятие: Бюджетные инвестиции в объекты капитального строительства государственной собственности	Департамент строительства и архитектуры Брянской области	областной бюджет	335 636,0	136 461,0	91 175,0	54 000,0	54 000,0	
		поступления из федерального бюджета	0,0	0,0	0,0	0,0	0,0	
		местные бюджеты	0,0	0,0	0,0	0,0	0,0	
		внебюджетные источники	0,0	0,0	0,0	0,0	0,0	
		Итого:	335 636,0	136 461,0	91 175,0	54 000,0	54 000,0	

1	2	3	4	5	6	7	8	9
Мероприятие: Строительство теннисного центра, в г. Брянск	Департамент строительства и архитектуры Брянской области	областной бюджет	12 000,0	0,0	2 000,0	5 000,0	5 000,0	Расширение сети спортивных сооружений области путем строительства физкультурно-оздоровительных комплексов
		поступления из федерального бюджета	0,0	0,0	0,0	0,0	0,0	
		местные бюджеты	0,0	0,0	0,0	0,0	0,0	
		внебюджетные источники	0,0	0,0	0,0	0,0	0,0	
		Итого:	12 000,0	0,0	2 000,0	5 000,0	5 000,0	
Мероприятие: Дворец единоборств в Советском районе г. Брянска	Департамент строительства и архитектуры Брянской области	областной бюджет	3 000,0	0,0	1 000,0	1 000,0	1 000,0	Расширение сети спортивных сооружений области путем строительства физкультурно-оздоровительных комплексов
		поступления из федерального бюджета	0,0	0,0	0,0	0,0	0,0	
		местные бюджеты	0,0	0,0	0,0	0,0	0,0	
		внебюджетные источники	0,0	0,0	0,0	0,0	0,0	
		Итого:	3 000,0	0,0	1 000,0	1 000,0	1 000,0	
Мероприятие: Спортивный комплекс с катком на 300 мест в г. Трубчевске	Департамент строительства и архитектуры Брянской области	областной бюджет	18 978,9	0,0	2 978,9	8 000,0	8 000,0	Расширение сети спортивных сооружений области путем строительства физкультурно-оздоровительных комплексов
		поступления из федерального бюджета	0,0	0,0	0,0	0,0	0,0	
		местные бюджеты	0,0	0,0	0,0	0,0	0,0	
		внебюджетные источники	0,0	0,0	0,0	0,0	0,0	
		Итого:	18 978,9	0,0	2 978,9	8 000,0	8 000,0	
Мероприятие: спортивный комплекс с бассейном, п.г.т. Погар	Департамент строительства и архитектуры Брянской области	областной бюджет	5 100,0	0,0	5 100,0	0,0	0,0	Расширение сети спортивных сооружений области путем строительства физкультурно-оздоровительных комплексов
		поступления из федерального бюджета	0,0	0,0	0,0	0,0	0,0	
		местные бюджеты	0,0	0,0	0,0	0,0	0,0	
		внебюджетные источники	0,0	0,0	0,0	0,0	0,0	
		Итого:	5 100,0	0,0	5 100,0	0,0	0,0	
Мероприятие: Строительство бассейна по ул. 2-я Мичурина в Володарском районе г. Брянска	Департамент строительства и архитектуры Брянской области	областной бюджет	44 600,0	15 000,0	9 600,0	10 000,0	10 000,0	Расширение сети спортивных сооружений области путем строительства физкультурно-оздоровительных комплексов
		поступления из федерального бюджета	0,0	0,0	0,0	0,0	0,0	
		местные бюджеты	0,0	0,0	0,0	0,0	0,0	
		внебюджетные источники	0,0	0,0	0,0	0,0	0,0	
		Итого:	44 600,0	15 000,0	9 600,0	10 000,0	10 000,0	
Мероприятие: Дом спорта «Олимпийские надежды», пр-т Московский, д. 106-б, Фокинский район г. Брянска	Департамент строительства и архитектуры Брянской области	областной бюджет	526,0	526,0	0,0	0,0	0,0	Расширение сети спортивных сооружений области путем строительства физкультурно-оздоровительных комплексов
		поступления из федерального бюджета	0,0	0,0	0,0	0,0	0,0	
		местные бюджеты	0,0	0,0	0,0	0,0	0,0	
		внебюджетные источники	0,0	0,0	0,0	0,0	0,0	
		Итого:	526,0	526,0	0,0	0,0	0,0	

Продолжение приложения

1	2	3	4	5	6	7	8	9
Мероприятие: спортивно-оздоровительный комплекс в микрорайоне «Шибенец» г. Фокино Дятьковского района	Департамент строительства и архитектуры Брянской области	областной бюджет	71 331,1	55 935,0	15 396,1	0,0	0,0	Увеличение фактической спортсооружений области годовой загруженности
		поступления из федерального бюджета	0,0	0,0	0,0	0,0	0,0	
		местные бюджеты	0,0	0,0	0,0	0,0	0,0	
		внебюджетные источники	0,0	0,0	0,0	0,0	0,0	
		Итого:	71 331,0	55 935,0	15 396,1	0,0	0,0	
Мероприятие: обустройство горнолыжной трассы в Советском районе г.Брянска	Департамент строительства и архитектуры Брянской области	областной бюджет	6 450,0	4 450,0	2 000,0	0,0	0,0	Увеличение фактической спортсооружений области годовой загруженности
		поступления из федерального бюджета	0,0	0,0	0,0	0,0	0,0	
		местные бюджеты	0,0	0,0	0,0	0,0	0,0	
		внебюджетные источники	0,0	0,0	0,0	0,0	0,0	
		Итого:	6 450,0	4 450,0	2 000,0	0,0	0,0	
Мероприятие: физкультурно-оздоровительный комплекс в г. Мглин	Департамент строительства и архитектуры Брянской области	областной бюджет	50 600,0	23 000,0	7 600,0	10 000,0	10 000,0	Расширение сети спортивных сооружений области путем строительства физкультурно-оздоровительных комплексов
		поступления из федерального бюджета	0,0	0,0	0,0	0,0	0,0	
		местные бюджеты	0,0	0,0	0,0	0,0	0,0	
		внебюджетные источники	0,0	0,0	0,0	0,0	0,0	
		Итого:	50 600,0	23 000,0	7 600,0	10 000,0	10 000,0	
Мероприятие: бассейн спорткомплекса п.г.т. Климово	Департамент строительства и архитектуры Брянской области	областной бюджет	29 500,0	6 000,0	3 500,0	10 000,0	10 000,0	Расширение сети спортивных сооружений области путем строительства физкультурно-оздоровительных комплексов
		поступления из федерального бюджета	0,0	0,0	0,0	0,0	0,0	
		местные бюджеты	0,0	0,0	0,0	0,0	0,0	
		внебюджетные источники	0,0	0,0	0,0	0,0	0,0	
		Итого:	29 500,0	6 000,0	3 500,0	10 000,0	10 000,0	
Мероприятие: реконструкция стадиона «Десна» в Бежицком районе, г. Брянск	Департамент строительства и архитектуры Брянской области	областной бюджет	31 550,0	9 550,0	2 000,0	10 000,0	10 000,0	Увеличение фактической годовой загруженности спортсооружений области
		поступления из федерального бюджета	0,0	0,0	0,0	0,0	0,0	
		местные бюджеты	0,0	0,0	0,0	0,0	0,0	
		внебюджетные источники	0,0	0,0	0,0	0,0	0,0	
		Итого:	31 550,0	9 550,0	2 000,0	10 000,0	10 000,0	
Мероприятие: Стародубская средняя общеобразовательная школа № 3. Многофункциональный зал, г. Стародуб	Департамент строительства и архитектуры Брянской области	областной бюджет	12 000,0	12 000,0	0,0	0,0	0,0	Расширение сети спортивных сооружений области путем строительства физкультурно-оздоровительных комплексов
		поступления из федерального бюджета	0,0	0,0	0,0	0,0	0,0	
		местные бюджеты	0,0	0,0	0,0	0,0	0,0	
		внебюджетные источники	0,0	0,0	0,0	0,0	0,0	
		Итого:	12 000,0	12 000,0	0,0	0,0	0,0	

1	2	3	4	5	6	7	8	9
Мероприятие: Реконструкция оздоровительного лагеря «Лесные поляны» под спортивно-оздоровительный комплекс для молодежи «Сосновый Бор» в н.п. Домашово Брянского района	администрация Губернатора Брянской области и Правительства Брянской области, Правительство Брянской области	областной бюджет	50 000,0	10 000,0	40 000,0	0,0	0,0	Расширение сети спортивных сооружений области путем строительства физкультурно-оздоровительных комплексов
		поступления из федерального бюджета	0,0	0,0	0,0	0,0	0,0	
		местные бюджеты	0,0	0,0	0,0	0,0	0,0	
		внебюджетные источники	0,0	0,0	0,0	0,0	0,0	
		Итого:	50 000,0	10 000,0	40 000,0	0,0	0,0	
Основное мероприятие: Субсидии на софинансирование капитальных вложений в объекты муниципальной собственности	Департамент строительства и архитектуры Брянской области	областной бюджет	185 167,9	31 864,0	22 332,6	61 811,0	69 160,3	
		поступления из федерального бюджета	0,0	0,0	0,0	0,0	0,0	
		местные бюджеты	0,0	0,0	0,0	0,0	0,0	
		внебюджетные источники	0,0	0,0	0,0	0,0	0,0	
		Итого:	185 167,9	31 864,0	22 332,6	61 811,0	69 160,3	
Мероприятие: ФОК н.п. Кокино	Департамент строительства и архитектуры Брянской области	областной бюджет	120,0	0,0	120,0	0,0	0,0	Расширение сети спортивных сооружений области путем строительства физкультурно-оздоровительных комплексов
		поступления из федерального бюджета	0,0	0,0	0,0	0,0	0,0	
		местные бюджеты	0,0	0,0	0,0	0,0	0,0	
		внебюджетные источники	0,0	0,0	0,0	0,0	0,0	
		Итого:	120,0	0,0	120,0	0,0	0,0	
Мероприятие: ледовый дворец на 300 мест в городе Клинцы	Департамент строительства и архитектуры Брянской области	областной бюджет	27 000,0	5 000,0	2 000,0	10 000,0	10 000,0	Расширение сети спортивных сооружений области путем строительства физкультурно-оздоровительных комплексов
		поступления из федерального бюджета	0,0	0,0	0,0	0,0	0,0	
		местные бюджеты	0,0	0,0	0,0	0,0	0,0	
		внебюджетные источники	0,0	0,0	0,0	0,0	0,0	
		Итого:	27 000,0	5 000,0	2 000,0	10 000,0	10 000,0	
Мероприятие: спортивный центр с универсальным игровым залом, пос. Супонево, Брянский район	Департамент строительства и архитектуры Брянской области	областной бюджет	14 892,5	0,0	892,5	7 000,0	7 000,0	Расширение сети спортивных сооружений области путем строительства физкультурно-оздоровительных комплексов
		поступления из федерального бюджета	0,0	0,0	0,0	0,0	0,0	
		местные бюджеты	0,0	0,0	0,0	0,0	0,0	
		внебюджетные источники	0,0	0,0	0,0	0,0	0,0	
		Итого:	14 892,5	0,0	892,5	7 000,0	7 000,0	
Мероприятие: спортивный центр с бассейном, г. Жуковка	Департамент строительства и архитектуры Брянской области	областной бюджет	25 951,4	6 000,0	6 140,4	4 811,0	9 000,0	Расширение сети спортивных сооружений области путем строительства физкультурно-оздоровительных комплексов
		поступления из федерального бюджета	0,0	0,0	0,0	0,0	0,0	
		местные бюджеты	0,0	0,0	0,0	0,0	0,0	
		внебюджетные источники	0,0	0,0	0,0	0,0	0,0	
		Итого:	25 951,4	6 000,0	6 140,4	4 811,0	9 000,0	

Продолжение приложения

1	2	3	4	5	6	7	8	9
Мероприятие: физкультурно-оздоровительный комплекс г. Злынка	Департамент строительства и архитектуры Брянской области	областной бюджет	6 000,0	0,0	0,0	3 000,0	3 000,0	Расширение сети спортивных сооружений области путем строительства физкультурно-оздоровительных комплексов
		поступления из федерального бюджета	0,0	0,0	0,0	0,0	0,0	
		местные бюджеты	0,0	0,0	0,0	0,0	0,0	
		внебюджетные источники	0,0	0,0	0,0	0,0	0,0	
		Итого:	6 000,0	0,0	0,0	3 000,0	3 000,0	
Мероприятие: реконструкция муниципального стадиона «Снежеть» в г. Карачеве	Департамент строительства и архитектуры Брянской области	областной бюджет	12 507,5	5 000,0	7 347,2	0,0	160,3	Увеличение фактической годовой загруженности спортсооружений области
		поступления из федерального бюджета	0,0	0,0	0,0	0,0	0,0	
		местные бюджеты	0,0	0,0	0,0	0,0	0,0	
		внебюджетные источники	0,0	0,0	0,0	0,0	0,0	
		Итого:	12 507,5	5 000,0	7 347,2	0,0	160,3	
Мероприятие: физкультурно-оздоровительный комплекс н.п. Смотрова Буда Клинцовский район	Департамент строительства и архитектуры Брянской области	областной бюджет	12 547,0	595,5	951,5	5 000,0	6 000,0	Расширение сети спортивных сооружений области путем строительства физкультурно-оздоровительных комплексов
		поступления из федерального бюджета	0,0	0,0	0,0	0,0	0,0	
		местные бюджеты	0,0	0,0	0,0	0,0	0,0	
		внебюджетные источники	0,0	0,0	0,0	0,0	0,0	
		Итого:	12 547,0	595,5	951,5	5 000,0	6 000,0	
Мероприятие: физкультурно-оздоровительный комплекс п.г.т. Комаричи	Департамент строительства и архитектуры Брянской области	областной бюджет	27 357,9	5 470,7	1 887,2	10 000,0	10 000,0	Расширение сети спортивных сооружений области путём строительства физкультурно-оздоровительных комплексов
		поступления из федерального бюджета	0,0	0,0	0,0	0,0	0,0	
		местные бюджеты	0,0	0,0	0,0	0,0	0,0	
		внебюджетные источники	0,0	0,0	0,0	0,0	0,0	
		Итого:	27 357,9	5 470,7	1 887,2	10 000,0	10 000,0	
Мероприятие: реконструкция стадиона «Прометей», п.г.т. Суземка	Департамент строительства и архитектуры Брянской области	областной бюджет	17 788,8	750,0	38,8	8 000,0	9 000,0	Увеличение фактической годовой загруженности спортсооружений области
		поступления из федерального бюджета	0,0	0,0	0,0	0,0	0,0	
		местные бюджеты	0,0	0,0	0,0	0,0	0,0	
		внебюджетные источники	0,0	0,0	0,0	0,0	0,0	
		Итого:	17 788,8	750,0	38,8	8 000,0	9 000,0	
Мероприятие: физкультурно-оздоровительный комплекс, н.п. Сураж	Департамент строительства и архитектуры Брянской области	областной бюджет	29 205,0	7 250,0	1 955,0	10 000,0	10 000,0	Расширение сети спортивных сооружений области путем строительства физкультурно-оздоровительных комплексов
		поступления из федерального бюджета	0,0	0,0	0,0	0,0	0,0	
		местные бюджеты	0,0	0,0	0,0	0,0	0,0	
		внебюджетные источники	0,0	0,0	0,0	0,0	0,0	
		Итого:	29 205,0	7 250,0	1 955,0	10 000,0	10 000,0	

1	2	3	4	5	6	7	8	9
Мероприятие: здание раздевалок для стадиона в пос. Белая Березка Трубчевского района	Департамент строительства и архитектуры Брянской области	областной бюджет	1 000,0	0,0	1 000,0	0,0	0,0	Увеличение фактической годовой загруженности спортсооружений области
		поступления из федерального бюджета	0,0	0,0	0,0	0,0	0,0	
		местные бюджеты	0,0	0,0	0,0	0,0	0,0	
		внебюджетные источники	0,0	0,0	0,0	0,0	0,0	
		Итого:	1 000,0	0,0	1 000,0	0,0	0,0	
Мероприятие: плавательный бассейн г.Унеча	Департамент строительства и архитектуры Брянской области	областной бюджет	9 000,0	0,0	0,0	4 000,0	5 000,0	Расширение сети спортивных сооружений области путем строительства физкультурно-оздоровительных комплексов
		поступления из федерального бюджета	0,0	0,0	0,0	0,0	0,0	
		местные бюджеты	0,0	0,0	0,0	0,0	0,0	
		внебюджетные источники	0,0	0,0	0,0	0,0	0,0	
		Итого:	9 000,0	0,0	0,0	4 000,0	5 000,0	
Мероприятие: строительство раздевалок для хоккейного корта ДЮСШ РОО, г. Стародуб	Департамент строительства и архитектуры Брянской области	областной бюджет	1 797,8	1 797,8	0,0	0,0	0,0	Увеличение фактической годовой загруженности спортсооружений области
		поступления из федерального бюджета	0,0	0,0	0,0	0,0	0,0	
		местные бюджеты	0,0	0,0	0,0	0,0	0,0	
		внебюджетные источники	0,0	0,0	0,0	0,0	0,0	
		Итого:	1 797,8	1 797,8	0,0	0,0	0,0	
Основное мероприятие: Реализация мероприятий, связанных с подготовкой и проведению Олимпийских и Паралимпийских зимних игр 2014 года.	Управление физической культуры и спорта Брянской области	областной бюджет	1 308,5	0,0	1 308,5	0,0	0,0	Удельный вес населения, систематически занимающегося физической культурой и спортом
		поступления из федерального бюджета	0,0	0,0	0,0	0,0	0,0	
		местные бюджеты	0,0	0,0	0,0	0,0	0,0	
		внебюджетные источники	0,0	0,0	0,0	0,0	0,0	
		Итого:	1 308,5	0,0	1 308,5	0,0	0,0	
Основное мероприятие: Услуги по организации и проведению лагерей с дневным пребыванием на базе учреждений социальной защиты	Управление физической культуры и спорта Брянской области	областной бюджет	316,8	316,8	0,0	0,0	0,0	В связи с передачей функций по данному направлению с 2013 года в департамент образования и науки Брянской области
		поступления из федерального бюджета	0,0	0,0	0,0	0,0	0,0	
		местные бюджеты	0,0	0,0	0,0	0,0	0,0	
		внебюджетные источники	0,0	0,0	0,0	0,0	0,0	
		Итого:	316,8	316,8	0,0	0,0	0,0	
Основное мероприятие: Мероприятия по проведению оздоровительной кампании детей (путёвки в санаторные здравницы, оздоровительные лагеря)	Управление физической культуры и спорта Брянской области	областной бюджет	186 868,9	186 868,9	0,0	0,0	0,0	В связи с передачей функций по данному направлению с 2013 года в департамент образования и науки Брянской области
		поступления из федерального бюджета	99 852,0	99 852,0	0,0	0,0	0,0	
		местные бюджеты	0,0	0,0	0,0	0,0	0,0	
		внебюджетные источники	0,0	0,0	0,0	0,0	0,0	
		Итого:	286 720,9	286 720,9	0,0	0,0	0,0	

Продолжение приложения

1	2	3	4	5	6	7	8	9
Основное мероприятие: Мероприятия по формированию условий для гражданского становления, духовно-нравственного и патриотического воспитания молодежи	Управление физической культуры и спорта Брянской области	областной бюджет	1 325,0	1 325,0	0,0	0,0	0,0	
		поступления из федерального бюджета	0,0	0,0	0,0	0,0	0,0	
		местные бюджеты	0,0	0,0	0,0	0,0	0,0	
		внебюджетные источники	0,0	0,0	0,0	0,0	0,0	
		Итого:	1 325,0	1 325,0	0,0	0,0	0,0	
Мероприятие: Организация и проведение традиционных мероприятий в области военно-патриотического, гражданского, духовно-нравственного воспитания молодежи (фестивали, конкурсы, смотры, слеты, спартакиады, военно-спортивные игры, турниры, проекты, программы и др.).	Управление физической культуры и спорта Брянской области	областной бюджет	245,0	245,0	0,0	0,0	0,0	В связи с передачей функций по данному направлению с 2013 года в департамент образования и науки Брянской области
		поступления из федерального бюджета	0,0	0,0	0,0	0,0	0,0	
		местные бюджеты	0,0	0,0	0,0	0,0	0,0	
		внебюджетные источники	0,0	0,0	0,0	0,0	0,0	
		Итого:	245,0	245,0	0,0	0,0	0,0	
Мероприятие: Организация и проведение мероприятий, связанных с деятельностью областного Движения юных патриотов, в т. ч.: областные конкурсы, слеты отрядов ДЮП; областной финал военно-спортивных игр отрядов ДЮП; направление команд ДЮП на всероссийские, межрегиональные, военно-спортивные игры, финалы, конкурсы, слеты; изготовление экипировки и типографской продукции для отрядов ДЮП; проведение мероприятий областных, городских и районных штабов ДЮП	Управление физической культуры и спорта Брянской области	областной бюджет	160,0	160,0	0,0	0,0	0,0	В связи с передачей функций по данному направлению с 2013 года в департамент образования и науки Брянской области
		поступления из федерального бюджета	0,0	0,0	0,0	0,0	0,0	
		местные бюджеты	0,0	0,0	0,0	0,0	0,0	
		внебюджетные источники	0,0	0,0	0,0	0,0	0,0	
		Итого:	160,0	160,0	0,0	0,0	0,0	
Мероприятие: Проведение мероприятий военно-патриотическими клубами и общественными объединениями по подготовке молодежи к службе в Вооруженных Силах (Указ Президента Российской Федерации от 16 мая 1996 года № 727)	Управление физической культуры и спорта Брянской области	областной бюджет	170,0	170,0	0,0	0,0	0,0	В связи с передачей функций по данному направлению с 2013 года в департамент образования и науки Брянской области
		поступления из федерального бюджета	0,0	0,0	0,0	0,0	0,0	
		местные бюджеты	0,0	0,0	0,0	0,0	0,0	
		внебюджетные источники	0,0	0,0	0,0	0,0	0,0	
		Итого:	170,0	170,0	0,0	0,0	0,0	
Мероприятие: Проведение мероприятий военно-историческими клубами, общественными объединениями по возрождению традиций Русской армии и сохранению военной истории Отечества	Управление физической культуры и спорта Брянской области	областной бюджет	80,0	80,0	0,0	0,0	0,0	В связи с передачей функций по данному направлению с 2013 года в департамент образования и науки Брянской области
		поступления из федерального бюджета	0,0	0,0	0,0	0,0	0,0	
		местные бюджеты	0,0	0,0	0,0	0,0	0,0	
		внебюджетные источники	0,0	0,0	0,0	0,0	0,0	
		Итого:	80,0	80,0	0,0	0,0	0,0	
Мероприятие: Областная Вахта Памяти. Организация и проведение работ поисковых отрядов в целях выявления неизвестных воинских захоронений и непогребенных останков, установления имен пропавших	Управление физической культуры и спорта Брянской области	областной бюджет	180,0	180,0	0,0	0,0	0,0	В связи с передачей функций по данному направлению с 2013 года в департамент образования и науки Брянской области
		поступления из федерального бюджета	0,0	0,0	0,0	0,0	0,0	
		местные бюджеты	0,0	0,0	0,0	0,0	0,0	

1	2	3	4	5	6	7	8	9
без вести в годы Великой Отечественной войны, в том числе проведение межрегиональных, областных поисковых экспедиций; проведение поисковым формированием области; материально-техническое обеспечение поисковой работы; участие в мероприятиях Всероссийской Вахты Памяти		внебюджетные источники	0,0	0,0	0,0	0,0	0,0	
		Итого:	180,0	180,0	0,0	0,0	0,0	
Мероприятие: Мероприятия по увековечиванию памяти погибших при защите Отечества, в том числе организация выставок военных реликвий, материалов, документов, находок, сделанных в ходе поисковых экспедиций; издание книг, докладов, сборников, выпуск буклетов, проспектов, каталогов	Управление физической культуры и спорта Брянской области	областной бюджет	50,0	50,0	0,0	0,0	0,0	В связи с передачей функций по данному направлению с 2013 года в департамент образования и науки Брянской области
		поступления из федерального бюджета	0,0	0,0	0,0	0,0	0,0	
		местные бюджеты	0,0	0,0	0,0	0,0	0,0	
		внебюджетные источники	0,0	0,0	0,0	0,0	0,0	
		Итого:	50,0	50,0	0,0	0,0	0,0	
Мероприятие: Организация и проведение мероприятий, связанных с деятельностью общественных, народных, школьных музеев, комнат боевой славы. Создание, реставрация и восстановление памятников истории, мемориальных комплексов, памятников ратной и трудовой славы Брянщины	Управление физической культуры и спорта Брянской области	областной бюджет	40,0	40,0	0,0	0,0	0,0	В связи с передачей функций по данному направлению с 2013 года в департамент образования и науки Брянской области
		поступления из федерального бюджета	0,0	0,0	0,0	0,0	0,0	
		местные бюджеты	0,0	0,0	0,0	0,0	0,0	
		внебюджетные источники	0,0	0,0	0,0	0,0	0,0	
		Итого:	40,0	40,0	0,0	0,0	0,0	
Мероприятие: Организация и проведение мероприятий в связи с памятными датами истории России и Брянщины, в т. ч.: участие во всероссийских, межрегиональных мероприятиях	Управление физической культуры и спорта Брянской области	областной бюджет	70,0	70,0	0,0	0,0	0,0	В связи с передачей функций по данному направлению с 2013 года в департамент образования и науки Брянской области
		поступления из федерального бюджета	0,0	0,0	0,0	0,0	0,0	
		местные бюджеты	0,0	0,0	0,0	0,0	0,0	
		внебюджетные источники	0,0	0,0	0,0	0,0	0,0	
		Итого:	70,0	70,0	0,0	0,0	0,0	
Мероприятие: Приобретение и изготовление наглядных пособий, плакатов по военной истории Отечества, Вооруженным Силам, современному вооружению для обеспечения деятельности военно-патриотических клубов и объединений, войсковых частей	Управление физической культуры и спорта Брянской области	областной бюджет	10,0	10,0	0,0	0,0	0,0	В связи с передачей функций по данному направлению с 2013 года в департамент образования и науки Брянской области
		поступления из федерального бюджета	0,0	0,0	0,0	0,0	0,0	
		местные бюджеты	0,0	0,0	0,0	0,0	0,0	
		внебюджетные источники	0,0	0,0	0,0	0,0	0,0	
		Итого:	10,0	10,0	0,0	0,0	0,0	
Мероприятие: Мероприятия по организации воспитательной работы, досуга и реабилитации военнослужащих частей, дислоцирующихся на территории области, подшефных кораблей ВМС, в том числе: организация концертов, выступление молодежных творческих коллективов в войсковых частях, дислоцирующихся на территории области, закрытых учреждениях; участие в проведении	Управление физической культуры и спорта Брянской области	областной бюджет	20,0	20,0	0,0	0,0	0,0	В связи с передачей функций по данному направлению с 2013 года в департамент образования и науки Брянской области
		поступления из федерального бюджета	0,0	0,0	0,0	0,0	0,0	
		местные бюджеты	0,0	0,0	0,0	0,0	0,0	
		внебюджетные источники	0,0	0,0	0,0	0,0	0,0	
		Итого:	20,0	20,0	0,0	0,0	0,0	

Продолжение приложения

1	2	3	4	5	6	7	8	9
дней видов и родов войск, дней войсковых частей; направление представителей и команд для участия в мероприятиях за пределами области; помощь в организации подписки на периодические издания, пополнении библиотек, видеотек, приобретении спортивного инвентаря и другого оборудования								
Мероприятие: Приобретение полевых кухонь КП-130, КП-125	Управление физической культуры и спорта Брянской области	областной бюджет	300,0	300,0	0,0	0,0	0,0	В связи с передачей функций по данному направлению с 2013 года в департамент образования и науки Брянской области
		поступления из федерального бюджета	0,0	0,0	0,0	0,0	0,0	
		местные бюджеты	0,0	0,0	0,0	0,0	0,0	
		внебюджетные источники	0,0	0,0	0,0	0,0	0,0	
		Итого:	300,0	300,0	0,0	0,0	0,0	
Основное мероприятие: Мероприятия по подготовке и участию молодежи в реализации приоритетных направлений государственной политики	Управление физической культуры и спорта Брянской области	областной бюджет	210,0	210,0	0,0	0,0	0,0	
		поступления из федерального бюджета	0,0	0,0	0,0	0,0	0,0	
		местные бюджеты	0,0	0,0	0,0	0,0	0,0	
		внебюджетные источники	0,0	0,0	0,0	0,0	0,0	
		Итого:	210,0	210,0	0,0	0,0	0,0	
Мероприятие: Проведение мероприятий по поддержке молодёжного предпринимательства: проведение анкетирования по вопросам участия молодёжи в предпринимательстве; проведение информационно-пропагандистской компании по формированию в молодёжной среде привлекательного имиджа предпринимательской деятельности; отбор молодежных бизнес-идей и бизнес-проектов; выявление группы молодых начинающих предпринимателей; проведение образовательных курсов и тренингов для начинающих молодых предпринимателей; изготовление информационных и методических материалов и продукции о развитии молодежного предпринимательства; проведение «круглых столов» и конференций по вопросам привлечения молодежи в малое предпринимательство; проведение выставки действующих молодых предпринимателей «Бизнес: сделано молодыми»; экспертная оценка разрабатываемых молодежных бизнес-проектов: проведение областного конкурса молодежных бизнес-проектов с выделением победителям грантов на реализацию проектов: участие	Управление физической культуры и спорта Брянской области	областной бюджет	90,0	90,0	0,0	0,0	0,0	В связи с передачей функций по данному направлению с 2013 года в департамент образования и науки Брянской области
		поступления из федерального бюджета	0,0	0,0	0,0	0,0	0,0	
		местные бюджеты	0,0	0,0	0,0	0,0	0,0	
		внебюджетные источники	0,0	0,0	0,0	0,0	0,0	
		Итого:	90,0	90,0	0,0	0,0	0,0	

1	2	3	4	5	6	7	8	9
в межрегиональных и всероссийских конференциях, встречах и «круглых столах», посвященных вопросам развития молодежного предпринимательства								
Мероприятие: Проведение мероприятий по развитию молодёжного парламентаризма в Брянской области: формирование и развитие молодёжных совещательных структур при органах государственной власти и местного самоуправления; проведение информационно-пропагандистской кампании по формированию в молодёжной среде привлекательного имиджа активной общественной деятельности; изготовление информационных и методических материалов продукции о деятельности молодёжных совещательных органов, в том числе футболок, значков, флагов; содействие в организации деятельности молодёжных совещательных органов; проведение образовательных курсов и тренингов для членов молодёжных совещательных органов; проведение стажировок членов молодёжных совещательных органов в муниципальных и областных органах власти; участие в межрегиональных и всероссийских конференциях, встречах и «круглых столах», посвящённых вопросам развития молодёжного парламентаризма и проблемам реализации государственной молодёжной политики	Управление физической культуры и спорта Брянской области	областной бюджет	80,0	80,0	0,0	0,0	0,0	В связи с передачей функций по данному направлению с 2013 года в департамент образования и науки Брянской области
		поступления из федерального бюджета	0,0	0,0	0,0	0,0	0,0	
		местные бюджеты	0,0	0,0	0,0	0,0	0,0	
		внебюджетные источники	0,0	0,0	0,0	0,0	0,0	
		Итого:	80,0	80,0	0,0	0,0	0,0	
Мероприятие: Поддержка деятельности молодёжных студенческих отрядов в Брянской области: содействие формированию строительных отрядов в вузах и ссузах Брянской области; проведение агитационной кампании по участию в строительных отрядах; проведение установочных сборов для бригадиров и участников строительных физической отрядов; проведение образовательной программы для бригадиров и участников строительных отрядов; проведение выездного сбора строительных отрядов; участие в межрегиональных и всероссийских конференциях, встречах и «круглых столах», посвященных вопросам деятельности молодежных студенческих отрядов	Управление физической культуры и спорта Брянской области	областной бюджет	20,0	20,0	0,0	0,0	0,0	В связи с передачей функций по данному направлению с 2013 года в департамент образования и науки Брянской области
		поступления из федерального бюджета	0,0	0,0	0,0	0,0	0,0	
		местные бюджеты	0,0	0,0	0,0	0,0	0,0	
		внебюджетные источники	0,0	0,0	0,0	0,0	0,0	
		Итого:	20,0	20,0	0,0	0,0	0,0	
Мероприятие: Координация и развитие системы отношений молодых людей с участием современного рынка труда: содействие профессиональной ориентации и определению молодёжи (организация и поддержка	Управление физической культуры и спорта Брянской области	областной бюджет	20,0	20,0	0,0	0,0	0,0	В связи с передачей функций по данному направлению с 2013 года в департамент образования и науки Брянской области
		поступления из федерального бюджета	0,0	0,0	0,0	0,0	0,0	
		местные бюджеты	0,0	0,0	0,0	0,0	0,0	

Продолжение приложения

1	2	3	4	5	6	7	8	9
профориентационных мероприятий); содействие вторичной занятости молодёжи; проведение образовательных мероприятий (семинаров, тренингов) для адаптации молодых специалистов к современным требованиям рынка труда; развитие системы информационно-консультативного и методического обеспечения молодежи по вопросам профориентации, вторичной занятости, трудоустройства, участие в межрегиональных и всероссийских конференциях, встречах и «круглых столах» по вопросам вовлечения молодежи в современный рынок труда		внебюджетные источники	0,0	0,0	0,0	0,0	0,0	
		Итого:	20,0	20,0	0,0	0,0	0,0	
Основное мероприятие: Мероприятия по развитию детского и молодежного движения в Брянской области	Департамент образования и науки Брянской области, Управление физической культуры и спорта Брянской области	областной бюджет	660,0	660,0	0,0	0,0	0,0	
		поступления из федерального бюджета	0,0	0,0	0,0	0,0	0,0	
		местные бюджеты	0,0	0,0	0,0	0,0	0,0	
		внебюджетные источники	0,0	0,0	0,0	0,0	0,0	
		Итого:	660,0	660,0	0,0	0,0	0,0	
Мероприятие: Конкурс проектов и программ по реализации молодежной политики на территории области	Департамент образования и науки Брянской области, Управление физической культуры и спорта Брянской области	областной бюджет	440,0	440,0	0,0	0,0	0,0	В связи с передачей функций по данному направлению с 2013 года в департамент образования и науки Брянской области
		поступления из федерального бюджета	0,0	0,0	0,0	0,0	0,0	
		местные бюджеты	0,0	0,0	0,0	0,0	0,0	
		внебюджетные источники	0,0	0,0	0,0	0,0	0,0	
		Итого:	440,0	440,0	0,0	0,0	0,0	
Мероприятие: Подготовка и проведение областных, городских, районных фестивалей, форумов, конференций, собраний молодежи, общественных объединений	Управление физической культуры и спорта Брянской области	областной бюджет	60,0	60,0	0,0	0,0	0,0	В связи с передачей функций по данному направлению с 2013 года в департамент образования и науки Брянской области
		поступления из федерального бюджета	0,0	0,0	0,0	0,0	0,0	
		местные бюджеты	0,0	0,0	0,0	0,0	0,0	
		внебюджетные источники	0,0	0,0	0,0	0,0	0,0	
		Итого:	60,0	60,0	0,0	0,0	0,0	
Мероприятие: Проведение областного фестиваля молодежи и молодежных объединений	Управление физической культуры и спорта Брянской области	областной бюджет	90,0	90,0	0,0	0,0	0,0	В связи с передачей функций по данному направлению с 2013 года в департамент образования и науки Брянской области
		поступления из федерального бюджета	0,0	0,0	0,0	0,0	0,0	
		местные бюджеты	0,0	0,0	0,0	0,0	0,0	
		внебюджетные источники	0,0	0,0	0,0	0,0	0,0	
		Итого:	90,0	90,0	0,0	0,0	0,0	

1	2	3	4	5	6	7	8	9
Мероприятие: Организация и проведение областного фестиваля детских общественных организаций	Управление физической культуры и спорта Брянской области	областной бюджет	30,0	30,0	0,0	0,0	0,0	В связи с передачей функций по данному направлению с 2013 года в департамент образования и науки Брянской области
		поступления из федерального бюджета	0,0	0,0	0,0	0,0	0,0	
		местные бюджеты	0,0	0,0	0,0	0,0	0,0	
		внебюджетные источники	0,0	0,0	0,0	0,0	0,0	
		Итого:	30,0	30,0	0,0	0,0	0,0	
Мероприятие: Организация и проведение конкурса организаторов детского движения «Вожатый года», лидеров молодежных общественных объединений «Лидер года»	Управление физической культуры и спорта Брянской области	областной бюджет	20,0	20,0	0,0	0,0	0,0	В связи с передачей функций по данному направлению с 2013 года в департамент образования и науки Брянской области
		поступления из федерального бюджета	0,0	0,0	0,0	0,0	0,0	
		местные бюджеты	0,0	0,0	0,0	0,0	0,0	
		внебюджетные источники	0,0	0,0	0,0	0,0	0,0	
		Итого:	20,0	20,0	0,0	0,0	0,0	
Мероприятие: Направление представителей молодежных и детских общественных объединений для участия в межрегиональных, всероссийских, международных конкурсах, совещаниях, встречах, семинарах	Управление физической культуры и спорта Брянской области	областной бюджет	20,0	20,0	0,0	0,0	0,0	В связи с передачей функций по данному направлению с 2013 года в департамент образования и науки Брянской области
		поступления из федерального бюджета	0,0	0,0	0,0	0,0	0,0	
		местные бюджеты	0,0	0,0	0,0	0,0	0,0	
		внебюджетные источники	0,0	0,0	0,0	0,0	0,0	
		Итого:	20,0	20,0	0,0	0,0	0,0	
Основное мероприятие: Проведение мероприятий, направленных на укрепление общественного института молодой семьи	Управление физической культуры и спорта Брянской области	областной бюджет	10,0	10,0	0,0	0,0	0,0	В связи с передачей функций по данному направлению с 2013 года в департамент образования и науки Брянской области
		поступления из федерального бюджета	0,0	0,0	0,0	0,0	0,0	
		местные бюджеты	0,0	0,0	0,0	0,0	0,0	
		внебюджетные источники	0,0	0,0	0,0	0,0	0,0	
		Итого:	10,0	10,0	0,0	0,0	0,0	
Основное мероприятие: Мероприятия, направленные на развитие сферы детского и молодежного оздоровления и отдыха	Управление физической культуры и спорта Брянской области	областной бюджет	11251,6	11251,6	0,0	0,0	0,0	
		поступления из федерального бюджета	0,0	0,0	0,0	0,0	0,0	
		местные бюджеты	0,0	0,0	0,0	0,0	0,0	
		внебюджетные источники	0,0	0,0	0,0	0,0	0,0	
		Итого:	11251,6	11251,6	0,0	0,0	0,0	
Мероприятие: Конкурс программ и пилотных проектов в сфере оздоровления, отдыха и занятости детей и молодёжи	Управление физической культуры и спорта Брянской области	областной бюджет	10,0	10,0	0,0	0,0	0,0	В связи с передачей функций по данному направлению с 2013 года в департамент образования и науки Брянской области
		поступления из федерального бюджета	0,0	0,0	0,0	0,0	0,0	
		местные бюджеты	0,0	0,0	0,0	0,0	0,0	
		внебюджетные источники	0,0	0,0	0,0	0,0	0,0	
		Итого:	10,0	10,0	0,0	0,0	0,0	

Продолжение приложения

1	2	3	4	5	6	7	8	9
Мероприятие: Проведение мероприятий по вопросам маркетинга и менеджмента в системе детского и молодёжного оздоровления и отдыха: проведение ярмарок путёвок и услуг детских оздоровительных учреждений; проведение выставок и фестивалей учреждений оздоровления и отдыха; проведение «круглых столов», конференций по вопросам детского и молодежного оздоровления и отдыха; участие в российских и международных выставках, ярмарках	Управление физической культуры и спорта Брянской области	областной бюджет	70,0	70,0	0,0	0,0	0,0	В связи с передачей функций по данному направлению с 2013 года в департамент образования и науки Брянской области
		поступления из федерального бюджета	0,0	0,0	0,0	0,0	0,0	
		местные бюджеты	0,0	0,0	0,0	0,0	0,0	
		внебюджетные источники	0,0	0,0	0,0	0,0	0,0	
		Итого:	70,0	70,0	0,0	0,0	0,0	
Мероприятие: Приобретение путёвок в лагеря общего и санаторного типа воспитанникам детских домов и школ-интернатов, детям-сиротам, детям из семей, нуждающихся в государственной поддержке; приобретение путёвок в санаторные здравницы для отдельных категорий призывной молодёжи, определённых решением областной призывной комиссии. Организация оздоровления и отдыха детей и подростков, в т.ч.: организация лагерей с дневным пребыванием (оплата стоимости питания) на базе учреждений образования и центров социального обслуживания населения для детей из семей, нуждающихся в государственной помощи; организация и проведение профильных смен на базе загородных оздоровительных лагерей с целью внедрения новых педагогических технологий, отработки моделей организации оздоровления и развивающего отдыха детей и молодёжи и создания условий для приобретения молодыми людьми лидерского и гуманитарного опыта	Управление физической культуры и спорта Брянской области	областной бюджет	5 961,6	5 961,6	0,0	0,0	0,0	В связи с передачей функций по данному направлению с 2013 года в департамент образования и науки Брянской области
		поступления из федерального бюджета	0,0	0,0	0,0	0,0	0,0	
		местные бюджеты	0,0	0,0	0,0	0,0	0,0	
		внебюджетные источники	0,0	0,0	0,0	0,0	0,0	
		Итого:	5 961,6	5 961,6	0,0	0,0	0,0	
Мероприятие: Организация оздоровления и отдыха студентов высших и средних специальных учебных заведений, в т.ч.: приобретение путёвок для студентов государственных высших и средних специальных учебных заведений в здравницы области и за пределы; организация и проведение профильных смен студенческого актива высших и средних специальных учебных заведений; организация и проведение молодежных палаточных лагерей труда и отдыха	Управление физической культуры и спорта Брянской области	областной бюджет	4 000,0	4000,0	0,0	0,0	0,0	В связи с передачей функций по данному направлению с 2013 года в департамент образования и науки Брянской области
		поступления из федерального бюджета	0,0	0,0	0,0	0,0	0,0	
		местные бюджеты	0,0	0,0	0,0	0,0	0,0	
		внебюджетные источники	0,0	0,0	0,0	0,0	0,0	
		Итого:	4 000,0	4000,0	0,0	0,0	0,0	

1	2	3	4	5	6	7	8	9
Мероприятие: Оплата проезда групп детей и подростков, выезжающих на оздоровление и отдых	Управление физической культуры и спорта Брянской области	областной бюджет	150,0	150,0	0,0	0,0	0,0	В связи с передачей функций по данному направлению с 2013 года в департамент образования и науки Брянской области
		поступления из федерального бюджета	0,0	0,0	0,0	0,0	0,0	
		местные бюджеты	0,0	0,0	0,0	0,0	0,0	
		внебюджетные источники	0,0	0,0	0,0	0,0	0,0	
		Итого:	150,0	150,0	0,0	0,0	0,0	
Мероприятие: Формирование областной системы кадровой подготовки в сфере детского и молодёжного оздоровления и отдыха: организация и проведение цикла семинаров для директоров, бухгалтеров, заместителей по воспитательной и методической работе учреждений оздоровления и отдыха; организация и проведение инструктивно-методических семинаров для медицинских и спортивных работников учреждений оздоровления и отдыха; организация и проведение инструктивно-методических сборов студентов высших и средних специальных учебных заведений по подготовке к работе в учреждениях оздоровления и отдыха; организация и проведение учебно-методических конференций, курсов по проблемам детского и молодежного оздоровления и отдыха; участие в российских и международных семинарах, фестивалях, конференциях, сборах, обучающих программах в системе детского и молодежного оздоровления и отдыха	Управление физической культуры и спорта Брянской области	областной бюджет	1 000,0	1 000,0	0,0	0,0	0,0	В связи с передачей функций по данному направлению с 2013 года в департамент образования и науки Брянской области
		поступления из федерального бюджета	0,0	0,0	0,0	0,0	0,0	
		местные бюджеты	0,0	0,0	0,0	0,0	0,0	
		внебюджетные источники	0,0	0,0	0,0	0,0	0,0	
		Итого:	1 000,0	1 000,0	0,0	0,0	0,0	
Мероприятие: Информационно-методическое обеспечение системы детского и молодёжного оздоровления и отдыха: подготовка и выпуск методических пособий, рекомендаций для учреждений оздоровления и отдыха; подготовка и выпуск информационно-методических материалов, содержащих информацию о нормативно-правовой базе системы оздоровления и отдыха, об инновационном опыте работы учреждений оздоровления и отдыха; изготовление атрибутов оздоровительной кампании (дипломов, грамот, значков, медалей, удостоверений)	Управление физической культуры и спорта Брянской области	областной бюджет	60,0	60,0	0,0	0,0	0,0	В связи с передачей функций по данному направлению с 2013 года в департамент образования и науки Брянской области
		поступления из федерального бюджета	0,0	0,0	0,0	0,0	0,0	
		местные бюджеты	0,0	0,0	0,0	0,0	0,0	
		внебюджетные источники	0,0	0,0	0,0	0,0	0,0	
		Итого:	60,0	60,0	0,0	0,0	0,0	
Основное мероприятие: Мероприятия, направленные на развитие активности и творческого потенциала студенческой молодежи	Управление физической культуры и спорта Брянской области	областной бюджет	930,0	930,0	0,0	0,0	0,0	В связи с передачей функций по данному направлению с 2013 года в департамент образования и науки Брянской области
		поступления из федерального бюджета	0,0	0,0	0,0	0,0	0,0	
		местные бюджеты	0,0	0,0	0,0	0,0	0,0	
		внебюджетные источники	0,0	0,0	0,0	0,0	0,0	
		Итого:	930,0	930,0	0,0	0,0	0,0	

Продолжение приложения

1	2	3	4	5	6	7	8	9
Мероприятие: Организация и проведение мероприятий самодеятельного художественного творчества студентов и учащихся Брянской области, в том числе направление творческих студенческих коллективов на межрегиональные, всероссийские конкурсы	Управление физической культуры и спорта Брянской области	областной бюджет	805,0	805,0	0,0	0,0	0,0	В связи с передачей функций по данному направлению с 2013 года в департамент образования и науки Брянской области
		поступления из федерального бюджета	0,0	0,0	0,0	0,0	0,0	
		местные бюджеты	0,0	0,0	0,0	0,0	0,0	
		внебюджетные источники	0,0	0,0	0,0	0,0	0,0	
		Итого:	805,0	805,0	0,0	0,0	0,0	
Мероприятие: Организация творческих, социальных, информационных конкурсов и фестивалей среди студентов и учащихся	Управление физической культуры и спорта Брянской области	областной бюджет	25,0	25,0	0,0	0,0	0,0	В связи с передачей функций по данному направлению с 2013 года в департамент образования и науки Брянской области
		поступления из федерального бюджета	0,0	0,0	0,0	0,0	0,0	
		местные бюджеты	0,0	0,0	0,0	0,0	0,0	
		внебюджетные источники	0,0	0,0	0,0	0,0	0,0	
		Итого:	25,0	25,0	0,0	0,0	0,0	
Мероприятие: Формирование системы навыков здорового образа жизни. Организация и проведение мероприятий физкультурно-спортивной направленности. Мероприятия спортивных студенческих организаций и клубов	Управление физической культуры и спорта Брянской области	областной бюджет	50,0	50,0	0,0	0,0	0,0	В связи с передачей функций по данному направлению с 2013 года в департамент образования и науки Брянской области
		поступления из федерального бюджета	0,0	0,0	0,0	0,0	0,0	
		местные бюджеты	0,0	0,0	0,0	0,0	0,0	
		внебюджетные источники	0,0	0,0	0,0	0,0	0,0	
		Итого:	50,0	50,0	0,0	0,0	0,0	
Мероприятие: Организация деятельности областного студенческого отряда	Управление физической культуры и спорта Брянской области	областной бюджет	20,0	20,0	0,0	0,0	0,0	В связи с передачей функций по данному направлению с 2013 года в департамент образования и науки Брянской области
		поступления из федерального бюджета	0,0	0,0	0,0	0,0	0,0	
		местные бюджеты	0,0	0,0	0,0	0,0	0,0	
		внебюджетные источники	0,0	0,0	0,0	0,0	0,0	
		Итого:	20,0	20,0	0,0	0,0	0,0	
Мероприятие: Направление и участие студенческих коллективов, учащихся в мероприятиях международного, всероссийского, межрегионального уровней	Управление физической культуры и спорта Брянской области	областной бюджет	30,0	30,0	0,0	0,0	0,0	В связи с передачей функций по данному направлению с 2013 года в департамент образования и науки Брянской области
		поступления из федерального бюджета	0,0	0,0	0,0	0,0	0,0	
		местные бюджеты	0,0	0,0	0,0	0,0	0,0	
		внебюджетные источники	0,0	0,0	0,0	0,0	0,0	
		Итого:	30,0	30,0	0,0	0,0	0,0	
Основное мероприятие: Мероприятия, направленные на развитие молодежного массового спорта	Управление физической культуры и спорта Брянской области	областной бюджет	120,0	120,0	0,0	0,0	0,0	
		поступления из федерального бюджета	0,0	0,0	0,0	0,0	0,0	
		местные бюджеты	0,0	0,0	0,0	0,0	0,0	
		внебюджетные источники	0,0	0,0	0,0	0,0	0,0	
		Итого:	120,0	120,0	0,0	0,0	0,0	

1	2	3	4	5	6	7	8	9
Мероприятие: Организация и проведение турниров по массовым видам спорта среди детских и молодежных непрофессиональных коллективов	Управление физической культуры и спорта Брянской области	областной бюджет	10,0	10,0	0,0	0,0	0,0	В связи с передачей функций по данному направлению с 2013 года в департамент образования и науки Брянской области
		поступления из федерального бюджета	0,0	0,0	0,0	0,0	0,0	
		местные бюджеты	0,0	0,0	0,0	0,0	0,0	
		внебюджетные источники	0,0	0,0	0,0	0,0	0,0	
		Итого:	10,0	10,0	0,0	0,0	0,0	
Мероприятие: Организация спортивного массового туризма. Проведение походов, слетов и фестивалей спортивно-туристской направленности	Управление физической культуры и спорта Брянской области	областной бюджет	45,0	45,0	0,0	0,0	0,	В связи с передачей функций по данному направлению с 2013 года в департамент образования и науки Брянской области
		поступления из федерального бюджета	0,0	0,0	0,0	0,0	0,0	
		местные бюджеты	0,0	0,0	0,0	0,0	0,0	
		внебюджетные источники	0,0	0,0	0,0	0,0	0,0	
		Итого:	45,0	45,0	0,0	0,0	0,	
Мероприятие: Проведение областных, участие в организации международных и российских соревнованиях по спортивным бальным танцам	Управление физической культуры и спорта Брянской области	областной бюджет	45,0	45,0	0,0	0,0	0,	В связи с передачей функций по данному направлению с 2013 года в департамент образования и науки Брянской области
		поступления из федерального бюджета	0,0	0,0	0,0	0,0	0,0	
		местные бюджеты	0,0	0,0	0,0	0,0	0,0	
		внебюджетные источники	0,0	0,0	0,0	0,0	0,0	
		Итого:	45,0	45,0	0,0	0,0	0,	
Мероприятие: Организация мероприятий по формированию у молодежи культуры безопасности в экстремальных ситуациях	Управление физической культуры и спорта Брянской области	областной бюджет	10,0	10,0	0,0	0,0	0,0	В связи с передачей функций по данному направлению с 2013 года в департамент образования и науки Брянской области
		поступления из федерального бюджета	0,0	0,0	0,0	0,0	0,0	
		местные бюджеты	0,0	0,0	0,0	0,0	0,0	
		внебюджетные источники	0,0	0,0	0,0	0,0	0,0	
		Итого:	10,0	10,0	0,0	0,0	0,0	
Мероприятие: Участие победителей областных соревнований в межрегиональных, российских и международных первенствах и турнирах	Управление физической культуры и спорта Брянской области	областной бюджет	10,0	10,0	0,0	0,0	0,0	В связи с передачей функций по данному направлению с 2013 года в департамент образования и науки Брянской области
		поступления из федерального бюджета	0,0	0,0	0,0	0,0	0,0	
		местные бюджеты	0,0	0,0	0,0	0,0	0,0	
		внебюджетные источники	0,0	0,0	0,0	0,0	0,0	
		Итого:	10,0	10,0	0,0	0,0	0,0	
Основное мероприятие: Мероприятия, направленные на развитие художественного творчества, духовно-нравственных качеств личности молодого человека	Управление физической культуры и спорта Брянской области	областной бюджет	190,0	190,0	0,0	0,0	0,0	
		поступления из федерального бюджета	0,0	0,0	0,0	0,0	0,0	
		местные бюджеты	0,0	0,0	0,0	0,0	0,0	
		внебюджетные источники	0,0	0,0	0,0	0,0	0,0	
		Итого:	190,0	190,0	0,0	0,0	0,0	

Продолжение приложения

1	2	3	4	5	6	7	8	9
Мероприятие: Организация и проведение учебно-методических семинаров и конференций по вопросам организации культурно-досуговой деятельности и развития художественного творчества детей и молодежи	Управление физической культуры и спорта Брянской области	областной бюджет	10,0	10,0	0,0	0,0	0,0	В связи с передачей функций по данному направлению с 2013 года в департамент образования и науки Брянской области
		поступления из федерального бюджета	0,0	0,0	0,0	0,0	0,0	
		местные бюджеты	0,0	0,0	0,0	0,0	0,0	
		внебюджетные источники	0,0	0,0	0,0	0,0	0,0	
		Итого:	10,0	10,0	0,0	0,0	0,0	
Мероприятие: Организация и проведение традиционных ежегодных фестивалей и конкурсов самодеятельного художественного творчества молодежи, в том числе приобретение материально-технических средств, необходимых для проведения мероприятий	Управление физической культуры и спорта Брянской области	областной бюджет	140,0	140,0	0,0	0,0	0,0	В связи с передачей функций по данному направлению с 2013 года в департамент образования и науки Брянской области
		поступления из федерального бюджета	0,0	0,0	0,0	0,0	0,0	
		местные бюджеты	0,0	0,0	0,0	0,0	0,0	
		внебюджетные источники	0,0	0,0	0,0	0,0	0,0	
		Итого:	140,0	140,0	0,0	0,0	0,0	
Мероприятие: Направление одаренной молодежи, творческих коллективов и объединений для участия во всероссийских и международных фестивалях, конкурсах, творческих олимпиадах	Управление физической культуры и спорта Брянской области	областной бюджет	40,0	40,0	0,0	0,0	0,0	В связи с передачей функций по данному направлению с 2013 года в департамент образования и науки Брянской области
		поступления из федерального бюджета	0,0	0,0	0,0	0,0	0,0	
		местные бюджеты	0,0	0,0	0,0	0,0	0,0	
		внебюджетные источники	0,0	0,0	0,0	0,0	0,0	
		Итого:	40,0	40,0	0,0	0,0	0,0	
Основное мероприятие: Мероприятия, направленные на развитие индустрии туризма в Брянской области	Управление физической культуры и спорта Брянской области	областной бюджет	310,0	310,0	0,0	0,0	0,0	
		поступления из федерального бюджета	0,0	0,0	0,0	0,0	0,0	
		местные бюджеты	0,0	0,0	0,0	0,0	0,0	
		внебюджетные источники	0,0	0,0	0,0	0,0	0,0	
		Итого:	310,0	310,0	0,0	0,0	0,0	
Мероприятие: Создание единого реестра материальной базы и туристско-рекреационных ресурсов Брянской области	Управление физической культуры и спорта Брянской области	областной бюджет	5,0	5,0	0,0	0,0	0,0	В связи с передачей функций по данному направлению с 2013 года в департамент образования и науки Брянской области
		поступления из федерального бюджета	0,0	0,0	0,0	0,0	0,0	
		местные бюджеты	0,0	0,0	0,0	0,0	0,0	
		внебюджетные источники	0,0	0,0	0,0	0,0	0,0	
		Итого:	5,0	5,0	0,0	0,0	0,0	
Мероприятие: Проведение областных конкурсов в сфере туризма	Управление физической культуры и спорта Брянской области	областной бюджет	30,0	30,0	0,0	0,0	0,0	В связи с передачей функций по данному направлению с 2013 года в департамент образования и науки Брянской области
		поступления из федерального бюджета	0,0	0,0	0,0	0,0	0,0	
		местные бюджеты	0,0	0,0	0,0	0,0	0,0	
		внебюджетные источники	0,0	0,0	0,0	0,0	0,0	
		Итого:	30,0	30,0	0,0	0,0	0,0	

1	2	3	4	5	6	7	8	9
Мероприятие: Проведение мероприятий с целью рекламно-информационного обеспечения сферы туризма: проведение областных ярмарок путевок и услуг турфирм и агентств; проведение «круглых столов», конференций по проблемам индустрии туризма; участие в российских и международных туристских выставках, ярмарках, конференциях, семинарах, встречах; создание и техническая поддержка туристского сайта Брянской области; проведение выездных семинаров с целью пропаганды туристских возможностей Брянской области; размещение рекламных материалов о Брянской области в российских СМИ, как региона благоприятного для туризма; подготовка и издание рекламной продукции (буклетов, значков, стендов, фотоматериалов и т.д)	Управление физической культуры и спорта Брянской области	областной бюджет	40,0	40,0	0,0	0,0	0,0	В связи с передачей функций по данному направлению с 2013 года в департамент образования и науки Брянской области
		поступления из федерального бюджета	0,0	0,0	0,0	0,0	0,0	
		местные бюджеты	0,0	0,0	0,0	0,0	0,0	
		внебюджетные источники	0,0	0,0	0,0	0,0	0,0	
		Итого:	40,0	40,0	0,0	0,0	0,0	
Мероприятие: Организация социального туризма для различных категорий молодежи	Управление физической культуры и спорта Брянской области	областной бюджет	185,0	185,0	0,0	0,0	0,0	В связи с передачей функций по данному направлению с 2013 года в департамент образования и науки Брянской области
		поступления из федерального бюджета	0,0	0,0	0,0	0,0	0,0	
		местные бюджеты	0,0	0,0	0,0	0,0	0,0	
		внебюджетные источники	0,0	0,0	0,0	0,0	0,0	
		Итого:	185,0	185,0	0,0	0,0	0,0	
Мероприятие: Развитие и продвижение новых видов туризма, включая экологический туризм, конгрессный, деловой туризм и т.д.	Управление физической культуры и спорта Брянской области	областной бюджет	20,0	20,0	0,0	0,0	0,0	В связи с передачей функций по данному направлению с 2013 года в департамент образования и науки Брянской области
		поступления из федерального бюджета	0,0	0,0	0,0	0,0	0,0	
		местные бюджеты	0,0	0,0	0,0	0,0	0,0	
		внебюджетные источники	0,0	0,0	0,0	0,0	0,0	
		Итого:	20,0	20,0	0,0	0,0	0,0	
Мероприятие: Кадровое обеспечение в сфере туризма: подготовка и проведение семинаров специалистов турфирм и агентств; проведение конкурсов профессионального мастерства; подготовка и издание инструктивно-методических материалов для турфирм и агентств	Управление физической культуры и спорта Брянской области	областной бюджет	10,0	10,0	0,0	0,0	0,0	В связи с передачей функций по данному направлению с 2013 года в департамент образования и науки Брянской области
		поступления из федерального бюджета	0,0	0,0	0,0	0,0	0,0	
		местные бюджеты	0,0	0,0	0,0	0,0	0,0	
		внебюджетные источники	0,0	0,0	0,0	0,0	0,0	
		Итого:	10,0	10,0	0,0	0,0	0,0	
Мероприятие: Развитие межрегиональных и международных связей в сфере туризма	Управление физической культуры и спорта Брянской области	областной бюджет	20,0	20,0	0,0	0,0	0,0	В связи с передачей функций по данному направлению с 2013 года в департамент образования и науки Брянской области
		поступления из федерального бюджета	0,0	0,0	0,0	0,0	0,0	
		местные бюджеты	0,0	0,0	0,0	0,0	0,0	
		внебюджетные источники	0,0	0,0	0,0	0,0	0,0	
		Итого:	20,0	20,0	0,0	0,0	0,0	

Продолжение приложения

1	2	3	4	5	6	7	8	9
Основное мероприятие: Мероприятия по развитию международного молодежного сотрудничества	Управление физической культуры и спорта Брянской области	областной бюджет	990,0	990,0	0,0	0,0	0,0	
		поступления из федерального бюджета	0,0	0,0	0,0	0,0	0,0	
		местные бюджеты	0,0	0,0	0,0	0,0	0,0	
		внебюджетные источники	0,0	0,0	0,0	0,0	0,0	
		Итого:	990,0	990,0	0,0	0,0	0,0	
Мероприятие: Реализация соглашения о сотрудничестве молодежи Брянской, Черниговской, Гомельской, Могилевской областей России, Украины, Белоруссии, Приднестровской Молдавской Республики, в т.ч.: подготовка и проведение, участие во встречах-совещаниях лидеров молодежных объединений и государственных структур по делам молодежи приграничных областей (в том числе районов) России, Белоруссии, Украины; прием делегаций партнеров по Соглашению для участия в совместных молодежных мероприятиях	Управление физической культуры и спорта Брянской области	областной бюджет	30,0	30,0	0,0	0,0	0,0	В связи с передачей функций по данному направлению с 2013 года в департамент образования и науки Брянской области
		поступления из федерального бюджета	0,0	0,0	0,0	0,0	0,0	
		местные бюджеты	0,0	0,0	0,0	0,0	0,0	
		внебюджетные источники	0,0	0,0	0,0	0,0	0,0	
		Итого:	30,0	30,0	0,0	0,0	0,0	
Мероприятие: Проведение Международного молодёжного фестиваля славянских народов у Монумента Дружбы в Климовском районе, лагеря славянской молодёжи у Монумента Дружбы в Климовском районе	Управление физической культуры и спорта Брянской области	областной бюджет	940,0	940,0	0,0	0,0	0,0	В связи с передачей функций по данному направлению с 2013 года в департамент образования и науки Брянской области
		поступления из федерального бюджета	0,0	0,0	0,0	0,0	0,0	
		местные бюджеты	0,0	0,0	0,0	0,0	0,0	
		внебюджетные источники	0,0	0,0	0,0	0,0	0,0	
		Итого:	940,0	940,0	0,0	0,0	0,0	
Мероприятие: Подготовка и проведение, участие во встречах-совещаниях лидеров молодежных объединений и государственных структур по делам молодежи приграничных областей (в том числе районов) России, Белоруссии, Украины: прием делегаций партнеров по Соглашению для участия в совместных молодежных мероприятиях групп лидеров молодежных и детских объединений; в рамках проведения областного фестиваля молодежи, молодежных организаций и объединений; лагеря славянской молодежи у Монумента Дружбы в Климовском районе; участие в совместных межобластных фестивалях и конкурсах творческих самодеятельных коллективов и исполнителей (по календарному плану совместных мероприятий)	Управление физической культуры и спорта Брянской области	областной бюджет	20,0	20,0	0,0	0,0	0,0	В связи с передачей функций по данному направлению с 2013 года в департамент образования и науки Брянской области
		поступления из федерального бюджета	0,0	0,0	0,0	0,0	0,0	
		местные бюджеты	0,0	0,0	0,0	0,0	0,0	
		внебюджетные источники	0,0	0,0	0,0	0,0	0,0	
		Итого:	20,0	20,0	0,0	0,0	0,0	

1	2	3	4	5	6	7	8	9
Основное мероприятие: Мероприятия, направленные на обеспечение молодежной кадровой политики	Управление физической культуры и спорта Брянской области	областной бюджет	90,0	90,0	0,0	0,0	0,0	
		поступления из федерального бюджета	0,0	0,0	0,0	0,0	0,0	
		местные бюджеты	0,0	0,0	0,0	0,0	0,0	
		внебюджетные источники	0,0	0,0	0,0	0,0	0,0	
		Итого:	90,0	90,0	0,0	0,0	0,0	
Мероприятие: Подготовка и проведение «круглого стола» по вопросам государственной молодежной политики представителей законодательной исполнительной власти, общественных организаций ЦФО	Управление физической культуры и спорта Брянской области	областной бюджет	50,0	50,0	0,0	0,0	0,0	В связи с передачей функций по данному направлению с 2013 года в департамент образования и науки Брянской области
		поступления из федерального бюджета	0,0	0,0	0,0	0,0	0,0	
		местные бюджеты	0,0	0,0	0,0	0,0	0,0	
		внебюджетные источники	0,0	0,0	0,0	0,0	0,0	
		Итого:	50,0	50,0	0,0	0,0	0,0	
Мероприятие: Участие во всероссийских, межрегиональных совещаниях, фестивалях, семинарах, курсах повышения квалификации, форумах по вопросам государственной молодежной политики	Управление физической культуры и спорта Брянской области	областной бюджет	20,0	20,0	0,0	0,0	0,0	В связи с передачей функций по данному направлению с 2013 года в департамент образования и науки Брянской области
		поступления из федерального бюджета	0,0	0,0	0,0	0,0	0,0	
		местные бюджеты	0,0	0,0	0,0	0,0	0,0	
		внебюджетные источники	0,0	0,0	0,0	0,0	0,0	
		Итого:	20,0	20,0	0,0	0,0	0,0	
Мероприятие: Проведение конкурса среди работников сферы молодежной политики «Лучший по профессии - работник сферы молодежной политики»	Управление физической культуры и спорта Брянской области	областной бюджет	20,0	20,0	0,0	0,0	0,0	В связи с передачей функций по данному направлению с 2013 года в департамент образования и науки Брянской области
		поступления из федерального бюджета	0,0	0,0	0,0	0,0	0,0	
		местные бюджеты	0,0	0,0	0,0	0,0	0,0	
		внебюджетные источники	0,0	0,0	0,0	0,0	0,0	
		Итого:	20,0	20,0	0,0	0,0	0,0	
Основное мероприятие: Реализация отдельных мероприятий в сфере патриотического воспитания молодежи Брянской области, развития авиационных, технических и военно-прикладных видов спорта	Управление физической культуры и спорта Брянской области	областной бюджет	27 706,5	0,0	9 235,5	9 235,5	9 235,5	
		поступления из федерального бюджета	0,0	0,0	0,0	0,0	0,0	
		местные бюджеты	0,0	0,0	0,0	0,0	0,0	
		внебюджетные источники	0,0	0,0	0,0	0,0	0,0	
		Итого:	27 706,5	0,0	9 235,5	9 235,5	9 235,5	
Мероприятие: Поддержка деятельности негосударственных организаций в части занятия авиационными, техническими и военно-прикладными видами спорта, деятельности станций юных техников и клубов	Управление физической культуры и спорта Брянской области	областной бюджет	3 600,0	0,0	1200,0	1 200,0	1 200,0	Количество граждан, занимающихся авиационными, техническими и военно-прикладными видами спорта и плаванием в учебных учреждениях ДОСААФ
		поступления из федерального бюджета	0,0	0,0	0,0	0,0	0,0	
		местные бюджеты	0,0	0,0	0,0	0,0	0,0	
		внебюджетные источники	0,0	0,0	0,0	0,0	0,0	
		Итого:	3 600,0	0,0	1200,0	1 200,0	1 200,0	

Продолжение приложения

1	2	3	4	5	6	7	8	9
Мероприятие: Поддержка деятельности негосударственных организаций в части занятия плаванием	Управление физической культуры и спорта Брянской области	областной бюджет	1 188,0	0,0	396,0	396,0	396,0	Количество граждан, занимающихся авиационными, техническими и военно-прикладными видами спорта и плаванием в учебных учреждениях ДОСААФ
		поступления из федерального бюджета	0,0	0,0	0,0	0,0	0,0	
		местные бюджеты	0,0	0,0	0,0	0,0	0,0	
		внебюджетные источники	0,0	0,0	0,0	0,0	0,0	
		Итого:	1 188,0	0,0	396,0	396,0	396,0	
Мероприятие: Поддержка деятельности негосударственных организаций в части участия региональных команд в чемпионатах, первенствах, спартакиадах, смотрах-конкурсах, выставках технического творчества, семинарах, учебно-методических сборах по авиационным, техническим и военно-прикладным видам спорта	Управление физической культуры и спорта Брянской области	областной бюджет	1 306,5	0,0	815,5	335,5	335,5	Количество спортивно-массовых и культурных мероприятий по авиационным, техническим и военно-прикладным видам спорта
		поступления из федерального бюджета	0,0	0,0	0,0	0,0	0,0	
		местные бюджеты	0,0	0,0	0,0	0,0	0,0	
		внебюджетные источники	0,0	0,0	0,0	0,0	0,0	
		Итого:	1 306,5	0,0	815,5	335,5	335,5	
Мероприятие: Поддержка деятельности негосударственных организаций в части укрепления физического здоровья призывников, проходящих подготовку по военно-учетным специальностям в учебных учреждениях ДОСААФ области	Управление физической культуры и спорта Брянской области	областной бюджет	912,0	0,0	304,0	304,0	304,0	Количество граждан, занимающихся авиационными, техническими и военно-прикладными видами спорта и плаванием в учебных учреждениях ДОСААФ
		поступления из федерального бюджета	0,0	0,0	0,0	0,0	0,0	
		местные бюджеты	0,0	0,0	0,0	0,0	0,0	
		внебюджетные источники	0,0	0,0	0,0	0,0	0,0	
		Итого:	912,0	0,0	304,0	304,0	304,0	
Мероприятие: Поддержка деятельности негосударственных образовательных учреждений в части самолетного спорта	Управление физической культуры и спорта Брянской области	областной бюджет	6 030,0	0,0	2010,0	2 010,0	2010,0	Количество граждан, занимающихся авиационными, техническими и военно-прикладными видами спорта и плаванием в учебных учреждениях ДОСААФ
		поступления из федерального бюджета	0,0	0,0	0,0	0,0	0,0	
		местные бюджеты	0,0	0,0	0,0	0,0	0,0	
		внебюджетные источники	0,0	0,0	0,0	0,0	0,0	
		Итого:	6 030,0	0,0	2010,0	2 010,0	2010,0	
Мероприятие: Поддержка деятельности негосударственных образовательных учреждений в части парашютного спорта	Управление физической культуры и спорта Брянской области	областной бюджет	11 700,0	0,0	3 520,0	4 000,0	4 000,0	Количество граждан, занимающихся авиационными, техническими и военно-прикладными видами спорта и плаванием в учебных учреждениях ДОСААФ
		поступления из федерального бюджета	0,0	0,0	0,0	0,0	0,0	
		местные бюджеты	0,0	0,0	0,0	0,0	0,0	
		внебюджетные источники	0,0	0,0	0,0	0,0	0,0	
		Итого:	11 700,0	0,0	3 520,0	4 000,0	4 000,0	
Мероприятие: Поддержка деятельности негосударственных образовательных учреждений в части выполнение работ по организации и проведению авиационно-спортивного праздника, посвященного дню рождения П. М. Камозина	Управление физической культуры и спорта Брянской области	областной бюджет	297,0	0,0	99,0	99,0	99,0	Количество спортивно-массовых и культурных мероприятий по авиационным, техническим и военно-прикладным видам спорта
		поступления из федерального бюджета	0,0	0,0	0,0	0,0	0,0	
		местные бюджеты	0,0	0,0	0,0	0,0	0,0	
		внебюджетные источники	0,0	0,0	0,0	0,0	0,0	
		Итого:	297,0	0,0	99,0	99,0	99,0	

1	2	3	4	5	6	7	8	9
Мероприятие: Поддержка деятельности негосударственных образовательных учреждений в части выполнение работ по организации и проведению авиационно-спортивных мероприятий, посвященных празднованию Дня Победы	Управление физической культуры и спорта Брянской области	областной бюджет	297,0	0,0	99,0	99,0	99,0	Количество спортивно-массовых и культурных мероприятий по авиационным, техническим и военно-прикладным видам спорта
		поступления из федерального бюджета	0,0	0,0	0,0	0,0	0,0	
		местные бюджеты	0,0	0,0	0,0	0,0	0,0	
		внебюджетные источники	0,0	0,0	0,0	0,0	0,0	
		Итого:	297,0	0,0	99,0	99,0	99,0	
Мероприятие: Поддержка деятельности негосударственных образовательных учреждений в части выполнение работ по организации и проведению авиационно-спортивных мероприятий, посвященных празднованию Дня партизан и подпольщиков	Управление физической культуры и спорта Брянской области	областной бюджет	297,0	0,0	99,0	99,0	99,0	Количество спортивно-массовых и культурных мероприятий по авиационным, техническим и военно-прикладным видам спорта
		поступления из федерального бюджета	0,0	0,0	0,0	0,0	0,0	
		местные бюджеты	0,0	0,0	0,0	0,0	0,0	
		внебюджетные источники	0,0	0,0	0,0	0,0	0,0	
		Итого:	297,0	0,0	99,0	99,0	99,0	
Мероприятие: Поддержка деятельности негосударственных образовательных учреждений в части выполнение работ по организации и проведению авиационно-спортивных мероприятий, посвященных празднованию Дня города Брянска	Управление физической культуры и спорта Брянской области	областной бюджет	297,0	0,0	99,0	99,0	99,0	Количество спортивно-массовых и культурных мероприятий по авиационным, техническим и военно-прикладным видам спорта
		поступления из федерального бюджета	0,0	0,0	0,0	0,0	0,0	
		местные бюджеты	0,0	0,0	0,0	0,0	0,0	
		внебюджетные источники	0,0	0,0	0,0	0,0	0,0	
		Итого:	297,0	0,0	99,0	99,0	99,0	
Мероприятие: Поддержка деятельности негосударственных образовательных учреждений в части выполнение работ по организации и проведению авиационно-спортивных мероприятий, посвященных празднованию Дня военно-морского флота	Управление физической культуры и спорта Брянской области	областной бюджет	297,0	0,0	99,0	99,0	99,0	Количество спортивно-массовых и культурных мероприятий по авиационным, техническим и военно-прикладным видам спорта
		поступления из федерального бюджета	0,0	0,0	0,0	0,0	0,0	
		местные бюджеты	0,0	0,0	0,0	0,0	0,0	
		внебюджетные источники	0,0	0,0	0,0	0,0	0,0	
		Итого:	297,0	0,0	99,0	99,0	99,0	
Мероприятие: Поддержка деятельности негосударственных образовательных учреждений в части выполнение работ по организации и проведению авиационно-спортивных мероприятий, посвященных празднованию Дня воздушно-десантных войск	Управление физической культуры и спорта Брянской области	областной бюджет	297,0	0,0	99,0	99,0	99,0	Количество спортивно-массовых и культурных мероприятий по авиационным, техническим и военно-прикладным видам спорта
		поступления из федерального бюджета	0,0	0,0	0,0	0,0	0,0	
		местные бюджеты	0,0	0,0	0,0	0,0	0,0	
		внебюджетные источники	0,0	0,0	0,0	0,0	0,0	
		Итого:	297,0	0,0	99,0	99,0	99,0	
Мероприятие: Поддержка деятельности негосударственных образовательных учреждений в части выполнение работ по организации и проведению авиационно-спортивных мероприятий, посвященных празднованию Дня народного единства	Управление физической культуры и спорта Брянской области	областной бюджет	297,0	0,0	99,0	99,0	99,0	Количество спортивно-массовых и культурных мероприятий по авиационным, техническим и военно-прикладным видам спорта
		поступления из федерального бюджета	0,0	0,0	0,0	0,0	0,0	
		местные бюджеты	0,0	0,0	0,0	0,0	0,0	
		внебюджетные источники	0,0	0,0	0,0	0,0	0,0	
		Итого:	297,0	0,0	99,0	99,0	99,0	

Продолжение приложения

1	2	3	4	5	6	7	8	9
Мероприятие: Поддержка деятельности негосударственных образовательных учреждений в части выполнение работ по организации и проведению авиационно-спортивных мероприятий, посвященных празднованию Дня воздушного флота России	Управление физической культуры и спорта Брянской области	областной бюджет	297,0	0,0	99,0	99,0	99,0	Количество спортивно-массовых и культурных мероприятий по авиационным, техническим и военно-прикладным видам спорта
		поступления из федерального бюджета	0,0	0,0	0,0	0,0	0,0	
		местные бюджеты	0,0	0,0	0,0	0,0	0,0	
		внебюджетные источники	0,0	0,0	0,0	0,0	0,0	
		Итого:	297,0	0,0	99,0	99,0	99,0	
Мероприятие: Поддержка деятельности негосударственных образовательных учреждений в части выполнение работ по организации и проведению авиационно-спортивных мероприятий на ежегодной Свенской ярмарке	Управление физической культуры и спорта Брянской области	областной бюджет	297,0	0,0	99,0	99,0	99,0	Количество спортивно-массовых и культурных мероприятий по авиационным, техническим и военно-прикладным видам спорта
		поступления из федерального бюджета	0,0	0,0	0,0	0,0	0,0	
		местные бюджеты	0,0	0,0	0,0	0,0	0,0	
		внебюджетные источники	0,0	0,0	0,0	0,0	0,0	
		Итого:	297,0	0,0	99,0	99,0	99,0	
Мероприятие: Поддержка деятельности негосударственных образовательных учреждений в части выполнение работ по организации и проведению авиационно-спортивных мероприятий, посвященных празднованию Дня России	Управление физической культуры и спорта Брянской области	областной бюджет	297,0	0,0	99,0	99,0	99,0	Количество спортивно-массовых и культурных мероприятий по авиационным, техническим и военно-прикладным видам спорта
		поступления из федерального бюджета	0,0	0,0	0,0	0,0	0,0	
		местные бюджеты	0,0	0,0	0,0	0,0	0,0	
		внебюджетные источники	0,0	0,0	0,0	0,0	0,0	
		Итого:	297,0	0,0	99,0	99,0	99,0	
Основное мероприятие: Оказание государственной поддержки НП «Футбольный клуб «Динамо-Брянск»	Управление физической культуры и спорта Брянской области	областной бюджет	37 800,0	0,0	37 800,0	0,0	0,0	Доля спортивных сборных команд, занявших призовые места во всероссийских и международных соревнованиях
		поступления из федерального бюджета	0,0	0,0	0,0	0,0	0,0	
		местные бюджеты	0,0	0,0	0,0	0,0	0,0	
		внебюджетные источники	0,0	0,0	0,0	0,0	0,0	
		Итого:	37 800,0	0,0	37 800,0	0,0	0,0	
Основное мероприятие: Организация и проведение спортивных, физкультурно-оздоровительных мероприятий, учебно-тренировочных сборов для членов сборных комнад области и России по видам спорта, участие согласно Единому календарному плану Минспортуризма России во всероссийских, международных мероприятиях	Управление физической культуры и спорта Брянской области	областной бюджет	25 810,5	435,5	5 375,0	0,0	0,0	Доля занимающихся, принявших участие в соревнованиях, от числа занимающихся соответствующими видами спорта
		поступления из федерального бюджета	0,0	0,0	0,0	0,0	0,0	
		местные бюджеты	0,0	0,0	0,0	0,0	0,0	
		внебюджетные источники	0,0	0,0	0,0	0,0	0,0	
		Итого:	5 810,5	435,5	5 375,0	0,0	0,0	
Основное мероприятие: Мероприятия, направленные на создание системы информационно-методического обеспечения молодежной политики на территории Брянской области	Управление физической культуры и спорта Брянской области	областной бюджет	150,0	150,0	0,0	0,0	0,0	
		поступления из федерального бюджета	0,0	0,0	0,0	0,0	0,0	
		местные бюджеты	0,0	0,0	0,0	0,0	0,0	
		внебюджетные источники	0,0	0,0	0,0	0,0	0,0	
		Итого:	150,0	150,0	0,0	0,0	0,0	

1	2	3	4	5	6	7	8	9
Мероприятие: Формирование информационных баз по основным направления государственной молодежной политики на территории Брянской области	Управление физической культуры и спорта Брянской области	областной бюджет	10,0	10,0	0,0	0,0	0,	В связи с передачей функций по данному направлению с 2013 года в департамент образования и науки Брянской области
		поступления из федерального бюджета	0,0	0,0	0,0	0,0	0,0	
		местные бюджеты	0,0	0,0	0,0	0,0	0,0	
		внебюджетные источники	0,0	0,0	0,0	0,0	0,0	
		Итого:	10,0	10,0	0,0	0,0	0,	
Мероприятие: Подготовка и издание печатных, адио-, видео-, мультимедийных, электронных и других информационно-аналитических, методических и рекламных материалов по вопросам молодежной политики	Управление физической культуры и спорта Брянской области	областной бюджет	10,0	10,0	0,0	0,0	0,	В связи с передачей функций по данному направлению с 2013 года в департамент образования и науки Брянской области
		поступления из федерального бюджета	0,0	0,0	0,0	0,0	0,0	
		местные бюджеты	0,0	0,0	0,0	0,0	0,0	
		внебюджетные источники	0,0	0,0	0,0	0,0	0,0	
		Итого:	10,0	10,0	0,0	0,0	0,	
Мероприятие: Организация деятельности и техническое оснащение информационно-методического центра при комитете по молодежной политике, физической культуре и спорту Брянской области	Управление физической культуры и спорта Брянской области	областной бюджет	30,0	30,0	0,0	0,0	0,0	В связи с передачей функций по данному направлению с 2013 года в департамент образования и науки Брянской области
		поступления из федерального бюджета	0,0	0,0	0,0	0,0	0,0	
		местные бюджеты	0,0	0,0	0,0	0,0	0,0	
		внебюджетные источники	0,0	0,0	0,0	0,0	0,0	
		Итого:	30,0	30,0	0,0	0,0	0,0	
Мероприятие: Обеспечение электронной правовой системой информационно-методического центра при комитете по молодежной политике, физической культуре и спорту Брянской области	Управление физической культуры и спорта Брянской области	областной бюджет	10,0	10,0	0,0	0,0	0,0	В связи с передачей функций по данному направлению с 2013 года в департамент образования и науки Брянской области
		поступления из федерального бюджета	0,0	0,0	0,0	0,0	0,0	
		местные бюджеты	0,0	0,0	0,0	0,0	0,0	
		внебюджетные источники	0,0	0,0	0,0	0,0	0,0	
		Итого:	10,0	10,0	0,0	0,0	0,0	
Мероприятие: Сопровождение интернет-сайта о государственной молодежной политике в Брянской области	Управление физической культуры и спорта Брянской области	областной бюджет	50,0	50,0	0,0	0,0	0,0	В связи с передачей функций по данному направлению с 2013 года в департамент образования и науки Брянской области
		поступления из федерального бюджета	0,0	0,0	0,0	0,0	0,0	
		местные бюджеты	0,0	0,0	0,0	0,0	0,0	
		внебюджетные источники	0,0	0,0	0,0	0,0	0,0	
		Итого:	50,0	50,0	0,0	0,0	0,0	
Мероприятие: Проведение конкурса на лучшее освещение в СМИ вопросов молодежной политики	Управление физической культуры и спорта Брянской области	областной бюджет	30,0	30,0	0,0	0,0	0,0	В связи с передачей функций по данному направлению с 2013 года в департамент образования и науки Брянской области
		поступления из федерального бюджета	0,0	0,0	0,0	0,0	0,0	
		местные бюджеты	0,0	0,0	0,0	0,0	0,0	
		внебюджетные источники	0,0	0,0	0,0	0,0	0,0	
		Итого:	30,0	30,0	0,0	0,0	0,0	

Продолжение приложения

1	2	3	4	5	6	7	8	9
Мероприятие: Проведение конкурсов и мероприятий информационно-методической направленности в сфере молодежной политики области	Управление физической культуры и спорта Брянской области	областной бюджет	10,0	10,0	0,0	0,0	0,0	В связи с передачей функций по данному направлению с 2013 года в департамент образования и науки Брянской области
		поступления из федерального бюджета	0,0	0,0	0,0	0,0	0,0	
		местные бюджеты	0,0	0,0	0,0	0,0	0,0	
		внебюджетные источники	0,0	0,0	0,0	0,0	0,0	
		Итого:	10,0	10,0	0,0	0,0	0,0	
Основное мероприятие: Реализация отдельных мероприятий по работе с детьми и молодежью	Управление физической культуры и спорта Брянской области	областной бюджет	2 997,7	372,1	372,1	1 102,5	1 151,0	
		поступления из федерального бюджета	0,0	0,0	0,0	0,0	0,0	
		местные бюджеты	0,0	0,0	0,0	0,0	0,0	
		внебюджетные источники	0,0	0,0	0,0	0,0	0,0	
		Итого:	2 997,7	372,1	372,1	1 102,5	1 151,0	
Мероприятие: Целевая поддержка спортивных школ и домов спорта независимо от ведомственной принадлежности, работающих с одарёнными детьми	Управление физической культуры и спорта Брянской области	областной бюджет	413,0	0,0	0,0	201,0	212,0	Удельный вес населения, систематически занимающегося физической культурой и спортом
		поступления из федерального бюджета	0,0	0,0	0,0	0,0	0,0	
		местные бюджеты	0,0	0,0	0,0	0,0	0,0	
		внебюджетные источники	0,0	0,0	0,0	0,0	0,0	
		Итого:	413,0	0,0	0,0	201,0	212,0	
Мероприятие: Целевая поддержка лучших спортивных секций, работающих с одарёнными детьми	Управление физической культуры и спорта Брянской области	областной бюджет	675,0	0,0	0,0	328,0	347,0	Удельный вес населения, систематически занимающегося физической культурой и спортом
		поступления из федерального бюджета	0,0	0,0	0,0	0,0	0,0	
		местные бюджеты	0,0	0,0	0,0	0,0	0,0	
		внебюджетные источники	0,0	0,0	0,0	0,0	0,0	
		Итого:	675,0	0,0	0,0	328,0	347,0	
Мероприятие: Назначение именных стипендий одарённым детям	Управление физической культуры и спорта Брянской области	областной бюджет	864,0	192,0	192,0	240,0	240,0	Доля занимающихся, принявших участие в соревнованиях, от числа занимающихся соответствующими видами спорта
		поступления из федерального бюджета	0,0	0,0	0,0	0,0	0,0	
		местные бюджеты	0,0	0,0	0,0	0,0	0,0	
		внебюджетные источники	0,0	0,0	0,0	0,0	0,0	
		Итого:	864,0	192,0	192,0	240,0	240,0	
Мероприятие: Целевая поддержка участия одарённых детей во всероссийских соревнованиях и учебно-тренировочных сборах	Управление физической культуры и спорта Брянской области	областной бюджет	633,8	110,4	110,4	201,0	212,0	Доля занимающихся, принявших участие в соревнованиях, от числа занимающихся соответствующими видами спорта
		поступления из федерального бюджета	0,0	0,0	0,0	0,0	0,0	
		местные бюджеты	0,0	0,0	0,0	0,0	0,0	
		внебюджетные источники	0,0	0,0	0,0	0,0	0,0	
		Итого:	633,8	110,4	110,4	201,0	212,0	

1	2	3	4	5	6	7	8	9
Мероприятие: Проведение областной спартакиады среди воспитанников детских домов и школ-интернатов, соревнования среди воспитанников ФГУ «Брянская воспитательная колония» управления Федеральной службы исполнения наказаний по Брянской области	Управление физической культуры и спорта Брянской области	областной бюджет	411,9	69,7	69,7	132,5	140,0	Удельный вес населения, систематически занимающегося физической культурой и спортом
		поступления из федерального бюджета	0,0	0,0	0,0	0,0	0,0	
		местные бюджеты	0,0	0,0	0,0	0,0	0,0	
		внебюджетные источники	0,0	0,0	0,0	0,0	0,0	
		Итого:	411,9	69,7	69,7	132,5	140,0	
Основное мероприятие: Приобретение оборудования для быстро вызводимых физкультурно-оздоровительных комплексов, включая металлоконструкции и металлоизделия	Управление физической культуры и спорта Брянской области	областной бюджет	1 068,9	0,0	1 068,9	0,0	0,0	
		поступления из федерального бюджета	23 764,4	0,0	23 764,4	0,0	0,0	
		местные бюджеты	0,0	0,0	0,0	0,0	0,0	
		внебюджетные источники	0,0	0,0	0,0	0,0	0,0	
		Итого:	24 833,3	0,0	24 833,3	0,0	0,0	
Мероприятие: субсидия из федерального бюджета на приобретение оборудования для быстровызводимых физкультурно-оздоровительных комплексов, включая металлоконструкции и металлоизделия для ФОК н.п. Сураж	Управление физической культуры и спорта Брянской области	областной бюджет	463,9	0,0	463,9	0,0	0,0	Расширение сети спортивных сооружений области путем строительства физкультурно-оздоровительных комплексов
		поступления из федерального бюджета	11664,4	0,0	11 664,4	0,0	0,0	
		местные бюджеты	0,0	0,0	0,0	0,0	0,0	
		внебюджетные источники	0,0	0,0	0,0	0,0	0,0	
		Итого:	12 128,3	0,0	12 128,3	0,0	0,0	
Мероприятие: субсидия из федерального бюджета на приобретение оборудования для быстровызводимых физкультурно-оздоровительных комплексов, включая металлоконструкции и металлоизделия для бассейна по ул. 2-я Мичурина в Володарском районе г.Брянска	Управление физической культуры и спорта Брянской области	областной бюджет	605,0	0,0	605,0	0,0	0,0	Расширение сети спортивных сооружений области путем строительства физкультурно-оздоровительных комплексов
		поступления из федерального бюджета	12 100,0	0,0	12 100,0	0,0	0,0	
		местные бюджеты	0,0	0,0	0,0	0,0	0,0	
		внебюджетные источники	0,0	0,0	0,0	0,0	0,0	
		Итого:	12 705,0	0,0	12 705,0	0,0	0,0	
Расходы общепрограммного характера по федеральной целевой программе «Развитие физической культуры и спорта в Российской Федерации на 2006—2015 годы»	Департамент строительства и архитектуры Брянской области	областной бюджет	0,0	0,0	0,0	0,0	0,0	
		поступления из федерального бюджета	175 000,0	40 000,0	135 000,0	0,0	0,0	
		местные бюджеты	0,0	0,0	0,0	0,0	0,0	
		внебюджетные источники	0,0	0,0	0,0	0,0	0,0	
		Итого:	175 000,0	40 000,0	135 000,0	0,0	0,0	
Мероприятие: Субсидия из федерального бюджета бюджету Брянской области на софинансирование объекта капитального строительства «Спортивный комплекс с катком на 300 мест в г. Трубчевске»	Департамент строительства и архитектуры Брянской области	областной бюджет	0,0	0,0	0,0	0,0	0,0	Расширение сети спортивных сооружений области путем строительства физкультурно-оздоровительных комплексов
		поступления из федерального бюджета	120 000,0	30000,0	90 000,0	0,0	0,0	
		местные бюджеты	0,0	0,0	0,0	0,0	0,0	
		внебюджетные источники	0,0	0,0	0,0	0,0	0,0	
		Итого:	120 000,0	30000,0	90 000,0	0,0	0,0	

Продолжение приложения

1	2	3	4	5	6	7	8	9
Мероприятие: Субсидия из федерального бюджета бюджету Брянской области на софинансирование объекта капитального строительства «Теннисный центр г. Брянска»	Департамент физической культуры и спорта Брянской области	областной бюджет	0,0	0,0	0,0	0,0	0,0	Расширение сети спортивных сооружений области путем строительства физкультурно-оздоровительных комплексов
		поступления из федерального бюджета	40 000,0	10 000,0	30 000,0	0,0	0,0	
		местные бюджеты	0,0	0,0	0,0	0,0	0,0	
		внебюджетные источники	0,0	0,0	0,0	0,0	0,0	
		Итого:	40 000,0	10 000,0	30 000,0	0,0	0,0	
Мероприятие: Плоскостные спортивные сооружения для лицея № 1 в Советском районе г. Брянска	Департамент физической культуры и спорта Брянской области	областной бюджет	0,0	0,0	0,0	0,0	0,0	Увеличение фактической годовой загруженности спортсооружений области».
		поступления из федерального бюджета	15 000,0	0,0	15 000,0	0,0	0,0	
		местные бюджеты	0,0	0,0	0,0	0,0	0,0	
		внебюджетные источники	0,0	0,0	0,0	0,0	0,0	
		Итого:	15 000,0	0,0	15 000,0	0,0	0,0	

ПРАВИТЕЛЬСТВО БРЯНСКОЙ ОБЛАСТИ
ПОСТАНОВЛЕНИЕ

от 30 декабря 2013 г. **№ 776-п**

г. Брянск

Об организации общественных работ, определении видов и объемов общественных работ на 2014 год

В соответствии с пунктом 8 Положения об организации общественных работ, утвержденного постановлением Правительства Российской Федерации от 14 июля 1997 года № 875 «Об утверждении Положения об организации общественных работ», исходя из необходимости развития социальной инфраструктуры Брянской области, на основании решений органов местного самоуправления Правительство Брянской области

ПОСТАНОВЛЯЕТ:

1. Утвердить прилагаемый перечень основных видов и объемов общественных работ на 2014 год.

2. Начальнику управления государственной службы по труду и занятости населения Брянской области Буравцовой Л. Г.:

организовать работу по проведению оплачиваемых общественных работ;

обеспечить заключение договоров о совместной деятельности по организации и проведению общественных работ с предприятиями, учреждениями и организациями, при этом особое внимание уделить участию безработных граждан в общественных работах в организациях, учреждениях, занимающихся благоустройством территорий муниципальных образований;

обеспечить направление на общественные работы граждан, зарегистрированных в органах службы занятости в целях поиска подходящей работы, безработных граждан. Преимущественным правом на участие в общественных работах пользуются безработные граждане, не получающие пособие по безработице, и безработные граждане, состоящие на учете в органах службы занятости свыше 6 месяцев;

обеспечить информирование незанятого населения о порядке организации общественных работ и условиях участия в этих работах;

осуществлять контроль за проведением общественных работ.

3. Рекомендовать руководителям предприятий, организаций, учреждений области независимо от форм собственности при возникновении потребности в проведении работ согласно утвержденному перечню своевременно представлять заявки в государственные казенные учреждения службы занятости (центры занятости населения) об организации общественных работ с указанием сроков проведения, количества участников, видов и объемов работ.

4. Признать утратившим силу указ Губернатора Брянской области от 25 февраля 2013 года № 161 «Об организации общественных работ, определении видов и объемов общественных работ на 2013 год».

5. Контроль за исполнением настоящего постановления возложить на заместителя Губернатора Брянской области Теребунова А. Н.

Губернатор Н. В. ДЕНИН

УТВЕРЖДЕН
постановлением Правительства
Брянской области
от 30 декабря 2013 г.№ 776-п

ПЕРЕЧЕНЬ
основных видов и объемов общественных работ на 2014 год

№ п. п.	Отрасль и виды общественных работ	Количество участников
1	2	3
1	Промышленность: выполнение неквалифицированных работ на предприятиях в период их реорганизации или перепрофилирования; косметический ремонт зданий и цехов; мытье окон производственных и непроизводственных помещений; очистка территории предприятий от снега; пошив спецодежды; прием молока на заводе; производство пиломатериалов, изготовление срубов и др.; работа в швейных цехах; ремонт и изготовление тары; ремонт зданий и помещений; ремонт мебели; сбор и переработка вторичного сырья и отходов; склейка папок; слесарные работы; сортировка стеклотары; уборка территории промышленных предприятий; утилизация и переработка бытовых отходов; благоустройство территории; подсобные работы; погрузочно-разгрузочные работы; чертежные работы	110

1	2	3
2	Сельское хозяйство: борьба с сельскохозяйственными вредителями; возделывание и уборка овощей и плодов; выборка рассады; забой скота; заготовка кормов; заготовка сена; изготовление торфяных горшочков; механизация животноводческих помещений; обработка и уборка кормовых культур; обрезка деревьев; благоустройство территории; подсобные работы; погрузочно-разгрузочные работы; ремонт зданий и помещений; очистка от снега крыш сельскохозяйственных объектов; переборка картофеля; подготовка к севу и посевные работы; подготовка почвы; подготовка элеваторов к работе; работы по реконструкции и техническому переоборудованию пищевых и перерабатывающих предприятий; посадка саженцев; прополка насаждений; работы в тепличных хозяйствах; работы, связанные с содержанием и выпасом скота; разборка старых ферм; ремонт животноводческих и складских помещений; ремонт и изготовление тары; скирдование соломы; сортировка овощей и фруктов; уборка камней с полей; уборка территорий хлебоприемных пунктов; уборка урожая различных культур; укладка овощей и фруктов на хранение; уничтожение сорняков	65
3	Лесное хозяйство: борьба с вредителями леса; восстановление лесов после пожаров — обрубка, обрезка; благоустройство территории; подсобные работы; погрузочно-разгрузочные работы; вырубка кустарников, деревьев, покос травы, уборка территорий от мусора, работы по вывозу мусора; заготовка леса, лозы, соломки; заготовка елок и елочных букетов; заготовка лесных семян; озеленение; ремонт зданий и помещений; очистка лесных делянок от порубочных остатков; подготовка почвы под питомники и лесопосадки, уход за насаждениями; посадка саженцев; санитарная очистка леса, населенных пунктов; сбор и заготовка лекарственных растений, грибов, ягод, шишек, орехов; сохранение и развитие лесопаркового хозяйства; учетные работы в лесных хозяйствах; штабелёвка леса	20
4	Строительство: благоустройство территории и сдаваемых объектов; погрузочно-разгрузочные работы; земляные работы; малярные и штукатурные работы; ошкуривание бревен; подноска строительных материалов; подсобные, вспомогательные и другие работы при прокладке водопроводных, газовых, канализационных и др. коммуникаций, проведение сельскохозяйственных, мелиоративных (ирригационных) работ и др.; подсобные работы по производству стройматериалов; разборка старых кирпичных кладок; ремонт животноводческих помещений; ремонт зданий и помещений	35
5	Дорожное строительство: благоустройство территории, устройство тротуаров и проездных путей; выращивание и уход за посадками, обрезка веток для обеспечения видимости; демонтаж дорог;	40

1	2	3
	изготовление и установка снегозадерживающих щитов, их ремонт; копание ям для установки барьерного ограждения; окраска элементов обустройства дорог, содержание их в чистоте и порядке; погрузочно-разгрузочные работы; отмостка дорожного полотна; очистка дорожных покрытий от грязи и снега в местах, недоступных для дорожной техники; очистка от грязи, снега и льда водопроводных труб, элементов мостов и путепроводов, недоступных для специальной техники, открытие и закрытие отверстий труб; очистка от снега и льда автобусных остановок, павильонов, площадок отдыха; подсобные работы; ремонт зданий и помещений; планировка обочины дорог; поддержание системы водоотвода в работоспособном состоянии; подсобные работы при строительстве и ремонте дорог; рассыпка асфальта; ремонт дорожных конструкций; ремонт и строительство дорожного полотна; ремонт мостов; скашивание травы и вырубка кустарника на обочинах, откосах, бермах, и полосе отвода, уборка порубочных остатков; содержание в чистоте и порядке автобусных остановок, площадок и элементов их обустройства; строительство тротуаров для пешеходов; уход за снегозащитными, лесными полосами	
6	Торговля, общественное питание, материально-техническое снабжение и сбыт, заготовки: благоустройство территории; бытовое обслуживание; подсобные работы при выпечке хлеба; лоточная торговля; мытье посуды; очистка и подготовка овощехранилищ; погрузочно-разгрузочные работы; ремонт и изготовление тары; ремонт зданий и помещений; подсобные работы при ремонтно-восстановительных и снегоочистительных работах; уборка помещений кафе, столовых и др.; упаковка готовой продукции	60
7	Жилищно-коммунальное хозяйство: бетонирование и покраска (побелка) бордюров; благоустройство, озеленение и очистка территорий; восстановление и замена памятных знаков; восстановление и сохранение памятников, зон отдыха, парков культуры, скверов: озеленение, посадка, прополка, обрезка деревьев, вырубка и уборка поросли, скашивание травы и др.; вспомогательные работы при газификации жилья; мероприятия по экологическому оздоровлению территорий, водоемов; очистка пляжей; ремонт зданий и помещений; подсобные работы при эксплуатации водопроводных и канализационных коммуникаций; подсыпка гравия и песка; работы по содержанию и развитию энерго-, газо-, тепло- и водоснабжения и канализации и др.; приведение в порядок воинских захоронений, мемориалов, братских могил, кладбищ, содержание мест захоронения и др.; работа по подготовке к отопительному сезону; разборка старых домов; санитарная очистка внутриквартальных территорий и контейнерных площадок от мусора и бытовых отходов; снос самовольных строений; погрузочно-разгрузочные работы; уборка помещений, лестничных площадок жилых домов; уборка снега с крыш и территорий; установка заграждений; установка мемориальных плит; утепление дверей, окон подъездов многоэтажных домов	115
8	Транспорт и связь: благоустройство территории АТС; благоустройство и уборка автобусных остановок; вспомогательные работы по прокладке телефонного кабеля; замена столбов телефонной линии; земляные работы по прокладке линий связи; мытье автомобилей; обеспечение услугами связи; очистка ж.-д. полотна; благоустройство территории;	20

1	2	3
	подсобные работы; очистка станционных и подъездных путей; погрузочно-разгрузочные работы; распространение проездных билетов; работы по доставке корреспонденции; расчистка от снега ж.-д. платформ; ремонт зданий и помещений; погрузочно-разгрузочные работы; уборка помещений для автотранспорта	
9	Здравоохранение, физкультура и социальное обеспечение: глажение медицинских халатов; дезинсекция водоемов и подвалов; обеспечение социальной поддержки населения (вскапывание огородов, заготовка дров, косметический ремонт квартир и др.); озеленение и благоустройство парков, зон отдыха и туризма; оформление пенсионных дел; прием и выдача верхней одежды; работа с беженцами; благоустройство территории; подсобные работы; погрузочно-разгрузочные работы; ремонт зданий и помещений; регистрация и выдача медицинских карт; сбор анкетных данных для персонифицированного учета; снабжение населения и муниципальных учреждений топливом; стирка белья; уход за престарелыми, инвалидами, участниками ВОВ; учет и оформление документов; формирование подарков для ветеранов, оформление поздравительных открыток, приглашений для участия в праздничных мероприятиях и их адресная доставка	60
10	Образование, культура, искусство и наука: работы по начислению заработной платы участникам временной занятости несовершеннолетних; работа воспитателем на детских площадках в летнее время; работы по делопроизводству; заполнение аттестатов; ремонт зданий, помещений, экспонатов и экспозиционных залов; методические работы; благоустройство территории; подсобные работы; погрузочно-разгрузочные работы; обслуживание аттракционов; обслуживание библиотечной сферы; обслуживание зрелищных мероприятий культурного назначения (фестивалей, спортивных соревнований и др.); организация досуга детей в учреждениях культуры, лагерях труда и отдыха; организация досуга молодежи; охрана новогодней елки; подготовка и проведение новогодних и рождественских праздников; работы по организации досуга детей в учреждениях культуры, детских садах, пионерских лагерях; колка и укладка дров в дошкольных учреждениях; ремонт книг; ремонт мемориальной площадки, оформление стендов, планшетов, альбомов для ветеранов и участников войны; руководство бригадами школьников; установка мебели, оборудования, расклейка афиш в учреждениях культуры; сопровождение детей в школу; работы по сопровождению экскурсионных групп	45
11	Управление: идентификация населения (в налоговой инспекции); делопроизводство; начисление процентов по вкладам населения; оформление документов (работы в народных судах, налоговых инспекциях, регистрационных палатах, органах статистики, паспортных столах и военкоматах по оформлению документов, оповещению, работы по выдаче и оформлению отдельных документов в сельских администрациях т. п.); оформление и замена паспортов (по договору с паспортно-визовой службой УВД); работы по ревизии состояния адресного хозяйства; работы по сверке списков ветеранов, подлежащих награждению, и заполнение удостоверений к нагрудным знакам «Ветеран труда»; составление списков землепользователей; уточнение домовых книг; участие в проведении мероприятий по охране окружающей среды, регулированию использования водных объектов (проведение мелиоративных работ, оздоровление водоемов, строительство колодцев и др.);	100

1	2	3
	благоустройство территории; подсобные работы; погрузочно-разгрузочные работы; ремонт зданий и помещений; участие в проведении федеральных и региональных общественных кампаний (участие в проведении статистических, социологических обследований, переписи населения, переписи скота, опросов общественного мнения и др.)	
12	Прочие: благоустройство и уборка территории; подсобные работы; погрузочно-разгрузочные работы; ремонт зданий и помещений; архивные вспомогательные работы; выдача товаров; выписка медицинских полисов; выполнение мелких ремонтно-строительных и сельскохозяйственных работ по заявкам частных лиц; помощь в проведении опросов; ремонт одежды и белья (кастелянша); курьерские работы; печатные работы; работы по монтажу железобетонных и стальных конструкций; обновление табличек с названиями улиц, номерами домов; охотопромысел; переработка рыбы и различных видов водных биоресурсов; переработка шерсти; подготовка рабочих мест для временной занятости школьников, распространение печатных изданий; распространение рекламы; руководство и организация работы строительных отрядов и бригад	80
	Итого	750

ПРАВИТЕЛЬСТВО БРЯНСКОЙ ОБЛАСТИ
ПОСТАНОВЛЕНИЕ

от 30 декабря 2013 г. **№ 777-п**

г. Брянск

О признании утратившими силу некоторых нормативных правовых актов администрации Брянской области и Правительства Брянской области

В соответствии со статьей 37 Закона Брянской области от 3 ноября 1997 года № 28-З «О законах и иных нормативных правовых актах Брянской области», постановлением администрации Брянской области от 6 сентября 2010 года № 917 «Об утверждении Порядка разработки и утверждения административных регламентов исполнения государственных функций (предоставления государственных услуг)», указом Губернатора Брянской области от 29 марта 2013 года № 283 «Об утверждении Положения о департаменте природных ресурсов и экологии Брянской области» Правительство Брянской области

ПОСТАНОВЛЯЕТ:

1. Признать утратившими силу:

постановления администрации Брянской области:

от 6 февраля 2009 года № 85 «Об утверждении административного регламента комитета природопользования и охраны окружающей среды, лицензирования отдельных видов деятельности Брянской области по исполнению государственной функции «Осуществление и порядок выдачи разрешений на выброс вредных (загрязняющих) веществ в атмосферный воздух на территории Брянской области»;

от 25 августа 2009 года № 900 «О внесении изменений в постановление администрации области от 6 февраля 2009 года № 85 «Об утверждении административного регламента комитета природопользования и охраны окружающей среды, лицензирования отдельных видов деятельности Брянской области по исполнению государственной функции «Осуществление и порядок выдачи разрешений на выброс вредных (загрязняющих) веществ в атмосферный воздух на территории Брянской области»;

от 1 февраля 2011 года № 61 «О внесении изменений в постановление администрации Брянской области от 6 февраля 2009 года № 85 «Об утверждении административного регламента комитета природопользования и охраны окружающей среды, лицензирования отдельных видов деятельности Брянской области по исполнению государственной функции «Осуществление и порядок выдачи разрешений на выброс вредных (загрязняющих) веществ в атмосферный воздух на территории Брянской области»;

от 2 ноября 2010 года № 1097 «Об утверждении административного регламента комитета природопользования и охраны окружающей среды, лицензирования отдельных видов деятельности Брянской области по исполнению государственной функции «Организация и проведение государственной экологической экспертизы на территории Брянской области»;

от 15 февраля 2011 года № 102 «О внесении изменения в постановление администрации области от 2 ноября 2010 года № 1097 «Об утверждении административного регламента комитета природопользования и охраны окружающей среды, лицензирования отдельных видов деятельности Брянской области по исполнению государственной функции «Организация и проведение государственной экологической экспертизы на территории Брянской области»;

пункт 1 постановления администрации Брянской области от 18 августа 2011 года № 755 «О внесении изменений в нормативные правовые акты администрации области и признании утратившими силу некоторых нормативных правовых актов администрации области»;

постановление Правительства Брянской области от 13 мая 2013 года № 107-п «Об утверждении административного регламента по исполнению государственной функции «Лицензирование заготовки, хранения, переработки и реализации лома чёрных и цветных металлов, а также контроль за соблюдением лицензионных требований и условий».

2. Опубликовать данное постановление в средствах массовой информации.

3. Контроль за исполнением настоящего постановления возложить на вице-губернатора Брянской области Касацкого А. И.

Губернатор Н. В. ДЕНИН

ПРАВИТЕЛЬСТВО БРЯНСКОЙ ОБЛАСТИ
ПОСТАНОВЛЕНИЕ

от 30 декабря 2013 г. **№ 778-п**

г. Брянск

О признании утратившим силу постановления администрации Брянской области от 12 февраля 2008 года № 115

В соответствии с Законом Брянской области от 3 ноября 1997 года № 28-З «О законах и иных нормативных правовых актах Брянской области» Правительство Брянской области

ПОСТАНОВЛЯЕТ:

Признать утратившим силу постановление администрации Брянской области от 12 февраля 2008 года № Об утверждении административного регламента по предоставлению государственной услуги «Установление порядка определения размера дохода, приходящегося на каждого члена семьи, и стоимости имущества, находящегося в собственности членов семьи и подлежащего налогообложению, для признания граждан малоимущими в целях постановки на учет и предоставления малоимущим гражданам, признанным нуждающимися в жилых помещениях, жилых помещений муниципального жилищного фонда по договорам социального найма».

Губернатор Н. В. ДЕНИН

ПРАВИТЕЛЬСТВО БРЯНСКОЙ ОБЛАСТИ
ПОСТАНОВЛЕНИЕ

от 30 декабря 2013 г. **№ 780-п**

г. Брянск

О признании утратившими силу отдельных постановлений администрации Брянской области

В соответствии со статьей 37 Закона Брянской области от 3 ноября 1997 года № 28-З «О законах и иных нормативных правовых актах Брянской области» Правительство Брянской области

ПОСТАНОВЛЯЕТ:

1. Признать утратившими силу постановления администрации Брянской области:

от 1 сентября 2011 года № 808 «Об утверждении административного регламента предоставления государственной услуги «Организация конкурсов на право заключения договора о предоставлении рыбопромыслового участка для осуществления товарного рыбоводства на территории Брянской области»;

от 27 февраля 2012 года № 176 «Об утверждении административного регламента предоставления государственной услуги «Выдача разрешений на добычу объектов животного мира, отнесенных к объектам охоты (охотничьих ресурсов)»;

от 12 марта 2012 года № 209 «Об утверждении административного регламента предоставления государственной услуги «Заключение охотхозяйственных соглашений»;

от 26 октября 2012 года № 993 «О внесении изменений в административный регламент предоставления государственной услуги «Заключение охотхозяйственных соглашений»;

от 26 октября 2012 года № 994 «О внесении изменений в административный регламент предоставления государственной услуги «Выдача разрешений на добычу объектов животного мира, отнесенных к объектам охоты (охотничьих ресурсов)»;

от 31 октября 2012 года № 1009 «О внесении изменений в административный регламент предоставления государственной услуги «Организация конкурсов на право заключения договора о предоставлении рыбопромыслового участка для осуществления товарного рыбоводства на территории Брянской области».

2. Настоящее постановление вступает в силу с момента его официального опубликования.

3. Контроль за исполнением постановления возложить на вице-губернатора Брянской области Касацкого А. И.

Губернатор Н. В. ДЕНИН

ПРАВИТЕЛЬСТВО БРЯНСКОЙ ОБЛАСТИ
ПОСТАНОВЛЕНИЕ

от 30 декабря 2013 г. **№ 781-п**

г. Брянск

О внесении изменений в государственную программу «Развитие системы органов ЗАГС Брянской области» (2012—2015 годы)

В соответствии с постановлением администрации Брянской области от 1 июня 2011 года № 494 «Об утверждении Порядка разработки, реализации и оценки эффективности государственных программ Брянской области» Правительство Брянской области ПОСТАНОВЛЯЕТ:

1. Внести изменения в государственную программу «Развитие системы органов ЗАГС Брянской области» (2012—2015 годы), утвержденную постановлением администрации Брянской области от 30 декабря 2011 года № 1275 «Об утверждении государственной программы «Развитие системы органов ЗАГС Брянской области» (2012—2015 годы)» (с учетом изменений, внесенных постановлениями администрации Брянской области от 15 ноября 2012 года № 1047, от 29 декабря 2012 года № 1335), согласно приложению к настоящему постановлению.

2. Опубликовать данное постановление на официальном сайте Правительства Брянской области в сети «Интернет».

3. Контроль за исполнением постановления возложить на заместителя Губернатора Брянской области Жигунова А. М.

Губернатор Н. В. ДЕНИН

ПРИЛОЖЕНИЕ
к постановлению Правительства
Брянской области
от 30 декабря 2013 г. № 781-п

ИЗМЕНЕНИЯ
в государственную программу «Развитие системы органов ЗАГС Брянской области» (2012—2015 годы)

1. В паспорте государственной программы позицию «Объемы бюджетных ассигнований на реализацию государственной программы» изложить в редакции:

«общий объем средств, предусмотренных на реализацию государственной программы, — 225706,2 тыс. рублей, в том числе:

2012 год — 45761,2 тыс. рублей;

2013 год — 59757,3 тыс. рублей;

2014 год — 60027,6 тыс. рублей;

2015 год — 60160,1 тыс. рублей».

2. Раздел IV «Ресурсное обеспечение реализации государственной программы» изложить в редакции:

«Реализация государственной программы осуществляется за счет субвенций, выделенных из федерального бюджета для выполнения государственных полномочий по государственной регистрации актов гражданского состояния. Общий объем средств на реализацию государственной программы составляет 225706,2 тыс. рублей, в том числе:

2012 год — 45761,2 тыс. рублей;

2013 год — 59757,3 тыс. рублей;

2014 год — 60027,6 тыс. рублей;

2015 год — 60160,1 тыс. рублей».

3. Приложение 1 к государственной программе изложить в следующей редакции:

«ПРИЛОЖЕНИЕ 1
к государственной программе
«Развитие системы органов ЗАГС
Брянской области» (2012—2015 годы)

План реализации государственной программы «Развитие системы органов ЗАГС Брянской области» (2012—2015 годы)

(тыс. рублей)

№ п. п.	Наименование ДЦП, подпрограммы ДЦП, мероприятий ДЦП, подпрограммы, ВЦП, включенной в подпрограмму, мероприятий ВЦП, основного мероприятия, мероприятий, реализуемых в рамках основного мероприятия	Ответственный исполнитель	Источник финансирования	Объем средств на реализацию программы					Ожидаемый непосредственный результат (краткое описание, целевые индикаторы и показатели)
				всего	2012 год тыс. рублей	2013 год тыс. рублей	2014 год тыс. рублей	2015 год тыс. рублей	
1	2	3	4	5	6	7	8	9	10
1	Материально-техническое обеспечение и управление в установленной сфере деятельности	управление записи актов гражданского состояния Брянской области	средства областного бюджета	225706,2	45761,2	59757,3	60027,6	60160,1	обеспечение прав и законных интересов граждан и государства при регистрации актов гражданского состояния
			средства местного бюджета	0,0	0,0	0,0	0,0	0,0	
			внебюджетные источники	0,0	0,0	0,0	0,0	0,0	
			итого по основному мероприятию	225706,2	45761,2	59757,3	60027,6	60160,1	
	Итого по госпрограмме	управление записи актов гражданского состояния Брянской области	средства областного бюджета	225706,2	45761,2	59757,3	60027,6	60160,1	
			средства местного бюджета	0,0	0,0	0,0	0,0	0,0	
			внебюджетные источники	0,0	0,0	0,0	0,0	0,0	
			итого по основному мероприятию	225706,2	45761,2	59757,3	60027,6	60160,1».	

ПРАВИТЕЛЬСТВО БРЯНСКОЙ ОБЛАСТИ
ПОСТАНОВЛЕНИЕ

от 30 декабря 2013 г. **№ 782-п**

г. Брянск

О признании утратившими силу некоторых постановлений администрации Брянской области и Правительства Брянской области

В целях приведения нормативных правовых актов в соответствие с действующим законодательством Российской Федерации, в соответствии со статьёй 37 Закона Брянской области от 3 ноября 1997 года № 28-З «О законах и иных нормативных правовых актах Брянской области» Правительство Брянской области

ПОСТАНОВЛЯЕТ:

1. Признать утратившими силу:

постановления администрации Брянской области:

от 15 марта 2011 года № 184 «Об утверждении административного регламента предоставления государственной услуги «Предоставление информации об организации начального, среднего и дополнительного профессионального образования»;

от 13 ноября 2012 года № 1041 «О внесении изменений в административный регламент предоставления государственной услуги «Предоставление информации об организации начального, среднего и дополнительного профессионального образования»;

от 4 июля 2011 года № 603 «Об утверждении административного регламента предоставления государственной услуги по организации предоставления общедоступного и бесплатного дошкольного, начального общего, основного общего и среднего (полного) общего образования по основным общеобразовательным программам в специальных (коррекционных) образовательных учреждениях для обучающихся, воспитанников с ограниченными возможностями здоровья, образовательных учреждениях для детей-сирот и детей, оставшихся без попечения родителей, специальных учебно-воспитательных учреждениях открытого и закрытого типа, оздоровительных образовательных учреждениях санаторного типа для детей, нуждающихся в длительном лечении, образовательных учреждениях для детей, нуждающихся в психолого-педагогической и медико-социальной помощи, на территории Брянской области»;

от 19 сентября 2011 года № 850 «О внесении дополнений в постановление администрации области от 4 июля 2011 года № 603»;

от 29 октября 2012 года № 1001 «О внесении изменений в постановление администрации области от 4 июля 2013 года № 603»;

от 27 января 2011 года № 47 «Об утверждении административного регламента предоставления государственной услуги «Предоставление информации о порядке проведения государственной (итоговой) аттестации обучающихся, освоивших образовательные программы основного общего и среднего (полного) общего образования, в том числе в форме единого государственного экзамена, а также информации из баз данных Брянской области об участниках единого государственного экзамена и о результатах единого государственного экзамена»;

от 19 ноября 2012 года № 1054 «О внесении изменений в административный регламент предоставления государственной услуги «Предоставление информации о порядке проведения государственной (итоговой) аттестации обучающихся, освоивших образовательные программы основного общего и среднего (полного) общего образования, в том числе в форме единого государственного экзамена, а также информации из баз данных Брянской области об участниках единого государственного экзамена и о результатах единого государственного экзамена»;

от 27 февраля 2012 года № 175 «Об утверждении административного регламента предоставления департаментом образования и науки Брянской области государственной услуги по лицензированию образовательной деятельности»;

от 23 июля 2012 года № 658 «О внесении изменений в постановление администрации области от 27 февраля 2012 года № 175 «Об утверждении административного регламента предоставления департаментом образования и науки Брянской области государственной услуги по лицензированию образовательной деятельности»;

от 29 октября 2012 года № 1004 «О внесении изменений в постановление администрации области от 27 февраля 2012 года № 175 «Об утверждении административного регламента предоставления департаментом образования и науки Брянской области государственной услуги по лицензированию образовательной деятельности»;

от 26 августа 2011 года № 790 «Об утверждении административного регламента предоставления департаментом общего и профессионального образования Брянской области государственной услуги по государственной аккредитации образовательных учреждений (организаций)»;

от 13 ноября 2012 года № 1039 «О внесении изменений в административный регламент предоставления департаментом общего и профессионального образования Брянской области государственной услуги по государственной аккредитации образовательных учреждений (организаций)»;

постановление Правительства Брянской области от 20 мая 2013 года № 139-п «О внесении изменений в постановление администрации области от 27 февраля 2012 года № 175 «Об утверждении административного регламента предоставления департаментом образования и науки Брянской области государственной услуги по лицензированию образовательной деятельности».

2. Настоящее постановление вступает в силу со дня его официального опубликования.

3. Контроль за исполнением постановления возложить на заместителя Губернатора Брянской области Жигунова А. М.

Губернатор Н.В. ДЕНИН

ПРАВИТЕЛЬСТВО БРЯНСКОЙ ОБЛАСТИ
ПОСТАНОВЛЕНИЕ

от 30 декабря 2013 г. **№ 794-п**

г. Брянск

Об утверждении Порядка осуществления контроля за целевым расходованием денежных средств, сформированных за счет взносов на капитальный ремонт, и обеспечением сохранности этих средств

В соответствии со статьёй 167 Жилищного кодекса Российской Федерации, законами Брянской области от 11 июня 2013 года № 40-З «Об организации проведения капитального ремонта общего имущества в многоквартирных домах, расположенных на тер-

ритории Брянской области», от 3 ноября 1997 года № 28-З «О законах и иных нормативных правовых актах Брянской области» Правительство Брянской области

ПОСТАНОВЛЯЕТ:

1. Утвердить прилагаемый Порядок осуществления контроля за целевым расходованием денежных средств, сформированных за счет взносов на капитальный ремонт, и обеспечением сохранности этих средств.

2. Опубликовать настоящее постановление в средствах массовой информации и на официальном сайте Правительства Брянской области в сети «Интернет».

3. Постановление вступает в силу с момента его подписания.

4. Контроль за исполнением постановления возложить на заместителя Губернатора Брянской области Симоненко Н. К.

Губернатор Н. В. ДЕНИН

УТВЕРЖДЕН
постановлением Правительства
Брянской области
от 30 декабря 2013 г. № 794-п

ПОРЯДОК
осуществления контроля за целевым расходованием денежных средств, сформированных за счет взносов на капитальный ремонт, и обеспечением сохранности этих средств

1. Настоящий Порядок устанавливает требования к осуществлению контроля за целевым расходованием денежных средств, сформированных за счет взносов на капитальный ремонт общего имущества в многоквартирных домах, и обеспечением сохранности этих средств (далее — денежные средства), а именно:

взносов на капитальный ремонт общего имущества в многоквартирных домах (далее — капитальный ремонт), уплаченных собственниками помещений в многоквартирном доме;

процентов, уплаченных собственниками помещений в многоквартирном доме в связи с ненадлежащим исполнением ими обязанности по уплате взносов на капитальный ремонт;

процентов, начисленных за пользование денежными средствами, находящимися на специальном счете;

кредитов, займов, полученных в целях оплаты услуг и (или) работ по капитальному ремонту.

2. Целевым расходованием денежных средств является финансирование расходов, определенных статьей 174 Жилищного кодекса Российской Федерации.

3. Контроль за целевым расходованием денежных средств и обеспечением их сохранности осуществляется в отношении владельца специального счета и регионального оператора.

4. При осуществлении контроля за целевым расходованием денежных средств проверяется:

формирование фонда капитального ремонта за счет средств, указанных в пункте 1 настоящего Порядка;

соответствие объема финансирования, направленного на проведение мероприятий, указанных в пункте 2 настоящего Порядка, размеру предельной стоимости услуг и (или) работ по капитальному ремонту;

соответствие объема и видов оказанных услуг и (или) выполненных работ объему и видам услуг и (или) работ, предусмотренным соответствующим договором о выполнении работ по капитальному ремонту.

5. При осуществлении контроля за обеспечением сохранности денежных средств проверяется соответствие остатка денежных средств на расчетном счете сумме внесенных взносов собственниками жилых помещений в многоквартирном доме с учетом использованных денежных средств по соответствующим договорам на день проведения контрольных мероприятий.

6. В процессе организации и проведения контроля владельцев специальных счетов и (или) регионального оператора уполномоченный орган руководствуется Федеральным законом от 26 декабря 2008 года № 294-ФЗ «О защите прав юридических лиц и индивидуальных предпринимателей при осуществлении государственного контроля (надзора) и муниципального контроля» с учетом особенностей организации и проведения проверок, установленных частями 4.1—4.3 статьи 20 Жилищного кодекса Российской Федерации.

7. Контроль за целевым расходованием денежных средств и обеспечением их сохранности осуществляет уполномоченный Правительством Брянской области орган исполнительной власти (далее — уполномоченный орган).

8. Контроль за целевым расходованием денежных средств осуществляется один раз в год только в отношении жилых многоквартирных домов, в которых региональной адресной программой предусмотрено проведение капитального ремонта в текущем году либо прошедшем году.

9. Плановые проверки проводятся на основании разрабатываемых уполномоченным органом в соответствии с его полномочиями ежегодных планов.

10. Общий срок проведения проверки (с даты начала проверки и до даты составления акта по результатам проверки) не может превышать двадцати рабочих дней.

11. Проверки деятельности региональных операторов проводятся с любой периодичностью и без формирования ежегодного плана проведения плановых проверок. Срок проведения проверок не ограничивается. Внеплановые проверки региональных операторов проводятся без согласования с органами прокуратуры и без предварительного уведомления региональных операторов о проведении таких проверок.

12. Решение о проведении плановой проверки оформляется приказом уполномоченного органа и не позднее пяти календарных дней до дня начала проверки с приложением перечня вопросов, являющихся предметом проверки, состава лиц, уполномоченных на проведение проверки, и сроков проведения проверки направляется владельцу специального счета и (или) региональному оператору.

13. Владелец специального счета и (или) региональный оператор обязаны в течение десяти рабочих дней со дня получения мотивированного запроса уполномоченного органа о представлении необходимых для рассмотрения в ходе проверки документов, материалов, информации направить в уполномоченный орган указанные в запросе документы, которые представляются в виде копий, заверенных печатью (при ее наличии) и соответственно подписью руководителя владельца специального счета и (или) регионального оператора либо иного должностного лица, уполномоченного на заверение таких документов. Владелец специального счета и (или) региональный оператор вправе представить указанные в запросе документы в форме электронных документов в порядке, определяемом Правительством Российской Федерации.

14. По результатам проверки оформляется письменный акт проверки, в котором отражаются вопросы, являвшиеся предметом проверки, выявленные нарушения и причины их совершения (по мнению уполномоченного органа), предложения о мерах, которые должны быть предприняты в целях устранения и предотвращения нарушений, в том числе в части привлечения к ответственности лиц, виновных в допущенных нарушениях. Акт проверки подписывается руководителем проверки и всеми лицами, проводившими проверку, и утверждается руководителем уполномоченного органа.

15. Акт проверки после ее завершения вручается непосредственно руководителю, иному должностному лицу или уполномоченному представителю владельца специального счета и (или) регионального оператора или направляется им не позднее десяти дней со дня его утверждения. Выводы и предложения, содержащиеся в акте проверки, являются обязательными для владельца специального счета и (или) регионального оператора.

16. В случае выявления в ходе проверки обстоятельств, содержащих признаки преступления, акт проверки не позднее десяти дней со дня его утверждения направляется в правоохранительные органы в соответствии с их компетенцией.

17. Информация о мерах, принятых во исполнение выводов и предложений, содержащихся в акте проверки, должна быть направлена владельцем специального счета и (или) региональным оператором в уполномоченный орган не позднее двадцати дней со дня получения акта проверки.

18. Основаниями для проведения внеплановой проверки являются:

поступление в уполномоченный орган обращений и заявлений граждан, юридических лиц, информации от органов государственной власти и органов местного самоуправления;

истечение срока принятия владельцем специального счета и (или) региональным оператором ранее указанных в акте проверки мер в целях устранения и предотвращения нарушений;

иные предусмотренные законодательством Российской Федерации основания.

ПРАВИТЕЛЬСТВО БРЯНСКОЙ ОБЛАСТИ
ПОСТАНОВЛЕНИЕ

от 30 декабря 2013 г. **№ 795-п**

г. Брянск

Об утверждении Порядка выплаты владельцем специального счета и (или) региональным оператором средств фонда капитального ремонта собственникам помещений в многоквартирном доме, а также Порядка использования средств фонда капитального ремонта на цели сноса или реконструкции многоквартирного дома

В соответствии со статьей 167 Жилищного кодекса Российской Федерации, законами Брянской области от 11 июня 2013 года № 40-З «Об организации проведения капитального ремонта общего имущества в многоквартирных домах, расположенных на территории Брянской области», от 3 ноября 1997 года № 28-З «О законах и иных нормативных правовых актах Брянской области» Правительство Брянской области

ПОСТАНОВЛЯЕТ:

1. Утвердить прилагаемые:

Порядок выплаты владельцем специального счета и (или) региональным оператором средств фонда капитального ремонта собственникам помещений в многоквартирном доме;

Порядок использования средств фонда капитального ремонта на цели сноса или реконструкции многоквартирного дома.

2. Опубликовать настоящее постановление в средствах массовой информации и на официальном сайте Правительства Брянской области в сети «Интернет».

3. Постановление вступает в силу с момента его подписания.

4. Контроль за исполнением постановления возложить на заместителя Губернатора Брянской области Симоненко Н. К.

Губернатор Н. В. ДЕНИН

УТВЕРЖДЕН
постановлением Правительства
Брянской области
от 30 декабря 2013 г. № 795-п

ПОРЯДОК
выплаты владельцем специального счета и (или) региональным оператором средств фонда капитального ремонта собственникам помещений в многоквартирном доме

1. Настоящий Порядок устанавливает правила выплаты владельцем специального счета и (или) региональным оператором средств фонда капитального ремонта собственникам помещений в многоквартирном доме в случаях, предусмотренных Жилищным кодексом Российской Федерации.

2. Средства фонда капитального ремонта распределяются между собственниками помещений в многоквартирном доме пропорционально размеру уплаченных ими взносов на капитальный ремонт и взносов на капитальный ремонт, уплаченных предшествующими собственниками соответствующих помещений, и перечисляются безналичным путем на счет, указанный собственником помещения в многоквартирном доме в заявлении на выплату средств фонда капитального ремонта.

3. Заявление на выплату средств фонда капитального ремонта подается собственником помещения в многоквартирном доме владельцу специального счета и (или) региональному оператору в течение года с момента завершения сноса или реконструкции многоквартирного дома. Моментом завершения сноса или реконструкции многоквартирного дома считается дата подписания акта приемки выполненных работ.

В случае изъятия для муниципальных нужд земельного участка, на котором расположен многоквартирный дом, признанный аварийным и подлежащим сносу или реконструкции, и жилых помещений в указанном доме заявление на выплату средств фонда капитального ремонта подается собственником помещения в многоквартирном доме владельцу специального счета и (или) региональному оператору в течение года с момента изъятия земельного участка и жилых помещений.

4. К заявлению на выплату средств фонда капитального ремонта прилагаются:

копия документа, удостоверяющего личность собственника помещения — физического лица, выписка из Единого государственного реестра юридических лиц — юридического лица;

выписка из Единого государственного реестра прав на недвижимое имущество и сделок с ним в случае, если право собственности на помещение в многоквартирном доме возникло до введения в действие Федерального закона от 21 июля 1997 года № 122-ФЗ «О государственной регистрации прав на недвижимое имущество и сделок с ним» (с последующими изменениями) и право на помещение не прошло государственную регистрацию, введенную данным Федеральным законом, — копия документа, подтверждающего право собственности на помещение;

сведения о счете, открытом в банке или иной кредитной организации;

копия документа, удостоверяющего личность представителя собственника помещения, а также документа, подтверждающего полномочия представителя собственника помещений действовать от его имени (в случае подачи документов представителем собственника помещения).

5. Документы, указанные в пункте 4 настоящего Порядка, могут быть представлены собственником лично либо от имени собственника могу выступать представители, действующие в соответствии с законом, иными правовыми актами и учредительными документами, или на основании доверенности.

6. Владелец специального счета и (или) региональный оператор в течение пяти дней со дня регистрации документов, указанных в пункте 4 настоящего Порядка, рассматривает данные документы и принимает решение о выплате собственнику помещения средств фонда капитального ремонта или об отказе в такой выплате. В течение трех рабочих дней решение направляется собственнику заказным письмом с уведомлением о вручении.

7. В выплате средств фонда капитального ремонта отказывается:

в случае непредставления (представления не в полном объеме) документов, указанных в пункте 4 настоящего Порядка;

при выявлении в представленных документах недостоверных сведений.

8. Средства фонда капитального ремонта перечисляются собственнику помещения в многоквартирном доме в течение 30 календарных дней с момента представления сведений, указанных в пункте 4 настоящего Порядка.

УТВЕРЖДЕН
постановлением Правительства
Брянской области
от 30 декабря 2013 г. № 795-п

ПОРЯДОК
использования средств фонда капитального ремонта на цели сноса или реконструкции многоквартирного дома

1. Настоящий Порядок устанавливает правила использования средств фонда капитального ремонта на цели сноса или реконструкции многоквартирного дома в случае признания многоквартирного дома аварийным и подлежащим сносу или реконструкции в соответствии с частями 10 и 11 статьи 32 Жилищного кодекса Российской Федерации.

2. Средства фонда капитального ремонта используются на цели сноса или реконструкции многоквартирного дома по решению собственников помещений в этом многоквартирном доме, оформленному протоколом общего собрания.

3. Средства, указанные в пункте 2 настоящего Порядка, должны быть использованы не позднее срока, установленного в соответствии с частью 10 статьи 32 Жилищного кодекса Российской Федерации, органом, принявшим решение о признании такого дома аварийным и подлежащим сносу или реконструкции, для его сноса или реконструкции.

4. Решение общего собрания собственников помещений в многоквартирном доме об использовании средств фонда капитального ремонта на цели сноса или реконструкции многоквартирного дома направляется владельцу специального счета и (или) региональному оператору в течение 30 дней с момента получения собственниками требования органа, принявшего решение о признании такого дома аварийным и подлежащим сносу или реконструкции, о его сносе или реконструкции.

5. Владелец специального счета и (или) региональный оператор привлекает подрядные организации для оказания услуг и (или) выполнения работ по сносу или реконструкции многоквартирного дома.

6. В случае образования остатка средств после оплаты за счет фонда капитального ремонта мероприятий по сносу или реконструкции многоквартирного дома, признанного аварийным и подлежащим сносу или реконструкции, или изъятия для государственных или муниципальных нужд земельного участка, на котором расположен многоквартирный дом, и соответственно изъятия каждого жилого помещения в этом многоквартирном доме, за исключением жилых помещений, находящихся в федеральной, областной или муниципальной собственности, остаток фонда капитального ремонта подлежит возврату в порядке выплаты владельцем специального счета и (или) региональным оператором средств фонда капитального ремонта собственникам помещений в многоквартирном доме.

ПРАВИТЕЛЬСТВО БРЯНСКОЙ ОБЛАСТИ
ПОСТАНОВЛЕНИЕ

от 30 декабря 2013 г. **№ 796-п**

г. Брянск

Об утверждении Порядка предоставления лицом, на имя которого открыт специальный счет, и региональным оператором сведений, подлежащих предоставлению в соответствии с частью 7 статьи 177 и статьей 183 Жилищного кодекса Российской Федерации, перечня иных сведений, подлежащих предоставлению указанными лицами, и Порядка предоставления таких сведений

В соответствии со статьей 167 Жилищного кодекса Российской Федерации, законами Брянской области от 11 июня 2013 года № 40-З «Об организации проведения капитального ремонта общего имущества в многоквартирных домах, расположенных на территории Брянской области», от 3 ноября 1997 года № 28-З «О законах и иных нормативных правовых актах Брянской области» Правительство Брянской области

ПОСТАНОВЛЯЕТ:

1. Утвердить прилагаемые:

Порядок предоставления лицом, на имя которого открыт специальный счет, и региональным оператором сведений, подлежащих предоставлению в соответствии с частью 7 статьи 177 и статьей 183 Жилищного кодекса Российской Федерации;

перечень иных сведений, подлежащих предоставлению лицом, на имя которого открыт специальный счет, и региональным оператором;

Порядок предоставления иных сведений, подлежащих предоставлению лицом, на имя которого открыт специальный счет, и региональным оператором.

2. Опубликовать настоящее постановление на официальном сайте регионального фонда капитального ремонта многоквартирных домов Брянской области в сети «Интернет».

3. Постановление вступает в силу с момента его подписания.

4. Контроль за исполнением настоящего постановления возложить на заместителя Губернатора Брянской области Симоненко Н. К.

Губернатор Н. В. ДЕНИН

УТВЕРЖДЕН
постановлением Правительства
Брянской области
от 30 декабря 2013 г. № 796-п

ПОРЯДОК
предоставления лицом, на имя которого открыт специальный счет, и региональным оператором сведений, подлежащих предоставлению в соответствии с частью 7 статьи 177 и статьей 183 Жилищного кодекса Российской Федерации

1. Настоящий Порядок устанавливает требования к предоставлению лицом, на имя которого открыт специальный счет (далее — владелец специального счета), и региональным оператором сведений, подлежащих предоставлению в соответствии счастью 7 статьи 177 и статьей 183 Жилищного кодекса Российской Федерации.

2. Владелец специального счета предоставляет собственникам помещений в многоквартирном доме следующие сведения:

о сумме зачисленных на счет платежей собственников всех помещений в многоквартирном доме;

об остатке средств на специальном счете;

о всех операциях по специальному счету.

3. Региональный оператор предоставляет собственникам помещений в многоквартирном доме, а также лицу, ответственному за управление многоквартирным домом (товарищество собственников жилья, жилищный кооператив или иной специализированный кооператив, управляющая организация), и при непосредственном управлении многоквартирным домом собственниками помещений в этом доме лицу, указанному в части 3 статьи 164 Жилищного кодекса Российской Федерации, следующие сведения:

о размере начисленных и уплаченных взносов на капитальный ремонт каждым собственником помещения в многоквартирном доме, задолженности по их оплате, а также размере уплаченных процентов;

о размере средств, направленных региональным оператором на капитальный ремонт общего имущества в многоквартирном доме, в том числе размере предоставленной рассрочки оплаты услуг и (или) работ по капитальному ремонту общего имущества в многоквартирном доме;

о размере задолженности за оказанные услуги и (или) выполненные работы по капитальному ремонту общего имущества в многоквартирном доме.

4. Основанием для получения подлежащих предоставлению согласно настоящему Порядку сведений является запрос, поступивший владельцу специального счета, региональному оператору от лиц, имеющих право на получение указанных сведении, в письменной форме или в форме электронного документа на адрес электронной почты.

5. В запросе в обязательном порядке указываются:

фамилия, имя, отчество, паспортные данные, почтовый адрес заявителя и номер телефона (при наличии);

адрес электронной почты (если информация должна быть направлена в форме электронного документа);

характер и объем сведений, подлежащих предоставлению, а также период, за который необходимо представить информацию;

реквизиты документа (наименование документа, его номер, дата и место выдачи), подтверждающего право собственности заявителя на помещение в многоквартирном доме на момент направления запроса (для собственников помещений в многоквартирном доме);

протокол общего собрания собственников помещений в многоквартирном доме и доверенность, выданная в письменной форме всеми или большинством собственников помещений в доме, на получение предусмотренных настоящим Порядком сведений (для лиц, указанных в части 3 статьи 164 Жилищного кодекса Российской Федерации);

реквизиты юридического лица, в том числе основной государственный регистрационный номер (ОГРН), идентификационный номер налогоплательщика (ИНН), копия документа, подтверждающего осуществление деятельности по управлению многоквартирным домом (для лиц, ответственных за управление многоквартирным домом).

6. Запрашиваемые сведения предоставляются владельцем специального счета или региональным оператором на безвозмездной основе на указанный заявителем адрес не позднее 20 дней с момента получения запроса.

7. Основаниями для отказа в предоставлении информации являются:

отсутствие в запросе информации, указанной в пункте 5 настоящего Порядка;

запрос информации, не предусмотренной пунктами 2, 3 настоящего Порядка.

УТВЕРЖДЕН
постановлением Правительства
Брянской области
от 30 декабря 2013 г. № 796-п

ПЕРЕЧЕНЬ
иных сведений, подлежащих предоставлению лицом, на имя которого открыт специальный счет, и региональным оператором

Дополнительно к сведениям, подлежащим предоставлению в соответствии счастью 7 статьи 177 и статьей 183 Жилищного кодекса Российской Федерации, лицами, имеющими право на получение сведений от владельца специального счета и (или) регионального оператора, предоставляются сведения:

о зачете региональным оператором средств в счет исполнения на будущий период обязательств по уплате взносов на капитальный ремонт в соответствии с частью 4 статьи 181 Жилищного кодекса Российской Федерации;

о перечислении денежных средств в случаях, предусмотренных частью 2 статьи 174 Жилищного кодекса Российской Федерации;

об изменении способа формирования фонда капитального ремонта.

УТВЕРЖДЕН
постановлением Правительства
Брянской области
от 30 декабря 2013 г. № 796-п

ПОРЯДОК
предоставления иных сведений, подлежащих предоставлению лицом, на имя которого открыт специальный счет, и региональным оператором

1. Основанием для получения сведений, содержащихся в перечне иных сведений, подлежащих предоставлению лицом, на имя которого открыт специальный счет, и региональным оператором является запрос, поступивший владельцу специального счета, региональному оператору от лиц, имеющих право на получение указанных сведений, в письменной форме или в форме электронного документа на адрес электронной почты.

2. В запросе в обязательном порядке указываются:

фамилия, имя, отчество, паспортные данные, почтовый адрес заявителя и номер телефона (при наличии);

адрес электронной почты (если информация должна быть направлена в форме электронного документа);

характер и объем сведений, подлежащих предоставлению, а также период, за который необходимо представить информацию;

реквизиты документа (наименование документа, его номер, дата и место выдачи), подтверждающего право собственности заявителя на помещение в многоквартирном доме на момент направления запроса (для собственников помещений в многоквартирном доме);

протокол общего собрания собственников помещений в многоквартирном доме и доверенность, выданная в письменной форме всеми или большинством собственников помещений в доме, на получение предусмотренных настоящим Порядком сведений (для лиц, указанных в части 3 статьи 164 Жилищного кодекса Российской Федерации);

реквизиты юридического лица, в том числе основной государственный регистрационный номер (ОГРН), идентификационный номер налогоплательщика (ИНН), копия документа, подтверждающего осуществление деятельности по управлению многоквартирным домом (для лиц, ответственных за управление многоквартирным домом).

3. Запрашиваемые сведения предоставляются владельцем специального счета или региональным оператором на безвозмездной основе на указанный заявителем адрес не позднее 20 дней с момента получения запроса.

4. Основаниями для отказа в предоставлении информации являются:

отсутствие в запросе информации, указанной в пункте 2 настоящего Порядка;

запрос информации, не предусмотренной перечнем иных сведений, подлежащих предоставлению лицом, на имя которого открыт специальный счет, и региональным оператором.

ПРАВИТЕЛЬСТВО БРЯНСКОЙ ОБЛАСТИ
ПОСТАНОВЛЕНИЕ

от 30 декабря 2013 г. **№ 797-п**

г. Брянск

Об утверждении Порядка предоставления субсидий некоммерческим организациям, не являющимся государственными (муниципальными) учреждениями, в рамках государственной программы «Развитие образования и науки Брянской области» (2012—2015 годы)

В соответствии со статьей 78.1 Бюджетного кодекса Российской Федерации, в рамках реализации государственной программы «Развитие образования и науки Брянской области» (2012—2015 годы), утвержденной постановлением администрации Брянской области от 31 мая 2012 года № 470 «Об утверждении государственной программы «Развитие образования и науки Брянской области» (2012—2015 годы)», Правительство Брянской области

ПОСТАНОВЛЯЕТ:

1. Утвердить прилагаемый Порядок предоставления субсидий некоммерческим организациям, не являющимся государственными (муниципальными) учреждениями, в рамках государственной программы «Развитие образования и науки Брянской области» (2012—2015 годы).

2. Признать утратившими силу постановления администрации Брянской области:

от 2 февраля 2006 года № 65 «Об утверждении Положения о порядке предоставления адресной материальной помощи студентам вузов и ссузов по возмещению до 50 процентов компенсации стоимости билетов в автобусах междугородных маршрутов в выходные, предпраздничные и праздничные дни»;

от 19 февраля 2007 года № 96 «Об утверждении Положения о порядке предоставления адресной материальной помощи студентам вузов и ссузов по возмещению до 50 процентов компенсации стоимости билетов в автобусах междугородных маршрутов в выходные, предпраздничные и праздничные дни»;

от 19 сентября 2012 года № 875 «О внесении изменения в постановление администрации области от 19 февраля 2007 года № 96 «Об утверждении Положения о порядке предоставления адресной материальной помощи студентам вузов и ссузов по возмещению до 50 процентов компенсации стоимости билетов в автобусах междугородных маршрутов в выходные, предпраздничные и праздничные дни».

3. Опубликовать настоящее постановление на официальном сайте Правительства Брянской области в сети «Интернет».

4. Постановление вступает в силу с момента его официального опубликования и распространяется на правоотношения, возникшие с 1 сентября 2013 года.

5. Контроль за исполнением постановления возложить на заместителя Губернатора Брянской области Жигунова А. М.

Губернатор Н. В. ДЕНИН

УТВЕРЖДЕН
постановлением Правительства Брянской области
от 30 декабря 2013 г. № 797-п

ПОРЯДОК
предоставления субсидий некоммерческим организациям, не являющимся государственными (муниципальными) учреждениями, в рамках государственной программы «Развитие образования и науки Брянской области» (2012—2015 годы)

1. Настоящий Порядок разработан в целях предоставления финансовой поддержки в форме субсидий в рамках государственной программы «Развитие образования и науки Брянской области» (2012—2015 годы) некоммерческим организациям, не являющимся государственными (муниципальными) учреждениями (далее — некоммерческие организации), и определяет условия их предоставления и расходования, цели и порядок перечисления субсидий и предоставления отчётности об использовании субсидий.

2. Предоставление субсидии осуществляется в рамках расходов, предусмотренных на реализацию мероприятия по обеспечению финансовой поддержки студентов в части проезда в автобусах междугородных маршрутов в выходные, предпраздничные и праздничные дни государственной программы «Развитие образования и науки Брянской области» (2012—2015 годы).

3. Субсидии предоставляются на конкурсной основе некоммерческим организациям — первичным профсоюзным организациям студентов учреждений высшего профессионального образования, расположенных на территории Брянской области, с целью оказания финансовой помощи студентам по возмещению до50 % стоимости билетов в автобусах междугородных маршрутов в выходные, предпраздничные и праздничные дни.

4. Субсидия предоставляется некоммерческим организациям путем проведения конкурса заявок. Правила, критерии отбора и порядок проведения конкурса заявок определяются положением о конкурсе заявок среди некоммерческих организаций — профсоюзов студентов, осуществляющих деятельность в учреждениях высшего профессионального образования, которое утверждается департаментом образования и науки Брянской области.

5. Положение о конкурсе заявок среди некоммерческих организаций — профсоюзов студентов, осуществляющих деятельность в учреждениях высшего профессионального образования, публикуется на сайте департамента образования и науки Брянской области.

6. Субсидии некоммерческим организациям выделяются по итогам конкурса и при соблюдении следующих условий:

некоммерческая организация осуществляет основную деятельность в учреждениях высшего профессионального образования, находящихся на территории Брянской области;

деятельность профсоюзной организации студентов носит общественный характер и осуществляется на условиях добровольчества;

отсутствие у некоммерческой организации задолженности по налоговым платежам в бюджеты и бюджетные системы Российской Федерации;

согласие некоммерческой организации на осуществление департаментом образования и науки Брянской области и органами государственного финансового контроля Брянской области проверок соблюдения получателем субсидии условий, целей и порядка их предоставления.

7. Некоммерческие организации, претендующие на получение субсидии, представляют в департамент образования и науки Брянской области:

заявление о предоставлении субсидии на реализацию мероприятий государственной программы «Развитие образования и науки Брянской области» (2012—2015 годы);

копии учредительных документов некоммерческой организации;

справку из налогового органа об отсутствии у некоммерческой организации задолженности по налоговым платежам в бюджеты бюджетной системы Российской Федерации;

финансово-экономические обоснования, которые должны содержать списки студентов, обучающихся на дневных отделениях и проживающих на территории Брянской области, наименование затрат, подтверждаемых имеющимися проездными билетами в автобусах междугородных маршрутов в выходные, предпраздничные и праздничные дни;

документы, подтверждающие соответствие организации условиям, установленным в пункте 6 Порядка.

Все копии представленных документов заверяются руководителем организации — получателя субсидии.

8. Объем субсидии некоммерческой организации по итогам отбора определяется по следующей формуле:

$$V_i = \frac{V_{зi}}{\sum_{i=l}^{n} V_{зi}} \times V,$$

где: Vi — объем субсидии i-й некоммерческой организации;

Vзi — объем средств, необходимый для реализации мероприятия i-й некоммерческой организации;

n — число некоммерческих организаций, прошедших отбор;

V — объем средств, предусмотренных на предоставление субсидий некоммерческим организациям в рамках мероприятия по обеспечению финансовой поддержки студентов в части проезда в автобусах междугородных маршрутов в выходные, предпраздничные и праздничные дни государственной программы «Развитие образования и науки Брянской области» (2012—2015 годы).

9. Департамент образования и науки Брянкой области на основании представленных и проверенных документов заключает соглашение с некоммерческими организациями — победителями конкурса о предоставлении субсидий по форме, утверждаемой департаментом образования и науки Брянской области, с обязательным указанием условия предоставления субсидий — получение согласия получателей субсидий на осуществление в отношении их проверок департаментом образования и науки Брянской области и органами государственного финансового контроля Брянской области соблюдения получателями субсидий условий, целей и порядка предоставления субсидий.

10. Департамент образования и науки Брянской области в соответствии с соглашениями о предоставлении субсидий некоммерческим организациям, не являющимся государственными (муниципальными) учреждениями, и утверждённым графиком осуществляет в установленном порядке перечисление бюджетных средств на расчётные счета некоммерческих организаций, не являющихся государственными (муниципальными) учреждениями, открытые в кредитных организациях.

11. Некоммерческие организации, не являющиеся государственными (муниципальными) учреждениями, ежемесячно, в срок до 5 числа месяца, следующего за отчетным, представляют департаменту образования и науки Брянской области отчет о целевом использовании бюджетных средств по форме согласно приложению 1 к Порядку, а также отчет о достижении значений целевых показателей (индикаторов) результативности предоставления субсидии из областного бюджета в сроки, определенные департаментом образования и науки Брянской области по форме согласно приложению 2 к Порядку.

12. Ответственность за достоверность предоставляемых в департамент образования и науки Брянской области документов и соблюдение условий, установленных соглашением и настоящим Порядком, возлагается на некоммерческие организации, не являющиеся государственными (муниципальными) учреждениями.

13. В случае использования субсидий не по целевому назначению или с нарушением условий, определенных настоящим Порядком и соглашением, соответствующие средства подлежат возврату в доход областного бюджета в порядке, установленном бюджетным законодательством Российской Федерации.

14. Обязательную проверку соблюдения условий, целей и порядка предоставления субсидий некоммерческими организациями, не являющимися государственными (муниципальными) учреждениями, осуществляют департамент образования и науки Брянской области и органы государственного финансового контроля Брянской области.

ПРИЛОЖЕНИЕ 1
к Порядку предоставления субсидий некоммерческим организациям, не являющимся государственными (муниципальными) учреждениями, в рамках государственной программы «Развитие образования и науки Брянской области» (2012—2015 годы)

ОТЧЕТ
об использовании субсидии некоммерческими организациями, не являющимися государственными (муниципальными) учреждениями, в рамках реализации мероприятия государственной программы «Развитие образования и науки Брянской области» (2012—2015 годы)

_____
(наименование организации)

по состоянию на _____ 20 __ г.

№ п. п.	Наименование выполняемых мероприятий	Предусмотрено средств на реализацию мероприятий*, рублей	Объем произведенных расходов (кассовое исполнение), рублей	Остаток средств на реализацию мероприятия, рублей
1	2	3	4	5 = 3-4

*В случае реализации мероприятий частично за счет собственных средств организации — получателя субсидий отчет составляется в разрезе источников финансового обеспечения реализации мероприятий.

Руководитель организации — получателя субсидии

_____ _____
(ф., и., о.) (подпись)

Главный бухгалтер организации — получателя субсидии

_____ _____
(ф., и., о.) (подпись)

«___» _____ 20__ г.

ПРИЛОЖЕНИЕ 2
к Порядку предоставления субсидий некоммерческим организациям, не являющимся государственными (муниципальными) учреждениями, в рамках государственной программы «Развитие образования и науки Брянской области» (2012—2015 годы)

ОТЧЕТ
о достижении значений целевых показателей (индикаторов) результативности предоставления субсидии из областного бюджета некоммерческим организациям Брянской области, не являющимся государственными (муниципальными) учреждениями, в рамках реализации мероприятия государственной программы «Развитие образования и науки Брянской области» (2012—2015 годы)

_____
(наименование организации)

по состоянию на _____ 20__ г.

Сведения о достижении значений показателей (индикаторов) результативности предоставления субсидии, установленных соглашением:

№ п. п.	Наименование выполняемых мероприятий	Показатель (индикатор) результативности, установленный соглашением	Значение показателя, установленное соглашением	Фактическое значение показателя*
1	2	3	4	5

*Нарастающим итогом с момента получения субсидии.

Руководитель организации — получателя субсидии

_____ _____
(ф., и., о.) (подпись)

«___» _____ 20__ г.

ПРАВИТЕЛЬСТВО БРЯНСКОЙ ОБЛАСТИ
ПОСТАНОВЛЕНИЕ

от 30 декабря 2013 г. **№ 798-п**

г. Брянск

О признании утратившими силу отдельных нормативных правовых актов Брянской области

В соответствии с Законом Брянской области от 3 ноября 1997 года № 28-З «О законах и иных нормативных правовых актах Брянской области», постановлением Правительства Брянской области от 28 октября 2013 года № 608-п «Об утверждении Порядка разработки, реализации и оценки эффективности государственных программ Брянской области», в связи с изменением порядка разработки, утверждения и реализации государственных программ Правительство Брянской области

ПОСТАНОВЛЯЕТ:

1. Признать утратившими силу:

постановления администрации Брянской области:

от 30 декабря 2011 года № 1290 «Об утверждении государственной программы «Обеспечение реализации полномочий высшего исполнительного органа государственной власти Брянской области» (2012—2015 годы)»;

от 6 марта 2012 года № 201 «О внесении изменений в государственную программу «Реализация полномочий высшего исполнительного органа государственной власти Брянской области» (2012—2015 годы)»;

от 7 июня 2012 года № 507 «О внесении изменений в постановление администрации области от 30 декабря 2011 года № 1290 «Об утверждении государственной программы «Реализация полномочий высшего исполнительного органа государственной власти Брянской области» (2012—2015 годы)»;

от 28 июня 2012 года № 585 «О внесении изменений в государственную программу Брянской области «Реализация полномочий высшего исполнительного органа государственной власти Брянской области» (2012—2015 годы)»;

от 30 июля 2012 года № 680 «О внесении изменений в государственную программу «Реализация полномочий высшего исполнительного органа государственной власти Брянской области» (2012—2015 годы)»;

от 28 августа 2012 года № 801 «О внесении изменений в государственную программу «Реализация полномочий высшего исполнительного органа государственной власти Брянской области» (2012—2015 годы)»;

от 12 ноября 2012 года № 1037 «О внесении изменений в государственную программу «Реализация полномочий высшего исполнительного органа государственной власти Брянской области» (2012—2015 годы)»;

от 29 ноября 2012 года № 1095 «О внесении изменений в государственную программу «Реализация полномочий высшего исполнительного органа государственной власти Брянской области» (2012—2015 годы)»;

от 20 декабря 2012 года № 1195 «О внесении изменений в государственную программу «Реализация полномочий высшего исполнительного органа государственной власти Брянской области» (2012—2015 годы)»;

от 29 декабря 2012 года № 1307 «О внесении изменений в государственную программу «Реализация полномочий высшего исполнительного органа государственной власти Брянской области» (2012—2015 годы)»;

от 29 декабря 2012 года № 1384 «О внесении изменений в государственную программу «Реализация полномочий высшего исполнительного органа государственной власти Брянской области» (2012—2015 годы)»;

постановления Правительства Брянской области:

от 1 июля 2013 года № 298-п «О внесении изменений в постановление администрации области от 30 декабря 2011 года № 1290 «Об утверждении государственной программы «Реализация полномочий высшего исполнительного органа государственной власти Брянской области» (2012—2015 годы)»;

от 5 августа 2013 года № 384-п «О внесении изменений в государственную программу «Обеспечение реализации полномочий высшего исполнительного органа государственной власти Брянской области» (2012—2015 годы)»;

от 7 октября 2013 года № 576-п «О внесении изменений в государственную программу «Обеспечение реализации полномочий высшего исполнительного органа государственной власти Брянской области» (2012—2015 годы)»;

от 9 декабря 2013 года № 687-п «О внесении изменений в государственную программу «Обеспечение реализации полномочий высшего исполнительного органа государственной власти Брянской области» (2012—2015 годы)».

2. Опубликовать настоящее постановление на официальном сайте Правительства Брянской области в сети «Интернет».

Губернатор Н. В. ДЕНИН

ПРАВИТЕЛЬСТВО БРЯНСКОЙ ОБЛАСТИ
ПОСТАНОВЛЕНИЕ

от 30 декабря 2013 г. **№ 799-п**

г. Брянск

О внесении изменений в постановление Правительства Брянской области от 2 декабря 2013 года № 669-п «О распределении иных межбюджетных трансфертов бюджетам муниципальных районов Брянской области на выплату денежного поощрения лучшим муниципальным учреждениям культуры, находящимся на территориях сельских поселений, и их работникам»

В соответствии с постановлением Правительства Брянской области от 18 ноября 2013 года № 639-п «Об утверждении Правил предоставления из областного бюджета иных межбюджетных трансфертов бюджетам муниципальных районов Брянской области на выплату денежного поощрения лучшим муниципальным учреждениям культуры, находящимся на территориях сельских поселений, и их работникам» Правительство Брянской области

ПОСТАНОВЛЯЕТ:

1. Внести изменения в строку 2 распределения иных межбюджетных трансфертов бюджетам муниципальных районов Брянской области на выплату денежного поощрения лучшим муниципальным учреждениям культуры, находящимся на территориях сельских поселений, и их работникам, утвержденного постановлением Правительства Брянской области от 2 декабря 2013 года № 669-п «О распределении иных межбюджетных трансфертов бюджетам муниципальных районов Брянской области на выплату денежного поощрения лучшим муниципальным учреждениям культуры, находящимся на территориях сельских поселений, и их работникам», изложив ее в следующей редакции:

2	Брянский район		МБОУ ДОД «Глинищевская детская школа искусств»	100,0
			МБОУ ДОД «Детская школа искусств д. Добрунь»	50,0
		Отрадненское сельское поселение	МБПУК «Отрадненский культурно-просветительный центр»	100,0
		Глинищевское сельское поселение	МБУК «Глинищевский культурно-досуговый центр»	50,0

2. Контроль за исполнением настоящего постановления возложить на заместителя Губернатора Брянской области Теребунова А. Н.

Губернатор Н. В. ДЕНИН

ПРАВИТЕЛЬСТВО БРЯНСКОЙ ОБЛАСТИ
ПОСТАНОВЛЕНИЕ

от 30 декабря 2013 г. **№ 800-п**

г. Брянск

Об утверждении Порядка регистрации домашних животных на территории Брянской области

В соответствии с Законом Брянской области от 13 июня 2013 года № 41-З «О регулировании некоторых вопросов в сфере содержания домашних животных и обращения с безнадзорными животными в Брянской области» Правительство Брянской области ПОСТАНОВЛЯЕТ:

1. Утвердить прилагаемый Порядок регистрации домашних животных на территории Брянской области.
2. Настоящее постановление вступает в силу со дня его официального опубликования.
3. Контроль за исполнением постановления возложить на вице-губернатора Брянской области Касацкого А. И.

Губернатор Н. В. ДЕНИН

УТВЕРЖДЕН
постановлением Правительства
Брянской области
от 30 декабря 2013 г. № 800-п

ПОРЯДОК
регистрации домашних животных на территории Брянской области

1. Настоящий Порядок определяет процедуру регистрации на территории Брянской области животных, находящихся на содержании владельца в жилище либо на его территории (земельном участке) (далее — домашние животные).

2. Регистрация домашних животных производится на территории Брянской области в заявительном порядке.

3. Регистрацию осуществляют учреждения, подведомственные уполномоченному в области ветеринарии исполнительному органу государственной власти Брянской области (далее — учреждения).

4. Регистрация производится путем внесения данных о домашнем животном в реестр домашних животных, выдачи паспорта домашнего животного. В случае, если паспорт домашнего животного имеется, в нем проставляется отметка о регистрации. Животному присваивается и устанавливается учетный знак домашнего животного.

5. Для проведения процедуры регистрации владельцем представляется регистрируемое животное, а также:
документ, удостоверяющий личность владельца животного, — для физического лица;
свидетельство о государственной регистрации юридического лица — для юридического лица;
паспорт домашнего животного (при наличии);
информация об идентификационных метках животного в виде клейма или чипа (при наличии);
родословная или метрика домашнего животного (при наличии);
фото животного (по желанию владельца).

6. Перечень учреждений, подведомственных управлению ветеринарии Брянской области, осуществляющих регистрацию домашних животных на территории Брянской области, указан в приложении 1 к настоящему Порядку.

7. Основанием для отказа в регистрации домашнего животного является непредставление регистрируемого животного.

8. При регистрации владелец домашнего животного должен быть ознакомлен с Законом Брянской области от 13 июня 2013 года № 41-З «О регулировании некоторых вопросов в сфере содержания домашних животных и обращения с безнадзорными животными в Брянской области».

Факт ознакомления удостоверяется личной подписью владельца домашнего животного в журнале амбулаторного приема.

9. При регистрации в реестр домашних животных заносятся следующие сведения:
номер регистрации;
дата регистрации;
вид животного;

кличка животного;
пол животного;
окрас (указывается в соответствии с общепринятыми наименованиями окраса животных);
особые приметы;
порода (в случае, если на животное не имеется документов, подтверждающих его породу, но по внешним признакам оно схоже с какой-либо породой, указывается слово «метис» и далее наименование породы, во всех остальных случаях указывается «не определена»);
информация об идентификационных метках животного;
данные о вакцинации животного;
данные о стерилизации (кастрации) животного;
данные о владельце: фамилия, имя, отчество (при наличии) и место жительства — для физического лица, наименование и место нахождения — для юридического лица, номер телефона;
дата снятия с регистрации;
основания снятия с регистрации.

10. Обращение с информацией, содержащей персональные данные владельца животного, представленной при прохождении процедуры регистрации, осуществляется в соответствии с федеральным законодательством о персональных данных.

11. В случае передачи домашнего животного от одного владельца другому животное регистрируется по новому адресу с соответствующей отметкой в паспорте домашнего животного. При этом учреждением производится снятие с регистрации домашнего животного по прежнему месту жительства владельца (месту нахождения юридического лица).

12. Перерегистрация, снятие с регистрационного учета производится в заявительном порядке путем внесения сведений о смене владельца животного, потери животного, смерти или гибели животного в реестр.

13. Форма реестра домашних животных приведена в приложении 2 к настоящему Порядку.

ПРИЛОЖЕНИЕ 1
к Порядку регистрации домашних животных
на территории Брянской области

ПЕРЕЧЕНЬ
учреждений, подведомственных управлению ветеринарии Брянской области, осуществляющих регистрацию домашних животных на территории Брянской области

№ п. п.	Наименование учреждения	Адрес
1	2	3
1	Государственное бюджетное учреждение Брянской области «Брасовская районная ветеринарная станция по борьбе с болезнями животных»	242300, Брянская область, Брасовский район, пос. Локоть, ул. Парковая, 53а
2	Государственное бюджетное учреждение Брянской области «Гордеевская районная ветеринарная станция по борьбе с болезнями животных»	243650, Брянская область, Гордеевский район, с. Гордеевка, пер. Великоборский, 27
3	Государственное бюджетное учреждение Брянской области «Дубровская районная ветеринарная станция по борьбе с болезнями животных»	242750, Брянская область, Дубровский район, п.г.т. Дубровка, ул. Ленина, 4
4	Государственное бюджетное учреждение Брянской области «Жуковская районная ветеринарная станция по борьбе с болезнями животных»	242700, Брянская область, Жуковский район, г. Жуковка, ул. Краснофокинская, 106г
5	Государственное бюджетное учреждение Брянской области «Злынковская районная ветеринарная станция по борьбе с болезнями животных»	243600, Брянская область, Злынковский район, г. Злынка, пл. Свободы, 18а
6	Государственное бюджетное учреждение Брянской области «Карачевская районная ветеринарная станция по борьбе с болезнями животных»	242500, Брянская область, Карачевский район, г. Карачев, ул. Первомайская, 45
7	Государственное бюджетное учреждение Брянской области «Клетнянская районная ветеринарная станция по борьбе с болезнями животных»	242820, Брянская область, Клетнянский район, п.г.т. Клетня, ул. Кирова, 39
8	Государственное бюджетное учреждение Брянской области «Климовская районная ветеринарная станция по борьбе с болезнями животных»	243040, Брянская область, Климовский район, п.г.т. Климово, ул. Лесная, 41
9	Государственное бюджетное учреждение Брянской области «Клинцовская районная ветеринарная станция по борьбе с болезнями животных»	243140, Брянская область, Клинцовский район, г. Клинцы, ул. Октябрьская, 134а
10	Государственное бюджетное учреждение Брянской области «Комаричская районная ветеринарная станция по борьбе с болезнями животных»	242400, Брянская область, Комаричский район, пос. Комаричи, ул. Строителей, 13
11	Государственное бюджетное учреждение Брянской области «Красногорская районная ветеринарная станция по борьбе с болезнями животных»	243160, Брянская область, Красногорский район, п.г.т. Красная Гора, ул. Клинцовская, 20
12	Государственное бюджетное учреждение Брянской области «Мглинская районная ветеринарная станция по борьбе с болезнями животных»	243220, Брянская область, Мглинский район, г. Мглин, пер. 4-й Первомайский, 33
13	Государственное бюджетное учреждение Брянской области «Навлинская районная ветеринарная станция по борьбе с болезнями животных»	242130, Брянская область, Навлинский район, пос. Навля, ул. Мичурина, 7

1	2	3
14	Государственное бюджетное учреждение Брянской области «Новозыбковская районная ветеринарная станция по борьбе с болезнями животных»	243020, Брянская область, Новозыбковский район, г. Новозыбков, пер. Бульварный, 22а
15	Государственное бюджетное учреждение Брянской области «Погарская районная ветеринарная станция по борьбе с болезнями животных»	243550, Брянская область, Погарский район, п.г.т. Погар, ул. Ленина, 66
16	Государственное бюджетное учреждение Брянской области «Почепская районная ветеринарная станция по борьбе с болезнями животных»	243400, Брянская область, Почепский район, г. Почеп, ул. Мглинская, 64
17	Государственное бюджетное учреждение Брянской области «Рогнединская районная ветеринарная станция по борьбе с болезнями животных»	242770, Брянская область, Рогнединский район, пос. Рогнедино, ул. Горького, 57
18	Государственное бюджетное учреждение Брянской области «Севская межрайонная ветеринарная станция по борьбе с болезнями животных»	242440, Брянская область, Севский район, г. Севск, ул. Рабочая, 3а
19	Государственное бюджетное учреждение Брянской области «Стародубская районная ветеринарная станция по борьбе с болезнями животных»	243240, Брянская область, Стародубский район, г. Стародуб, ул. Коваленко, 16
20	Государственное бюджетное учреждение Брянской области «Суражская районная ветеринарная станция по борьбе с болезнями животных»	243500, Брянская область, Суражский район, г. Сураж, ул. Ленина, 84
21	Государственное бюджетное учреждение Брянской области «Трубчевская районная ветеринарная станция по борьбе с болезнями животных»	242220, Брянская область, Трубчевский район, г. Трубчевск, ул. Урицкого, 16
22	Государственное бюджетное учреждение Брянской области «Унечская районная ветеринарная станция по борьбе с болезнями животных»	243300, Брянская область, Унечский район, г. Унеча, ул. Танкистов, 32
23	Государственное бюджетное учреждение Брянской области «Управление ветеринарии г. Брянска»	241007, Брянская область, г. Брянск, ул. Вали Сафроновой, 89
24	Государственное бюджетное учреждение Брянской области «Брянская городская станция по борьбе с болезнями животных»	241037, Брянская область, г. Брянск, просп. Станке Димитрова, 6
25	Государственное бюджетное учреждение Брянской области «Центр ветеринарии «Пригородный»	241520, Брянская область, Брянский район, с. Супонево, ул. Свенская, 61
26	Филиал «Дятьковский» государственного бюджетного учреждения Брянской области «Центр ветеринарии «Пригородный»	242600, Брянская область, Дятьковский район, г. Дятьково, ул. Котовского, 386
27	Филиал «Выгоничский» государственного бюджетного учреждения Брянской области «Центр ветеринарии «Пригородный»	243360, Брянская область, Выгоничский район, пос. Выгоничи, ул. Комсомольская, 25
28	Филиал «Брянский» государственного бюджетного учреждения Брянской области «Центр ветеринарии «Пригородный»	241525, Брянская область, Брянский район, с. Глинищево, ул. П. М. Яшенина, 94
29	Филиал «Жирятинский» государственного бюджетного учреждения Брянской области «Центр ветеринарии «Пригородный»	242030, Брянская область, Жирятинский район, с. Жирятино, пер. Майский, 1а

ПРИЛОЖЕНИЕ 2
к Порядку регистрации
домашних животных на территории
Брянской области

Реестр домашних животных

№ регист-рации	Дата регист-рации	Вид живот-ного	Кличка живот-ного	Пол живот-ного	Окрас	Особые при-меты	Порода	Идентифи-кационные метки	Вакци-нация	Стерили-зация (кастрация)	Данные о владельце	Дата снятия с регист-рации	Основание сниятия с регист-рации

ПРАВИТЕЛЬСТВО БРЯНСКОЙ ОБЛАСТИ
ПОСТАНОВЛЕНИЕ

от 30 декабря 2013 г. **№ 801-п**

г. Брянск

Об установлении нормативов расходов на реализацию государственного образовательного стандарта общего образования (образовательных программ) муниципальными общеобразовательными организациями, имеющими государственную аккредитацию негосударственными общеобразовательными организациями на 2014—2016 годы

В соответствии со статьей 99 Федерального закона от 29 декабря 2012 года № 273-ФЗ «Об образовании в Российской Федерации», подпунктом 4 пункта 2 статьи 17 Закона Брянской области от 8 августа 2013 года № 62-З «Об образовании в Брянской области», статьей 4 Закона Брянской области от 13 августа 2007 года № 126-З «О межбюджетных отношениях в Брянской области» Правительство Брянской области

ПОСТАНОВЛЯЕТ:

1. Установить нормативы расходов на реализацию государственного образовательного стандарта общего образования (образовательных программ) муниципальными общеобразовательными организациями, имеющими государственную аккредитацию негосударственными общеобразовательными организациями на 2014—2016 годы согласно приложению.

2. Признать утратившим силу постановление администрации Брянской области от 29 декабря 2012 года № 1320 «Об утверждении расчетных показателей нормативов расходов на реализацию государственного стандарта общего образования муниципальными общеобразовательными учреждениями, имеющими государственную аккредитацию негосударственными общеобразовательными учреждениями на 2013—2015 годы».

3. Данное постановление вступает в силу с момента его официального опубликования и распространяется на правоотношения, возникшие с 1 января 2014 года.

4. Контроль за исполнением постановления возложить на заместителя Губернатора Брянской области Жигунова А. М.

Губернатор Н. В. ДЕНИН

ПРИЛОЖЕНИЕ
к постановлению Правительства
Брянской области
от 30 декабря 2013 г. № 801-п

Нормативы расходов на реализацию государственного образовательного стандарта общего образования (образовательных программ) муниципальными общеобразовательными организациями, имеющими государственную аккредитацию негосударственными общеобразовательными организациями на 2014—2016 годы

1. Нормативы расходов в год на реализацию государственного образовательного стандарта общего образования (образовательных программ) исходя из наполняемости классов, в расчете на 1 обучающегося:

1.1.

Типы классов	Наполняемость класса	
	город	село
обычный класс (общеобразовательные школы, лицеи, гимназии)	25	14
коррекционный (имеющие сложные дефекты)	5	5
коррекционный (1. глухие 2. слабослышащие и позднооглохшие с глубоким недоразвитием речи, обусловленным нарушением слуха)	6	6
коррекционный (слепые)	8	8
коррекционный (1. глубоко умственно отсталые 2. слабослышащие и позднооглохшие с легким недоразвитием речи, обусловленным нарушением слуха 3. имеющие нарушения опорно-двигательного аппарата)	10	10
коррекционный (1. слабовидящие и позднослепшие 2. имеющие тяжелые нарушения речи 3. имеющие задержку психического развития 4. умственно отсталые)	12	12

(рублей)

Тип класса	Норматив расходов в год на 1 обучающегося общеобразовательной организации	
	расположенной в городском населенном пункте	расположенной в сельском населенном пункте
1	2	3
0 класс		
Для имеющих сложные дефекты (нормативная наполняемость класса — 5 человек)	40630	50787
Для глухих (нормативная наполняемость класса — 6 человек)	40912	51140
Для слабослышащих и позднооглохших с глубоким недоразвитием речи, обусловленным нарушением слуха (нормативная наполняемость класса — 6 человек)	32447	40559
Для глубоко умственно отсталых (нормативная наполняемость класса — 10 человек)	20315	25394
Для слабослышащих и позднооглохших с легким недоразвитием речи, обусловленным нарушением слуха (нормативная наполняемость класса — 10 человек)	19468	24335
Для имеющих нарушения опорно-двигательного аппарата (нормативная наполняемость класса — 10 человек)	15236	19045
Для имеющих тяжелые нарушения речи (нормативная наполняемость класса — 12 человек)	16224	20280
Для умственно отсталых (нормативная наполняемость класса — 12 человек)	17442	21803
1 класс		
Обычный класс (общеобразовательные школы)	7336	16375
Обычный класс (лицеи, гимназии, центры образования, школы с углубленным изучением)	8436	18831
Для имеющих сложные дефекты (нормативная наполняемость класса — 5 человек)	50582	63227
Для глухих (нормативная наполняемость класса — 6 человек)	42152	52689
Для слабослышащих и позднооглохших с глубоким недоразвитием речи, обусловленным нарушением слуха (нормативная наполняемость класса — 6 человек)	34884	43605
Для глубоко умственно отсталых (нормативная наполняемость класса — 10 человек)	25291	31614
Для слабослышащих и позднооглохших с легким недоразвитием речи, обусловленным нарушением слуха (нормативная наполняемость класса — 10 человек)	20930	26163
Для имеющих нарушения опорно-двигательного аппарата (нормативная наполняемость класса — 10 человек)	17442	21803
Для слабовидящих и поздноослепших (нормативная наполняемость класса — 12 человек)	21803	27253
Для имеющих тяжелые нарушения речи (нормативная наполняемость класса — 12 человек)	17442	21803
Для имеющих задержку психического развития (нормативная наполняемость класса — 12 человек)	20221	25276
Для умственно отсталых (нормативная наполняемость класса — 12 человек)	21076	26345
2 класс		
Обычный класс (общеобразовательные школы)	8140	18169
Обычный класс (лицеи, гимназии, центры образования, школы с углубленным изучением)	9361	20894
Для имеющих сложные дефекты (нормативная наполняемость класса — 5 человек)	50582	63227
Для глухих (нормативная наполняемость класса — 6 человек)	45059	56323
Для слабослышащих и позднооглохших с глубоким недоразвитием речи, обусловленным нарушением слуха (нормативная наполняемость класса — 6 человек)	36338	45422
Для глубоко умственно отсталых (нормативная наполняемость класса — 10 человек)	25291	31614
Для слабослышащих и позднооглохших с легким недоразвитием речи, обусловленным нарушением слуха (нормативная наполняемость класса — 10 человек)	21803	27253
Для имеющих нарушения опорно-двигательного аппарата (нормативная наполняемость класса — 10 человек)	19186	23983
Для слабовидящих и поздноослепших (нормативная наполняемость класса — 12 человек)	23983	29978
Для имеющих тяжелые нарушения речи (нормативная наполняемость класса — 12 человек)	18896	23619
Для имеющих задержку психического развития (нормативная наполняемость класса — 12 человек)	15262	19077
Для умственно отсталых (нормативная наполняемость класса — 12 человек)	21076	26345
3 класс		
Обычный класс (общеобразовательные школы)	9012	20115
Обычный класс (лицеи, гимназии, центры образования, школы с углубленным изучением)	10363	23133
Для имеющих сложные дефекты (нормативная наполняемость класса — 5 человек)	50582	63227
Для глухих (нормативная наполняемость класса — 6 человек)	43605	54506
Для слабослышащих и позднооглохших с глубоким недоразвитием речи, обусловленным нарушением слуха (нормативная наполняемость класса — 6 человек)	36338	45422
Для глубоко умственно отсталых (нормативная наполняемость класса — 10 человек)	25291	31614
Для слабослышащих и позднооглохших с легким недоразвитием речи, обусловленным нарушением слуха (нормативная наполняемость класса — 10 человек)	21803	27253

1	2	3
Для имеющих нарушения опорно-двигательного аппарата (нормативная наполняемость класса — 10 человек)	20058	25073
Для слабовидящих и позднооослепших (нормативная наполняемость класса — 12 человек)	24710	30887
Для имеющих тяжелые нарушения речи (нормативная наполняемость класса — 12 человек)	19622	24528
Для имеющих задержку психического развития (нормативная наполняемость класса — 12 человек)	15262	19077
Для умственно отсталых (нормативная наполняемость класса — 12 человек)	21076	26345
4 класс		
Обычный класс (общеобразовательные школы)	9012	20115
Обычный класс (лицеи, гимназии, центры образования, школы с углубленным изучением)	10363	23133
Для имеющих сложные дефекты (нормативная наполняемость класса — 5 человек)	50582	63227
Для глухих (нормативная наполняемость класса — 6 человек)	50873	63591
Для слабослышащих и позднооглохших с глубоким недоразвитием речи, обусловленным нарушением слуха (нормативная наполняемость класса — 6 человек)	39245	49056
Для глубоко умственно отсталых (нормативная наполняемость класса — 10 человек)	25291	31614
Для слабослышащих и позднооглохших с легким недоразвитием речи, обусловленным нарушением слуха (нормативная наполняемость класса — 10 человек)	23547	29433
Для имеющих нарушения опорно-двигательного аппарата (нормативная наполняемость класса — 10 человек)	20930	26163
Для слабовидящих и позднооослепших (нормативная наполняемость класса — 12 человек)	24710	30887
Для имеющих тяжелые нарушения речи (нормативная наполняемость класса — 12 человек)	19622	24528
Для имеющих задержку психического развития (нормативная наполняемость класса — 12 человек)	15989	19986
Для умственно отсталых (нормативная наполняемость класса — 12 человек)	21076	26345
5 класс		
Обычный класс (общеобразовательные школы)	9576	21375
Обычный класс (лицеи, гимназии, центры образования, школы с углубленным изучением)	11012	24581
Для имеющих сложные дефекты (нормативная наполняемость класса — 5 человек)	57070	67588
Для глухих (нормативная наполняемость класса — 6 человек)	50873	63591
Для слабослышащих и позднооглохших с глубоким недоразвитием речи, обусловленным нарушением слуха (нормативная наполняемость класса — 6 человек)	43605	54506
Для глубоко умственно отсталых (нормативная наполняемость класса — 10 человек)	27035	33794
Для слабослышащих и позднооглохших с легким недоразвитием речи, обусловленным нарушением слуха (нормативная наполняемость класса — 10 человек)	26163	32704
Для имеющих нарушения опорно-двигательного аппарата (нормативная наполняемость класса — 10 человек)	25291	31614
Для слабовидящих и позднооослепших (нормативная наполняемость класса — 12 человек)	26676	33345
Для имеющих тяжелые нарушения речи (нормативная наполняемость класса — 12 человек)	23256	29070
Для имеющих задержку психического развития (нормативная наполняемость класса — 12 человек)	18169	22711
Для умственно отсталых (нормативная наполняемость класса — 12 человек)	22529	28162
6 класс		
Обычный класс (общеобразовательные школы)	9875	22043
Обычный класс (лицеи, гимназии, центры образования, школы с углубленным изучением)	11357	25349
Для имеющих сложные дефекты (нормативная наполняемость класса — 5 человек)	61047	76309
Для глухих (нормативная наполняемость класса — 6 человек)	50873	63591
Для слабослышащих и позднооглохших с глубоким недоразвитием речи, обусловленным нарушением слуха (нормативная наполняемость класса — 6 человек)	49419	61774
Для глубоко умственно отсталых (нормативная наполняемость класса — 10 человек)	30524	38154
Для слабослышащих и позднооглохших с легким недоразвитием речи, обусловленным нарушением слуха (нормативная наполняемость класса — 10 человек)	29651	37064
Для имеющих нарушения опорно-двигательного аппарата (нормативная наполняемость класса — 10 человек)	26163	32704
Для слабовидящих и позднооослепших (нормативная наполняемость класса — 12 человек)	29070	36338
Для имеющих тяжелые нарушения речи (нормативная наполняемость класса — 12 человек)	23983	29978
Для имеющих задержку психического развития (нормативная наполняемость класса — 12 человек)	19622	24528
Для умственно отсталых (нормативная наполняемость класса — 12 человек)	25436	31795
7 класс		
Обычный класс (общеобразовательные школы)	10474	23379
Обычный класс (лицеи, гимназии, центры образования, школы с углубленным изучением)	12045	26886
Для имеющих сложные дефекты (нормативная наполняемость класса — 5 человек)	64535	80669
Для глухих (нормативная наполняемость класса — 6 человек)	53780	67224

1	2	3
Для слабослышащих и позднооглохших с глубоким недоразвитием речи, обусловленным нарушением слуха (нормативная наполняемость класса — 6 человек)	47966	59957
Для глубоко умственно отсталых (нормативная наполняемость класса — 10 человек)	32268	40335
Для слабослышащих и позднооглохших с легким недоразвитием речи, обусловленным нарушением слуха (нормативная наполняемость класса — 10 человек)	28779	35974
Для имеющих нарушения опорно-двигательного аппарата (нормативная наполняемость класса — 10 человек)	28779	35974
Для слабовидящих и поздноослепших (нормативная наполняемость класса — 12 человек)	30524	38154
Для имеющих тяжелые нарушения речи (нормативная наполняемость класса — 12 человек)	25436	31795
Для имеющих задержку психического развития (нормативная наполняемость класса — 12 человек)	21803	27253
Для умственно отсталых (нормативная наполняемость класса — 12 человек)	26890	33612
8 класс		
Обычный класс (общеобразовательные школы)	10733	24047
Обычный класс (лицеи, гимназии, центры образования, школы с углубленным изучением)	12389	27654
Для имеющих сложные дефекты (нормативная наполняемость класса — 5 человек)	66280	82850
Для глухих (нормативная наполняемость класса — 6 человек)	53780	67224
Для слабослышащих и позднооглохших с глубоким недоразвитием речи, обусловленным нарушением слуха (нормативная наполняемость класса — 6 человек)	49419	61774
Для глубоко умственно отсталых (нормативная наполняемость класса — 10 человек)	33140	41425
Для слабослышащих и позднооглохших с легким недоразвитием речи, обусловленным нарушением слуха (нормативная наполняемость класса — 10 человек)	29651	37064
Для имеющих нарушения опорно-двигательного аппарата (нормативная наполняемость класса — 10 человек)	28779	35974
Для слабовидящих и поздноослепших (нормативная наполняемость класса — 12 человек)	29070	36338
Для имеющих тяжелые нарушения речи (нормативная наполняемость класса — 12 человек)	25436	31795
Для имеющих задержку психического развития (нормативная наполняемость класса — 12 человек)	21803	27253
Для умственно отсталых (нормативная наполняемость класса — 12 человек)	27617	34521
9 класс		
Обычный класс (общеобразовательные школы)	10773	24047
Обычный класс (лицеи, гимназии, центры образования, школы с углубленным изучением)	12389	27654
Для имеющих сложные дефекты (нормативная наполняемость класса — 5 человек)	66280	82850
Для глухих (нормативная наполняемость класса — 6 человек)	53780	67224
Для слабослышащих и позднооглохших с глубоким недоразвитием речи, обусловленным нарушением слуха (нормативная наполняемость класса — 6 человек)	49419	61774
Для глубоко умственно отсталых (нормативная наполняемость класса — 10 человек)	33140	41425
Для слабослышащих и позднооглохших с легким недоразвитием речи, обусловленным нарушением слуха (нормативная наполняемость класса — 10 человек)	29651	37064
Для имеющих нарушения опорно-двигательного аппарата (нормативная наполняемость класса — 10 человек)	30524	38154
Для слабовидящих и поздноослепших (нормативная наполняемость класса — 12 человек)	28343	35429
Для имеющих тяжелые нарушения речи (нормативная наполняемость класса — 12 человек)	26163	32704
Для имеющих задержку психического развития (нормативная наполняемость класса — 12 человек)	21803	27253
Для умственно отсталых (нормативная наполняемость класса — 12 человек)	27617	34521
10 класс		
Обычный класс (общеобразовательные школы)	11072	24715
Обычный класс (лицеи, гимназии, центры образования, школы с углубленным изучением)	12733	28422
Для имеющих сложные дефекты (нормативная наполняемость класса — 5 человек)	68024	85030
Для глухих (нормативная наполняемость класса — 6 человек)	53780	67224
Для слабослышащих и позднооглохших с глубоким недоразвитием речи, обусловленным нарушением слуха (нормативная наполняемость класса — 6 человек)	50873	63591
Для глубоко умственно отсталых (нормативная наполняемость класса — 10 человек)	34012	42515
Для слабослышащих и позднооглохших с легким недоразвитием речи, обусловленным нарушением слуха (нормативная наполняемость класса — 10 человек)	30524	38154
Для имеющих нарушения опорно-двигательного аппарата (нормативная наполняемость класса — 10 человек)	28779	35974
Для слабовидящих и поздноослепших (нормативная наполняемость класса — 12 человек)	29797	37246
Для имеющих тяжелые нарушения речи (нормативная наполняемость класса — 12 человек)	27617	34521
Для умственно отсталых (нормативная наполняемость класса — 12 человек)	28343	35429
11 класс		
Обычный класс (общеобразовательные школы)	11072	24715
Обычный класс (лицеи, гимназии, центры образования, школы с углубленным изучением)	12733	28422

1	2	3
Для имеющих сложные дефекты (нормативная наполняемость класса — 5 человек)	68024	85030
Для глухих (нормативная наполняемость класса — 6 человек)	53780	67224
Для слабослышащих и позднооглохших с глубоким недоразвитием речи, обусловленным нарушением слуха (нормативная наполняемость класса — 6 человек)	52326	65408
Для глубоко умственно отсталых (нормативная наполняемость класса — 10 человек)	34012	42515
Для слабослышащих и позднооглохших с легким недоразвитием речи, обусловленным нарушением слуха (нормативная наполняемость класса — 10 человек)	31396	39245
Для имеющих нарушения опорно-двигательного аппарата (нормативная наполняемость класса — 10 человек)	27907	34884
Для слабовидящих и поздноослепших (нормативная наполняемость класса — 12 человек)	30524	38154
Для умственно отсталых (нормативная наполняемость класса — 12 человек)	28343	35429
12 класс		
Для глухих (нормативная наполняемость класса — 6 человек)	53780	67224
Для слабослышащих и позднооглохших с глубоким недоразвитием речи, обусловленным нарушением слуха (нормативная наполняемость класса — 6 человек)	52326	65408
Для слабослышащих и позднооглохших с легким недоразвитием речи, обусловленным нарушением слуха (нормативная наполняемость класса — 10 человек)	31396	39245
Для имеющих нарушения опорно-двигательного аппарата (нормативная наполняемость класса — 10 человек)	27907	34884
Для слабовидящих и поздноослепших (нормативная наполняемость класса — 12 человек)	28343	35429

1.2.

Типы классов	Наполняемость класса	
	город	село
обычный класс (общеобразовательные школы, лицеи, гимназии)	20—24	10—13

(рублей)

Типы классов	Норматив расходов в год на 1 обучающегося общеобразовательной организации	
	расположенной в городском населенном пункте	расположенной в сельском населенном пункте
1 класс		
Обычный класс (общеобразовательные школы)	4891	10917
Обычный класс (лицеи, гимназии, центры образования, школы с углубленным изучением)	5624	12554
2 класс		
Обычный класс (общеобразовательные школы)	5426	12113
Обычный класс (лицеи, гимназии, центры образования, школы с углубленным изучением)	6240	13929
3 класс		
Обычный класс (общеобразовательные школы)	6008	13410
Обычный класс (лицеи, гимназии, центры образования, школы с углубленным изучением)	6909	15422
4 класс		
Обычный класс (общеобразовательные школы)	6008	13410
Обычный класс (лицеи, гимназии, центры образования, школы с углубленным изучением)	6909	15422
5 класс		
Обычный класс (общеобразовательные школы)	6384	14250
Обычный класс (лицеи, гимназии, центры образования, школы с углубленным изучением)	7342	16388
6 класс		
Обычный класс (общеобразовательные школы)	6584	14695
Обычный класс (лицеи, гимназии, центры образования, школы с углубленным изучением)	7571	16900
7 класс		
Обычный класс (общеобразовательные школы)	6983	15586
Обычный класс (лицеи, гимназии, центры образования, школы с углубленным изучением)	8030	17924
8 класс		
Обычный класс (общеобразовательные школы)	7182	16031
Обычный класс (лицеи, гимназии, центры образования, школы с углубленным изучением)	8259	18436
9 класс		
Обычный класс (общеобразовательные школы)	7182	16031
Обычный класс (лицеи, гимназии, центры образования, школы с углубленным изучением)	8259	18436
10 класс		
Обычный класс (общеобразовательные школы)	7382	16477
Обычный класс (лицеи, гимназии, центры образования, школы с углубленным изучением)	8489	18948
11 класс		
Обычный класс (общеобразовательные школы)	7382	16477
Обычный класс (лицеи, гимназии, центры образования, школы с углубленным изучением)	8489	18948

1.3.

Типы классов	Наполняемость класса	
	город	село
обычный класс (общеобразовательные школы, лицеи, гимназии)	20—24	10—13
обычный класс (общеобразовательные школы, лицеи, гимназии)	менее 20	менее 10
коррекционный (имеющие сложные дефекты)	менее 5	менее 5
коррекционный (1. глухие 2. слабослышащие и позднооглохшие с глубоким недоразвитием речи, обусловленным нарушением слуха)	менее 6	менее 6
коррекционный (слепые)	менее 8	менее 8
коррекционный (1. глубоко умственно отсталые 2. слабослышащие и позднооглохшие с легким недоразвитием речи, обусловленным нарушением слуха 3. имеющие нарушения опорно-двигательного аппарата)	менее 10	менее 10
коррекционный (1. слабовидящие и поздноослепшие 2. имеющие тяжелые нарушения речи 3. имеющие задержку психического развития 4. умственно отсталые)	менее 12	менее 12

(рублей)

Тип класса	Норматив расходов в год на 1 обучающегося общеобразовательной организации	
	расположенной в городском населенном пункте	расположенной в сельском населенном пункте
1	2	3
0 класс		
Для имеющих сложные дефекты (нормативная наполняемость класса — 5 человек)	22572	28215
Для глухих (нормативная наполняемость класса — 6 человек)	22729	28411
Для слабослышащих и позднооглохших с глубоким недоразвитием речи, обусловленным нарушением слуха (нормативная наполняемость класса — 6 человек)	18026	22533
Для глубоко умственно отсталых (нормативная наполняемость класса — 10 человек)	11286	14108
Для слабослышащих и позднооглохших с легким недоразвитием речи, обусловленным нарушением слуха (нормативная наполняемость класса — 10 человек)	10816	13520
Для имеющих нарушения опорно-двигательного аппарата (нормативная наполняемость класса — 10 человек)	8465	10581
Для имеющих тяжелые нарушения речи (нормативная наполняемость класса — 12 человек)	9013	11266
Для умственно отсталых (нормативная наполняемость класса — 12 человек)	9690	12113
1 класс		
Обычный класс (общеобразовательные школы)	4076	9097
Обычный класс (лицеи, гимназии, центры образования, школы с углубленным изучением)	4687	10462
Для имеющих сложные дефекты (нормативная наполняемость класса — 5 человек)	28101	35126
Для глухих (нормативная наполняемость класса — 6 человек)	23418	29272
Для слабослышащих и позднооглохших с глубоким недоразвитием речи, обусловленным нарушением слуха (нормативная наполняемость класса — 6 человек)	19380	24225
Для глубоко умственно отсталых (нормативная наполняемость класса — 10 человек)	14051	17563
Для слабослышащих и позднооглохших с легким недоразвитием речи, обусловленным нарушением слуха (нормативная наполняемость класса — 10 человек)	11628	14535
Для имеющих нарушения опорно-двигательного аппарата (нормативная наполняемость класса — 10 человек)	9690	12113
Для слабовидящих и поздноослепших (нормативная наполняемость класса — 12 человек)	12113	15141
Для имеющих тяжелые нарушения речи (нормативная наполняемость класса — 12 человек)	9690	12113
Для имеющих задержку психического развития (нормативная наполняемость класса — 12 человек)	11234	14042
Для умственно отсталых (нормативная наполняемость класса — 12 человек)	11709	14636
2 класс		
Обычный класс (общеобразовательные школы)	4522	10094
Обычный класс (лицеи, гимназии, центры образования, школы с углубленным изучением)	5200	11608
Для имеющих сложные дефекты (нормативная наполняемость класса — 5 человек)	28101	35126
Для глухих (нормативная наполняемость класса — 6 человек)	25033	31291
Для слабослышащих и позднооглохших с глубоким недоразвитием речи, обусловленным нарушением слуха (нормативная наполняемость класса — 6 человек)	20188	25234
Для глубоко умственно отсталых (нормативная наполняемость класса — 10 человек)	14051	17563
Для слабослышащих и позднооглохших с легким недоразвитием речи, обусловленным нарушением слуха (нормативная наполняемость класса — 10 человек)	12113	15141
Для имеющих нарушения опорно-двигательного аппарата (нормативная наполняемость класса — 10 человек)	10659	13324

1	2	3
Для слабовидящих и поздноослепших (нормативная наполняемость класса — 12 человек)	13324	16655
Для имеющих тяжелые нарушения речи (нормативная наполняемость класса — 12 человек)	10498	13122
Для имеющих задержку психического развития (нормативная наполняемость класса — 12 человек)	8479	10598
Для умственно отсталых (нормативная наполняемость класса — 12 человек)	11709	14636
3 класс		
Обычный класс (общеобразовательные школы)	5007	11175
Обычный класс (лицеи, гимназии, центры образования, школы с углубленным изучением)	5757	12852
Для имеющих сложные дефекты (нормативная наполняемость класса — 5 человек)	28101	35126
Для глухих (нормативная наполняемость класса — 6 человек)	24225	30281
Для слабослышащих и позднооглохших с глубоким недоразвитием речи, обусловленным нарушением слуха (нормативная наполняемость класса — 6 человек)	20188	25234
Для глубоко умственно отсталых (нормативная наполняемость класса — 10 человек)	14051	17563
Для слабослышащих и позднооглохших с легким недоразвитием речи, обусловленным нарушением слуха (нормативная наполняемость класса — 10 человек)	12113	15141
Для имеющих нарушения опорно-двигательного аппарата (нормативная наполняемость класса — 10 человек)	11144	13929
Для слабовидящих и поздноослепших (нормативная наполняемость класса — 12 человек)	13728	17159
Для имеющих тяжелые нарушения речи (нормативная наполняемость класса — 12 человек)	10901	13627
Для имеющих задержку психического развития (нормативная наполняемость класса — 12 человек)	8479	10598
Для умственно отсталых (нормативная наполняемость класса — 12 человек)	11709	14636
4 класс		
Обычный класс (общеобразовательные школы)	5007	11175
Обычный класс (лицеи, гимназии, центры образования, школы с углубленным изучением)	5757	12852
Для имеющих сложные дефекты (нормативная наполняемость класса — 5 человек)	28101	35126
Для глухих (нормативная наполняемость класса — 6 человек)	28263	35328
Для слабослышащих и позднооглохших с глубоким недоразвитием речи, обусловленным нарушением слуха (нормативная наполняемость класса — 6 человек)	21803	27253
Для глубоко умственно отсталых (нормативная наполняемость класса — 10 человек)	14051	17563
Для слабослышащих и позднооглохших с легким недоразвитием речи, обусловленным нарушением слуха (нормативная наполняемость класса — 10 человек)	13082	16352
Для имеющих нарушения опорно-двигательного аппарата (нормативная наполняемость класса — 10 человек)	11628	14535
Для слабовидящих и поздноослепших (нормативная наполняемость класса — 12 человек)	13728	17159
Для имеющих тяжелые нарушения речи (нормативная наполняемость класса — 12 человек)	10901	13627
Для имеющих задержку психического развития (нормативная наполняемость класса — 12 человек)	8883	11103
Для умственно отсталых (нормативная наполняемость класса — 12 человек)	11709	14636
5 класс		
Обычный класс (общеобразовательные школы)	5320	11875
Обычный класс (лицеи, гимназии, центры образования, школы с углубленным изучением)	6118	13656
Для имеющих сложные дефекты (нормативная наполняемость класса — 5 человек)	30039	37549
Для глухих (нормативная наполняемость класса — 6 человек)	28263	35328
Для слабослышащих и позднооглохших с глубоким недоразвитием речи, обусловленным нарушением слуха (нормативная наполняемость класса — 6 человек)	24225	30281
Для глубоко умственно отсталых (нормативная наполняемость класса — 10 человек)	15020	18774
Для слабослышащих и позднооглохших с легким недоразвитием речи, обусловленным нарушением слуха (нормативная наполняемость класса — 10 человек)	14535	18169
Для имеющих нарушения опорно-двигательного аппарата (нормативная наполняемость класса — 10 человек)	14051	17563
Для слабовидящих и поздноослепших (нормативная наполняемость класса — 12 человек)	14820	18525
Для имеющих тяжелые нарушения речи (нормативная наполняемость класса — 12 человек)	12920	16150
Для имеющих задержку психического развития (нормативная наполняемость класса — 12 человек)	10094	12617
Для умственно отсталых (нормативная наполняемость класса — 12 человек)	12516	15645
6 класс		
Обычный класс (общеобразовательные школы)	5486	12246
Обычный класс (лицеи, гимназии, центры образования, школы с углубленным изучением)	6309	14083
Для имеющих сложные дефекты (нормативная наполняемость класса — 5 человек)	33915	42394
Для глухих (нормативная наполняемость класса — 6 человек)	28263	35328
Для слабослышащих и позднооглохших с глубоким недоразвитием речи, обусловленным нарушением слуха (нормативная наполняемость класса — 6 человек)	27455	34319

1	2	3
Для глубоко умственно отсталых (нормативная наполняемость класса — 10 человек)	16958	21197
Для слабослышащих и позднооглохших с легким недоразвитием речи, обусловленным нарушением слуха (нормативная наполняемость класса — 10 человек)	16473	20591
Для имеющих нарушения опорно-двигательного аппарата (нормативная наполняемость класса — 10 человек)	14535	18169
Для слабовидящих и позднослепших (нормативная наполняемость класса — 12 человек)	16150	20188
Для имеющих тяжелые нарушения речи (нормативная наполняемость класса — 12 человек)	13324	16655
Для имеющих задержку психического развития (нормативная наполняемость класса — 12 человек)	10901	13627
Для умственно отсталых (нормативная наполняемость класса — 12 человек)	14131	17664
7 класс		
Обычный класс (общеобразовательные школы)	5819	12988
Обычный класс (лицеи, гимназии, центры образования, школы с углубленным изучением)	6692	14937
Для имеющих сложные дефекты (нормативная наполняемость класса — 5 человек)	35853	44816
Для глухих (нормативная наполняемость класса — 6 человек)	29878	37347
Для слабослышащих и позднооглохших с глубоким недоразвитием речи, обусловленным нарушением слуха (нормативная наполняемость класса — 6 человек)	26648	33309
Для глубоко умственно отсталых (нормативная наполняемость класса — 10 человек)	17927	22408
Для слабослышащих и позднооглохших с легким недоразвитием речи, обусловленным нарушением слуха (нормативная наполняемость класса — 10 человек)	15989	19986
Для имеющих нарушения опорно-двигательного аппарата (нормативная наполняемость класса — 10 человек)	15989	19986
Для слабовидящих и позднослепших (нормативная наполняемость класса — 12 человек)	16958	21197
Для имеющих тяжелые нарушения речи (нормативная наполняемость класса — 12 человек)	14131	17664
Для имеющих задержку психического развития (нормативная наполняемость класса — 12 человек)	12113	15141
Для умственно отсталых (нормативная наполняемость класса — 12 человек)	14939	18673
8 класс		
Обычный класс (общеобразовательные школы)	5985	13359
Обычный класс (лицеи, гимназии, центры образования, школы с углубленным изучением)	6883	15363
Для имеющих сложные дефекты (нормативная наполняемость класса — 5 человек)	36822	46028
Для глухих (нормативная наполняемость класса — 6 человек)	29878	37347
Для слабослышащих и позднооглохших с глубоким недоразвитием речи, обусловленным нарушением слуха (нормативная наполняемость класса — 6 человек)	27455	34319
Для глубоко умственно отсталых (нормативная наполняемость класса — 10 человек)	18411	23014
Для слабослышащих и позднооглохших с легким недоразвитием речи, обусловленным нарушением слуха (нормативная наполняемость класса — 10 человек)	16473	20591
Для имеющих нарушения опорно-двигательного аппарата (нормативная наполняемость класса — 10 человек)	15989	19986
Для слабовидящих и позднослепших (нормативная наполняемость класса — 12 человек)	16150	20188
Для имеющих тяжелые нарушения речи (нормативная наполняемость класса — 12 человек)	14131	17664
Для имеющих задержку психического развития (нормативная наполняемость класса — 12 человек)	12113	15141
Для умственно отсталых (нормативная наполняемость класса — 12 человек)	15343	19178
9 класс		
Обычный класс (общеобразовательные школы)	5985	13359
Обычный класс (лицеи, гимназии, центры образования, школы с углубленным изучением)	6883	15363
Для имеющих сложные дефекты (нормативная наполняемость класса — 5 человек)	36822	46028
Для глухих (нормативная наполняемость класса — 6 человек)	29878	37347
Для слабослышащих и позднооглохших с глубоким недоразвитием речи, обусловленным нарушением слуха (нормативная наполняемость класса — 6 человек)	27455	34319
Для глубоко умственно отсталых (нормативная наполняемость класса — 10 человек)	18411	23014
Для слабослышащих и позднооглохших с легким недоразвитием речи, обусловленным нарушением слуха (нормативная наполняемость класса — 10 человек)	16473	20591
Для имеющих нарушения опорно-двигательного аппарата (нормативная наполняемость класса — 10 человек)	16958	21197
Для слабовидящих и позднослепших (нормативная наполняемость класса — 12 человек)	15746	19683
Для имеющих тяжелые нарушения речи (нормативная наполняемость класса — 12 человек)	14535	18169
Для имеющих задержку психического развития (нормативная наполняемость класса — 12 человек)	12113	15141
Для умственно отсталых (нормативная наполняемость класса — 12 человек)	15343	19178
10 класс		
Обычный класс (общеобразовательные школы)	6151	13730
Обычный класс (лицеи, гимназии, центры образования, школы с углубленным изучением)	7074	15790

1	2	3
Для имеющих сложные дефекты (нормативная наполняемость класса — 5 человек)	37791	47239
Для глухих (нормативная наполняемость класса — 6 человек)	29878	37347
Для слабослышащих и позднооглохших с глубоким недоразвитием речи, обусловленным нарушением слуха (нормативная наполняемость класса — 6 человек)	28263	35328
Для глубоко умственно отсталых (нормативная наполняемость класса — 10 человек)	18896	23619
Для слабослышащих и позднооглохших с легким недоразвитием речи, обусловленным нарушением слуха (нормативная наполняемость класса — 10 человек)7	16958	2119
Для имеющих нарушения опорно-двигательного аппарата (нормативная наполняемость класса — 10 человек)	15989	19986
Для слабовидящих и поздноослепших (нормативная наполняемость класса — 12 человек)	16554	20692
Для имеющих тяжелые нарушения речи (нормативная наполняемость класса — 12 человек)	15343	19178
Для умственно отсталых (нормативная наполняемость класса — 12 человек)	15746	19683
11 класс		
Обычный класс (общеобразовательные школы)	6151	13730
Обычный класс (лицеи, гимназии, центры образования, школы с углубленным изучением)	7074	15790
Для имеющих сложные дефекты (нормативная наполняемость класса — 5 человек)	37791	47239
Для глухих (нормативная наполняемость класса — 6 человек)	29878	37347
Для слабослышащих и позднооглохших с глубоким недоразвитием речи, обусловленным нарушением слуха (нормативная наполняемость класса — 6 человек)	29070	36338
Для глубоко умственно отсталых (нормативная наполняемость класса — 10 человек)	18896	23619
Для слабослышащих и позднооглохших с легким недоразвитием речи, обусловленным нарушением слуха (нормативная наполняемость класса — 10 человек)	17442	21803
Для имеющих нарушения опорно-двигательного аппарата (нормативная наполняемость класса — 10 человек)	15504	19380
Для слабовидящих и поздноослепших (нормативная наполняемость класса — 12 человек)	16958	21197
Для умственно отсталых (нормативная наполняемость класса — 12 человек)	15746	19683
12 класс		
Для глухих (нормативная наполняемость класса — 6 человек)	29878	37347
Для слабослышащих и позднооглохших с глубоким недоразвитием речи, обусловленным нарушением слуха (нормативная наполняемость класса — 6 человек)	29070	36338
Для слабослышащих и позднооглохших с легким недоразвитием речи, обусловленным нарушением слуха (нормативная наполняемость класса — 10 человек)	17442	21803
Для имеющих нарушения опорно-двигательного аппарата (нормативная наполняемость класса — 10 человек)	15504	19380
Для слабовидящих и поздноослепших (нормативная наполняемость класса — 12 человек)	15746	19683

2. Норматив расходов в год на обеспечение образовательного процесса в рамках базисного учебного плана (расходы на учебники, учебные пособия, технические средства обучения, расходные материалы и хозяйственные нужды, за исключением расходов на содержание зданий и коммунальных расходов, осуществляемых из местных бюджетов) — 347 рублей на 1 обучающегося.

3. Размер нормативных расходов в год на дополнительную стоимость образовательной услуги, связанную с обеспечением круглосуточного пребывания (проживания) обучающихся: в лицеях, гимназиях, центрах образования — 100 000 рублей на 1 обучающегося.

ПРАВИТЕЛЬСТВО БРЯНСКОЙ ОБЛАСТИ
ПОСТАНОВЛЕНИЕ

от 30 декабря 2013 г. **№ 804-п**

г. Брянск

О внесении изменений в постановление администрации Брянской области от 30 декабря 2011 года № 1280 «Об утверждении государственной программы «Региональная политика Брянской области» (2012—2015 годы)»

В соответствии с постановлением администрации Брянской области от 1 июня 2011 года № 494 «Об утверждении Порядка разработки, реализации и оценки эффективности государственных программ Брянской области» Правительство Брянской области

ПОСТАНОВЛЯЕТ:

1. Внести изменения в постановление администрации Брянской области от 30 декабря 2011 года № 1280 «Об утверждении государственной программы «Региональная политика Брянской области» (2012—2015 годы)» (с учетом изменений, внесенных постановлениями администрации Брянской области от 9 июня 2012 года № 516, от 15 августа 2012 года № 759, от 27 декабря 2012 года № 1246, от 29 декабря 2012 года № 1337, постановлениями Правительства Брянской области от 17 июня 2013 года № 224-п, от 7 октября 2013 года № 565-п, от 9 декабря 2013 года № 690-п) согласно приложению к настоящему постановлению.

2. Опубликовать данное постановление на официальном сайте Правительства Брянской области в сети «Интернет».

3. Контроль за исполнением постановления возложить на заместителя Губернатора Брянской области Макарова А. Н.

Губернатор Н. В. ДЕНИН

ПРИЛОЖЕНИЕ
к постановлению Правительства
Брянской области
от 30 декабря 2013 г. № 804-п

ИЗМЕНЕНИЯ
в государственную программу «Региональная политика Брянской области» (2012—2015 годы)

1. В паспорте государственной программы в позиции «Ожидаемые результаты реализации государственной программы» показатель «трансляция телепрограмм (вещание) на территории Брянской области:

2012 год — 2866,0 часа;
2013 год — 3615,2 часа;
2014 год — 3854,4 часа;
2015 год — 3854,4 часа»

изложить в редакции:

«трансляция телепрограмм (вещание) на территории Брянской области:
2012 год — 2866,0 часа;
2013 год — 3927,9 часа;
2014 год — 3854,4 часа;
2015 год — 3854,4 часа».

2. В таблице 3 «Прогноз целевых индикаторов и показателей государственной программы по годам ее реализации» раздела 8 «Ожидаемые результаты реализации государственной программы» строку:

Трансляция телепрограмм (вещание) на территории Брянской области	часов	2866	3615,2	3854,4	3854,4

изложить в редакции:

Трансляция телепрограмм (вещание) на территории Брянской области	часов	2866	3927,9	3854,4	3854,4

3. Приложение к государственной программе изложить в следующей редакции:

«ПРИЛОЖЕНИЕ
к государственной программе «Региональная политика Брянской области» (2012—2015 годы)

План реализации государственной программы

Наименование ДЦП, подпрограммы ДЦП, мероприятий ДЦП, подпрограммы, ВЦП, включенной в подпрограмму, мероприятий ВЦП, основного мероприятия, мероприятий, реализуемых в рамках основного мероприятия	Ответственный исполнитель, соисполнители	Источник финансового обеспечения	Объем средств на реализацию программы, тыс. рублей					Наименование
			Всего:	2012 год	2013 год	2014 год	2015 год	
1	2	3	4	5	6	7	8	9
Программа: Региональная политика Брянской области (2012—2015 годы)	Департамент внутренней политики Брянской области	областной бюджет	527 958,5	85 197,1	167 771,8	137 785,0	137 204,6	
		поступления из федерального бюджета	0,0	0,0	0,0	0,0	0,0	
		местные бюджеты	0,0	0,0	0,0	0,0	0,0	
		внебюджетные источники	403 005,9	81 225,8	106 867,1	107 256,5	107 656,5	
		Итого:	930 964,4	166 422,9	274 638,9	245 041,5	244 861,1	
Основное мероприятие: Материально-техническое и финансовое обеспечение деятельности департамента внутренней политики Брянской области	Департамент внутренней политики Брянской области	областной бюджет	50 710,3	5 636,4	18403,3	13 328,8	13 341,8	выполнение запланированных мероприятий государственной программы
		поступления из федерального бюджета	0,0	0,0	0,0	0,0	0,0	
		местные бюджеты	0,0	0,0	0,0	0,0	0,0	
		внебюджетные источники	0,0	0,0	0,0	0,0	0,0	
		Итого:	50 710,3	5 636,4	18 403,3	13 328,8	13 341,8	
Основное мероприятие: Финансовое обеспечение государственных бюджетных учреждений - редакций объединенных, городских и районных газет	Департамент внутренней политики Брянской области	областной бюджет	113 024,6	26 159,7	27 793,4	29 535,4	29 536,1	темп роста тиража печатной продукции; доля реализованной печатной продукции; доля выручки газет и телеканала, формируемая за счет оказания платных услуг; доля государственных учреждений — редакций газет, имеющих собственные сайты в сети Интернет для опубликования электронных версий газет
		поступления из федерального бюджета	0,0	0,0	0,0	0,0	0,0	
		местные бюджеты	0,0	0,0	0,0	0,0	0,0	
		внебюджетные источники	318 660,0	65 040,0	82 020,0	85 600,0	86 000,0	
		Итого:	431 684,6	91 199,7	109 813,4	115 135,4	115 536,1	
Основное мероприятие: Финансовое обеспечение государственного автономного учреждения Брянской области «Десна»	Департамент внутренней политики Брянской области	областной бюджет	60 037,1	14 501,6	19 132,3	13 201,6	13 201,6	трансляция телепрограмм (вещание), культурных, политических и спортивных событий на территории Брянской области; доля выручки газет и телеканала, формируемая за счет оказания платных услуг
		поступления из федерального бюджета	0,0	0,0	0,0	0,0	0,0	
		местные бюджеты	0,0	0,0	0,0	0,0	0,0	
		внебюджетные источники	65 156,5	12 000,0	19 845,9	16 655,3	16 655,3	
		Итого:	125 193,6	26 501,6	38 978,2	29 856,9	29 856,9	
Основное мероприятие: Взносы в уставный капитал государственного унитарного предприятия «Брянское областное полиграфическое объединение»	Департамент внутренней политики Брянской области	областной бюджет	35 000,0	35 000,0	0,0	0,0	0,0	темп роста чистой прибыли государственных унитарных предприятий полиграфии и книжной торговли
		поступления из федерального бюджета	0,0	0,0	0,0	0,0	0,0	

1	2	3	4	5	6	7	8	9
на приобретение рулонной офсетной печатной машины для печатания газет		местные бюджеты	0,0	0,0	0,0	0,0	0,0	
		внебюджетные источники	0,0	0,0	0,0	0,0	0,0	
		Итого:	35 000,0	35 000,0	0,0	0,0	0,0	
Основное мероприятие: Информационное обеспечение деятельности	Департамент внутренней политики Брянской области	областной бюджет	10 514,2	0,0	4 249,4	3 305,9	2 958,9	выполнение запланированных мероприятий государственной программы
		поступления из федерального бюджета	0,0	0,0	0,0	0,0	0,0	
		местные бюджеты	0,0	0,0	0,0	0,0	0,0	
		внебюджетные источники	0,0	0,0	0,0	0,0	0,0	
		Итого:	10 514,2	0,0	4 249,4	3 305,9	2 958,9	
Основное мероприятие: Обеспечение деятельности общественной палаты Брянской области	Департамент внутренней политики Брянской области	областной бюджет	601,2	0,0	261,2	340,0	0,0	выполнение запланированных мероприятий государственной программы
		поступления из федерального бюджета	0,0	0,0	0,0	0,0	0,0	
		местные бюджеты	0,0	0,0	0,0	0,0	0,0	
		внебюджетные источники	0,0	0,0	0,0	0,0	0,0	
		Итого:	601,2	0,0	261,2	340,0	0,0	
Основное мероприятие: Организация и проведение ежегодного конкурса «Лучшее муниципальное образование Брянской области»	Департамент внутренней политики Брянской области	областной бюджет	2904,2	0,0	904,2	1 000,0	1 000,0	выполнение запланированных мероприятий государственной программы
		поступления из федерального бюджета	0,0	0,0	0,0	0,0	0,0	
		местные бюджеты	0,0	0,0	0,0	0,0	0,0	
		внебюджетные источники	0,0	0,0	0,0	0,0	0,0	
		Итого:	2 904,2	0,0	904,2	1 000,0	1 000,0	
Основное мероприятие: Реализация отдельных мероприятий в сфере развития муниципальной службы в Брянской области	Департамент внутренней политики Брянской области	областной бюджет	1 336,0	0,0	440,0	448,0	448,0	Количество муниципальных служащих, повысивших квалификацию
		поступления из федерального бюджета	0,0	0,0	0,0	0,0	0,0	
		местные бюджеты	0,0	0,0	0,0	0,0	0,0	
		внебюджетные источники	0,0	0,0	0,0	0,0	0,0	
		Итого:	1 336,0	0,0	440,0	448,0	448,0	
Мероприятие: Повышение квалификации муниципальных служащих	Департамент внутренней политики Брянской области	областной бюджет	1 336,0	0,0	440,0	448,0	448,0	Количество муниципальных служащих, повысивших квалификацию
		поступления из федерального бюджета	0,0	0,0	0,0	0,0	0,0	
		местные бюджеты	0,0	0,0	0,0	0,0	0,0	
		внебюджетные источники	0,0	0,0	0,0	0,0	0,0	
		Итого:	1 336,0	0,0	440,0	448,0	448,0	
Основное мероприятие: Предоставление грантов муниципальным образованиям, в состав которых входят населенные	Департамент внутренней политики Брянской области	областной бюджет	15 000,0	0,0	5 000,0	5 000,0	5 000,0	финансовое обеспечение переданных исполнительно-распорядительным органам муниципальных образований государственных полномочий
		поступления из федерального бюджета	0,0	0,0	0,0	0,0	0,0	

Продолжение приложения

1	2	3	4	5	6	7	8	9
пункты, удостоенные почетного звания Брянской области «Город партизанской славы», «Поселок партизанской славы», «Село партизанской славы», «Населенный пункт партизанской славы»		местные бюджеты	0,0	0,0	0,0	0,0	0,0	и решение вопросов местного значения
		внебюджетные источники	0,0	0,0	0,0	0,0	0,0	
		Итого:	15 000,0	0,0	5 000,0	5 000,0	5 000,0	
Основное мероприятие: Организация и проведение конкурса «Лучшее сельское поселение Брянской области» и ежегодного праздника урожая среди сельских поселений Брянской области	Департамент внутренней политики Брянской области	областной бюджет	22 500,0	0,0	7 500,0	7 500,0	7 500,0	финансовое обеспечение переданных исполнительно-распорядительным органам муниципальных образований государственных полномочий и решение вопросов местного значения
		поступления из федерального бюджета	0,0	0,0	0,0	0,0	0,0	
		местные бюджеты	0,0	0,0	0,0	0,0	0,0	
		внебюджетные источники	0,0	0,0	0,0	0,0	0,0	
		Итого:	63 652,4	0,0	7 500,0	7 500,0	7 500,0	
Основное мероприятие: Организация и проведение ежегодного праздника урожая среди муниципальных образований Брянской области	Департамент внутренней политики Брянской области	областной бюджет	200 000,0	0,0	80 000,0	60 000,0	60 000,0	финансовое обеспечение переданных исполнительно-распорядительным органам муниципальных образований государственных полномочий и решение вопросов местного значения
		поступления из федерального бюджета	0,0	0,0	0,0	0,0	0,0	
		местные бюджеты	0,0	0,0	0,0	0,0	0,0	
		внебюджетные источники	0,0	0,0	0,0	0,0	0,0	
		Итого:	200 000,0	0,0	80 000,0	60 000,0	60 000,0	
Основное мероприятие: Финансовое обеспечение государственного автономного учреждения «Брянская учительская газета»	Департамент образования и науки Брянской области	областной бюджет	16 330,9	3 899,4	4 088,0	4 125,3	4218,2	темп роста тиража печатной продукции; доля выручки газет и телеканала, формируемая за счет оказания платных услуг
		поступления из федерального бюджета	0,0	0,0	0,0	0,0	0,0	
		местные бюджеты	0,0	0,0	0,0	0,0	0,0	
		внебюджетные источники	19 189,4	4 185,8	5 001,2	5 001,2	5 001,2	
		Итого:	35 520,3	8 085,2	9 089,2	9 126,5	9 219,4	

ПРАВИТЕЛЬСТВО БРЯНСКОЙ ОБЛАСТИ
ПОСТАНОВЛЕНИЕ

от 30 декабря 2013 г. **№ 805-п**

г. Брянск

Об отдельных нормативных правовых актах администрации Брянской области и Правительства Брянской области

В соответствии с законами Брянской области от 3 ноября 1997 года № 28-З «О законах и иных нормативных правовых актах Брянской области», от 20 декабря 2012 года № 92-З «О Правительстве и системе исполнительных органов государственной власти Брянской области» Правительство Брянской области

ПОСТАНОВЛЯЕТ:

1. Признать утратившими силу отдельные нормативные правовые акты администрации Брянской области согласно приложению 1.

2. Внести изменения в нормативные правовые акты Правительства Брянской области согласно приложению 2.

Губернатор Н. В. ДЕНИН

ПРИЛОЖЕНИЕ 1
к постановлению Правительства
Брянской области
от 30 декабря 2013 г. № 805-п

ПЕРЕЧЕНЬ
постановлений администрации Брянской области, признаваемых утратившими силу

Признать утратившими силу постановления администрации Брянской области:

от 3 февраля 2009 года № 58 «Об утверждении административного регламента департамента финансов Брянской области по исполнению государственной функции «Предоставление государственных гарантий Брянской области»;

от 9 декабря 2010 года № 1263 «О внесении изменений в постановление администрации области от 3 февраля 2009 года № 58 «Об утверждении административного регламента финансового управления Брянской области по исполнению государственной функции «Предоставление государственных гарантий Брянской области»;

от 27 февраля 2012 года № 170 «О внесении изменений в постановление администрации области от 3 февраля 2009 года № 58 «Об утверждении административного регламента финансового управления Брянской области по исполнению государственной функции «Предоставление государственных гарантий Брянской области»;

от 12 мая 2012 года № 415 «О внесении изменений в постановление администрации области от 3 февраля 2009 года № 58 «Об утверждении административного регламента финансового управления Брянской области по исполнению государственной функции «Предоставление государственных гарантий Брянской области»;

от 23 октября 2012 года № 988 «О внесении изменений в некоторые нормативные правовые акты Брянской области»;

от 11 декабря 2009 года № 1327 «Об утверждении административного регламента департамента финансов Брянской области по предоставлению государственной услуги «Предоставление из областного бюджета субсидий на возмещение части затрат на уплату процентов по кредитам, полученным в кредитных организациях»;

от 7 декабря 2010 года № 1246 «О внесении изменений в постановление администрации области от 11 декабря 2009 года № 1327 «Об утверждении административного регламента финансового управления Брянской области по предоставлению государственной услуги «Предоставление из областного бюджета субсидий на возмещение части затрат на уплату процентов по кредитам, полученным в кредитных организациях»;

от 1 апреля 2011 года № 266 «О внесении изменений в постановление администрации области от 11 декабря 2009 года № 1327 «Об утверждении административного регламента финансового управления Брянской области по предоставлению государственной услуги «Предоставление из областного бюджета субсидий на возмещение части затрат на уплату процентов по кредитам, полученным в кредитных организациях»;

от 14 ноября 2011 года № 1024 «О внесении изменений в постановление администрации области от 11 декабря 2009 года № 1327 «Об утверждении административного регламента финансового управления Брянской области по предоставлению государственной услуги «Предоставление из областного бюджета субсидий на возмещение части затрат на уплату процентов по кредитам, полученным в кредитных организациях»;

от 23 октября 2012 года № 985 «О внесении изменений в административный регламент финансового управления Брянской области по предоставлению государственной услуги «Предоставление из областного бюджета субсидий на возмещение части затрат на уплату процентов по кредитам, полученным в кредитных организациях»;

от 11 октября 2010 года № 1022 «Об утверждении административного регламента департамента финансов Брянской области по исполнению государственной функции «Ведение государственной долговой книги Брянской области»;

от 3 декабря 2010 года № 1228 «О внесении изменений в постановление администрации области от 11 октября 2010 года № 1022 «Об утверждении административного регламента финансового управления Брянской области по исполнению государственной функции «Ведение государственной долговой книги Брянской области»;

от 1 декабря 2011 года № 1088 «Об утверждении административного регламента департамента финансов Брянской области по исполнению государственной функции по предоставлению бюджетных кредитов бюджетам муниципальных образований в пределах лимитов средств, предусмотренных областным бюджетом, контролю за их использованием и возвратом (включая мероприятия по взысканию долга)»;

от 20 февраля 2012 года № 159 «О внесении изменений в постановление администрации области от 1 декабря 2011 года № 1088 «Об утверждении административного регламента финансового управления Брянской области по исполнению государственной функции по предоставлению бюджетных кредитов бюджетам муниципальных образований в пределах лимитов средств, предусмотренных областным бюджетом, контролю за их использованием и возвратом (включая мероприятия по взысканию долга)»;

от 20 сентября 2010 года № 955 «Об утверждении административного регламента по исполнению департаментом финансов Брянской области государственной функции «Разработка основных направлений бюджетной и налоговой политики Брянской области»;

от 23 ноября 2010 года № 1190 «О внесении изменения в постановление администрации области от 20 сентября 2010 года № 955 «Об утверждении административного регламента по исполнению финансовым управлением Брянской области государственной функции «Разработка основных направлений бюджетной и налоговой политики Брянской области».

ПРИЛОЖЕНИЕ 2
к постановлению Правительства
Брянской области
от 30 декабря 2013 г. № 805-п

ИЗМЕНЕНИЯ
в нормативные правовые акты Правительства Брянской области

1. Внести изменение в приложение 2 к постановлению Правительства Брянской области от 20 мая 2013 года № 134-п «Об отдельных нормативных правовых актах администрации Брянской области», исключив пункт 11.

2. Внести изменения в приложение к постановлению Правительства Брянской области от 7 октября 2013 года № 569-п «О внесении изменений в отдельные правовые акты администрации области», исключив пункты 1, 2, 3, 6.

ПРАВИТЕЛЬСТВО БРЯНСКОЙ ОБЛАСТИ
ПОСТАНОВЛЕНИЕ

от 30 декабря 2013 г. **№ 806-п**

г. Брянск

О признании утратившими силу постановлений администрации Брянской области

В соответствии с Федеральным законом от 27 июля 2010 года № 210-ФЗ «Об организации предоставления государственных и муниципальных услуг», Законом Брянской области от 3 ноября 1997 года № 28-З «О законах и иных нормативных правовых актах Брянской области», постановлением администрации Брянской области от 6 сентября 2010 года № 917 «Об утверждении Порядка разработки и утверждения административных регламентов исполнения государственных функций (предоставления государственных услуг)», в целях приведения в соответствие с действующим законодательством Правительство Брянской области

ПОСТАНОВЛЯЕТ:

1. Признать утратившими силу постановления администрации Брянской области:

от 12 ноября 2008 года № 1051 «Об утверждении административного регламента по предоставлению государственной услуги «Перевод земельных участков из земель сельскохозяйственного назначения в другую категорию, за исключением перевода в земли населенных пунктов»;

от 22 июня 2010 года № 620 «О внесении изменений в постановление администрации области от 12 ноября 2008 года № 1051 «Об утверждении административного регламента по предоставлению государственной услуги «Перевод земельных участков из земель сельскохозяйственного назначения в другую категорию, за исключением перевода в земли населенных пунктов»;

от 22 марта 2011 года № 206 «О внесении изменений в постановление администрации области от 12 ноября 2008 года № 1051 «Об утверждении административного регламента по предоставлению государственной услуги «Перевод земельных участков из земель сельскохозяйственного назначения в другую категорию, за исключением перевода в земли населенных пунктов»;

от 12 мая 2011 года № 430 «О внесении изменений в постановление администрации области от 12 ноября 2008 года № 1051 «Об утверждении административного регламента по предоставлению государственной услуги «Перевод земельных участков из земель сельскохозяйственного назначения в другую категорию, за исключением перевода в земли населенных пунктов»;

от 27 декабря 2012 года № 1248 «О внесении изменений в постановление администрации области от 12 ноября 2008 года № 1051 «Об утверждении административного регламента по предоставлению государственной услуги «Перевод земельных участков из земель сельскохозяйственного назначения в другую категорию, за исключением перевода в земли населенных пунктов».

2. Опубликовать настоящее постановление в средствах массовой информации.

3. Постановление вступает в силу со дня его официального опубликования.

Губернатор Н. В. ДЕНИН

ПРАВИТЕЛЬСТВО БРЯНСКОЙ ОБЛАСТИ
ПОСТАНОВЛЕНИЕ

от 30 декабря 2013 г. **№ 807-п**

г. Брянск

Об установлении размера нормативных затрат на реализацию образовательных программ дошкольного образования в дошкольных образовательных организациях на 2014—2016 годы

В соответствии со статьей 99 Федерального закона от 29 декабря 2012 года № 273-ФЗ «Об образовании в Российской Федерации», подпунктом 4 пункта 2 статьи 17 Закона Брянской области от 8 августа 2013 года № 62-З «Об образовании в Брянской области», статьей 4 Закона Брянской области от 13 августа 2007 года № 126-З «О межбюджетных отношениях в Брянской области» Правительство Брянской области

ПОСТАНОВЛЯЕТ:

1. Установить размер нормативных затрат на реализацию образовательных программ дошкольного образования в дошкольных образовательных организациях на 2014—2016 годы в расчете на 1 воспитанника в год — 37455 рублей.

2. Настоящее постановление вступает в силу с момента его официального опубликования и распространяется на правоотношения, возникшие с 1 января 2014 года.

3. Контроль за исполнением постановления возложить на заместителя Губернатора Брянской области Жигунова А. М.

Губернатор Н. В. ДЕНИН

ПРАВИТЕЛЬСТВО БРЯНСКОЙ ОБЛАСТИ
ПОСТАНОВЛЕНИЕ

от 30 декабря 2013 г. **№ 808-п**

г. Брянск

О внесении изменений в постановление администрации Брянской области от 30 декабря 2011 года № 1282 «Об утверждении государственной программы «Содействие организации государственных закупок в Брянской области» (2012—2015 годы)»

В соответствии с постановлением администрации Брянской области от 1 июня 2011 года № 494 «Об утверждении Порядка разработки, реализации и оценки эффективности государственных программ Брянской области» Правительство Брянской области

ПОСТАНОВЛЯЕТ:

1. Внести изменения в государственную программу «Содействие организации государственных закупок в Брянской области» (2012—2015 годы), утвержденную постановлением администрации Брянской области от 30 декабря 2011 года № 1282 «Об утверждении государственной программы «Содействие организации государственных закупок в Брянской области» (2012—2015 годы)» (с учетом изменений, внесенных постановлениями администрации Брянской области от 29 декабря 2012 года № 1357, от 29 декабря 2012 года № 1368, постановлениями Правительства Брянской области от 9 сентября 2013 года № 484-п, от 21 октября 2013 года № 591-п), согласно приложению к настоящему постановлению.

2. Контроль за исполнением постановления возложить на заместителя Губернатора Брянской области Климова М. В.

Губернатор Н. В. ДЕНИН

ПРИЛОЖЕНИЕ
к постановлению Правительства
Брянской области
от 30 декабря 2013 г. № 808-п

ИЗМЕНЕНИЯ
в государственную программу «Содействие организации государственных закупок в Брянской области» (2012—2015 годы)

1. В паспорте государственной программы позицию «Объемы бюджетных ассигнований на реализацию государственной программы» изложить в редакции:

«общий объем средств, предусмотренных на реализацию государственной программы, — 35467,2 тыс. рублей, в том числе:

2012 год — 7742,2 тыс. рублей;

2013 год — 9400,7 тыс. рублей;

2014 год — 9154,6 тыс. рублей;

2015 год — 9169,7 тыс. рублей».

2. Раздел 4 «Ресурсное обеспечение реализации государственной программы» изложить в редакции:

«Общий объем бюджетных средств на реализацию государственной программы составляет 35467,2 тыс. рублей, в том числе:

2012 год — 7742,2 тыс. рублей;

2013 год — 9400,7 тыс. рублей;

2014 год — 9154,6 тыс. рублей;

2015 год — 9169,7 тыс. рублей».

3. Приложение к государственной программе изложить в следующей редакции:

«ПРИЛОЖЕНИЕ
к государственной программе
«Содействие организации государственных закупок
Брянской области» (2012—2015 годы)

План реализации государственной программы

Наименование ДЦП, подпрограммы ДЦП, мероприятий ДЦП, подпрограммы, ВЦП, включенной в подпрограмму, мероприятий ВЦП, основного мероприятия, мероприятий, реализуемых в рамках основного мероприятия	Ответственный исполнитель, соисполнители	Источник финансового обеспечения	Объем средств на реализацию программы, тыс. рублей					Наименование
			Всего:	2012 год	2013 год	2014 год	2015 год	
1	2	3	4	5	6	7	8	9
Программа «Содействие в сфере государственных закупок в Брянской области» (2012—2015 годы)	управление государственных закупок Брянской области	областной бюджет	35 167,2	7 742,2	9 100,7	9 154,6	9 169,7	
		поступления из федерального бюджета	0,0	0,0	0,0	0,0	0,0	
		местные бюджеты	0,0	0,0	0,0	0,0	0,0	
		внебюджетные источники	0,0	0,0	0,0	0,0	0,0	
		Итого	35 467,2	7 742,2	9 400,7	9 154,6	9 169,7	
Основное мероприятие «Материально-техническое и финансовое обеспечение деятельности управления государственных закупок Брянской области»	управление государственных закупок Брянской области	областной бюджет	35 167,2	7 742,2	9 100,7	9 154,6	9 169,7	доля государственных заказчиков, осуществляющих взаимодействие с управлением государственных закупок Брянской области с использованием автоматизированной электронной системы размещения заказа (АЭС РГЗ), в общем количестве государственных заказчиков, %; признанных обоснованными жалоб, связанных с нарушением процедур проведения открытых конкурсов, аукционов, доля запросом котировок, в общем объеме поступивших жалоб, %»
		поступления из федерального бюджета	0,0	0,0	0,0	0,0	0,0	
		местные бюджеты	0,0	0,0	0,0	0,0	0,0	
		внебюджетные источники	0,0	0,0	0,0	0,0	0,0	
		Итого	35 467,2	7 742,2	9 400,7	У 154,6	9 169,7	

ПРАВИТЕЛЬСТВО БРЯНСКОЙ ОБЛАСТИ
ПОСТАНОВЛЕНИЕ

от 30 декабря 2013 г. **№ 809-п**

г. Брянск

О подготовке и проведении конкурса «Лучшая программа социально-экономического развития приграничного поселения Брянской области»

В целях реализации мероприятия государственной программы «Экономическое развитие, инвестиционная политика и инновационная экономика Брянской области» (2014—2020 годы), утвержденной постановлением Правительства Брянской области от 30 декабря 2013 года № 769-п, и стимулирования социально-экономического развития территорий приграничных поселений Брянской области Правительство Брянской области

ПОСТАНОВЛЯЕТ:

1. Провести в 2014 году конкурс «Лучшая программа социально-экономического развития приграничного поселения Брянской области».

2. Утвердить прилагаемые:

Положение о подготовке и проведении конкурса «Лучшая программа социально-экономического развития приграничного поселения Брянской области»;

состав комиссии по определению победителей конкурса «Лучшая программа социально-экономического развития приграничного поселения Брянской области»;

Порядок предоставления дотаций бюджетам поселений на стимулирование социально-экономического развития территорий приграничных поселений Брянской области.

3. Настоящее постановление вступает в силу с 1 января 2014 года.

4. Опубликовать постановление на официальном сайте Правительства Брянской области в сети «Интернет».

5. Контроль за исполнением постановления возложить на заместителей Губернатора Брянской области Макарова А. Н., Пономарева А. А.

Губернатор Н. В. ДЕНИН

УТВЕРЖДЕНО
постановлением Правительства
Брянской области
от 30 декабря 2013 г. № 809-п

ПОЛОЖЕНИЕ
о подготовке и проведении конкурса «Лучшая программа социально-экономического развития приграничного поселения Брянской области»

1. Общие положения

1.1. Настоящее Положение устанавливает порядок подготовки и проведения в Брянской области конкурса «Лучшая программа социально-экономического развития приграничного поселения Брянской области» (далее — конкурс) в рамках реализации мероприятия «Социально-экономическое развитие приграничных муниципальных образований» государственной программы «Экономическое развитие, инвестиционная политика и инновационная экономика Брянской области» (2014—2020 годы) (далее — программа).

1.2. Конкурс проводится в целях:

стимулирования социально-экономического развития территорий приграничных поселений;

повышения качества жизни населения приграничных поселений Брянской области.

2. Сроки проведения конкурса

2.1. Конкурс проводится в 2014 году департаментом экономического развития Брянской области (далее — департамент).

2.2. Заявки на участие в конкурсе принимаются с 10 января до 15 февраля 2014 года.

2.3. Подведение итогов конкурса проводится до 28 февраля 2014 года.

2.4. Информация о проведении конкурса размещается на сайтах Правительства Брянской области и департамента.

3. Условия участия в конкурсе

3.1. В конкурсе могут участвовать муниципальные образования — городские (сельские) поселения Брянской области в соответствии с Законом Брянской области от 9 марта 2005 года № 3-З «О наделении муниципальных образований статусом городского округа, муниципального района, городского поселения, сельского поселения и установлении границ муниципальных образований в Брянской области», имеющие участок общей границы с другим государством (далее — приграничные поселения).

3.2. Приграничные поселения, желающие принять участие в конкурсе, представляют в департамент заявку по утвержденной форме (приложение к Положению).

4. Организация конкурса

4.1. Для подготовки и проведения конкурса создается конкурсная комиссия. Состав конкурсной комиссии утверждается постановлением Правительства Брянской области.

4.2. Конкурсная комиссия состоит из председателя, заместителей председателя, секретаря и членов конкурсной комиссии.

4.3. Основной формой работы конкурсной комиссии являются заседания.

4.4. Председатель конкурсной комиссии руководит деятельностью конкурсной комиссии, организует ее работу, определяет дату и повестку заседания конкурсной комиссии, ведет заседания, а также объявляет победителей конкурса.

Заместители председателя конкурсной комиссии по поручению председателя конкурсной комиссии осуществляют отдельные его полномочия и замещают его в случае отсутствия или невозможности осуществления им своих полномочий.

Секретарь конкурсной комиссии осуществляет подготовку материалов на заседания конкурсной комиссии, ведет и оформляет протоколы заседаний конкурсной комиссии.

4.5. Заседания конкурсной комиссии проводятся по мере необходимости.

4.6. Конкурсная комиссия правомочна принимать решения, если на ее заседании присутствует не менее двух третей от общего числа ее членов.

Решение конкурсной комиссии принимается открытым голосованием и считается принятым, если за него проголосовало более половины членов конкурсной комиссии, присутствующих на заседании. При равенстве голосов принимается решение, за которое голосовал председатель конкурсной комиссии.

4.7. Конкурсная комиссия определяет пятерых победителей конкурса, набравших максимальное количество баллов, и размер предоставляемых дотаций бюджетам поселений на стимулирование социально-экономического развития территорий приграничных поселений Брянской области — победителей конкурса в соответствии с методикой, изложенной в разделе 3 «Условия предоставления и методика расчета межбюджетных трансфертов» подпрограммы «Экономическое развитие» (2014—2020 годы) государственной программы «Экономическое развитие, инвестиционная политика и инновационная экономика Брянской области» (2014—2020 годы).

4.8. Организационное обеспечение деятельности конкурсной комиссии осуществляет департамент.

4.9. Определение победителей конкурса осуществляется в соответствии со следующими критериями, в качестве которых выступают показатели программ социально-экономического развития:

№ п. п.	Наименование показателя	Баллы
1	Наличие фактического прироста численности населения, проживающего в населенном пункте в году, предшествующем году проведения конкурса	10 баллов
2	Создание рабочих мест по итогам реализации мероприятий программы социально-экономического развития приграничного поселения, ед.	1 ед. — 1 балл
3	Создание субъектов малого бизнеса за период действия программы социально-экономического развития приграничного поселения	1 балл за 1 созданный субъект малого бизнеса
4	Создание крестьянских (фермерских) хозяйств, осуществляющих проекты создания и развития своих хозяйств с помощью государственной поддержки	1 хозяйство (ферма) — 1 балл
5	Создание семейных животноводческих ферм на базе крестьянских (фермерских) хозяйств за период действия программы	1 семейная ферма — 1 балл
6	Удельный вес финансового обеспечения программы за счет средств местного бюджета в общем объеме программы, %	1% — 1 балл
7	Удельный вес доходов бюджета от хозяйственного использования муниципальной собственности в общем объеме доходов, %	число % = числу баллов
8	Доля расходов на благоустройство поселения в общем объеме расходов местного бюджета	число % = числу баллов
9	Прирост протяженности улично-дорожной сети с твердым покрытием, обеспеченный программой, км	1 км — 1 балл
10	Наличие энергосберегающих технологий, применяемых для реализации мероприятий программы	10 баллов

4.10. Для проверки соответствия представленных в заявках критериев программам социально-экономического развития приграничных территорий Брянской области департамент внутренней политики Брянской области в срок до 20 января 2014 года представляет в департамент копии программ социально-экономического развития приграничных поселений и документов, их утверждающих и изменяющих.

4.11. Решение конкурсной комиссии оформляется протоколом, который подписывается всеми членами конкурсной комиссии, принявшими участие в заседании. В случае несогласия с принятым решением член конкурсной комиссии вправе изложить свое особое мнение в письменном виде, которое подлежит обязательному приобщению к протоколу заседания конкурсной комиссии.

4.12. В протоколе заседания конкурсной комиссии отражаются следующие сведения: дата, время, место проведения заседания, состав присутствующих членов конкурсной комиссии, вопросы повестки дня, мотивированное решение по каждому вопросу повестки дня с указанием результатов голосования по каждому вопросу.

4.13. Протокол оформляется в одном экземпляре, который хранится в департаменте.

Департамент в течение 10 календарных дней с даты проведения итогового заседания конкурсной комиссии готовит проект постановления Правительства Брянской области об итогах конкурса и о распределении дотаций на поощрение приграничных поселений — победителей конкурса.

4.14. Итоги проведения конкурса размещаются на официальных сайтах Правительства Брянской области и департамента.

ПРИЛОЖЕНИЕ
к Положению о подготовке и проведении областного конкурса «Лучшая программа социально-экономического развития приграничного поселения Брянской области»

ЗАЯВКА
на участие в областном конкурсе «Лучшая программа социально-экономического развития приграничного поселения Брянской области»

_____
(полное наименование муниципального образования)

просит включить его в число участников областного конкурса «Лучшая программа социально-экономического развития приграничного поселения Брянской области».

Наименование муниципального образования	Юридический адрес, телефон, факс, e-mail, реквизиты
Наименование программы социально-экономического развития (годы)	Наименование утверждающих (изменяющих) нормативных правовых актов с датой принятия

Показатели:

Наименование показателя	Значение показателя
Наличие фактического прироста численности населения, проживающего в населенном пункте в году, предшествующем году проведения конкурса	тыс. человек
Создание рабочих мест по итогам реализации мероприятий программы	единиц
Создание субъектов малого бизнеса за период действия программы	единиц
Создание крестьянских (фермерских) хозяйств, осуществляющих проекты создания и развития своих хозяйств с помощью государственной поддержки	единиц
Создание семейных животноводческих ферм на базе крестьянских (фермерских) хозяйств за период действия программы	единиц
Доля расходов на благоустройство поселения в общем объеме расходов местного бюджета	%
Удельный вес финансового обеспечения программы за счет средств местного бюджета в общем объеме программы	%
Удельный вес доходов бюджета от хозяйственного использования муниципальной собственности в общем объеме доходов	%
Прирост протяженности улично-дорожной сети с твердым покрытием, обеспеченный программой	км
Наличие энергосберегающих технологий, применяемых для реализации мероприятий программы	наименование технологии и мероприятия программы

С условиями конкурса ознакомлен и согласен.

Глава администрации муниципального образования _____
(подпись)

М. П.
«_____» _____ 20 ___ года

УТВЕРЖДЕН
постановлением Правительства
Брянской области
от 30 декабря 2013 г. № 809-п

СОСТАВ
комиссии по определению победителей конкурса «Лучшая программа социально-экономического развития приграничного поселения Брянской области»

Макаров Александр Николаевич — заместитель Губернатора Брянской области, председатель комиссии
Локтикова Елена Ивановна — заместитель Губернатора Брянской области, заместитель председателя комиссии
Пономарев Андрей Алексеевич — заместитель Губернатора Брянской области, заместитель председателя комиссии
Смольская Елена Михайловна — заместитель начальника отдела департамента экономического развития Брянской области, секретарь комиссии

члены комиссии:

Грибанов Борис Иванович — директор департамента сельского хозяйства Брянской области
Евсеев Василий Васильевич — директор департамента внутренней политики Брянской области
Мешкова Любовь Михайловна — заместитель директора департамента экономического развития Брянской области
Мешков Александр Николаевич — первый заместитель директора департамента строительства и архитектуры Брянской области
Сафонов Геннадий Станиславович — директор департамента экономического развития Брянской области

УТВЕРЖДЕН
постановлением Правительства
Брянской области
от 30 декабря 2013 г. № 809-п

ПОРЯДОК
предоставления дотаций бюджетам поселений на стимулирование социально-экономического развития территорий приграничных поселений Брянской области

1. Дотации предоставляются за счет средств областного бюджета бюджетам муниципальных образований — городских (сельских) поселений Брянской области, которые в соответствии с Законом Брянской области от 9 марта 2005 года № 3-З «О наделении муниципальных образований статусом городского округа, муниципального района, городского поселения, сельского поселения и установлении границ муниципальных образований в Брянской области» имеют участок общей границы с другим государством (далее — приграничные поселения), в целях стимулирования социально-экономического развития территорий приграничных поселений по итогам проведения конкурса «Лучшая программа социально-экономического развития приграничного поселения Брянской области» (далее — конкурс).

2. Главным распорядителем средств областного бюджета по вышеуказанным расходам является департамент экономического развития Брянской области (далее — департамент).

3. Департамент вносит на рассмотрение Правительства Брянской области проект постановления о распределении дотаций победителям конкурса в соответствии с методикой, изложенной в государственной программе «Экономическое развитие, инвестиционная политика и инновационная экономика Брянской области» (2014—2020 годы) (далее — программа).

4. Предоставление дотаций бюджетам приграничных поселений осуществляется в соответствии со сводной бюджетной росписью областного бюджета в пределах бюджетных ассигнований и утвержденных лимитов бюджетных обязательств в рамках программы.

5. Дотации бюджетам приграничных поселений зачисляются в доход местных бюджетов на счета, открытые для кассового обслуживания исполнения местных бюджетов в территориальных органах Федерального казначейства.

Перечисление дотаций бюджетам приграничных поселений осуществляется не позднее 10 апреля 2014 года.

6. Расходование средств дотации приграничным поселением — победителем конкурса допускается на реализацию мероприятий программы социально-экономического развития данного приграничного поселения.

7. Приграничные поселения — получатели дотации представляют в срок до 15 декабря 2014 года в департамент отчет об использовании средств.

ПРАВИТЕЛЬСТВО БРЯНСКОЙ ОБЛАСТИ
ПОСТАНОВЛЕНИЕ

от 30 декабря 2013 г. **№ 810-п**

г. Брянск

Об установлении размера, условий и порядка компенсации расходов на оплату жилых помещений, отопления и освещения педагогическим работникам образовательных организаций, финансовое обеспечение деятельности которых осуществляется из областного и местных бюджетов, работающим и проживающим в сельских населенных пунктах и поселках городского типа на территории Брянской области

В соответствии с частью 8 статьи 47 Федерального закона от 29 декабря 2012 года № 273-ФЗ «Об образовании в Российской Федерации», пунктом 3 статьи 16 Закона Брянской области от 8 августа 2013 года № 62-З «Об образовании в Брянской области» Правительство Брянской области

ПОСТАНОВЛЯЕТ:

1. Установить педагогическим работникам образовательных организаций, финансовое обеспечение деятельности которых осуществляется из областного и местных бюджетов, работающим и проживающим в сельских населенных пунктах и поселках городского типа на территории Брянской области, ежемесячную компенсацию расходов на оплату жилых помещений, отопления и освещения в размере 1000 рублей.

2. Утвердить прилагаемые:

Положение о порядке и условиях предоставления компенсации расходов на оплату жилых помещений, отопления и освещения педагогическим работникам образовательных организаций, финансовое обеспечение деятельности которых осуществляется из областного и местных бюджетов, работающим и проживающим в сельских населенных пунктах и поселках городского типа на территории Брянской области;

перечень категорий (должностей) педагогических работников, имеющих право на получение ежемесячной компенсации расходов по оплате жилых помещений, отопления и освещения.

3. Финансовое обеспечение расходов, связанных с осуществлением ежемесячной компенсации, производится за счет бюджетных ассигнований, предусмотренных законом Брянской области об областном бюджете на соответствующий финансовый год и на плановый период.

4. Настоящее постановление вступает в силу с момента его официального опубликования и распространяется на правоотношения, возникающие с 1 января 2014 года.

5. Опубликовать постановление в средствах массовой информации.

6. Контроль за исполнением постановления возложить на заместителя Губернатора Брянской области Жигунова А. М.

Губернатор Н. В. ДЕНИН

УТВЕРЖДЕНО
постановлением Правительства
Брянской области
от 30 декабря 2013 г. № 810-п

ПОЛОЖЕНИЕ
о порядке и условиях предоставления компенсации расходов на оплату жилых помещений, отопления и освещения педагогическим работникам образовательных организаций, финансовое обеспечение деятельности которых осуществляется из областного и местных бюджетов, работающим и проживающим в сельских населенных пунктах и поселках городского типа на территории Брянской области

1. Настоящее Положение определяет порядок и условия предоставления ежемесячной компенсации расходов на оплату жилых помещений, отопления и освещения в размере 1000 рублей педагогическим работникам образовательных организаций, финансовое обеспечение деятельности которых осуществляется из областного и местных бюджетов, работающим и проживающим в сельских населенных пунктах и поселках городского типа на территории Брянской области, занимающих должности, указанные в перечне категорий (должностей) педагогических работников, утвержденных постановлением Правительства Брянской области.

2. Расходы, связанные с осуществлением ежемесячной компенсации по оплате жилого помещения с отоплением и освещением, компенсируются по основному месту работы педагогических работников образовательных организаций независимо от выполнения ими объема учебной нагрузки.

3. При наличии в семье нескольких педагогических работников образовательных организаций, имеющих право на компенсацию расходов на оплату жилых помещений, отопления и освещения в соответствии с настоящим постановлением, компенсация расходов оформляется на одного из них.

4. При наличии у педагогического работника права на ежемесячную компенсацию расходов на оплату жилых помещений, отопления и освещения в соответствии с настоящим Положением и одновременно на такую же компенсацию расходов по феде-

ральному закону и (или) иному нормативному правовому акту компенсация расходов на оплату жилых помещений, отопления и освещения производится либо в соответствии с настоящим Положением, либо по федеральному закону и (или) иному нормативному правовому акту по выбору получателя.

5. Ежемесячная компенсация предоставляется педагогическим работникам образовательных организаций, проживающим в жилых помещениях жилищного фонда независимо от формы собственности.

6. Для получения ежемесячной компенсации педагогический работник подает в образовательную организацию по месту основной работы следующие документы:

1) заявление на имя руководителя образовательной организации о предоставлении ежемесячной компенсации;

2) копию паспорта;

3) копию трудовой книжки;

4) справку из органа социальной защиты о получении или неполучении ежемесячной компенсации по федеральному закону и иному нормативному правовому акту либо справку из органа социальной защиты населения об отказе в предоставлении ежемесячной компенсации по 3 видам услуг: найму жилья, отоплению и освещению.

Решение о предоставлении ежемесячной компенсации принимается руководителем образовательной организации в течение 10 дней после обращения педагогического работника и представления им необходимых документов.

7. Ежемесячная компенсация осуществляется образовательной организацией со дня возникновения у работника права на ее получение одновременно с выплатой заработной платы за первую половину текущего месяца с отражением в отдельной ведомости.

8. Расходы по предоставлению ежемесячной компенсации педагогическим работникам осуществляются:

по муниципальным образовательным организациям — за счет выделения из областного бюджета субвенции бюджетам муниципальных районов и городских округов;

по государственным образовательным организациям Брянской области — за счет средств, предусмотренных на финансовое обеспечение их деятельности.

9. Субвенции бюджетам муниципальных районов и городских округов предоставляются в соответствии со сводной бюджетной росписью областного бюджета на соответствующий финансовый год и на плановый период в пределах лимитов бюджетных обязательств, утвержденных департаменту образования и науки Брянской области на вышеуказанные цели.

Департамент образования и науки Брянской области перечисляет субвенции с лицевого счета получателя бюджетных средств, открытого в департаменте финансов Брянской области, на счета, открытые территориальным органам Федерального казначейства для учета поступлений и их распределения между бюджетами бюджетной системы Российской Федерации, для последующего перечисления в бюджеты муниципальных районов и городских округов.

10. Заявки о потребности в средствах, необходимых на осуществление расходов по предоставлению ежемесячной компенсации, представляются государственными образовательными организациями Брянской области, муниципальными органами управления образованием в департамент образования и науки Брянской области ежемесячно не позднее 2-го числа месяца финансирования.

11. Департамент образования и науки Брянской области ежеквартально (на 1 апреля, 1 июля, 1 октября и 1 января года, следующего за отчетным годом) представляет в департамент финансов Брянской области информацию об использовании выделенных из областного бюджета средств на предоставление ежемесячной компенсации по форме согласно приложению к настоящему Положению.

12. В случае использования средств областного бюджета не по целевому назначению соответствующие средства взыскиваются в областной бюджет в порядке, установленном законодательством Российской Федерации.

13. Ответственность за несоблюдение настоящего Положения и достоверность представляемых в департамент образования и науки Брянской области сведений возлагается по государственным образовательным организациям Брянской области — на руководителей этих организаций, по муниципальным образовательным организациям — на должностных лиц муниципальных органов управления образованием.

14. Контроль за целевым использованием субсидий, предоставленных бюджетам муниципальных районов и городских округов, осуществляют департамент образования и науки Брянской области, муниципальные органы управления образованием.

ПРИЛОЖЕНИЕ
к Положению о порядке и условиях предоставления компенсации расходов на оплату жилых помещений, отопления и освещения педагогическим работникам образовательных организаций, финансовое обеспечение деятельности которых осуществляется из областного и местных бюджетов, работающим и проживающим в сельских населенных пунктах и поселках городского типа на территории Брянской области

ИНФОРМАЦИЯ*

о предоставлении ежемесячной компенсации расходов по оплате жилых помещений, отопления и освещения педагогическим работникам образовательных организаций, финансовое обеспечение деятельности которых осуществляется из областного и местных бюджетов, работающим и проживающим в сельских населенных пунктах и поселках городского типа на территории Брянской области, на 1 _____ 20 ___ г.

Таблица 1

№ п. п.	Показатель	Численность получателей, человек	Запланировано на _____ год, тыс. рублей	Профинансировано на 1___20___ г., тыс. рублей	Произведенные расходы (кассовые расходы) с начала года (в том числе за отчетный период), тыс. рублей	Остатки на счетах*** невостребованных средств на отчетную дату, тыс. рублей
1	Государственные образовательные организации Брянской области					
2	Муниципальные образовательные организации**					
	ИТОГО					

*Предоставляется ежеквартально не позднее 25 числа месяца, следующего за отчетным.

**В разрезе муниципальных районов и городских округов.

***Остатки на счетах у государственных образовательных организаций Брянской области, у муниципального района и городского округа.

Таблица 2

Расшифровка численности получателей ежемесячной компенсации по категориям

№ п. п.	Наименование категории (должности) педагогических работников в соответствии с перечнем, утвержденным постановлением	Численность получателей, человек	
		государственные образовательные организации Брянской области	муниципальные образовательные организации
	ВСЕГО		

Руководитель (подпись) (расшифровка подписи)

Гл. бухгалтер (подпись) (расшифровка подписи)

М. П.

УТВЕРЖДЕН
постановлением Правительства
Брянской области
от 30 декабря 2013 г. № 810-п

ПЕРЕЧЕНЬ
категорий (должностей) педагогических работников, имеющих право на получение ежемесячной компенсации расходов по оплате жилых помещений, отопления и освещения

Руководитель (директор, начальник, заведующий) образовательной организации;

заместитель руководителя (директора, начальника, заведующего) образовательной организации, деятельность которого связана с руководством образовательным процессом;

руководитель (директор, заведующий, начальник, управляющий) структурного подразделения образовательной организации;

старший мастер;

воспитатель;

инструктор-методист;

инструктор по труду;

инструктор по физической культуре;

концертмейстер;

мастер производственного обучения;

методист;

музыкальный руководитель;

педагог дополнительного образования;

педагог-библиотекарь;

педагог-организатор;

педагог-психолог;

преподаватель;

преподаватель – организатор основ безопасности жизнедеятельности;

руководитель физического воспитания;

социальный педагог;

старший вожатый;

старший воспитатель;

старший инструктор-методист;

старший методист;

старший педагог дополнительного образования;

старший тренер-преподаватель;

тренер-преподаватель;

тьютор;

учитель;

учитель-дефектолог;

учитель-логопед.

ПРАВИТЕЛЬСТВО БРЯНСКОЙ ОБЛАСТИ
ПОСТАНОВЛЕНИЕ

от 30 декабря 2013 г. **№ 811-п**

г. Брянск

О внесении изменений в государственную программу «Экономическое развитие, инвестиционная политика и инновационная экономика Брянской области» (2012—2015 годы)

В соответствии с постановлением Правительства Брянской области от 1 июня 2011 года № 494 «Об утверждении Порядка разработки, реализации и оценки эффективности государственных программ Брянской области» Правительство Брянской области

ПОСТАНОВЛЯЕТ:

1. Внести изменения в государственную программу «Экономическое развитие, инвестиционная политика и инновационная экономика Брянской области» (2012—2015 годы), утвержденную постановлением администрации Брянской области от 30 декабря 2011 года № 1295 «Об утверждении государственной программы «Экономическое развитие, инвестиционная политика и инновационная экономика Брянской области» (2012—2015 годы)» (с учетом изменений, внесенных постановлениями администрации Брянской области от 29 мая 2012 года № 464, от 31 июля 2012 года № 682, от 6 декабря 2012 года № 1133, от 11 декабря 2012 года № 1141, постановлениями Правительства Брянской области от 1 июля 2013 года № 283-п, от 21 октября 2013 года № 592-п, от 9 декабря 2013 года № 709-п), согласно приложению к настоящему постановлению.

2. Опубликовать данное постановление на официальном сайте Правительства Брянской области в сети «Интернет».

3. Контроль за исполнением постановления возложить на заместителя Губернатора Брянской области Пономарева А. А.

Губернатор Н. В. ДЕНИН

ПРИЛОЖЕНИЕ
к постановлению Правительства
Брянской области
от 30 декабря 2013 г. № 811-п

ИЗМЕНЕНИЯ
в государственную программу «Экономическое развитие, инвестиционная политика и инновационная экономика Брянской области» (2012—2015 годы)

1. Позицию паспорта «Объемы бюджетных ассигнований на реализацию государственной программы» изложить в редакции:

«общий объем финансирования государственной программы составляет 1807231,2 тыс. рублей, общий объем бюджетных средств 1789389,7 тыс. рублей, в том числе средства областного бюджета — 915404,9 тыс. рублей, из них:

на 2012 год — 389195,0 тыс. рублей;
на 2013 год — 303646,2 тыс. рублей;
на 2014 год — 111271,9 тыс. рублей;
на 2015 год — 111291,8 тыс. рублей»;
873984,7 тыс. рублей — за счет поступлений из федерального бюджета (по согласованию)».

2. Раздел 5 «Ресурсное обеспечение государственной программы» изложить в редакции:

«5. Ресурсное обеспечение государственной программы

Источниками финансирования программы являются средства областного бюджета и иные источники.

Общий объем финансирования государственной программы составляет 1807231,2 тыс. рублей, в том числе:
на 2012 год — 687539,5 тыс. рублей;
на 2013 год — 886024,0 тыс. рублей;
на 2014 год — 115798,9 тыс. рублей;
на 2015 год — 117868,8 тыс. рублей.

Общий объем бюджетных средств — 1789389,7 тыс. рублей, в том числе средства областного бюджета — 915404,9 тыс. рублей, из них:
на 2012 год — 389195,0 тыс. рублей;
на 2013 год — 303646,2 тыс. рублей;
на 2014 год — 111271,9 тыс. рублей;
на 2015 год — 111291,8 тыс. рублей;
873984,7 тыс. рублей — за счет поступлений из федерального бюджета (по согласованию)».

3. В приложении 1 к государственной программе «Долгосрочная целевая программа «Повышение инвестиционной привлекательности Брянской области» (2011—2015 годы)»:

3.1. Позицию паспорта программы «Объемы бюджетных ассигнований на реализацию долгосрочной целевой программы» изложить в редакции:

«общий объем финансирования программы составляет 166674,7 тыс. рублей, в том числе 155466,7 тыс. рублей — за счет средств областного бюджета, из них:
на 2012 год — 29819,7 тыс. рублей;
на 2013 год — 29897,0 тыс. рублей;
на 2014 год — 48650,0 тыс. рублей;
на 2015 год — 47100,0 тыс. рублей;
11208,0 тыс. рублей — внебюджетные средства, из них:
на 2012 год — 2127,0 тыс. рублей;
на 2013 год — 3477,0 тыс. рублей;
на 2014 год — 2127,0 тыс. рублей;
на 2015 год — 3477,0 тыс. рублей».

3.2. Раздел 4 «Ресурсное обеспечение программы» изложить в редакции:

«4. Ресурсное обеспечение программы

Финансирование программы осуществляется за счет внебюджетных средств и средств областного бюджета в пределах средств, предусмотренных законом об областном бюджете на соответствующий финансовый год.

Общая потребность в финансовых ресурсах на реализацию мероприятий программы составляет 169633,7 тыс. рублей, из них:

	Всего	2012 год	2013 год	2014 год	2015 год
Общие затраты, тыс. рублей	166674,7	31 946,7	33374,0	50 777,0	50 577,0
в том числе: областной бюджет	155466,7	29 819,7	29897,0	48 650,0	47 100,0
внебюджетные источники	11 208,0	2 127,0	3 477,0	2 127,0	3 477,0

Объемы финансирования программы на 2012—2015 годы приведены в плане реализации государственной программы (приложение 9)».

4. В приложении 3 к государственной программе в позиции паспорта «Объемы бюджетных ассигнований на реализацию подпрограммы» подпрограммы «Инновационная деятельность и информационные технологии» (2012—2015 годы)» слова «44996,4 тыс. рублей» заменить словами «44811,8 тыс. рублей», слова «34516,4» заменить словами «34 431,8 тыс. рублей».

5. Приложение 9 к государственной программе «План реализации государственной программы «Экономическое развитие, инвестиционная политика и инновационная экономика Брянской области» (2012—2015 годы)» изложить в редакции:

«ПРИЛОЖЕНИЕ 9
к государственной программе
«Экономическое развитие, инвестиционная
политика и инновационная экономика
Брянской области» (2012—2015 годы)

План реализации государственной программы «Экономическое развитие, инвестиционная политика и инновационная экономика Брянской области» (2012—2015 годы)

№ п. п.	Наименование	Ответственный исполнитель, соисполнитель	Источник финансирования	Объем средств на реализацию госпрограммы, тыс. рублей					Наименование целевых индикаторов
				Всего	2012 год	2013 год	2014 год	2015 год	
1	2	3	4	5	6	7	8	9	10
	Экономическое развитие, инвестиционная политика и инновационная экономика Брянской области» (2012—2015 годы)	департамент экономического развития Брянской области, департамент строительства и архитектуры Брянской области	областной бюджет	915 404,9	389 195,0	303 646,2	111 271,9	111 291,8	
			поступления из федерального бюджета	873 984,7	295 671,0	578 313,7	0,0	0,0	
			местный бюджет	0,0	0,0	0,0	0,0	0,0	
			другие источники	17 841,5	2 673,5	4 064,0	4 527,0	6 577,0	
			Итого	**1 807 231,2**	**687 539,5**	**886 024,0**	**115 798,9**	**117 868,8**	
1	**ДЦП «Повышение инвестиционной привлекательности Брянской области» (2011—2015 годы)**	департамент экономического развития Брянской области	областной бюджет	155 466,7	29 819,7	29 897,0	48 650,0	47 100,0	
			поступления из федерального бюджета	0,0	0,0	0,0	0,0	0,0	
			местный бюджет	0,0	0,0	0,0	0,0	0,0	
			другие источники	11 208,0	2 127,0	3 477,0	2 127,0	3 477,0	
			Итого по ДЦП	**166 674,7**	**31 946,7**	**33 374,0**	**50 777,0**	**50 577,0**	
1.1	Размещение информации об инвестиционной привлекательности Брянской области на сайте Минрегиона России и администрации Брянской области на русском и иностранном языках, публикация информации в СМИ федерального уровня	департамент экономического развития Брянской области	областной бюджет	0,0		0,0	0,0	0,0	увеличение объема инвестиций в основной капитал на душу населения
			поступления из федерального бюджета	0,0					
			местный бюджет	0,0		0,0	0,0	0,0	
			другие источники	4 000,0	1 000,0	1 000,0	1 000,0	1 000,0	
			Итого по мероприятию ДЦП	**4 000,0**	**1 000,0**	**1 000,0**	**1 000,0**	**1 000,0**	
1.2	Проведение конкурса «Лучшее муниципальное образование по инвестиционной привлекательности»	департамент экономического развития Брянской области	областной бюджет	2 000,0	500,0	500,0	500,0	500,0	увеличение объема инвестиций в основной капитал на душу населения, увеличение числа рабочих мест
			поступления из федерального бюджета	0,0					
			местный бюджет	0,0		0,0	0,0	0,0	
			другие источники	0,0		0,0	0,0	0,0	
			Итого по мероприятию ДЦП	**2 000,0**	**500,0**	**500,0**	**500,0**	**500,0**	
1.3	Разработка, корректировка инвестиционного паспорта Брянской области	департамент экономического развития Брянской области	областной бюджет	977,6	298,6	79,0	300,0	300,0	разработка и опубликование инвестиционного паспорта Брянской области
			поступления из федерального бюджета	0,0	0,0	0,0	0,0	0,0	
			местный бюджет	0,0	0,0	0,0	0,0	0,0	
			другие источники	0,0	0,0	0,0	0,0	0,0	
			Итого по мероприятию ДЦП	**977,6**	**298,6**	**79,0**	**300,0**	**300,0**	

1	2	3	4	5	6	7	8	9	10
1.4	Составление ресурсной карты Брянской области	департамент экономического развития Брянской области	областной бюджет	2 700,0	0,0	0,0	2 700,0	0,0	увеличение объема инвестиций в основной капитал на душу населения
			местный бюджет	0,0	0,0	0,0	0,0	0,0	
			другие источники	0,0	0,0	0,0	0,0	0,0	
			Итого по мероприятию ДЦП	**2 700,0**	**0,0**	**0,0**	**2 700,0**	**0,0**	
1.5	Предоставление субсидий за счет средств областного бюджета на возмещение части затрат на уплату процентов по кредитам, полученным в кредитных организациях для реализации инвестиционных проектов и на пополнение оборотных средств	департамент финансов Брянской области	областной бюджет	139 432,0	28 500,0	27 932,0	41 500,0	41 500,0	предоставление субсидий организациям, предприятиям на возмещение процентной ставки по привлеченным средствам кредитных организаций, увеличение числа рабочих мест
			поступления из федерального бюджета	0,0	0,0	0,0	0,0	0,0	
			местный бюджет	0,0	0,0	0,0	0,0	0,0	
			другие источники	0,0	0,0	0,0	0,0	0,0	
			Итого по мероприятию ДЦП	**139 432,0**	**28 500,0**	**27 932,0**	**41 500,0**	**41 500,0**	
1.6	Издание информационно-методических и презентационных материалов для обеспечения областной конгрессно-выставочной деятельности	департамент экономического развития Брянской области	областной бюджет	945,0	0,0	145,0	400,0	400,0	увеличение объема иностранных инвестиций
			поступления из федерального бюджета	0,0					
			местный бюджет	0,0		0,0	0,0	0,0	
			другие источники	0,0		0,0	0,0	0,0	
			Итого по мероприятию ДЦП	**945,0**	**0,0**	**145,0**	**400,0**	**400,0**	
1.7	Мероприятия по привлечению внимания российских и иностранных инвесторов к Брянской области (представление области в МИД России, посольствах России, иностранных государств, зарубежных и отечественных инвестиционных организациях и т. д.)	департамент экономического развития Брянской области	областной бюджет	2 146,8	101,8	45,0	1 000,0	1 000,0	увеличение объема иностранных инвестиций
			поступления из федерального бюджета	0,0					
			местный бюджет	0,0		0,0	0,0	0,0	
			другие источники	0,0		0,0	0,0	0,0	
			Итого по мероприятию ДЦП	**2 146,8**	**101,8**	**45,0**	**1 000,0**	**1 000,0**	
1.8	Организация и проведение презентаций экономического потенциала региона, бизнес-встреч, межрегиональных и международных выставочно-ярмарочных мероприятий, организация участия в выставках, конференциях и форумах, проводимых в РФ и за рубежом	департамент экономического развития Брянской области	областной бюджет	4 884,2	419,3	114,9	2 250,0	2 100,0	увеличение объема иностранных инвестиций
			поступления из федерального бюджета	0,0					
			другие источники	4 508,0	1 127,0	1 127,0	1 127,0	1 127,0	
			Итого по мероприятию ДЦП	**9 392,2**	**1 546,3**	**1 241,9**	**3 377,0**	**3 227,0**	
1.9	Проведение Славянского международного экономического форума	департамент экономического развития Брянской области	областной бюджет	1 381,1		81,1	0,0	1 300,0	увеличение объема иностранных инвестиций
			поступления из федерального бюджета	0,0					
			местный бюджет	0,0		0,0	0,0	0,0	
			другие источники	2700,0		1 350,0	0,0	1 350,0	
			Итого по мероприятию ДЦП	**4 081,1**	**0,0**	**1 431,1**	**0,0**	**2 650,0**	
1.10	Разработка инвестиционной стратегии и инвестиционной декларации Брянской области	департамент экономического развития Брянской области	областной бюджет	1 000,0	0,0	1 000,0			увеличение объема инвестиций в основной капитал на душу населения
			поступления из федерального бюджета	0,0					

Продолжение приложения 9

1	2	3	4	5	6	7	8	9	10
			местный бюджет	0,0	0,0	0,0	0,0	0,0	
			другие источники	0,0					
			Итого по мероприятию ДЦП	**1 000,0**	**0,0**	**1 000,0**	**0,0**	**0,0**	
2	**Долгосрочная целевая программа «Развитие информационного общества и формирование электронного правительства в Брянской области» (2011—2015 годы)**	департамент экономического развития Брянской области; — администрация Губернатора Брянской области и Правительства Брянской области	областной бюджет	108 339,0	32 478,7	37 840,3	19 010,0	19 010,0	
			поступления из федерального бюджета	0,0	0,0	0,0	0,0	0,0	
			местные бюджеты	0,0	0,0	0,0	0,0	0,0	
			другие источники	0,0	0,0	0,0	0,0	0,0	
			Итого:	**108 339,0**	**32 478,7**	**37 840,3**	**19 010,0**	**19 010,0**	
2.1	Подключение к областной телекоммуникационной сети органов государственной власти (включая МФЦ «Боровое», ГКУ отделов социальной защиты населения, Брянской областной Думы, ГУМЧС РФ по Брянской области) на основе волоконно-оптических линий связи и технологии наземного радиодоступа, оснащение базовых станций сети приборами бесперебойного питания и сетевыми фильтрами, приобретение серверного, телекоммуникационного и крепежного оборудования, ремонт оборудования, работы по монтажу (демонтажу) линий связи	департамент экономического развития Брянской области; — администрация Губернатора Брянской области и Правительства Брянской области (управление информационных технологий)	областной бюджет	4052,3	3352,3	200,0	250,0	250,0	количество исполнительных органов государственной власти, государственных органов и администрации муниципальных районов и городских округов, обеспеченных широкополосным доступом к сети Интернет
			поступления из федерального бюджета	0,0	0,0	0,0	0,0	0,0	
			местные бюджеты	0,0	0,0	0,0	0,0	0,0	
			другие источники	0,0	0,0	0,0	0,0	0,0	
			Итого по мероприятию:	**4052,3**	**3352,3**	**200,0**	**250,0**	**250,0**	
2.2	Оплата за определение условий обеспечения электромагнитной совместимости оборудования сети с РЭС военного назначения, экспертизу, получение разрешения на радиочастоты и пользование радиочастотным ресурсом	департамент экономического развития Брянской области; — администрация Губернатора Брянской области и Правительства Брянской области (управление информационных технологий)	областной бюджет	1236,1	281,0	355,1	300,0	300,0	количество исполнительных органов государственной власти, государственных органов и администраций муниципальных районов и городских округов, обеспеченных широкополосным доступом к сети Интернет
			поступления из федерального бюджета	0,0	0,0	0,0	0,0	0,0	
			местные бюджеты	0,0	0,0	0,0	0,0	0,0	
			другие источники	0,0	0,0	0,0	0,0	0,0	
			Итого:	**1236,1**	**281,0**	**355,1**	**300,0**	**300,0**	
2.3	Техническое обслуживание областной телекоммуникационной сети, оплата за оказание услуг по размещению волоконно-оптических линий связи на опорах контактной сети, оплата за оказание услуг по предоставлению каналов связи	департамент экономического развития Брянской области; — администрация Губернатора Брянской области и Правительства	областной бюджет	10380,4	2599,0	2581,4	2600,0	2600,0	количество исполнительных органов государственной власти, государственных органов и администраций муниципальных районов и городских округов, обеспеченных:
			поступления из федерального бюджета	0,0	0,0	0,0	0,0	0,0	
			местные бюджеты	0,0	0,0	0,0	0,0	0,0	
			другие источники	0,0	0,0	0,0	0,0	0,0	
			Итого по мероприятию:	**10380,4**	**2599,0**	**2581,4**	**2600,0**	**2600,0**	

1	2	3	4	5	6	7	8	9	10
		Брянской области (управление информационных технологий)							широкополосным доступом к сети Интернет
2.4	Техническое обслуживание серверного оборудования и оборудования видео-конференцсвязи в здании администрации области, студий видео-конференцсвязи в райцентрах, обновление программного обеспечения видео-сервера, приобретение табличек для студий видеоконференцсвязи, оказание услуг по подготовке и проведению сеансов видео-конференцсвязи	департамент экономического развития Брянской области; — администрация Губернатора Брянской области и Правительства Брянской области (управление информационных технологий)	областной бюджет	1 595,8	396,0	399,8	400,0	400,0	количество исполнительных органов государственной власти, государственных органов и администрации муниципальных районов и городских округов, обеспеченных широкополосным доступом к сети Интернет
			поступления из федерального бюджета	0,0	0,0	0,0	0,0	0,0	
			местные бюджеты	0,0	0,0	0,0	0,0	0,0	
			другие источники	0,0	0,0	0,0	0,0	0,0	
			Итого по мероприятию:	**1 595,8**	**396,0**	**399,8**	**400,0**	**400,0**	
2.5	Приобретение компьютерного и телекоммуникационного оборудования для награждения победителей областного конкурса «Лучший интернет-сайт органа исполнительной власти Брянской области, органа местного самоуправления Брянской области»	департамент экономического развития Брянской области; — администрация Губернатора Брянской области и Правительства Брянской области (управление информационных технологий)	областной бюджет	240,0	60,0	60,0	60,0	60,0	количество исполнительных органов государственной власти и администраций муниципальных районов и городских округов, обеспечивающих размещение информации о своей деятельности в сети Интернет
			поступления из федерального бюджета	0,0	0,0	0,0	0,0	0,0	
			местные бюджеты	0,0	0,0	0,0	0,0	0,0	
			другие источники	0,0	0,0	0,0	0,0	0,0	
			Итого по мероприятию:	**240,0**	**60,0**	**60,0**	**60,0**	**60,0**	
2.6	Развитие системы электронных государственных услуг (в т. ч. перевод гос. услуг в электронный вид, совершенствование регионального портала государственных и муниципальных услуг, обучение граждан работе с региональным порталом)	департамент экономического развития Брянской области; — администрация Губернатора Брянской области и Правительства Брянской области (управление информационных технологий)	областной бюджет	20 030,1	14 170,4	5 859,7	0,0	0,0	количество исполнительных органов государственной власти, осуществляющих обмен информацией с использованием единой системы межведомственного электронного взаимодействия
			поступления из федерального бюджета	0,0	0,0	0,0	0,0	0,0	
			местные бюджеты	0,0	0,0	0,0	0,0	0,0	
			другие источники	0,0	0,0	0,0	0,0	0,0	
			Итого по мероприятию:	**20 030,1**	**14 170,4**	**5 859,7**	**0,0**	**0,0**	
2.7	Развитие взаимодействия граждан с органами государственной власти в рамках процессов оказания государственных и муниципальных услуг на базе единого портала ГМУ (функций), а также работы по обеспечению взаимодействия информационных систем и ресурсов	департамент экономического развития Брянской области; — администрация Губернатора Брянской области и Правительства	областной бюджет	60086,6	11250,0	18836,6	15000,0	15000,0	количество исполнительных органов государственной власти, осуществляющих обмен информацией с использованием единой системы межведомственного
			поступления из федерального бюджета	0,0	0,0	0,0	0,0	0,0	
			местные бюджеты	0,0	0,0	0,0	0,0	0,0	
			другие источники	0,0	0,0	0,0	0,0	0,0	
			Итого по мероприятию:	**60086,6**	**11250,0**	**18836,6**	**15000,0**	**15000,0**	

Продолжение приложения 9

1	2	3	4	5	6	7	8	9	10
	ОГВ с использованием системы межведомственного электронного взаимодействия и региональной инфраструктуры, оплата услуг по эксплуатации инфраструктуры электронного правительства	Брянской области (управление информационных технологий)							электронного взаимодействия
2.8	Создание регионального удостоверяющего центра электронной цифровой подписи, периодическая проверка (в т. ч. аттестация) объекта информатизации (АРМ) на ПЭВМ на соответствие специальным требованиям и рекомендациям по защите информации от утечки по техническим каналам, обеспечение выдачи и сопровождения ЭЦП для органов государственной власти и органов местного самоуправления, приобретение составных частей для защиты информации; проведение сертификационного тестирования сотрудников по теме «Удостоверяющий центр VipNet»	департамент экономического развития Брянской области; — администрация Губернатора Брянской области и Правительства Брянской области (управление информационных технологий)	областной бюджет	1 315,3	241,23	474,1	300,0	300,0	количество исполнительных органов государственной власти, государственных органов и администраций муниципальных районов и городских округов, обеспеченных широкополосным доступом к сети Интернет
			поступления из федерального бюджета	0,0	0,0	0,0	0,0	0,0	
			местные бюджеты	0,0	0,0	0,0	0,0	0,0	
			другие источники	0,0	0,0	0,0	0,0	0,0	
			Итого по мероприятию:	**1 315,3**	**241,23**	**474,1**	**300,0**	**300,0**	
2.9	Автоматизация процесса обмена служебной документацией в органах государственной власти, органах местного самоуправления, в т.ч. система электронного документооборота с поставкой оборудования; приобретение и настройка средств криптозащиты; приобретение бессрочных лицензий на право использования средств криптозащиты информации; сопровождение системы электронного документооборота; автоматизированная система информирования абонентов; приобретение программного обеспечения для оценки эффективности деятельности муниципальных образований; приобретение документ-сканеров; приобретение планшетных компьютеров	департамент экономического развития Брянской области; — администрация Губернатора Брянской области и Правительства Брянской области (управление информационных технологий)	областной бюджет	452,4	128,8	123,6	100,0	100,0	количество исполнительных органов государственной власти, государственных органов и администраций муниципальных районов и городских округов, обеспеченных широкополосным доступом к сети Интернет
			поступления из федерального бюджета	0,0	0,0	0,0	0,0	0,0	
			местные бюджеты	0,0	0,0	0,0	0,0	0,0	
			другие источники	0,0	0,0	0,0	0,0	0,0	
			Итого по мероприятию:	**452,4**	**128,8**	**123,6**	**100,0**	**100,0**	
2.10	Внедрение автоматизированной информационной системы поддержки деятельности МФЦ	департамент экономического развития Брянской области; — администрация Губернатора Брянской области и Правительства	областной бюджет	8 950,0	0,0	8 950,0	0,0	0,0	количество исполнительных органов государственной власти, осуществляющих обмен информацией с использованием единой системы межведомственного
			поступления из федерального бюджета	0,0	0,0	0,0	0,0	0,0	
			местные бюджеты	0,0	0,0	0,0	0,0	0,0	
			другие источники	0,0	0,0	0,0	0,0	0,0	
			Итого по мероприятию:	**8 950,0**	**0,0**	**8 950,0**	**0,0**	**0,0**	

1	2	3	4	5	6	7	8	9	10
		Брянской области (управление информационных технологий)							электронного взаимодействия
3	**Подпрограмма «Инновационная деятельность и информационные технологии» (2012—2015 годы)**	департамент экономического развития Брянской области; — администрация Губернатора Брянской области и Правительства Брянской области (управление информационных технологий)	областной бюджет	63 439,2	21 068,6	34 431,8	3 969,4	3 969,4	
			поступления из федерального бюджета	20 000,0	10 000,0	10 000,0	0,0	0,0	
			местный бюджет	0,0	0,0	0,0	0,0	0,0	
			другие источники	1 690,0	210,0	380,0	500,0	600,0	
			Итого по подпрограмме:	**85 129,2**	**31 278,6**	**44 811,8**	**4 469,4**	**4 569,4**	
3.1	Организация выставок, экспозиций по инновационной деятельности (участие в форуме нанотехнологий и др.)	департамент экономического развития Брянской области	областной бюджет	2 799,6	716,2	83,4	1 000,0	1 000,0	повышение уровня инновационной активности предприятий области обеспечение ежегодного роста доли инновационной продукции в общем объеме отгруженной продукции
			поступления из федерального бюджета	0,0					
			местный бюджет	0,0					
			другие источники	510,0	210,0	100,0	100,0	100,0	
			Итого по мероприятию:	**3 309,6**	**926,2**	**183,4**	**1100,0**	**1 100,0**	
3.2	Организация и участие в семинарах, научно-практических конференциях и форумах по вопросам развития инновационной деятельности	департамент экономического развития Брянской области	областной бюджет	0,0					повышение уровня инновационной активности предприятий области
			поступления из федерального бюджета	0,0					
			местный бюджет	0,0					
			другие источники	350,0	0,0	100,0	100,0	150,0	
			Итого по мероприятию:	**350,0**	**0,0**	**100,0**	**100,0**	**150,0**	
3.3	Проведение областных конкурсов на лучший молодежный проект, лучший инновационный проект студентов брянских учебных заведений, лучшую инновационную организацию, лучшее изобретение и рационализаторское предложение	департамент экономического развития Брянской области	областной бюджет	0,0					обеспечение ежегодного роста доли инновационной продукции в общем объеме отгруженной продукции
			поступления из федерального бюджета	0,0					
			местный бюджет	0,0					
			другие источники	830,0	0,0	180,0	300,0	350,0	
			Итого по мероприятию:	**830,0**	**0,0**	**180,0**	**300,0**	**350,0**	
3.4	**Ведомственная целевая программа «Проведение административной реформы в Брянской области» (2011—2015 годы)*** **подпрограммы «Инновационная деятельность и информационные технологии» (2012—2015 годы)**	департамент экономического развития Брянской области (управление информационных технологий)	областной бюджет	60 639,6	20 352,4	34 348,4	2 969,4	2 969,4	
			поступления из федерального бюджета	20 000,0	10 000,0	10 000,0	0,0	0,0	
			местный бюджет	0,0	0,0	0,0	0,0	0,0	
			другие источники	0,0	0,0	0,0	0,0	0,0	
			Итого по ВЦП	**80 639,6**	**30 352,4**	**44 348,4**	**2 969,4**	**2 969,4**	

Продолжение приложения 9

1	2	3	4	5	6	7	8	9	10
3.4.1	Создание (развитие) многофункциональных центров предоставления государственных и муниципальных услуг на территории Брянской области*	департамент экономического развития Брянской области (управление информационных технологий)	областной бюджет	57 589,6	19 702,4	34 348,4	1 769,4	1 769,4	создание (развитие) многофункциональных центров предоставления государственных и муниципальных услуг на территории Брянской области
			поступления из федерального бюджета	19 000,0	9 500,0	9 500,0	0,0	0,0	
			местный бюджет	0,0	0,0	0,0	0,0	0,0	
			другие источники	0,0	0,0	0,0	0,0	0,0	
			Итого по мероприятию ВЦП	**76 589,6**	**29 202,4**	**43 848,4**	**1 769,4**	**1 769,4**	
3.4.2	Организационно-методологическое и техническое сопровождение наполнения и функционирования реестра государственных и муниципальных услуг Брянской области	департамент экономического развития Брянской области (управление информационных технологий)	областной бюджет	3 000,0	600,0	0,0	1 200,0	1 200,0	увеличение доли государственных услуг, переведенных в электронный вид, к 2015 году
			поступления из федерального бюджета	0,0	0,0	0,0	0,0	0,0	
			местный бюджет	0,0	0,0	0,0	0,0	0,0	
			другие источники	0,0	0,0	0,0	0,0	0,0	
			Итого по мероприятию ВЦП	**3 000,0**	**600,0**	**0,0**	**1 200,0**	**1 200,0**	
3.4.3	Оптимизация предоставления государственных (муниципальных) услуг, исполнения государственных (муниципальных) контрольных и надзорных функций*	департамент экономического развития Брянской области (управление информационных технологий)	областной бюджет	0,0	0,0	0,0	0,0	0,0	подготовка методических материалов
			поступления из федерального бюджета	200,0	100,0	100,0	0,0	0,0	
			местный бюджет	0,0	0,0	0,0	0,0	0,0	
			другие источники	0,0	0,0	0,0	0,0	0,0	
			Итого по мероприятию ВЦП	**200,0**	**100,0**	**100,0**	**0,0**	**0,0**	
3.4.4	Проведение мониторинга предоставления государственных и муниципальных услуг*	департамент экономического развития Брянской области (управление информационных технологий)	областной бюджет	50,0	50,0	0,0	0,0	0,0	подготовка отчета по результатам мониторинга
			поступления из федерального бюджета	800,0	400,0	400,0	0,0	0,0	
			местный бюджет	0,0	0,0	0,0	0,0	0,0	
			другие источники	0,0	0,0	0,0	0,0	0,0	
			Итого по мероприятию ВЦП	**850,0**	**450,0**	**400,0**	**0,0**	**0,0**	
4	**Подпрограмма государственной программы «Управление в сфере экономического развития, инвестиционной политики и инновационной экономики» (2012—2015 годы)**	департамент экономического развития Брянской области	областной бюджет	71 926,3	12 043,2	21 754,0	19 054,6	19 074,5	обеспечение эффективного руководства и управления в сфере установленных функций департамента экономического развития Брянской области
			поступления из федерального бюджета	0,0	0,0	0,0	0,0	0,0	
			местный бюджет	0,0	0,0	0,0	0,0	0,0	
			другие источники	0,0	0,0	0,0	0,0	0,0	
			Итого по подпрограмме:	**71 926,3**	**12 043,2**	**21 754,0**	**19 054,6**	**19 074,5**	
4.1	Материально-техническое и финансовое обеспечение департамента экономического развития Брянской области	департамент экономического развития Брянской области	областной бюджет	71 926,3	12 043,2	21 754,0	19 054,6	19 074,5	эффективное исполнение функций и полномочий, возложенных на орган исполнительной власти
			поступления из федерального бюджета	0,0					
			местный бюджет	0,0	0,0	0,0	0,0	0,0	
			другие источники	0,0	0,0	0,0	0,0	0,0	
			Итого по мероприятию	**71 926,3**	**12 043,2**	**21 754,0**	**19 054,6**	**19 074,5**	

1	2	3	4	5	6	7	8	9	10
5	**Подпрограмма государственной программы «Экономическое развитие» (2012—2015 годы)**	департамент экономического развития	областной бюджет	516 233,7	293 784,8	179 723,1	20 587,9	22 137,9	
			поступления из федерального бюджета	853 984,7	285 671,0	568 313,7	0,0	0,0	
			местный бюджет	0,0	0,0	0,0	0,0	0,0	
			другие источники	4 943,5	336,5	207,0	1 900,0	2 500,0	
			Итого по подпрограмме:	**1 375 162,0**	**579 792,3**	**748 243,9**	**22 487,9**	**24 637,9**	
5.1	**ВЦП подпрограммы «Государственная поддержка малого и среднего предпринимательства в Брянской области» (2010 - 2012 годы)**	департамент экономического развития Брянской области	областной бюджет	273 720,6	273 720,6	0,0	0,0	0,0	
			поступления из федерального бюджета	0,0	0,0	0,0	0,0	0,0	
			местный бюджет	0,0	0,0	0,0	0,0	0,0	
			другие источники	0,0	0,0	0,0	0,0	0,0	
			Итого по ВЦП	**273 720,6**	**273 720,6**	**0,0**	**0,0**	**0,0**	
5.1.2	Мониторинг проблем и препятствий, сдерживающих развитие малого и среднего предпринимательства. Проведение опросов и исследований	департамент экономического развития Брянской области	областной бюджет	50,0	50,0				предоставление консультаций по мероприятиям государственной поддержки субъектов предпринимательской деятельности
			поступления из федерального бюджета	0,0					
			местный бюджет	0,0					
			другие источники	0,0					
			Итого по мероприятию ВЦП	**50,0**	**50,0**	**0,0**	**0,0**	**0,0**	
5.1.2	Организация и проведение конкурса «Лучший предприниматель Брянской области» и торжественного собрания, посвященного Дню российского предпринимательства	департамент экономического развития Брянской области	областной бюджет	70,0	70,0				формирование положительного образа предпринимателя. Популяризация предпринимательской деятельности
			поступления из федерального бюджета	0,0					
			местный бюджет	0,0					
			другие источники	0,0					
			Итого по мероприятию ВЦП	**70,0**	**70,0**	**0,0**	**0,0**	**0,0**	
5.1.3	Формирование положительного образа предпринимателя, популяризация роли предпринимательства	департамент экономического развития Брянской области	областной бюджет	600,0	600,0				формирование положительного образа предпринимателя. Популяризация предпринимательской деятельности
			поступления из федерального бюджета	0,0					
			местный бюджет	0,0					
			другие источники	0,0					
			Итого по мероприятию ВЦП	**600,0**	**600,0**	**0,0**	**0,0**	**0,0**	
5.1.4	Предоставление грантов начинающим субъектам малого и среднего предпринимательства	департамент экономического развития Брянской области	областной бюджет	14 400,0	14 400,0				увеличение количества субъектов малого и среднего предпринимательства, получивших грантовую поддержку
			поступления из федерального бюджета	0,0					
			местный бюджет	0,0					
			Итого по мероприятию ВЦП	**14 400,0**	**14 400,0**	**0,0**	**0,0**	**0,0**	

Продолжение приложения 9

1	2	3	4	5	6	7	8	9	10
5.1.5	Содействие развитию лизинга оборудования субъектами малого и среднего предпринимательства	департамент экономического развития Брянской области	областной бюджет	20 000,0	20 000,0				оказание государственной поддержки субъектам малого и среднего предпринимательства
			поступления из федерального бюджета	0,0					
			местный бюджет	0,0					
			другие источники	0,0					
			Итого по мероприятию ВЦП	**20 000,0**	**20 000,0**	**0,0**	**0,0**	**0,0**	
5.1.6	Поддержка начинающих малых инновационных компаний - гранты инновационным компаниям	департамент экономического развития Брянской области	областной бюджет	1 250,0	1 250,0				оказание государственной поддержки субъектам малого и среднего предпринимательства
			поступления из федерального бюджета	0,0					
			местный бюджет	0,0					
			другие источники	0,0					
			Итого по мероприятию ВЦП	**1 250,0**	**1 250,0**	**0,0**	**0,0**	**0,0**	
5.1.7	Поддержка действующих инновационных компаний	департамент экономического развития Брянской области	областной бюджет	12 544,4	12 544,4				оказание государственной поддержки субъектам малого и среднего предпринимательства
			поступления из федерального бюджета	0,0					
			местный бюджет	0,0					
			другие источники	0,0					
			Итого по мероприятию ВЦП	**12 544,4**	**12 544,4**	**0,0**	**0,0**	**0,0**	
5.1.8	Субсидирование затрат на оказание государственных услуг субъектам малого предпринимательства ГАУ «Брянский областной бизнес-инкубатор»	департамент экономического развития Брянской области	областной бюджет	1 500,0	1 500,0				предоставление государственных услуг субъектам малого предпринимательства
			поступления из федерального бюджета	0,0					
			местный бюджет	0,0					
			другие источники	0,0					
			Итого по мероприятию ВЦП	**1 500,0**	**1 500,0**	**0,0**	**0,0**	**0,0**	
5.1.9	Создание и увеличение капитализации гарантийных фондов	департамент экономического развития Брянской области	областной бюджет	217 706,2	217 706,2				оказание государственной поддержки субъектам малого и среднего предпринимательства
			поступления из федерального бюджета	0,0					
			местный бюджет	0,0					
			другие источники	0,0					
			Итого по мероприятию ВЦП	**217 706,2**	**217 706,2**	**0,0**	**0,0**	**0,0**	
5.1.10	Предоставление на конкурсной основе субсидий бюджетам муниципальных образований Брянской области для софинансирования муниципальных программ поддержки и развития субъектов малого и среднего предпринимательства	департамент экономического развития Брянской области	областной бюджет	1 600,0	1 600,0				оказание государственной поддержки субъектам малого и среднего предпринимательства
			поступления из федерального бюджета	0,0					
			местный бюджет	0,0					
			другие источники	0,0					
			Итого по мероприятию ВЦП	**1 600,0**	**1 600,0**	**0,0**	**0,0**	**0,0**	

1	2	3	4	5	6	7	8	9	10
5.1.11	Обеспечение деятельности центра координации поддержки экспортно-ориентированных субъектов малого и среднего предпринимательства	департамент экономического развития Брянской области	областной бюджет	1 000,0	1 000,0				оказание государственной поддержки субъектам малого и среднего предпринимательства
			поступления из федерального бюджета	0,0					
			местный бюджет	0,0					
			другие источники	0,0					
			Итого по мероприятию ВЦП	**1 000,0**	**1 000,0**	**0,0**	**0,0**	**0,0**	
5.1.12	Обеспечение деятельности информационно-аналитического центра (Евро Инфо Корреспондентский Центр Брянской области)	департамент экономического развития Брянской области	областной бюджет	1 000,0	1 000,0				оказание государственной поддержки субъектам малого и среднего предпринимательства
			поступления из федерального бюджета	0,0					
			местный бюджет	0,0					
			другие источники	0,0					
			Итого по мероприятию ВЦП	**1 000,0**	**1 000,0**	**0,0**	**0,0**	**0,0**	
5.1.13	Содействие развитию молодежного предпринимательства	департамент экономического развития Брянской области	областной бюджет	2 000,0	2 000,0				оказание государственной поддержки субъектам малого и среднего предпринимательства
			поступления из федерального бюджета	0,0					
			местный бюджет	0,0					
			другие источники	0,0					
			Итого по мероприятию ВЦП	**2 000,0**	**2 000,0**	**0,0**	**0,0**	**0,0**	
5.2	**Программа «Государственная поддержка малого и среднего предпринимательства в Брянской области» (2013—2015 годы)**	департамент экономического развития Брянской области, департамент строительства и архитектуры Брянской области	областной бюджет	175 448,9	0,0	142 723,1	15 587,9	17 137,9	
			поступления из федерального бюджета	0,0	0,0	0,0	0,0	0,0	
			местный бюджет	0,0	0,0	0,0	0,0	0,0	
			другие источники	0,0	0,0	0,0	0,0	0,0	
			Итого по программе	**175 448,9**	**0,0**	**142 723,1**	**15 587,9**	**17 137,9**	
5.2.1	Мониторинг проблем и препятствий, сдерживающих развитие малого и среднего предпринимательства. Проведение опросов и исследований	департамент экономического развития Брянской области	областной бюджет	150,0	0,0	50,0	50,0	50,0	увеличение количества субъектов малого и среднего предпринимательства, вошедших в реестр получателей государственной поддержки
			поступления из федерального бюджета	0,0					
			местный бюджет	0,0	0,0	0,0	0,0	0,0	
			другие источники	0,0	0,0	0,0	0,0	0,0	
			Итого по мероприятию программы	**150,0**	**0,0**	**50,0**	**50,0**	**50,0**	
5.2.2	Предоставление на конкурсной основе субсидий бюджетам монопрофильных муниципальных образований (моногородов) Брянской области для реализации муниципальных программ развития малого и среднего предпринимательства	департамент экономического развития Брянской области	областной бюджет	1 250,0	0,0	1 250,0	0,0	0,0	оказание государственной поддержки субъектам малого и среднего предпринимательства на муниципальном уровне
			поступления из федерального бюджета	0,0	0,0	0,0	0,0	0,0	
			местный бюджет	0,0	0,0	0,0	0,0	0,0	
			другие источники	0,0	0,0	0,0	0,0	0,0	
			Итого по мероприятию программы	**1 250,0**	**0,0**	**1 250,0**	**0,0**	**0,0**	

Продолжение приложения 9

1	2	3	4	5	6	7	8	9	10
5.2.3	Предоставление на конкурсной основе субсидий бюджетам муниципальных образований Брянской области для предоставления грантов начинающим субъектам малого предпринимательства	департамент экономического развития Брянской области	областной бюджет	1 244,6	0,0	1 244,6	0,0	0,0	количество субъектов малого и среднего предпринимательства, получивших грантовую поддержку; создание рабочих мест на предприятиях, получивших грантовую поддержку
			поступления из федерального бюджета	0,0	0,0	0,0	0,0	0,0	
			местный бюджет	0,0	0,0	0,0	0,0	0,0	
			другие источники	0,0	0,0	0,0	0,0	0,0	
			Итого по мероприятию программы	**1 244,6**	**0,0**	**1 244,6**	**0,0**	**0,0**	
5.2.4	Предоставление грантов начинающим субъектам малого и среднего предпринимательства	департамент экономического развития Брянской области	областной бюджет	11 201,1	0,0	11 201,1	0,0	0,0	количество субъектов малого и среднего предпринимательства, получивших грантовую поддержку; создание рабочих мест на предприятиях, получивших грантовую поддержку
			поступления из федерального бюджета	0,0	0,0	0,0	0,0	0,0	
			местный бюджет	0,0	0,0	0,0	0,0	0,0	
			другие источники	0,0	0,0	0,0	0,0	0,0	
			Итого по мероприятию программы	11 201,1	0,0	11 201,1	0,0	0,0	
5.2.5	Содействие развитию лизинга оборудования субъектами малого и среднего предпринимательства	департамент экономического развития Брянской области	областной бюджет	48 985,8	0,0	22 500,0	12 467,9	14 017,9	число субъектов малого и среднего предпринимательства, получивших субсидию по договорам лизинга, объем финансовых средств, привлеченных субъектами малого и среднего предпринимательства для приобретения основных средств
			поступления из федерального бюджета	0,0					
			местный бюджет	0,0	0,0	0,0	0,0	0,0	
			другие источники	0,0	0,0	0,0	0,0	0,0	
			Итого по мероприятию программы	**48 985,8**	**0,0**	**22 500,0**	**12 467,9**	**14 017,9**	
5.2.6	Поддержка начинающих малых инновационных компаний – гранты инновационным компаниям	департамент экономического развития Брянской области	областной бюджет	1 250,0	0,0	1 250,0	0,0	0,0	количество начинающих инновационных компаний, получивших субсидию
			поступления из федерального бюджета	0,0					
			местный бюджет	0,0	0,0	0,0	0,0	0,0	
			другие источники	0,0	0,0	0,0	0,0	0,0	
			Итого по мероприятию программы	**1 250,0**	**0,0**	**1 250,0**	**0,0**	**0,0**	
5.2.7	Поддержка действующих инновационных компаний	департамент экономического развития Брянской области	областной бюджет	17 500,0	0,0	17 500,0	0,0	0,0	количество действующих инновационных компаний, получивших субсидию
			поступления из федерального бюджета	0,0					
			местный бюджет	0,0	0,0	0,0	0,0	0,0	
			другие источники	0,0	0,0	0,0	0,0	0,0	
			Итого по мероприятию программы	**17 500,0**	**0,0**	**17 500,0**	**0,0**	**0,0**	

1	2	3	4	5	6	7	8	9	10
5.2.8	Организация и проведение конкурса «Лучший предприниматель Брянской области» и торжественного собрания, посвященного Дню российского предпринимательства	департамент экономического развития Брянской области	областной бюджет	210,0		70,0	70,0	70,0	формирование положительного образа предпринимателя. Популяризация предпринимательской деятельности
			поступления из федерального бюджета	0,0					
			местный бюджет	0,0	0,0	0,0	0,0	0,0	
			другие источники	0,0	0,0	0,0	0,0	0,0	
			Итого по мероприятию программы	**210,0**	**0,0**	**70,0**	**70,0**	**70,0**	
5.2.9	Формирование положительного образа предпринимателя, популяризация роли предпринимателя	департамент экономического развития Брянской области	областной бюджет	500,0	0,0	500,0	0,0	0,0	формирование положительного образа предпринимателя. Популяризация предпринимательской деятельности
			поступления из федерального бюджета	0,0					
			местный бюджет	0,0	0,0	0,0	0,0	0,0	
			другие источники	0,0	0,0	0,0	0,0	0,0	
			Итого по мероприятию программы	**500,0**	**0,0**	**500,0**	**0,0**	**0,0**	
5.2.10	Содействие развитию молодежного предпринимательства	департамент экономического развития Брянской области	областной бюджет	2 500,0	0,0	2 500,0	0,0	0,0	оказание государственной поддержки молодым предпринимателям и лицам из числа молодежи, желающим открыть собственный бизнес
			поступления из федерального бюджета	0,0					
			местный бюджет	0,0	0,0	0,0	0,0	0,0	
			другие источники	0,0	0,0	0,0	0,0	0,0	
			Итого по мероприятию программы	**2 500,0**	**0,0**	**2 500,0**	**0,0**	**0,0**	
5.2.11	Субсидирование затрат на оказание государственных услуг субъектам малого предпринимательства ГАУ «Брянский областной бизнес-инкубатор»	департамент экономического развития Брянской области	областной бюджет	9 000,0	0,0	3 000,0	3 000,0	3 000,0	оказание государственных услуг субъектам малого и среднего предпринимательства
			поступления из федерального бюджета	0,0					
			местный бюджет	0,0	0,0	0,0	0,0	0,0	
			другие источники	0,0	0,0	0,0	0,0	0,0	
			Итого по мероприятию программы	**9 000,0**	**0,0**	**3 000,0**	**3 000,0**	**3 000,0**	
5.2.12	Развитие системы микрофинансирования	департамент экономического развития Брянской области	областной бюджет	37 500,0	0,0	37 500,0	0,0	0,0	предоставление микрозаймов субъектам малого и среднего предпринимательства
			поступления из федерального бюджета	0,0					
			местный бюджет	0,0	0,0	0,0	0,0	0,0	
			другие источники	0,0	0,0	0,0	0,0	0,0	
			Итого по мероприятию программы	**37 500,0**	**0,0**	**37 500,0**	**0,0**	**0,0**	

Продолжение приложения 9

1	2	3	4	5	6	7	8	9	10
5.2.13	Создание Брянского областного промышленного парка	департамент экономического развития Брянской области, департамент строительства и архитектуры Брянской области	областной бюджет	44 157,4	0,0	44 157,4	0,0	0,0	предоставление микрозаймов субъектам малого и среднего предпринимательства
			поступления из федерального бюджета	0,0					
			местный бюджет	0,0	0,0	0,0	0,0	0,0	
			другие источники	0,0	0,0	0,0	0,0	0,0	
			Итого по мероприятию программы	**44 157,4**	**0,0**	**44 157,4**	**0,0**	**0,0**	
5.3	**Малое и среднее предпринимательство**	департамент экономического развития Брянской области, департамент строительства и архитектуры Брянской области	областной бюджет	10 064,2	10 064,2	0,0	0,0	0,0	
			поступления из федерального бюджета	853 984,7	285 671,0	568 313,7	0,0	0,0	
			местный бюджет	0,0	0,0	0,0	0,0	0,0	
			другие источники	0,0	0,0	0,0	0,0	0,0	
			Итого по основному мероприятию	**864 048,9**	**295 735,2**	**568 313,7**	**0,0**	**0,0**	
5.3.1	Создание Брянского областного промышленного парка	департамент экономического развития Брянской области, департамент строительства и архитектуры Брянской области	областной бюджет	10 064,2	10 064,2	0,0	0,0	0,0	ежегодное достижение степени готовности объекта
			поступления из федерального бюджета	184 530,9	0,0	184 530,9	0,0	0,0	
			местный бюджет	0,0	0,0	0,0	0,0	0,0	
			другие источники	0,0	0,0	0,0	0,0		
			Итого	**194 595,1**	**10 064,2**	**184 530,9**	**0,0**	**0,0**	
5.3.2	Предоставление на конкурсной основе субсидий бюджетам монопрофильных муниципальных образований (моногородов) Брянской области для реализации муниципальных программ развития малого и среднего предпринимательства	департамент экономического развития Брянской области	областной бюджет	0,0	0,0	0,0	0,0	0,0	оказание государственной поддержки субъектам малого и среднего предпринимательства на муниципальном уровне
			поступления из федерального бюджета	11 400,0	6 400,0	5 000,0	0,0	0,0	
			местный бюджет	0,0	0,0	0,0	0,0	0,0	
			другие источники	0,0	0,0	0,0	0,0	0,0	
			Итого	**11 400,0**	**6 400,0**	**5 000,0**	**0,0**	**0,0**	
5.3.3	Предоставление на конкурсной основе субсидий бюджетам муниципальных образований Брянской области для предоставления грантов начинающим субъектам малого предпринимательства	департамент экономического развития Брянской области	областной бюджет	0,0	0,0	0,0	0,0	0,0	количество субъектов малого и среднего предпринимательства, получивших грантовую поддержку; создание рабочих мест на предприятиях, получивших грантовую поддержку
			поступления из федерального бюджета	4 978,3	0,0	4 978,3	0,0	0,0	
			местный бюджет	0,0	0,0	0,0	0,0	0,0	
			другие источники	0,0	0,0	0,0	0,0	0,0	
			Итого	**4 978,3**	**0,0**	**4 978,3**	**0,0**	**0,0**	

1	2	3	4	5	6	7	8	9	10
5.3.4	Предоставление грантов начинающим субъектам малого и среднего предпринимательства	департамент экономического развития Брянской области	областной бюджет	0,0	0,0	0,0	0,0	0,0	количество субъектов малого и среднего предпринимательства, получивших грантовую поддержку; создание рабочих мест на предприятиях, получивших грантовую поддержку
			поступления из федерального бюджета	102 404,6	57 600,0	44 804,6	0,0	0,0	
			местный бюджет	0,0	0,0	0,0	0,0	0,0	
			другие источники	0,0	0,0	0,0	0,0	0,0	
			Итого	**102 404,6**	**57 600,0**	**44 804,6**	**0,0**	**0,0**	
5.3.5	Содействие развитию лизинга оборудования субъектами малого и среднего предпринимательства	департамент экономического развития Брянской области	областной бюджет	0,0	0,0	0,0	0,0	0,0	число субъектов малого и среднего предпринимательства, получивших субсидию по договорам лизинга, объем финансовых средств, привлеченных субъектами малого и среднего предпринимательства для приобретения основных средств
			поступления из федерального бюджета	170 000,0	80 000,0	90 000,0	0,0	0,0	
			местный бюджет	0,0	0,0	0,0	0,0	0,0	
			другие источники	0,0	0,0	0,0	0,0	0,0	
			Итого	**170 000,0**	**80 000,0**	**90 000,0**	**0,0**	**0,0**	
5.3.6	Поддержка начинающих малых инновационных компаний – гранты инновационным компаниям	департамент экономического развития Брянской области	областной бюджет	0,0	0,0	0,0	0,0	0,0	количество начинающих инновационных компаний, получивших субсидию
			поступления из федерального бюджета	10 000,0	5 000,0	5 000,0	0,0	0,0	
			местный бюджет	0,0	0,0	0,0	0,0	0,0	
			другие источники	0,0	0,0	0,0	0,0	0,0	
			Итого	**10 000,0**	**5 000,0**	**5 000,0**	**0,0**	**0,0**	
5.3.7	Поддержка действующих инновационных компаний	департамент экономического развития Брянской области	областной бюджет	0,0	0,0	0,0	0,0	0,0	количество действующих инновационных компаний, получивших субсидию
			поступления из федерального бюджета	106 121,0	36 121,0	70 000,0	0,0	0,0	
			местный бюджет	0,0	0,0	0,0	0,0	0,0	
			другие источники	0,0	0,0	0,0	0,0	0,0	
			Итого	**106 121,0**	**36 121,0**	**70 000,0**	**0,0**	**0,0**	
5.3.8	Формирование положительного образа предпринимателя, популяризация роли предпринимателя	департамент экономического развития Брянской области	областной бюджет	0,0	0,0	0,0	0,0	0,0	формирование положительного образа предпринимателя. Популяризация предпринимательской деятельности
			поступления из федерального бюджета	4 400,0	2 400,0	2 000,0	0,0	0,0	
			местный бюджет	0,0	0,0	0,0	0,0	0,0	
			другие источники	0,0	0,0	0,0	0,0	0,0	
			Итого	**4 400,0**	**2 400,0**	**2 000,0**	**0,0**	**0,0**	

Продолжение приложения 9

1	2	3	4	5	6	7	8	9	10
5.3.9	Содействие развитию молодежного предпринимательства	департамент экономического развития Брянской области	областной бюджет	0,0	0,0	0,0	0,0	0,0	оказание государственной поддержки молодым предпринимателям и лицам из числа молодежи, желающим открыть собственный бизнес
			поступления из федерального бюджета	18 150,0	8 150,0	10 000,0	0,0	0,0	
			местный бюджет	0,0	0,0	0,0	0,0	0,0	
			другие источники	0,0	0,0	0,0	0,0	0,0	
			Итого	**18 150,0**	**8 150,0**	**10 000,0**	**0,0**	**0,0**	
5.3.10	Субсидирование затрат на оказание государственных услуг субъектам малого предпринимательства ГАУ «Брянский областной бизнес-инкубатор»	департамент экономического развития Брянской области	областной бюджет	0,0	0,0	0,0	0,0	0,0	оказание государственных услуг субъектам малого и среднего предпринимательства
			поступления из федерального бюджета	4 000,0	2 000,0	2 000,0	0,0	0,0	
			местный бюджет	0,0	0,0	0,0	0,0	0,0	
			другие источники	0,0	0,0	0,0	0,0	0,0	
			Итого	**4 000,0**	**2 000,0**	**2 000,0**	**0,0**	**0,0**	
5.3.11	Создание и увеличение капитализации гарантийных фондов	департамент экономического развития Брянской области	областной бюджет	0,0	0,0	0,0	0,0	0,0	количество предоставленных поручительств субъектам малого и среднего предпринимательства по обязательствам, основанным на кредитных договорах
			поступления из федерального бюджета	80 000,0	80 000,0	0,0	0,0	0,0	
			местный бюджет	0,0	0,0	0,0	0,0	0,0	
			другие источники	0,0	0,0	0,0	0,0	0,0	
			Итого	**80 000,0**	**80 000,0**	**0,0**	**0,0**	**0,0**	
5.3.12	Развитие системы микрофинансирования	департамент экономического развития Брянской области	областной бюджет	0,0	0,0	0,0	0,0	0,0	предоставление микрозаймов субъектам малого и среднего предпринимательства
			поступления из федерального бюджета	150 000,0	0,0	150 000,0	0,0	0,0	
			местный бюджет	0,0	0,0	0,0	0,0	0,0	
			другие источники	0,0	0,0	0,0	0,0	0,0	
			Итого	**150 000,0**	**0,0**	**150 000,0**	**0,0**	**0,0**	
5.3.13	Обеспечение деятельности информационно-аналитического центра (Евро Инфо Корреспондентский Центр Брянской области)	департамент экономического развития Брянской области	областной бюджет	0,0	0,0	0,0	0,0	0,0	оказание государственной поддержки субъектам малого и среднего предпринимательства
			поступления из федерального бюджета	4 000,0	4 000,0	0,0	0,0	0,0	
			местный бюджет	0,0	0,0	0,0	0,0	0,0	
			другие источники	0,0	0,0	0,0	0,0	0,0	
			Итого	**4 000,0**	**4 000,0**	**0,0**	**0,0**	**0,0**	
5.3.14	Обеспечение деятельности центра координации поддержки экспортно-ориентированных субъектов малого и среднего предпринимательства	департамент экономического развития Брянской области	областной бюджет	0,0	0,0	0,0	0,0	0,0	оказание государственной поддержки субъектам малого и среднего предпринимательства
			поступления из федерального бюджета	4 000,0	4 000,0	0,0	0,0	0,0	
			местный бюджет	0,0	0,0	0,0	0,0	0,0	
			другие источники	0,0	0,0	0,0	0,0	0,0	
			Итого	**4 000,0**	**4 000,0**	**0,0**	**0,0**	**0,0**	

1	2	3	4	5	6	7	8	9	10
5.4	**Сопровождение инвестиционных проектов**	департамент экономического развития Брянской области (ГБУ «АСИП»)	областной бюджет	20 000,0	5 000,0	5 000,0	5 000,0	5 000,0	увеличение объема инвестиций в основной капитал на душу населения
			поступления из федерального бюджета	0,0					
			местный бюджет	0,0					
			другие источники	4 943,5	336,5	207,0	1 900,0	2 500,0	
			Итого по основному мероприятию	**24 943,5**	**5 336,5**	**5 207,0**	**6 900,0**	**7 500,0**	
5.5	**Взнос в уставный капитал ОАО «Корпорация развития Брянской области»**	департамент экономического развития Брянской области	областной бюджет	5 000,0	5 000,0	0,0	0,0	0,0	увеличение объема ВРП в расчете на 1 жителя области
			поступления из федерального бюджета	0,0					
			местный бюджет	0,0					
			другие источники	0,0					
			Итого по основному мероприятию	**5 000,0**	**5 000,0**	**0,0**	**0,0**	**0,0**	
5.6	**Социально-экономическое развитие территорий приграничных поселений**	департамент, экономического развития Брянской области	областной бюджет	32 000,0	0,0	32 000,0	0,0	0,0	увеличение объема ВРП в расчете на 1 жителя области
			поступления из федерального бюджета	0,0					
			местный бюджет	0,0	0,0	0,0	0,0	0,0	
			другие источники	0,0	0,0	0,0	0,0	0,0	
			Итого по мероприятию	**32 000,0**	**0,0**	**32 000,0**	**0,0**	**0,0**	

*В 2013 году отражены объемы средств за счет неиспользованного остатка 2012 года».

от 30 декабря 2013 г. **№ 813-п**

г. Брянск

О внесении изменений в постановление администрации Брянской области от 29 декабря 2011 года № 1238 «Об утверждении государственной программы «Управление государственными финансами Брянской области» (2012—2015 годы)»

В соответствии с постановлением администрации Брянской области от 1 июня 2011 года № 494 «Об утверждении Порядка разработки, реализации и оценки эффективности государственных программ Брянской области» Правительство Брянской области ПОСТАНОВЛЯЕТ:

1. Внести изменения в государственную программу «Управление государственными финансами Брянской области» (2012—2015 годы), утвержденную постановлением администрации Брянской области от 29 декабря 2011 года № 1238 «Об утверждении государственной программы «Управление государственными финансами Брянской области» (2012—2015 годы)» (с учетом изменений, внесенных постановлениями администрации Брянской области от 31 мая 2012 года № 475, от 7 августа 2012 года № 718, от 21 декабря 2012 года № 1199, от 24 декабря 2012 года № 1231, от 29 декабря 2012 года № 1380, постановлениями Правительства Брянской области от 20 мая 2013 года № 134-п, от 2 сентября 2013 года № 473-п, от 21 октября 2013 года № 588-п, от 9 декабря 2013 года № 697-п), согласно приложению к настоящему постановлению.

2. Опубликовать данное постановление на официальном сайте Правительства Брянской области в сети «Интернет».

3. Контроль за исполнением постановления возложить на заместителя Губернатора Брянской области Локтикову Е. И.

Губернатор Н. В. ДЕНИН

ПРИЛОЖЕНИЕ
к постановлению Правительства
Брянской области
от 30 декабря 2013 г. № 813-п

ИЗМЕНЕНИЯ
в государственную программу «Управление государственными финансами Брянской области» (2012—2015 годы)

1. В паспорте государственной программы позицию «Объемы бюджетных ассигнований на реализацию государственной программы» изложить в редакции:

«Общий объем средств, предусмотренных на реализацию государственной программы, — 10775796,3 тыс. рублей, в том числе:
2012 год — 2747401,2 тыс. рублей;
2013 год — 3212812,6 тыс. рублей;
2014 год — 2398877,0 тыс. рублей;
2015 год — 2416705,6 тыс. рублей».

2. Раздел 4 «Ресурсное обеспечение реализации государственной программы» изложить в редакции:

«Реализация государственной программы осуществляется за счет средств областного бюджета. Общий объем средств на реализацию государственной программы составляет 10775796,3 тыс. рублей, в том числе:
2012 год — 2747401,2 тыс. рублей;
2013 год — 3212812,6 тыс. рублей;
2014 год — 2398877,0 тыс. рублей;
2015 год — 2416705,6 тыс. рублей».

3. В подпрограмме «Управление в сфере государственных финансов» (2012—2015 годы) позицию «Объемы бюджетных ассигнований на реализацию подпрограммы» паспорта подпрограммы изложить в редакции:

«общий объем средств, предусмотренных на реализацию подпрограммы, — 2194505,6 тыс. рублей, в том числе:
2012 год — 412786,4 тыс. рублей;
2013 год — 707198,1 тыс. рублей;
2014 год — 537097,8 тыс. рублей;
2015 год — 537423,4 тыс. рублей».

4. В подпрограмме «Межбюджетные отношения с муниципальными образованиями» (2012—2015 годы) позицию «Объемы бюджетных ассигнований на реализацию подпрограммы» паспорта подпрограммы изложить в редакции:

«общий объем средств, предусмотренных на реализацию подпрограммы, — 8113059,6 тыс. рублей, в том числе:
2012 год — 2156469,3 тыс. рублей;
2013 год — 2388387,3 тыс. рублей;
2014 год — 1775350,0 тыс. рублей;
2015 год — 1792853,0 тыс. рублей».

5. Приложение 1 к государственной программе «План реализации государственной программы» изложить в следующей редакции:

«ПРИЛОЖЕНИЕ 1
к государственной программе
«Управление государственными финансами
Брянской области» (2012—2015 годы)

План реализации государственной программы

Наименование ДЦП, подпрограммы ДЦП, мероприятий ДЦП, подпрограммы, ВЦП, включенной в подпрограмму, мероприятий ВЦП, основного мероприятия, мероприятий, реализуемых в рамках основного мероприятия	Ответственный исполнитель, соисполнители	Источник финансового обеспечения	Объем средств на реализацию программы, тыс. рублей					Наименование
			Всего:	2012 год	2013 год	2014 год	2015 год	
1	2	3	4	5	6	7	8	9
Программа «Управление государственными финансами Брянской области» (2012—2015 годы)	департамент финансов Брянской области	областной бюджет	10 560 682,4	2 613 521,0	3 131 578,8	2 398 877,0	2 416 705,6	
		поступления из федерального бюджета	215 114,0	133 880,2	81 233,8	0,0	0,0	
		местные бюджеты	0,0	0,0	0,0	0,0	0,0	
		внебюджетные источники	0,0	0,0	0,0	0,0	0,0	
		итого	10 775 796,3	2 747 401,2	3 212 812,6	2 398 877,0	2 416 705,6	
Подпрограмма «Управление в сфере государственных финансов» (2012—2015 годы)	департамент финансов Брянской области	областной бюджет	2 194 505,6	412 786,4	707 198,1	537 097,8	537 423,4	
		поступления из федерального бюджета	0,0	0,0	0,0	0,0	0,0	
		местные бюджеты	0,0	0,0	0,0	0,0	0,0	
		внебюджетные источники	0,0	0,0	0,0	0,0	0,0	
		итого	2 194 505,6	412 786,4	707 198,1	537 097,8	537 423,4	
Основное мероприятие «Обслуживание государственного внутреннего долга Брянской области»	департамент финансов Брянской области	областной бюджет	1 825 759,2	341 271,8	609 536,2	437 330,3	437 621,0	отношение объема государственного внутреннего долга Брянской области к общему годовому объему доходов областного бюджета без учета утвержденного объема безвозмездных поступлений
		поступления из федерального бюджета	0,0	0,0	0,0	0,0	0,0	
		местные бюджеты	0,0	0,0	0,0	0,0	0,0	
		внебюджетные источники	0,0	0,0	0,0	0,0	0,0	
		итого	1 825 759,2	341 271,8	609 536,2	437 330,3	437 621,0	
Основное мероприятие «Материально-техническое и финансовое обеспечение деятельности департамента финансов Брянской области»	департамент финансов Брянской области	областной бюджет	368 746,4	71 514,6	97 661,9	99 767,5	99 802,4	превышение ставки по привлеченным кредитам коммерческих банков над ставкой рефинансирования Банка России; доля просроченной кредиторской задолженности по состоянию на конец отчетного периода в общем объеме расходов областного бюджета;
		поступления из федерального бюджета	0,0	0,0	0,0	0,0	0,0	
		местные бюджеты	0,0	0,0	0,0	0,0	0,0	
		внебюджетные источники	0,0	0,0	0,0	0,0	0,0	
		итого	368 746,4	71 514,6	97 661,9	99 767,5	99 802,4	

Продолжение приложения 1

1	2	3	4	5	6	7	8	9
								доля «выпадающих» в результате предоставления налоговых льгот доходов областного бюджета в общем объеме налоговых и неналоговых доходов
Подпрограмма «Совершенствование управления общественными финансами» (2012—2015 годы)	департамент финансов Брянской области	областной бюджет	253 117,1	44 265,3	35 993,4	86 429,2	86 429,2	
		поступления из федерального бюджета	215 114,0	133 880,2	81 233,8	0,0	0,0	
		местные бюджеты	0,0	0,0	0,0	0,0	0,0	
		внебюджетные источники	0,0	0,0	0,0	0,0	0,0	
		итого	468 231,1	178 145,5	117227,2	86 429,2	86 429,2	
Основное мероприятие «Сопровождение и модернизация технических и программных комплексов организации бюджетного процесса в Брянской области»	департамент финансов Брянской области	областной бюджет	118 863,7	29 151,7	29 904,0	29 904,0	29 904,0	
		поступления из федерального бюджета	0,0	0,0	0,0	0,0	0,0	
		местные бюджеты	0,0	0,0	0,0	0,0	0,0	
		внебюджетные источники	0,0	0,0	0,0	0,0	0,0	
		итого	118 863,7	29 151,7	29 904,0	29 904,0	29 904,0	
Мероприятие «Приобретение дополнительного компьютерного оборудования, периферийного оборудования, запасных частей и модулей, копировальной техники, оргтехники, систем охлаждения и вентиляции, оборудования телекоммуникаций и связи (в том числе монтажного)»	департамент финансов Брянской области	областной бюджет	1 810,4	58,7	583,9	583,9	583,9	доля участников бюджетного процесса, включенных в единую информационную систему управления бюджетным процессом
		поступления из федерального бюджета	0,0	0,0	0,0	0,0	0,0	
		местные бюджеты	0,0	0,0	0,0	0,0	0,0	
		внебюджетные источники	0,0	0,0	0,0	0,0	0,0	
		итого	1 810,4	58,7	583,9	583,9	583,9	
Мероприятие «Абонентская плата за сопровождение прикладного программного обеспечения (составление и исполнения бюджета, ведение административно-хозяйственной деятельности и др.) для финансового управления, главных распорядителей бюджетных средств, получателей бюджетных средств, финансовых органов муниципальных районов и городских округов, поселений области»	департамент финансов Брянской области	областной бюджет	68 332,0	17 083,0	17 083,0	17 083,0	17 083,0	доля участников бюджетного процесса, включенных в единую информационную систему управления бюджетным процессом
		поступления из федерального бюджета	0,0	0,0	0,0	0,0	0,0	
		местные бюджеты	0,0	0,0	0,0	0,0	0,0	
		внебюджетные источники	0,0	0,0	0,0	0,0	0,0	
		итого	68 332,0	17 083,0	17 083,0	17 083,0	17 083,0	

1	2	3	4	5	6	7	8	9
Мероприятие «Абонентская плата за сопровождение и обслуживание линий связи, канал Интернет, выделенные линии, обслуживание серверов связи (пограничные, прокси, Net-сервер и пр.), АТС и иные услуги связи и телекоммуникаций)»	департамент финансов Брянской области	областной бюджет	47 905,7	11 944,4	11 987,1	11 987,1	11 987,1	доля участников бюджетного процесса, включенных в единую информационную систему управления бюджетным процессом
		поступления из федерального бюджета	0,0	0,0	0,0	0,0	0,0	
		местные бюджеты	0,0	0,0	0,0	0,0	0,0	
		внебюджетные источники	0,0	0,0	0,0	0,0	0,0	
		итого	47 905,7	11 944,4	11 987,1	11 987,1	11 987,1	
Мероприятие «Ремонт компьютерного оборудования, периферийного оборудования, копировальной техники, орг. техники, систем охлаждения и вентиляции, оборудования телекоммуникаций и связи»	департамент финансов Брянской области	областной бюджет	815,6	65,6	250,0	250,0	250,0	доля участников бюджетного процесса, включенных в единую информационную систему управления бюджетным процессом
		поступления из федерального бюджета	0,0	0,0	0,0	0,0	0,0	
		местные бюджеты	0,0	0,0	0,0	0,0	0,0	
		внебюджетные источники	0,0	0,0	0,0	0,0	0,0	
		итого	815,6	65,6	250,0	250,0	250,0	
Основное мероприятие «Реализация мероприятий, направленных на повышение эффективности бюджетных расходов»	администрация Губернатора Брянской области и Правительства Брянской области, государственная инспекция по надзору за техническим состоянием самоходных машин и других видов техники Брянской области, департамент внутренней политики Брянской области, департамент здравоохранения Брянской области, департамент культуры Брянской области, департамент семьи, социальной и демографической политики Брянской области, департамент топливно-энергетического комплекса и жилищно-коммунального хозяйства Брянской области,	областной бюджет	134 253,4	15 113,6	6 089,4	56 525,2	56 525,2	доля расходов областного бюджета, формируемых в рамках бюджетных целевых программ; обеспечение публикации в сети Интернет информации о системе управления государственными финансами Брянской области
		поступления из федерального бюджета	215 114,0	133 880,2	81 233,8	0,0	0,0	
		местные бюджеты	0,0	0,0	0,0	0,0	0,0	
		внебюджетные источники	0,0	0,0	0,0	0,0	0,0	
		итого	349 367,4	148 993,8	87 323,2	56 525,2	56 525,2	

1	2	3	4	5	6	7	8	9
	департамент финансов Брянской области, департамент экономического развития Брянской области, контрольно-счетная палата Брянской области, управление государственной службы по труду и занятости населения Брянской области, управление мировой юстиции Брянской области; управление потребительского рынка и услуг, контроля в сфере производства и оборота этилового спирта, алкогольной и спиртосодержащей продукции Брянской области, управление физической культуры и спорта Брянской области							
Подпрограмма «Межбюджетные отношения с муниципальными образованиями « (2012—2015 годы)	департамент финансов Брянской области	областной бюджет	8 113 059,6	2 156 469,3	2388387,3	1 775 350,0	1 792 853,0	
		поступления из федерального бюджета	0,0	0,0	0,0	0,0	0,0	
		местные бюджеты	0,0	0,0	0,0	0,0	0,0	
		внебюджетные источники	0,0	0,0	0,0	0,0	0,0	
		Итого:	8 113 059,6	2 156 469,3	2 388 387,3	1 775 350,0	1 792 853,0	
Основное мероприятие «Расчет, распределение, утверждение и предоставление средств дотации на выравнивание бюджетной обеспеченности муниципальных районов (городских округов)»	департамент финансов Брянской области	областной бюджет	1 782 697,7	264 989,0	425 491,7	454 516,0	637 701,0	увеличение темпов роста бюджетной обеспеченности муниципальных образований (с учетом налоговых и неналоговых доходов и финансовой помощи в рамках межбюджетных отношений) с применением механизма межбюджетного регулирования при сопоставимых условиях;
		поступления из федерального бюджета	0,0	0,0	0,0	0,0	0,0	
		местные бюджеты	0,0	0,0	0,0	0,0	0,0	
		внебюджетные источники	0,0	0,0	0,0	0,0	0,0	
		итого	1 782 697,7	264 989,0	425 491,7	454 516,0	637 701,0	

1	2	3	4	5	6	7	8	9
								повышение эффективности выравнивания бюджетной обеспеченности муниципальных образований; обеспечение дифференциации муниципальных районов (городских округов) по уровню расчетной бюджетной обеспеченности
Основное мероприятие «Расчет, распределение, утверждение и предоставление средств дотации на выравнивание бюджетной обеспеченности поселений (в части городских округов)»	департамент финансов Брянской области	областной бюджет	88 216,0	20 393,0	21 513,0	22 590,0	23 720,0	увеличение темпов роста бюджетной обеспеченности муниципальных образований (с учетом налоговых и неналоговых доходов и финансовой помощи в рамках межбюджетных отношений) с применением механизма межбюджетного регулирования при сопоставимых условиях; повышение эффективности выравнивания бюджетной обеспеченности муниципальных образований; обеспечение дифференциации муниципальных районов (городских округов) по уровню расчетной бюджетной обеспеченности
		поступления из федерального бюджета	0,0	0,0	0,0	0,0	0,0	
		местные бюджеты	0,0	0,0	0,0	0,0	0,0	
		внебюджетные источники	0,0	0,0	0,0	0,0	0,0	
		итого	88 216,0	20 393,0	21 513,0	22 590,0	23 720,0	
Основное мероприятие «Расчет, распределение, утверждение и предоставление средств субвенции бюджетам муниципальных районов на осуществление отдельных полномочий органов государственной власти Брянской области по расчету и предоставлению дотаций поселениям на выравнивание бюджетной обеспеченности за счет средств областного бюджета»	департамент финансов Брянской области	областной бюджет	1 239 992,1	282 900,0	298 206,1	313 382,0	345 504,0	увеличение темпов роста бюджетной обеспеченности муниципальных образований (с учетом налоговых и неналоговых доходов и финансовой помощи в рамках межбюджетных отношений) с применением механизма межбюджетного регулирования при сопоставимых условиях; повышение эффективности выравнивания бюджетной обеспеченности муниципальных образований
		поступления из федерального бюджета	0,0	0,0	0,0	0,0	0,0	
		местные бюджеты	0,0	0,0	0,0	0,0	0,0	
		внебюджетные источники	0,0	0,0	0,0	0,0	0,0	
		итого	1 239 992,1	282 900,0	298 206,1	313 382,0	345 504,0	

Продолжение приложения 1

1	2	3	4	5	6	7	8	9
Основное мероприятие «Расчет, распределение, утверждение и предоставление средств дотации на поддержку мер по обеспечению сбалансированности бюджетов муниципальных районов и городских округов»	департамент финансов Брянской области	областной бюджет	2 537 968,8	1 068 965,1	632 496,7	527 776,0	308 731,0	увеличение темпов роста бюджетной обеспеченности муниципальных образований (с учетом налоговых и неналоговых доходов и финансовой помощи в рамках межбюджетных отношений) с применением механизма межбюджетного регулирования при сопоставимых условиях; повышение эффективности выравнивания бюджетной обеспеченности муниципальных образований; обеспечение дифференциации муниципальных районов (городских округов) по уровню расчетной бюджетной обеспеченности
		поступления из федерального бюджета	0,0	0,0	0,0	0,0	0,0	
		местные бюджеты	0,0	0,0	0,0	0,0	0,0	
		внебюджетные источники	0,0	0,0	0,0	0,0	0,0	
		итого	2 537 968,8	1 068 965,1	632 496,7	527 776,0	308 731,0	
Основное мероприятие «Расчет, распределение, утверждение и предоставление средств субвенции бюджетам муниципальных районов на поддержку мер по обеспечению сбалансированности бюджетов поселений»	департамент финансов Брянской области	областной бюджет	1 735 804,6	486 222,2	381 299,4	424 086,0	444 197,0	увеличение темпов роста бюджетной обеспеченности муниципальных образований (с учетом налоговых и неналоговых доходов и финансовой помощи в рамках межбюджетных отношений) с применением механизма межбюджетного регулирования при сопоставимых условиях; повышение эффективности выравнивания бюджетной обеспеченности муниципальных образований; обеспечение дифференциации муниципальных районов (городских округов) по уровню расчетной бюджетной обеспеченности
		поступления из федерального бюджета	0,0	0,0	0,0	0,0	0,0	
		местные бюджеты	0,0	0,0	0,0	0,0	0,0	
		внебюджетные источники	0,0	0,0	0,0	0,0	0,0	
		итого	1 735 804,6	486 222,2	381 299,4	424 086,0	444 197,0	
Основное мероприятие «Расчет, распределение, утверждение и предоставление средств бюджетам муниципальных районов	департамент финансов Брянской области	областной бюджет	132 000,0	33 000,0	33 000,0	33 000,0	33 000,0	увеличение темпов роста бюджетной обеспеченности муниципальных образований (с учетом налоговых и
		поступления из федерального бюджета	0,0	0,0	0,0	0,0	0,0	

1	2	3	4	5	6	7	8	9
(городских округов) на стимулирование социально-экономического развития территорий, качества организации бюджетного процесса»		местные бюджеты	0,0	0,0	0,0	0,0	0,0	неналоговых доходов и финансовой помощи в рамках межбюджетных отношений) с применением механизма межбюджетного регулирования при сопоставимых условиях; повышение эффективности выравнивания бюджетной обеспеченности муниципальных образований; обеспечение дифференциации муниципальных районов (городских округов) по уровню расчетной бюджетной обеспеченности
		внебюджетные источники	0,0	0,0	0,0	0,0	0,0	
		итого	132000,0	33 000,0	33 000,0	33 000,0	33 000,0	
Основное мероприятие «Расчет, распределение, утверждение и предоставление средств бюджетам муниципальных районов (городских округов) на финансовую поддержку принятых органами местного самоуправления решений о повышении оплаты труда отдельным категориям работников»	департамент финансов Брянской области	областной бюджет	596 380,4	0,0	596 380,4	0,0	0,0	увеличение темпов роста бюджетной обеспеченности муниципальных образований (с учетом налоговых и неналоговых доходов и финансовой помощи в рамках межбюджетных отношений) с применением механизма межбюджетного регулирования при сопоставимых условиях; повышение эффективности выравнивания бюджетной обеспеченности муниципальных образований; обеспечение дифференциации муниципальных районов (городских округов) по уровню расчетной бюджетной обеспеченности»
		поступления из федерального бюджета	0,0	0,0	0,0	0,0	0,0	
		местные бюджеты	0,0	0,0	0,0	0,0	0,0	
		внебюджетные источники	0,0	0,0	0,0	0,0	0,0	
		итого	596 380,4	0,0	596 380,4	0,0	0,0	

от 30 декабря 2013 г. **№ 814-п**

г. Брянск

Об утверждении государственной программы «Обеспечение реализации полномочий высшего исполнительного органа государственной власти Брянской области» (2014—2016 годы)

В соответствии с постановлениями Правительства Брянской области от 28 октября 2013 года № 608-п «Об утверждении Порядка разработки, реализации и оценки эффективности государственных программ Брянской области», от 11 ноября 2013 года № 623-п «Об утверждении перечня государственных программ (подпрограмм) Брянской области на 2014 и последующие годы» Правительство Брянской области

ПОСТАНОВЛЯЕТ:

1. Утвердить прилагаемую государственную программу «Обеспечение реализации полномочий высшего исполнительного органа государственной власти Брянской области» (2014—2016 годы).
2. Опубликовать данное постановление на официальном сайте Правительства Брянской области в сети «Интернет».
3. Постановление вступает в силу с 1 января 2014 года.
4. Контроль за исполнением постановления возложить на заместителей Губернатора Брянской области Тимохина И. П., Климова М. В.

Губернатор Н. В. ДЕНИН

УТВЕРЖДЕНА
постановлением Правительства
Брянской области
от 30 декабря 2013 г. № 814-п

ГОСУДАРСТВЕННАЯ ПРОГРАММА «Обеспечение реализации полномочий высшего исполнительного органа государственной власти Брянской области» (2014—2016 годы)

ПАСПОРТ государственной программы «Обеспечение реализации полномочий высшего исполнительного органа государственной власти Брянской области» (2014—2016 годы)

Наименование государственной программы	— «Обеспечение реализации полномочий высшего исполнительного органа государственной власти Брянской области» (2014—2016 годы)
Ответственный исполнитель государственной программы	— администрация Губернатора Брянской области и Правительства Брянской области
Соисполнители государственной программы	— департамент здравоохранения Брянской области; департамент промышленности, транспорта и связи Брянской области
Перечень подпрограмм	— «Реформирование государственной гражданской службы и формирование резерва управленческих кадров Брянской области» (2014—2016 годы); «Содействие реализации полномочий в сфере региональной безопасности, защита населения и территории Брянской области от чрезвычайных ситуаций, профилактика правонарушений в Брянской области» (2014—2016 годы)
Цели государственной программы	— создание условий для эффективного исполнения полномочий высшего исполнительного органа государственной власти Брянской области; реализация кадровой политики и задач государственной гражданской службы Брянской области; финансовое обеспечение переданных исполнительно-распорядительным органам муниципальных образований государственных полномочий; обеспечение безопасности граждан на территории Брянской области
Задачи государственной программы	— эффективное руководство и управление в сфере установленных функций; организация и повышение качества системной подготовки кадров для государственной гражданской службы Брянской области; формирование, подготовка и эффективное использование резерва кадров, в том числе управленческого, на государственной гражданской службе Брянской области; исполнение органами местного самоуправления переданных государственных полномочий; обеспечение мобилизационной готовности специальных объектов и формирований, выполнение мероприятий по ГО; финансовое обеспечение переданных органам местного самоуправления полномочий Российской Федерации на осуществление первичного воинского учета на территориях, где отсутствуют военные комиссариаты; укрепление пожарной безопасности в населенных пунктах Брянской области; укрепление общественного порядка и общественной безопасности, вовлечение в эту деятельность государственных органов, общественных формирований и населения; создание системы обеспечения вызова экстренных оперативных служб по номеру «112»; создание комплексной системы экстренного оповещения населения об угрозе возникновения или возникновении чрезвычайных ситуаций в зонах, подверженных воздействию быстроразвивающихся природных и техногенных процессов

Срок реализации государственной программы	— 2014—2016 годы
Объем бюджетных ассигнований на реализацию государственной программы	— общий объем бюджетных средств, предусмотренных на реализацию государственной программы, — 2 429 132 514,00 рубля, в том числе: 2014 год — 813 736 998,00 рубля; 2015 год — 814 011 918,00 рубля; 2016 год — 801 383 598,00 рубля
Ожидаемые результаты реализации государственной программы	— показатели результативности и эффективности реализации государственной программы и конечные результаты реализации программы приведены в приложении 1 к государственной программе

1. Характеристика текущего состояния деятельности высшего исполнительного органа государственной власти Брянской области

Государственная программа «Обеспечение реализации полномочий высшего исполнительного органа государственной власти Брянской области» (2014—2016 годы) (далее — программа) представляет собой программный документ, направленный на достижение целей и решение задач Правительства Брянской области по эффективному государственному управлению, позволяющий согласовать совместные действия органов государственной федеральной и региональной власти, местного самоуправления, предпринимательских структур, общественных организаций и граждан.

В рамках реализации программы планируется осуществление мероприятий, направленных на обеспечение комплексного социально-экономического развития Брянской области, проведение единой государственной политики в области социального обеспечения, здравоохранения, науки, образования, культуры, экологии, экономики.

Реализация проводимой Губернатором Брянской области и Правительством Брянской области государственной политики осуществляется за счет бюджетных ассигнований областного и федерального бюджетов.

В рамках реализации полномочий, возложенных на Правительство в соответствии с Федеральным законом от 6 октября 1999 года № 184-ФЗ «Об общих принципах организации законодательных (представительных) и исполнительных органов государственной власти субъектов Российской Федерации», Законом Брянской области от 20 декабря 2012 года № 92-З «О Правительстве и системе исполнительных органов государственной власти Брянской области», Правительство:

формирует исполнительные органы государственной власти Брянской области;

управляет и распоряжается собственностью Брянской области;

обеспечивает формирование и реализацию единой региональной политики по противодействию коррупции;

реализует мероприятия, направленные на профилактику злоупотребления наркотическими средствами;

обеспечивает проведение единой государственной политики в сфере подготовки, переподготовки, повышения квалификации государственных служащих, формирование резерва управленческих кадров;

стимулирует органы местного самоуправления к достижению муниципальными образованиями высоких показателей социально-экономического развития, осуществляет финансовое обеспечение переданных муниципальными образованиям области полномочий;

обеспечивает реализацию мероприятий, направленных на защиту жизни и здоровья граждан, их имущества, государственного и муниципального имущества, имущества организаций от пожаров, ограничение их последствий, повышение эффективности работы подразделений ГПС по организации и тушению пожаров, проведения аварийно-спасательных работ.

Реализация региональной политики по противодействию коррупции осуществляется созданным советом при Губернаторе Брянской области по противодействию коррупции, соответствующие координирующие органы созданы во всех муниципальных образованиях области.

В рамках реализации программы осуществляются мероприятия по снижению количества коррупционных проявлений в области, совершенствованию законодательной базы, введению норм контроля за доходами государственных служащих, принятию административных регламентов, контролю за эффективностью и обоснованностью расходования бюджетных средств, организации переподготовки и повышению квалификации государственных гражданских служащих, в должностные обязанности которых входит участие в противодействии коррупции, организации закупок для государственных и муниципальных нужд с использованием электронных торгов (аукционов), расширению возможностей по реализации прав граждан и организаций на доступ к информации о фактах коррупции.

За истекший период были достигнуты позитивные изменения в сфере противодействия коррупции, выражаемые в том, что 100% всех проектов нормативных правовых актов Губернатора Брянской области и Правительства Брянской области проходят антикоррупционную экспертизу; в снижении уровня коррупции при исполнении государственных функций и предоставлении государственных услуг органами государственной власти Брянской области на 10%; в снижении доли граждан и организаций, сталкивающихся с проявлениями коррупции на 9%; увеличении на 25% материалов по антикоррупционной тематике, опубликованных в средствах массовой информации (по данным мониторинга, осуществляемого администрацией Губернатора Брянской области и Правительства Брянской области).

Вместе с тем остаются нерешенными ряд проблем. Среди них: слабое использование муниципальными органами власти предусмотренных законодательством инструментов профилактики коррупции, в том числе возможностей комиссий по соблюдению требований к служебному поведению служащих и урегулированию конфликта интересов;

не в полной мере организовано эффективное взаимодействие в рассматриваемой сфере между органами власти и общественными организациями;

незавершенность перехода к оказанию государственных и муниципальных услуг в электронной форме, минимизирующего необходимость непосредственного общения граждан и чиновников.

В рамках реализации программы осуществляется деятельность по профилактике злоупотребления наркотическими средствами, укреплению материально-технической базы учреждений здравоохранения, оказывающих наркологическую помощь населению Брянской области, строительству спортивных объектов на территории Брянской области для массового занятия спортом детей, подростков и молодежи, строительству нового задания областного наркологического диспансера с реабилитационным отделением для наркозависимых, прошедших медицинское лечение.

За истекший период были достигнуты позитивные изменения в сфере противодействия злоупотреблению наркотиками и их незаконному обороту, выражаемые в росте на 30% вовлеченности подростков и молодежи в антинаркотическую профилактику, росте на 3,5% раскрытых преступлений, связанных со сбытом наркотических средств, психотропных и сильнодействующих веществ, в сокращении на 7,2% количества потребляющих наркотики лиц, выявленных в рамках медицинских обследований, связанных с призывом в армию, к общему количеству обследованных, в сокращении на 2,0% соотношения между вновь выявленными лицами, употребляющими наркотические средства и лицами, состоящими на диспансерном наблюдении с диагнозом «наркомания».

Вместе с тем остаются нерешенными ряд проблем. Среди них:

ежегодное увеличение лиц, стоящих на учете с диагнозом «наркомания» на 13,8%. В связи с этим работа по профилактике здорового образа жизни и усложнение доступа молодежи к наркотикам является неотъемлемой частью борьбы с незаконным оборотом наркотиков, а также должна быть активизирована и проводиться более эффективно;

отсутствие реабилитационного центра для наркозависимых, прошедших медицинский курс лечения от наркомании, что приводит к невозможности полного излечения лиц, страдающих наркоманией.

В составе администрации Губернатора Брянской области и Правительства Брянской области функционирует управление государственной службы и организационной работы, осуществляющее реализацию мероприятий по организации подготовки, переподготовки и повышения квалификации лиц, замещающих государственные должности Брянской области, а также профессиональной подготовки, переподготовки и повышения квалификации государственных гражданских служащих Брянской области и работников государственных учреждений Брянской области.

В целях реализации законодательства о государственной гражданской и муниципальной службе издан целый ряд нормативных правовых актов Брянской области, внедряются основные механизмы противодействия коррупции, разработаны нормы профессиональной служебной этики, актуализирована система подготовки кадров. В регионе разработан и применяется механизм конкурсного отбора лиц для включения в резерв кадров, в том числе в резерв управленческих кадров Брянской области.

В составе администрации Губернатора Брянской области и Правительства Брянской области функционирует управление региональной безопасности, осуществляющее реализацию мероприятий проведения государственной политики в сфере обеспечения государственной и общественной безопасности, правоохранительной сфере, а также в сфере охраны личности, прав и законных интересов граждан.

Важным фактором устойчивого социально-экономического развития Брянской области является обеспечение необходимого уровня пожарной безопасности, защиты населения и территорий от чрезвычайных ситуаций природного и техногенного характера, безопасности людей на водных объектах, а также минимизация потерь вследствие пожаров и чрезвычайных ситуаций.

В целях предупреждения и ликвидации чрезвычайных ситуаций на территории региона создана Брянская областная территориальная подсистема единой государственной системы предупреждения и ликвидации чрезвычайных ситуаций (далее — подсистема).

Данная подсистема объединяет органы управления, силы и средства территориальных органов федеральных органов исполнительной власти, исполнительных органов государственной власти Брянской области, органов местного самоуправления, предприятий, учреждений и организаций, расположенных на территории субъекта, в полномочия которых входит решение вопросов защиты населения и территории от чрезвычайных ситуаций, а также органы управления, специально уполномоченные решать задачи гражданской обороны, задачи по предупреждению и ликвидации чрезвычайных ситуаций на территории Брянской области.

В целом подсистема в настоящее время включает в себя подразделения постоянной готовности, в том числе противопожарную службу Брянской области и областные аварийно-спасательные формирования. Данные подразделения осуществляют тушение пожаров и проведение аварийно-спасательных работ, спасение людей и имущества при пожарах и чрезвычайных ситуациях, в том числе на водных объектах, обезвреживание и уничтожение взрывоопасных предметов времен Великой Отечественной войны.

Подразделения противопожарной службы области созданы и осуществляют тушение пожаров и проведение аварийно-спасательных работ на территории практически всех муниципальных районов региона.

Кроме того, в программу включаются мероприятия по обеспечению мобилизационной готовности специальных объектов и формирований, выполнению мероприятий по ГО, которые направлены на выполнение мобилизационных заданий (задач), а также мероприятия по реконструкции региональной автоматизированной системы централизованного оповещения Брянской области, которые позволят увеличить на 2% охват населения РАСЦО и мероприятия по созданию комплексной системы экстренного оповещения населения об угрозе возникновения или о возникновении чрезвычайных ситуаций в зонах подверженных воздействию быстроразвивающихся природных и техногенных процессов которая обеспечит своевременное и гарантированное оповещение населения.

Также в рамках программы осуществляется реализация отдельных мероприятий по совершенствованию системы профилактики правонарушений и усилению борьбы с преступностью Брянской области.

Так в 2013 году отмечено снижение общего количества преступлений, тяжких и особо тяжких, убийств и покушений на убийство, мошенничеств, увеличилось количество раскрытых органами внутренних дел преступлений, связанных с незаконным оборотом наркотических средств, хулиганств.

2. Приоритеты и цели государственной политики в сфере обеспечения реализации полномочий высшего исполнительного органа государственной власти Брянской области

Администрация Губернатора Брянской области и Правительства Брянской области в соответствии с возложенными на нее полномочиями:

обеспечивает исполнение Конституции Российской Федерации, федеральных законов и иных нормативных правовых актов Российской Федерации, Устава Брянской области, законов и иных нормативных правовых актов Брянской области на территории области;

разрабатывает и осуществляет меры по обеспечению комплексного социально-экономического развития Брянской области в проведении единой государственной политики в области социального обеспечения, здравоохранения, науки, образования, культуры, экологии, экономики, и координирует деятельность в соответствующих сферах иных исполнительных органов государственной власти Брянской области;

организует контроль за выполнением исполнительными органами государственной власти решений, принятых Правительством Брянской области по организационным, социальным, правовым, информационным, материально-техническим, инвестиционным, финансовым, контрольным и другим вопросам в соответствии с федеральными законами, законами Брянской области, правовыми актами и поручениями Губернатора Брянской области.

Стратегической целью реализации государственной политики является разработка и осуществление мер по обеспечению комплексного социально-экономического развития Брянской области, проведению единой государственной политики в области социального обеспечения, здравоохранения, науки, образования, культуры, экологии, экономики, финансов.

3. Цели и задачи программы

Основными целями программы являются:

создание условий для эффективного исполнения полномочий высшего исполнительного органа государственной власти Брянской области;

реализация кадровой политики и задач государственной гражданской службы Брянской области;

финансовое обеспечение переданных исполнительно-распорядительным органам муниципальных образований государственных полномочий;

обеспечение безопасности граждан на территории Брянской области. Для решения поставленных целей необходимо решить следующие задачи:

обеспечение эффективного руководства и управления в сфере установленных функций;

организация и повышение качества системной подготовки кадров для государственной гражданской службы в Брянской области;

формирование, подготовка и эффективное использование резерва кадров, в том числе управленческого, на государственной гражданской службе Брянской области;

исполнение органами местного самоуправления переданных государственных полномочий;

обеспечение мобилизационной готовности специальных объектов и формирований, выполнение мероприятий по ГО;

финансовое обеспечение переданных органам местного самоуправления полномочий Российской Федерации на осуществление первичного воинского учета на территориях, где отсутствуют военные комиссариаты;

укрепление пожарной безопасности в населенных пунктах Брянской области;

укрепление общественного порядка и общественной безопасности, вовлечение в эту деятельность государственных органов, общественных формирований и населения;

создание системы обеспечения вызова экстренных оперативных служб по номеру «112»;

создание комплексной системы экстренного оповещения населения об угрозе возникновения или возникновении чрезвычайных ситуаций в зонах, подверженных воздействию быстроразвивающихся природных и техногенных процессов.

4. Срок реализации программы

Реализация государственной программы осуществляется в течение 2014—2016 годов.

5. Ресурсное обеспечение программы

Общий объем финансирования программы составляет 2429132514,00 рубля, в том числе:
2014 год — 813 736 998,00 рубля;
2015 год — 814 011 918,00 рубля;
2016 год — 801 383 598,00 рубля.

6. Основные меры правового регулирования, направленные на достижение целей и решение задач программы

Основные меры правового регулирования в соответствующей сфере, необходимые для принятия в период реализации государственной программы и направленные на достижения ее целей и конечных результатов, представлены в таблице.

№ п. п.	Вид нормативного правового акта	Основные положения нормативного правового акта	Ответственный исполнитель, соисполнители	Ожидаемый срок принятия
1	Постановление Правительства Брянской области	внесение изменений в Порядок предоставления и расходования субвенций бюджетам муниципальных районов и городских округов для осуществления отдельных государственных полномочий Брянской области	администрация Губернатора Брянской области и Правительства Брянской области	по мере возникновения необходимости
2	Приказ администрации Губернатора Брянской области и Правительства Брянской области	об утверждении перечня государственных услуг (работ), оказываемых (выполняемых) областными государственными учреждениями, подведомственными администрации Губернатора Брянской области и Правительства Брянской области	администрация Губернатора Брянской области и Правительства Брянской области	по мере возникновения необходимости
3	Распоряжение Губернатора Брянской области	о передаче функций по финансированию мероприятий подпрограммы «Реформирование государственной гражданской службы и формирование резерва управленческих кадров Брянской области»	администрация Губернатора Брянской области и Правительства Брянской области	в течение года, по мере внесения изменений в штатные расписания исполнительных органов государственной власти Брянской области

7. Состав государственной программы

Государственная программа включает две подпрограммы:

подпрограмма «Реформирование государственной гражданской службы и формирование резерва управленческих кадров Брянской области» (2014—2016 годы) направлена на реализацию единой государственной политики по созданию высокопрофессионального корпуса государственных гражданских служащих Брянской области, резерва управленческих кадров для работы в системе государственного управления.

Одним из важнейших направлений реализации кадрового потенциала в Брянской области является повышение профессионализма государственных гражданских служащих, формирование эффективного управленческого резерва и его успешное использование в системе органов государственной власти.

В подпрограмму включены следующие мероприятия:

формирование и подготовка резерва управленческих кадров Брянской области;

реформирование и развитие государственной гражданской службы Брянской области;

подпрограмма «Содействие реализации полномочий в сфере региональной безопасности, защита населения и территории Брянской области от чрезвычайных ситуаций, профилактика правонарушений в Брянской области» (2014—2016 годы) направлена на организацию и обеспечение защиты населения и территорий от чрезвычайных ситуаций, обеспечения пожарной безопасности и безопасности людей на водных объектах на территории Брянской области.

В рамках подпрограммы осуществляется реализация мероприятий по обеспечению и укреплению пожарной безопасности в населенных пунктах Брянской области.

Реализация мероприятий пожарной безопасности в Брянской области направлена на обеспечение необходимых условий для укрепления пожарной безопасности в населенных пунктах Брянской области, в том числе снижение числа погибших и травмированных при пожарах людей и материального ущерба от пожаров, за счет повышения эффективности деятельности подразделений противопожарной службы области по организации и осуществлению тушения пожаров и проведению аварийно-спасательных работ, а также поддержки деятельности социально ориентированных общественных объединений пожарной охраны Брянской области, порядок определения объема и предоставления субсидий которым определен приложением 3 к программе.

Основным мероприятием подпрограммы является обеспечение безопасности граждан на территории Брянской области, а именно: создание условий для нормальной жизнедеятельности человека и гражданина, снижение рисков для жизни и здоровья, собственности и, как следствие, улучшение качества жизни, повышение уровня основных положительных показателей в демографической, социальной и экономической сферах общественных отношений.

Реализация мероприятий позволит улучшить оперативную обстановку в области, сократить количество преступных посягательств на граждан и, как следствие, повысить уровень их безопасности и качество жизни населения.

В рамках подпрограммы осуществляется реализация отдельных мероприятий на обеспечение исполнения полномочий в сфере мобилизационной подготовки и мобилизации, направленных на выполнение мобилизационных заданий (задач).

Реализация мероприятий по осуществлению первичного воинского учета на территориях муниципальных образований, где отсутствуют отделы военного комиссариата Брянской области, позволит обеспечить полное и качественное укомплектование людскими ресурсами вооруженных сил РФ, других воинских формирований и органов в мирное время, а также обеспечение в период мобилизации, военного положения и в военное время потребностей вооруженных сил в людских ресурсах.

Реализация мероприятий по реконструкции региональной автоматизированной системы централизованного оповещения Брянской области направлена на внедрение современных информационных телекоммуникационных технологий в систему оповещения населения Брянской области, которые позволят осуществить 100-процентный охват населенных пунктов Брянской области сиренами оповещения при угрозе и возникновении различных чрезвычайных ситуаций природного и техногенного характера.

Создание системы единого вызова «112» позволит обеспечить экстренный вызов оперативных служб, уменьшить социально-экономический ущерб вследствие происшествий и чрезвычайных ситуаций.

Создание комплексной системы экстренного оповещения населения об угрозе возникновения или о возникновении чрезвычайных ситуаций в зонах подверженных воздействию быстроразвивающихся природных и техногенных процессов приведет к сокращению сроков доведения необходимой информации о возникновении кризисных ситуаций, возможности своевременного информирования населения о способах действий при возникновении чрезвычайных ситуаций и угрозе террористических актов, организации мониторинга общей обстановки правоохранительными органами на территории.

Кроме подпрограмм в государственную программу включены двенадцать основных мероприятий, которые отражены с разбивкой по исполнителям и годам реализации в плане реализации государственной программы (приложение 2 к программе).

8. Ожидаемые результаты реализации программы

Ежегодные индикаторы результативности и эффективности реализации программы с разбивкой по входящим в нее подпрограммам приведены в приложении 3.

Большинство приведенных индикаторов (показателей) основано на данных государственной статистики или подтверждаются фактическими данными мониторинга.

Однако ряд показателей требует расчета, который приводится ниже.

1. Сокращение числа несовершеннолетних, состоящих на учете в комиссиях по делам несовершеннолетних и защите их прав, определяется следующим образом:

$$C_н = 100 - \frac{У_{ог}}{У_{пг}} \times 100,$$

где: Сн — сокращение числа несовершеннолетних, состоящих на учёте в комиссиях по делам несовершеннолетних и защите их прав (%);

Уог — общая численность несовершеннолетних, состоящих на учёте в комиссиях по делам несовершеннолетних и защите их прав, по состоянию на конец отчётного года согласно отчетам о работе комиссий по делам несовершеннолетних и защите их прав при администрациях муниципальных районов и городских округов Брянской области по реализации Федерального закона от 24 июня 1999 года № 120-ФЗ «Об основах системы профилактики безнадзорности и правонарушений несовершеннолетних»;

Упг — общая численность несовершеннолетних, состоящих на учёте в комиссиях по делам несовершеннолетних и защите их прав, по состоянию на конец года, предшествующего отчетному году согласно отчетам о работе комиссий по делам несовершеннолетних и защите их прав при администрациях муниципальных районов и городских округов Брянской области по реализации Федерального закона от 24 июня 1999 года № 120-ФЗ «Об основах системы профилактики безнадзорности и правонарушений несовершеннолетних».

2. Соотношение между вновь выявленными лицами, употребляющими наркотические средства, и лицами, состоящими на диспансерном наблюдении с диагнозом «наркомания»:

$$S_{Qn} = \frac{Q_n}{Q_{vn}} \times 100\%,$$

где: SQn — соотношение между вновь выявленными лицами, употребляющими наркотические средства, и лицами, состоящими на диспансерном наблюдении с диагнозом «наркомания», %

Qn — количество вновь выявленных лиц, употребляющих наркотики;

Qvn — количество лиц, состоящих на диспансерном наблюдении с диагнозом «наркомания».

Количество вновь выявленных лиц, употребляющих наркотики, и количество лиц, состоящих на диспансерном наблюдении с диагнозом «наркомания», определяется на основе данных государственного статистического наблюдения в соответствии с пунктом 3.5 Федерального плана статистических работ, утвержденного распоряжением Правительства Российской Федерации от 6 мая 2008 года № 671-р, в статистических сборниках департамента здравоохранения Брянской области, в результатах мониторинга наркоситуации в Брянской области на официальных сайтах антинаркотической комиссии Брянской области, департамента здравоохранения Брянской области, УФСКН России по Брянской области.

3. Доля подростков и молодежи в возрасте от 11 до 24 лет, вовлеченных в профилактические мероприятия по предотвращению употребления наркотических веществ:

$$S_{Qk} = \frac{Q_{fm}}{Q_{vm.}} \times l00\%,$$

где: SQk — доля подростков и молодежи в возрасте от 11 до 24 лет, вовлеченных в профилактические мероприятия по предотвращению употребления наркотических веществ, %

Qm — численность подростков и молодежи в возрасте от 11 до 24 лет, вовлеченных в профилактические мероприятия по предотвращению употребления наркотических веществ;

Qvm — численность подростков и молодежи в возрасте от 11 до 24 лет, проживающих на территории Брянской области.

Доля подростков и молодежи в возрасте от 11 до 24 лет, вовлеченных в профилактические мероприятия по предотвращению употребления наркотических веществ, отражается в статистических сборниках департамента здравоохранения Брянской области, в результатах мониторинга наркоситуации в Брянской области на официальных сайтах антинаркотической комиссии Брянской области, департамента здравоохранения Брянской области, УФСКН России по Брянской области.

Число раскрытых и нераскрытых преступлений определяется на основе данных государственного статистического наблюдения в соответствии с пунктом 3.8 Федерального плана статистических работ, утвержденного распоряжением Правительства Российской Федерации от 6 мая 2008 года № 671-р.

4. Снижение количества пожаров определяется по формуле:

$$S_{Qf} = \frac{Q_{fn.n.}}{Q_{fm.n.}} \times l00\%,$$

где: SQf — снижение количества пожаров, %

Qfn.n. — количество пожаров в отчетном периоде, единиц;

Qfm.n. — количество пожаров в периоде, предшествующем отчетному, единиц.

5. Снижение численности пострадавших при пожарах по сравнению к предыдущему периоду определяется по формуле:

$$SQv = \frac{Q_{vn.n.}}{Q_{vm.n.}} \times l00\%,$$

где: SQv — снижение численности пострадавших при пожарах, %;

Qvn.n. — количество пострадавших в отчетном периоде, единиц;

Qvm.n. — количество пострадавших в периоде, предшествующем отчетному, единиц.

Количество пожаров и численность пострадавших при пожарах определяется на основании статистических данных Государственной системы учета пожаров и последствий от них в Российской Федерации в соответствии с пунктом 5.3 Федерального плана статистических работ, утвержденного распоряжением Правительства российской Федерации от 6 мая 2008 года № 671-р.

6. Степень готовности системы обеспечения вызова экстренных служб по номеру «112»:

$$P = \frac{Q_t}{Q_{tp}} \times 100\%?$$

где: P — степень готовности системы, %,

Qt — показатель готовности системы отчетного года;

Qtp — показатель готовности системы, предшествующего отчетному году.

Информация о создании системы «112» размещена на официальном сайте главного управления МЧС России по Брянской области — система «112».

ПАСПОРТ
подпрограммы «Реформирование государственной гражданской службы и формирование резерва управленческих кадров Брянской области» (2014—2016 годы)

Наименование подпрограммы	— «Реформирование государственной гражданской службы и формирование резерва управленческих кадров Брянской области» (2014—2016 годы)
Ответственный исполнитель подпрограммы	— администрация Губернатора Брянской области и Правительства Брянской области (управление государственной службы и организационной работы)
Соисполнители подпрограммы	— отсутствуют
Цель подпрограммы	— реализация кадровой политики, формирование высокопрофессионального кадрового состава государственной гражданской службы области, обеспечивающего эффективное государственное управление, повышение профессиональной и управленческой компетенции лиц, включенных в резерв управленческих кадров Брянской области
Задачи подпрограммы	— организация и качественное преобразование гражданской службы; внедрение эффективных управленческих, кадровых технологий и современных методов кадровой работы, направленных на повышение профессиональной компетенции, мотивации гражданских служащих области и обеспечение условий для повышения результативности их профессиональной служебной деятельности; реализация мероприятий по предупреждению и противодействию коррупции на государственной гражданской службе области, выявлению и разрешению конфликта интересов; обеспечение открытости государственной гражданской службы области и ее доступности общественному контролю; совершенствование механизмов, обеспечивающих соблюдение государственными гражданскими служащими области общих принципов служебного поведения, установленных законодательством, а также кодекса этики и служебного поведения государственных гражданских служащих области; совершенствование организационных и правовых механизмов профессиональной служебной деятельности государственных гражданских служащих области в целях повышения качества государственных услуг, предоставляемых государственными органами Брянской области гражданам и организациям; формирование эффективного резерва управленческих кадров Брянской области, проведение отбора кандидатов для включения в резерв управленческих кадров Брянской области на конкурсной основе; реализация комплекса мероприятий по дополнительному профессиональному образованию государственных гражданских служащих области и по обучению, включая подготовку и переподготовку лиц, включенных в резерв управленческих кадров Брянской области, создание необходимых условий для их профессионального развития
Срок реализации подпрограммы	— 2014—2016 годы
Объемы бюджетных ассигнований на реализацию подпрограммы	— общий объем средств областного бюджета, предусмотренных на реализацию подпрограммы, — 5 190 900,00 рублей, в том числе: 2014 год — 1 730 300,00 рубля; 2015 год — 1 730 300,00 рубля; 2016 год — 1 730 300,00 рубля
Ожидаемые результаты реализации подпрограммы	— показатели результативности и эффективности реализации подпрограммы и конечные результаты реализации подпрограммы приведены в приложении 1 к государственной программе

I. Характеристика проблем, на решение которых направлена подпрограмма, причин их возникновения

Происходящие в настоящее время в Российской Федерации и Брянской области фундаментальные изменения в экономической и социальной структуре общества, направленные на создание инновационной экономики, требуют формирования высокопрофессионального корпуса государственных гражданских служащих Брянской области, появления притока высокопрофессиональных и мотивированных управленческих кадров во все сферы общественной жизни. В современных условиях особенно остро встает вопрос об отборе и подготовке кадров.

В условиях проводимой в стране и регионе административной реформы, необходимости повышения эффективности государственного управления одними из важнейших направлений осуществления региональной кадровой политики, реализации кадрового потенциала области остаются:

реформирование и развитие государственной гражданской службы Брянской области;

формирование эффективного резерва управленческих кадров, его подготовка и успешное использование.

Важным этапом реформирования государственной службы стало принятие федеральных законов от 27 мая 2003 года № 58-ФЗ «О системе государственной службы Российской Федерации», от 27 июля 2004 года № 79-ФЗ «О государственной гражданской службе Российской Федерации», Закона Брянской области от 16 июня 2005 года № 46-З «О государственной гражданской службе Брянской области». В процессе реформирования была сформирована государственная гражданская служба как вид государственной службы, выстроена система федеральной государственной гражданской службы и государственной гражданской службы Брянской области, закреплены принципы взаимосвязи государственной гражданской службы и муниципальной службы. В целях реализации законодательства о государственной гражданской службе был издан ряд нормативных правовых актов, в том числе нормативных правовых актов Брянской области.

Опыт осуществления мероприятий по реформированию государственной гражданской службы Брянской области выявил сложность и комплексный характер проблемы, необходимость постановки целей и задач следующего этапа реформирования и развития государственной гражданской службы Брянской области.

В рамках совершенствования государственного управления в сфере государственной гражданской службы разработана и действует федеральная программа «Реформирование и развитие системы государственной службы Российской Федерации (2009—2013 годы)», утвержденная Указом Президента Российской Федерации от 10 марта 2009 года № 261.

В Брянской области реализовывалась ведомственная целевая программа «Реформирование и развитие государственной гражданской службы Брянской области» (2009—2014 годы), в настоящее время преобразованная в подпрограмму «Реформирование государственной гражданской службы и формирование резерва управленческих кадров Брянской области» (2014—2016 годы), включенную в государственную программу «Обеспечение реализации полномочий высшего исполнительного органа государственной власти Брянской области» (2014—2016 годы).

В государственных органах Брянской области также поэтапно внедряются современные кадровые технологии, проводятся мероприятия, направленные на регламентацию служебной деятельности государственных гражданских служащих Брянской области, оценку её эффективности и результативности, профилактику коррупционных правонарушений, выявление и разрешение конфликта интересов, соблюдение принципов служебного поведения, профессиональное развитие государственных гражданских служащих.

В целях совершенствования государственного управления, в соответствии с перечнем поручений Президента Российской Федерации от 1 августа 2008 года № Пр-1573 по итогам совещания по формированию резерва управленческих кадров от 23 июля 2008 года с 2008 года организована работа по формированию федерального резерва управленческих кадров, базы данных, включающей информацию о резерве, находящемся под патронажем Президента Российской Федерации («президентская сотня», «президентская тысяча»).

Для решения вопросов по формированию резерва управленческих кадров на федеральном уровне была утверждена федеральная программа «Подготовка и переподготовка резерва управленческих кадров (2010—2015 годы)».

Актуальность решения задач по включению в резерв, дальнейшему обучению резерва и его использованию требует внедрения эффективного инструментария по оценке профессионального потенциала кандидатов на включение в резерв, а также лиц, включенных в резерв, определения стратегии их подготовки и переподготовки, выбора конкретных подходов и методик. При этом критерии оценки управленческого потенциала, методики обучения, механизмы отбора образовательных программ и их реализация должны быть адаптированы к потребностям целевых групп, учитывать специфику их деятельности, направлены на развитие профессионально важных качеств и управленческой компетентности.

Указанные направления реформирования государственной гражданской службы Брянской области требуют комплексного подхода и программных методов решения.

Качество профессионального образования государственных гражданских служащих в недостаточной степени отвечает потребностям развития государственной гражданской службы и требует совершенствования подготовки кадров, постоянного повышения уровня образования на основе обновления его структуры, содержания и технологий обучения. Современная государственная гражданская служба Брянской области должна быть открытой, конкурентоспособной и престижной, ориентированной на результативную деятельность государственных гражданских служащих Брянской области, должна активно взаимодействовать с институтами гражданского общества.

В этой связи разработана настоящая подпрограмма «Реформирование государственной гражданской службы и формирование резерва управленческих кадров Брянской области» (2014—2016 годы) (далее — подпрограмма).

Реализация настоящей подпрограммы позволит продолжить качественное преобразование государственной гражданской службы Брянской области, оптимизировать ее организацию и функционирование на основе установленных действующим законодательством принципов, внедрить на государственной службе современные управленческие, кадровые, информационные, образовательные технологии, позволит обеспечивать системность проведения мероприятий по формированию и подготовке резерва, обеспечить развитие управленческих и профессиональных знаний, умений и навыков лиц, состоящих в резерве.

II. Цель и задачи подпрограммы

Успешность развития государственной гражданской службы Брянской области, формирования эффективного резерва управленческих кадров Брянской области зависит от разработки и реализации мероприятий, направленных на модернизацию государственной гражданской службы, организацию качественной подготовки резерва управленческих кадров, а также на практическое применение новых технологий государственного управления.

Цель подпрограммы: реализация кадровой политики, формирование высокопрофессионального кадрового состава государственной гражданской службы области, обеспечивающего эффективное государственное управление, повышение профессиональной и управленческой компетенции лиц, включенных в резерв управленческих кадров Брянской области.

Для достижения поставленной цели необходимо решить следующие задачи:

организация и качественное преобразование гражданской службы;

внедрение эффективных управленческих, кадровых технологий и современных методов кадровой работы, направленных на повышение профессиональной компетенции, мотивации гражданских служащих области и обеспечение условий для повышения результативности их профессиональной служебной деятельности;

реализация мероприятий по предупреждению и противодействию коррупции на государственной гражданской службе области, выявлению и разрешению конфликта интересов;

обеспечение открытости государственной гражданской службы области и ее доступности общественному контролю;

совершенствование механизмов, обеспечивающих соблюдение государственными гражданскими служащими области общих принципов служебного поведения, установленных законодательством, а также кодекса этики и служебного поведения государственных гражданских служащих области;

совершенствование организационных и правовых механизмов профессиональной служебной деятельности государственных гражданских служащих области в целях повышения качества государственных услуг, предоставляемых государственными органами Брянской области гражданам и организациям;

формирование эффективного резерва управленческих кадров Брянской области, проведение отбора кандидатов для включения в резерв управленческих кадров Брянской области на конкурсной основе;

реализация комплекса мероприятий по дополнительному профессиональному образованию государственных гражданских служащих области и по обучению, включая подготовку и переподготовку лиц, включенных в резерв управленческих кадров Брянской области, создание необходимых условий для их профессионального развития

III. Срок реализации подпрограммы

Срок реализации подпрограммы: 2014—2016 годы.

IV. Ресурсное обеспечение подпрограммы

Финансовое обеспечение мероприятий подпрограммы осуществляется за счет средств областного бюджета. Объем бюджетных ассигнований на реализацию подпрограммы утверждается законом Брянской области об областном бюджете на соответствующий финансовый год и плановый период.

Общая потребность в финансовых ресурсах областного бюджета на реализацию мероприятий подпрограммы в 2014—2016 годах составляет 5 190 900,00 рублей, в том числе:

2014 год — 1 730 300,00 рубля;

2015 год — 1 730 300,00 рубля;

2016 год — 1 730 300,00 рубля.

V. Перечень и описание мероприятий подпрограммы

Достижение целей подпрограммы обеспечивается путем выполнения мероприятий, сгруппированных по двум основным мероприятиям подпрограммы:

реформирование и развитие государственной гражданской службы Брянской области;

формирование и подготовка резерва управленческих кадров Брянской области.

1. Комплекс мероприятий по реформированию и развитию государственной гражданской службы предполагается осуществлять по следующим основным направлениям:

а) формирование государственной гражданской службы как целостного государственно-правового института, создание системы управления государственной гражданской службой исходя из следующих приоритетов:

разработка нормативных правовых актов, связанных с реформированием государственной гражданской службы, совершенствование законодательства в этой сфере;

создание системы управления государственной гражданской службой;

развитие механизма выявления и разрешения конфликта интересов на государственной гражданской службе;

внедрение механизмов, обеспечивающих осуществление государственными служащими профессиональной служебной деятельности в соответствии с общими принципами служебного поведения;

повышение престижа государственной гражданской службы;

б) внедрение на государственной гражданской службе эффективных технологий и современных методов кадровой работы исходя из следующих приоритетов:

проведение кадровой политики, предполагающей учет профессиональных заслуг и моральных качеств государственных гражданских служащих Брянской области;

применение современных организационно-управленческих технологий и методов работы с кадрами на государственной гражданской службе, способствующих повышению профессиональной компетентности и мотивации государственных гражданских служащих к результативной профессиональной деятельности;

развитие системы дополнительного профессионального образования государственных гражданских служащих Брянской области;

в) повышение эффективности государственной гражданской службы и результативности профессиональной служебной деятельности государственных гражданских служащих Брянской области исходя из следующих приоритетов:

усиление мотивации государственных гражданских служащих к повышению качества государственных услуг, оказываемых государственными органами Брянской области гражданам и организациям;

упорядочение и конкретизация компетенции государственных гражданских служащих, которые должны быть закреплены в должностных регламентах;

внедрение современных технологий кадровой работы, обеспечивающих результативность профессиональной служебной деятельности государственных гражданских служащих в соответствии с полномочиями государственных органов;

разработка и внедрение эффективных управленческих технологий на государственной гражданской службе;

развитие системы государственных гарантий, материального и нематериального стимулирования государственных гражданских служащих.

Перечень организационных мероприятий подпрограммы по реформированию и развитию государственной гражданской службы Брянской области с указанием сроков их реализации и ожидаемых результатов приведен в приложении к настоящей подпрограмме.

2. Комплекс мероприятий в рамках формирования и подготовки резерва управленческих кадров Брянской области предусматривает осуществление организационных мероприятий:

обеспечение деятельности комиссии по формированию и подготовке резерва управленческих кадров Брянской области;

корректировка резерва управленческих кадров Брянской области;

разработка учебных программ (планов) подготовки лиц, включенных в резерв управленческих кадров Брянской области;

внедрение эффективных технологий и современных методов обучения лиц, включенных в резерв управленческих кадров Брянской области;

ведение базы данных о лицах, включенных в резерв управленческих кадров Брянской области.

Мероприятие подпрограммы согласно вышеуказанному основному мероприятию — организация и проведение конкурсного отбора кандидатов для включения резерв управленческих кадров Брянской области, и обучение лиц, включенных в резерв. Реали-

зация в 2014—2016 годах. Ожидаемый результат: формирование на конкурсной основе эффективного резерва управленческих кадров Брянской области, создание необходимых условий для профессионального развития управленцев, повышение профессионального уровня лиц, включенных в резерв управленческих кадров Брянской области.

Перечень основных мероприятий и мероприятий подпрограммы, финансируемых за счет средств областного бюджета, приведен в плане реализации государственной программы.

VI. Результаты выполнения мероприятий и ожидаемые конечные результаты подпрограммы

Реализация основных мероприятий подпрограммы позволит:

обеспечить развитие государственной гражданской службы Брянской области;

повысить уровень доступности государственной гражданской службы Брянской области и уровень профессионализма государственных гражданских служащих Брянской области;

оценить эффективность государственного управления;

сформировать эффективный резерв управленческих кадров Брянской области.

К ожидаемым результатам реализации подпрограммы и показателям ее социально-экономической эффективности относятся:

организация дополнительного профессионального образования государственных гражданских служащих Брянской области (ежегодно не менее 300 человек в течение всего периода реализации подпрограммы);

привлечение на государственную гражданскую службу Брянской области молодых специалистов, выпускников высших учебных заведений через институт стажерства (ежегодно 2 человека);

профессиональное развитие лиц, включенных в резерв государственной гражданской службы Брянской области, в том числе посредством проведения семинаров (ежегодно 1 семинар);

обеспечение открытости государственной гражданской службы Брянской области, независимой оценки профессиональных и деловых качеств государственных гражданских служащих, в том числе посредством привлечения в работу комиссий по вопросам государственной гражданской службы независимых экспертов (не менее 1/4 от общего количества членов комиссий);

увеличение количества вакантных должностей государственной гражданской службы Брянской области, замещаемых на основе конкурса и на основе назначения из кадрового резерва, сформированного на конкурсной основе, не менее чем на 20% к окончанию реализации подпрограммы;

открытость государственной гражданской службы Брянской области и ее доступность общественному контролю;

внедрение и совершенствование механизмов формирования кадрового резерва, проведения аттестации государственных гражданских служащих Брянской области;

внедрение в государственных органах Брянской области программ и индивидуальных планов профессионального развития государственных гражданских служащих Брянской области;

актуализация содержания программ дополнительного профессионального образования государственных гражданских служащих Брянской области и внедрение современных образовательных технологий в обучение;

применение на государственной гражданской службе Брянской области механизмов, обеспечивающих соблюдение требований к служебному поведению государственных гражданских служащих и норм этики;

реализация антикоррупционных мероприятий на государственной гражданской службе Брянской области;

рост разработанных и утвержденных должностных регламентов для должностей государственной гражданской службы, соответствующих установленным требованиям;

формирование эффективного резерва управленческих кадров Брянской области на конкурсной основе;

организация подготовки, дополнительного профессионального образования лиц, включенных в резерв управленческих кадров Брянской области;

создание системы подготовки и переподготовки резерва управленческих кадров;

повышение эффективности работы с резервом управленческих кадров Брянской области;

увеличение числа лиц, назначенных на управленческие должности из резерва управленческих кадров Брянской области.

Ожидаемые конечные результаты и сведения о показателях (индикаторах) подпрограммы и их значениях приведены в приложении 1к государственной программе.

ПРИЛОЖЕНИЕ
к подпрограмме «Реформирование государственной гражданской службы и формирование резерва управленческих кадров Брянской области» (2014—2016 годы)

ПЕРЕЧЕНЬ
организационных мероприятий подпрограммы по реформированию и развитию государственной гражданской службы Брянской области

№ п. п.	Наименование мероприятия	Срок реализации, годы	Ответственные исполнители (включая структурные подразделения исполнительного органа государственной власти)	Ожидаемые результаты
1	2	3	4	5
1	Развитие и совершенствование регионального законодательства в сфере государственной гражданской службы	2014–2016	управление государственной службы и организационной работы администрации Губернатора Брянской области и Правительства Брянской области	разработка нормативных правовых актов Брянской области
2	Развитие и повышение эффективности системы дополнительного профессионального образования государственных гражданских служащих Брянской области	2014—2016	управление государственной службы и организационной работы администрации Губернатора Брянской области и Правительства Брянской области, исполнительные органы государственной власти Брянской области	внедрение современных образовательных технологий, актуализация содержания учебных планов профессиональной переподготовки и повышения квалификации

1	2	3	4	5
3	Координация деятельности государственных органов Брянской области в сфере организации государственной гражданской службы Брянской области	2014—2016	управление государственной службы и организационной работы администрации Губернатора Брянской области и Правительства Брянской области	повышение эффективности государственного управления
4	Отбор выпускников вузов для прохождения стажировок в государственных органах Брянской области с их последующим поступлением на государственную гражданскую службу Брянской области	2014—2016	управление государственной службы и организационной работы администрации Губернатора Брянской области и Правительства Брянской области	привлечение молодых специалистов в систему государственного управления
5	Совершенствование механизмов формирования государственного заказа, обеспечение размещения государственного заказа на профессиональную переподготовку, повышение квалификации государственных гражданских служащих	2014—2016	управление государственной службы и организационной работы администрации Губернатора Брянской области и Правительства Брянской области	увеличение количества государственных гражданских служащих, повысивших свой профессиональный уровень
6	Отбор государственных гражданских служащих и образовательных программ дополнительного профессионального образования государственных гражданских служащих для профессиональной переподготовки и повышения квалификации	2014—2016	исполнительные органы государственной власти Брянской области, управление государственной службы и организационной работы администрации Губернатора Брянской области и Правительства Брянской области	повышение профессионального уровня государственных гражданских служащих и качества дополнительного профессионального образования
7	Совершенствование работы по формированию кадрового резерва государственной гражданской службы Брянской области и его эффективному использованию	2014—2016	исполнительные органы государственной власти Брянской области, управление государственной службы и организационной работы администрации Губернатора Брянской области и Правительства Брянской области	повышение мобильности кадрового резерва, увеличение количества должностей государственной гражданской службы, замещаемых на основе назначения из кадрового резерва
8	Подготовка лиц, включенных в кадровый резерв государственной гражданской службы Брянской области	2014—2016	исполнительные органы государственной области Брянской области, управление в государственной службы и организационной работы администрации Губернатора Брянской области и Правительства Брянской области	повышение профессионального и образовательного уровня лиц, состоящих в кадровом резерве
9	Совершенствование работы по представлению государственными гражданскими служащими Брянской области сведений о доходах, об имуществе и обязательствах имущественного характера	2014—2016	исполнительные органы государственной власти Брянской области, управление государственной службы и организационной работы администрации Губернатора Брянской области и Правительства Брянской области	реализация мероприятий по профилактике и предупреждению коррупционных правонарушений в системе государственной гражданской службы Брянской области
10	Совершенствование деятельности комиссий по соблюдению требований к служебному поведению государственных гражданских служащих области и урегулированию конфликта интересов, методическое обеспечение комиссий, а также активизация работы по выявлению и разрешению конфликта интересов на государственной гражданской службе Брянской области	2014—2016	исполнительные органы государственной власти Брянской области, управление государственной службы и организационной работы администрации Губернатора Брянской области и Правительства Брянской области	реализация мероприятий по профилактике и предупреждению коррупционных правонарушений в системе государственной гражданской службы Брянской области
11	Совершенствование системы организации профессиональной служебной деятельности и разработки должностных регламентов государственных гражданских служащих области	2014—2016	исполнительные органы государственной власти Брянской области, управление государственной службы и организационной работы администрации Губернатора Брянской области и Правительства Брянской области	увеличение количества должностных регламентов, соответствующих установленным требованиям, повышение результативности профессиональной служебной деятельности государственных гражданских служащих области

1	2	3	4	5
12	Оптимизация работы по обеспечению соблюдения государственными гражданскими служащими Брянской области ограничений, запретов на государственной гражданской службе, требований к служебному поведению, включая общие принципы служебного поведения, установленные законодательством, а также кодекса этики и служебного поведения гражданских служащих Брянской области	2014—2016	исполнительные органы государственной власти Брянской области, управление государственной службы и организационной работы администрации Губернатора Брянской области и Правительства Брянской области	реализация антикоррупционных мероприятий в системе государственной гражданской службы Брянской области
13	Совершенствование работы по приоритетному применению на государственной гражданской службе мер, направленных на предупреждение коррупции	2014—2016	исполнительные органы государственной власти Брянской области, управление государственной службы и организационной работы администрации Губернатора Брянской области и Правительства Брянской области	эффективная реализация антикоррупционных программ в системе государственной гражданской службы
14	Применение эффективных технологий и современных методов кадровой работы	2014—2016	исполнительные органы государственной власти Брянской области, управление государственной службы и организационной работы администрации Губернатора Брянской области и Правительства Брянской области	повышение профессиональной компетенции, мотивации государственных гражданских служащих к результативности их профессиональной служебной деятельности
15	Организация и проведение конкурсов на замещение вакантных должностей государственной гражданской службы, конкурсов для формирования кадрового резерва государственной гражданской службы Брянской области	2014—2016	исполнительные органы государственной власти Брянской области, управление государственной службы и организационной работы администрации Губернатора Брянской области и Правительства Брянской области	обеспечение доступности и открытости государственной гражданской службы Брянской области, улучшение кадрового состава государственной гражданской службы области

ПАСПОРТ
подпрограммы «Содействие реализации полномочий в сфере региональной безопасности, защита населения и территории Брянской области от чрезвычайных ситуаций, профилактика правонарушений в Брянской области» (2014—2016 годы)

Наименование подпрограммы	— «Содействие реализации полномочий в сфере региональной безопасности, защита населения и территории Брянской области от чрезвычайных ситуаций, профилактика правонарушений в Брянской области» (2014—2016 годы)
Ответственный исполнитель подпрограммы	— администрация Губернатора Брянской области и Правительства Брянской области
Соисполнители подпрограммы	— департамент здравоохранения Брянской области, департамент промышленности транспорта и связи Брянской области
Цели подпрограммы	— обеспечение безопасности граждан на территории Брянской области; финансовое обеспечение переданных исполнительно-распорядительным органам муниципальных образований государственных полномочий
Задачи подпрограммы	— укрепление пожарной безопасности в населенных пунктах Брянской области; укрепление общественного порядка и общественной безопасности, вовлечение в эту деятельность государственных органов, общественных формирований и населения; обеспечение мобилизационной готовности специальных объектов и формирований, выполнение мероприятий по ГО; создание системы обеспечения вызова экстренных оперативных служб по номеру «112»; создание комплексной системы экстренного оповещения населения об угрозе возникновения или возникновении чрезвычайных ситуаций в зонах, подверженных воздействию быстроразвивающихся природных и техногенных процессов; финансовое обеспечение переданных органам местного самоуправления полномочий Российской Федерации на осуществление первичного воинского учета на территориях, где отсутствуют военные комиссариаты; исполнение органами местного самоуправления переданных государственных полномочий
Срок реализации подпрограммы	— 2014—2016 годы
Объемы бюджетных ассигнований на реализацию подпрограммы	— общий объем средств, предусмотренных на реализацию подпрограммы, — 1 242 321 740,00 рубля, в том числе: 2014 год — 415 728 120,00 рубля; 2015 год — 419 999 820,00 рубля; 2016 год — 406 593 800,00 рубля

Ожидаемые результаты реализации подпрограммы	— показатели результативности и эффективности реализации подпрограммы и конечные результаты реализации подпрограммы приведены в приложении 1 к государственной программе

1. Характеристика текущего состояния системы защиты населения и территории Брянской области от чрезвычайных ситуаций

Обеспечение необходимого уровня пожарной безопасности, защиты населения и территорий от чрезвычайных ситуаций природного и техногенного характера, безопасности людей на водных объектах, а также минимизация потерь вследствие пожаров и чрезвычайных ситуаций является важным фактором устойчивого социально-экономического развития Брянской области.

В целях предупреждения и ликвидации чрезвычайных ситуаций на территории региона создана Брянская областная территориальная подсистема единой государственной системы предупреждения и ликвидации чрезвычайных ситуаций (далее — подсистема).

Основными задачами подсистемы являются:

создание и обеспечение готовности к действиям органов управления, сил и средств, предназначенных для предупреждения и ликвидации чрезвычайных ситуаций и обеспечения пожарной безопасности;

проведение работ по ликвидации чрезвычайных ситуаций, тушению пожаров, жизнеобеспечению населения, в первую очередь пострадавшего;

создание, совершенствование и обеспечение функционирования областной системы подготовки органов управления, подготовки и повышения квалификации специалистов, обучения населения действиям в чрезвычайных ситуациях;

создание, рациональное хранение и использование резервов материальных ресурсов и финансовых средств для ликвидации чрезвычайных ситуаций.

Данная подсистема объединяет органы управления, силы и средства территориальных органов федеральных органов исполнительной власти, органов исполнительной власти Брянской области, органов местного самоуправления, предприятий, учреждений и организаций, расположенных на территории субъекта, в полномочия которых входит решение вопросов защиты населения и территории от чрезвычайных ситуаций, а также органы управления, специально уполномоченные решать задачи гражданской обороны, задачи по предупреждению и ликвидации чрезвычайных ситуаций на территории Брянской области.

В целом подсистема в настоящее время включает в себя подразделения постоянной готовности, в том числе противопожарную службу Брянской области и областные аварийно-спасательные формирования. Данные подразделения осуществляют тушение пожаров и проведение аварийно-спасательных работ, спасение людей и имущества при пожарах и чрезвычайных ситуациях, в том числе на водных объектах, обезвреживание и уничтожение взрывоопасных предметов времен Великой Отечественной войны.

Необходимыми условиями для укрепления пожарной безопасности и защиты населения и территорий области от чрезвычайных ситуаций является повышение эффективности деятельности подразделений противопожарной службы области и областных аварийно-спасательными формирований по организации и осуществлению тушения пожаров и проведению аварийно-спасательных работ, а также оказание поддержки деятельности социально ориентированным общественным объединениям пожарной охраны Брянской области, которая осуществляется в порядке согласно приложению 3 к госпрограмме.

Кроме того, необходимым условием для обеспечения защиты населения и территории Брянской области от чрезвычайных ситуаций и обеспечения пожарной безопасности является подготовка, переподготовка и повышение квалификации должностных лиц и специалистов органов исполнительной власти, местного самоуправления, организаций, предприятий, учреждений, а также личного состава государственной противопожарной службы и иных видов пожарной охраны, в том числе добровольной, в интересах территориально подсистемы единой государственной системы предупреждения и ликвидации чрезвычайных ситуаций Брянской области.

Стратегической целью реализации государственной политики в сфере защиты населения и территории от чрезвычайных ситуаций, обеспечения пожарной безопасности является обеспечение гарантированного уровня защиты населения и территорий от чрезвычайных ситуаций.

Это подразумевает своевременное проведение мероприятий по предупреждению чрезвычайных ситуаций, а в случае их возникновения — организованную ликвидацию последствий чрезвычайных ситуаций, заблаговременное осуществление комплекса мер, направленных на предупреждение и максимально возможное уменьшение рисков возникновения чрезвычайных ситуаций, а также на сохранение здоровья людей, снижение материальных потерь и размеров ущерба окружающей природной среде.

Для достижения указанной цели необходимо решение следующих приоритетных задач:

осуществление комплекса мероприятий, направленных на защиту жизни и здоровья граждан, их имущества, государственного и муниципального имущества, имущества организаций от пожаров, ограничение их последствий, повышение эффективности работы подразделений ГПС по организации и тушению пожаров, проведения аварийно-спасательных работ;

обеспечение готовности органов управления, сил и средств РСЧС к реагированию на ЧС, совершенствование системы мониторинга и прогнозирования ЧС, развитие систем информационного обеспечения;

ведение через средства массовой информации разъяснительной работы по вопросам культуры безопасности жизнедеятельности населения с учетом особенностей различных социальных и возрастных групп;

организация мероприятий и специальных проектов, направленных на популяризацию среди населения, с учетом особенностей различных социальных и возрастных групп, культуры безопасности жизнедеятельности;

повышение эффективности контроля за обеспечением безопасности людей на водных объектах;

переоснащение материально-технической базы подразделений, укомплектование специальным оборудованием.

организация системы обеспечения вызова экстренных оперативных служб по единому номеру «112»;

создание комплексной системы экстренного оповещения населения об угрозе возникновения или о возникновении чрезвычайных ситуаций в зонах подверженных воздействию быстроразвивающихся природных и техногенных процессов.

Основной целью подпрограммы является обеспечение защиты населения и территорий от чрезвычайных ситуаций, обеспечение пожарной безопасности и безопасности людей на водных объектах на территории Брянской области, своевременное информирование населения о способах действий при возникновении ЧС и угрозе террористических актов.

Для решения поставленных целей в рамках реализации подпрограммы планируется реализация следующих мероприятий:

организация и осуществление тушения пожаров на территории Брянской области;

проведение аварийно-спасательных работ на территории Брянской области, оказание помощи гражданам, пострадавшим при авариях, катастрофах и стихийных бедствиях, осуществление поиска и спасения людей на водных объектах на территории Брянской области;

обучение должностных лиц и специалистов гражданской обороны и единой государственной системы предупреждения и ликвидации чрезвычайных ситуаций.

Реализация мероприятий по пожарной безопасности направлена на обеспечение необходимых условий для укрепления пожарной безопасности в населенных пунктах Брянской области, в том числе снижение числа погибших и травмированных при пожарах людей и материального ущерба от пожаров, за счет повышения эффективности деятельности подразделений противопожарной службы области по организации и осуществлению тушения пожаров и проведению аварийно-спасательных работ, а также поддержки деятельности социально ориентированных общественных объединений пожарной охраны Брянской области.

Также в рамках подпрограммы осуществляется реализация отдельных мероприятий по совершенствованию системы профилактики правонарушений и усилению борьбы с преступностью Брянской области.

Так, в 2013 году отмечено снижение общего количества преступлений, тяжких и особо тяжких, убийств и покушений на убийство, мошенничеств, увеличилось количество раскрытых органами внутренних дел преступлений, связанных с незаконным оборотом наркотических средств, хулиганств.

Усилена борьба с экономическими преступлениями, проявлениями терроризма и экстремизма.

Вследствие выполнения планируемого мероприятия можно ожидать, что оперативная обстановка в области улучшится. Криминологические тенденции в 2014—2016 годах будут ориентированы на благополучный путь развития ситуации, связанной с существенным укреплением правоохранительных органов Брянской области и усилением мер борьбы с преступностью.

Ожидается снижение объема преступных посягательств, при этом наибольшее противодействие в области будет оказано тяжкой преступности.

Дальнейшее сокращение регистрируемой тяжкой преступности будет сопровождаться снижением латентности реального массива тяжких и особо тяжких уголовно наказуемых деяний. Это станет возможным за счет проведения комплекса профилактических, предупредительных и превентивно-правоохранительных мер, обеспечивающих реальное сокращение указанного криминального массива.

При благоприятном развитии криминальной ситуации будет иметь место определенное снижение общеуголовной насильственной преступности (убийств и причинений тяжкого вреда здоровью).

Также в рамках подпрограммы осуществляется реализация отдельных мероприятий по мобилизационной подготовке экономики.

Реализация мероприятия по ведению первичного воинского учета на территориях муниципальных образований, где отсутствуют отделы военного комиссариата Брянской области позволит обеспечить полное и качественное укомплектование людскими ресурсами Вооруженных Сил Российской Федерации, других воинских формирований и органов в мирное время, а также обеспечение в период мобилизации, военного положения и в военное время потребностей вооруженных сил в людских ресурсах.

Кроме того, в рамках реализации подпрограммы планируется реализация следующих мероприятий:

осуществление отдельных государственных полномочий Брянской области в сфере деятельности по профилактике безнадзорности и правонарушений несовершеннолетних, организации деятельности административных комиссий и определения перечня должностных лиц органов местного самоуправления, уполномоченных составлять протоколы об административных правонарушениях;

реализация отдельных мероприятий по поддержке детей Брянской области.

Межбюджетные трансферты в форме субвенций предоставляются бюджетам муниципальных районов и городских округов в соответствии со сводной бюджетной росписью областного бюджета в пределах бюджетных ассигнований и утвержденных лимитов бюджетных обязательств.

Исполнение данных мероприятий будет осуществляться с учетом объемов финансирования по годам. В ходе формирования и утверждения бюджета на очередной финансовый год и плановый период возможны изменения объемов финансовой помощи в результате уточнения прогнозных показателей бюджетов Брянской области и внесения изменений в основные параметры областного бюджета.

2. Цели и задачи подпрограммы

Основными целями подпрограммы являются:

обеспечение безопасности граждан на территории Брянской области;

финансовое обеспечение переданных исполнительно-распорядительным органам муниципальных образований государственных полномочий. Основными задачами являются:

укрепление пожарной безопасности в населенных пунктах Брянской области;

укрепление общественного порядка и общественной безопасности, вовлечение в эту деятельность государственных органов, общественных формирований и населения;

обеспечение мобилизационной готовности специальных объектов и формирований, выполнение мероприятий по ГО;

создание системы обеспечения вызова экстренных оперативных служб по номеру «112»;

создание комплексной системы экстренного оповещения населения об угрозе возникновения или возникновении чрезвычайных ситуаций в зонах, подверженных воздействию быстроразвивающихся природных и техногенных процессов;

финансовое обеспечение переданных органам местного самоуправления полномочий Российской Федерации на осуществление первичного воинского учета на территориях, где отсутствуют военные комиссариаты;

исполнение органами местного самоуправления переданных государственных полномочий.

3. Срок реализации подпрограммы

Срок реализации подпрограммы: 2014—2016 годы.

4. Ресурсное обеспечение подпрограммы

Источниками финансирования подпрограммы являются средства областного и федерального бюджетов.

Общий объем средств, предусмотренных на реализацию подпрограммы, — 1 242 321 740,00 рубля, в том числе:

2014 год — 415 728 120,00 рубля;

2015 год — 419 999 820,00 рубля;

2016 год — 406 593 800,00 рубля.

5. Перечень и описание мероприятий подпрограммы

Перечень и описание мероприятий подпрограммы представлен в плане реализации государственной программы (приложение 2 к государственной программе)

ПРИЛОЖЕНИЕ 1
к государственной программе «Обеспечение реализации полномочий высшего исполнительного органа государственной власти Брянской области» (2014—2016 годы)

Сведения о показателях (индикаторах) государственной программы «Обеспечение реализации полномочий высшего исполнительного органа государственной власти Брянской области» (2014—2016 годы), подпрограмм и их значениях

№ п. п.	Наименование показателя (индикатора)	Единица измерения	Целевые значения показателей (индикаторов)				
			2012 год	2013 год	2014 год	2015 год	2016 год
1	Соотношение между вновь выявленными лицами, употребляющими наркотические средства, и лицами, состоящими на диспансерном наблюдении с диагнозом «наркомания»	%	3—2	2—1	1	0,5	0,4
2	Доля подростков и молодежи в возрасте от 11 до 24 лет, вовлеченных в профилактические мероприятия по предотвращению употребления наркотических веществ	%	10	15	20	25	30

Сведения о показателях (индикаторах) подпрограммы «Реформирование государственной гражданской службы и формирование резерва управленческих кадров Брянской области» (2014—2016 годы) и их значениях

№ п. п.	Наименование показателя (индикатора)	Единица измерения	Целевые значения показателей (индикаторов)				
			2012 год	2013 год	2014 год	2015 год	2016 год
1	Количество государственных гражданских служащих Брянской области, получивших дополнительное профессиональное образование в отчетном периоде	чел.	300	300	300	300	300
2	Количество выпускников высших учебных заведений, назначенных на вакантные должности стажеров в исполнительных органах государственной власти Брянской области, государственных органах Брянской области	чел.	2	2	2	2	2
3	Количество лиц из резерва управленческих кадров Брянской области, прошедших обучение	чел.	100	100	100	100	100

Сведения о показателях (индикаторах) подпрограммы «Содействие реализации полномочий в сфере региональной безопасности, защита населения и территории Брянской области от чрезвычайных ситуаций, профилактика правонарушений в Брянской области» (2014—2016 годы) и их значениях

№ п. п.	Наименование показателя (индикатора)	Единица измерения	Целевые значения показателей (индикаторов)				
			2012 год	2013 год	2014 год	2015 год	2016 год
1	Снижение количества пожаров	% к предыдущему периоду	8	2	2	2	2
2	Снижение численности пострадавших при пожарах	% к предыдущему периоду	10	2	2	2	2
3	Степень готовности системы обеспечения вызова экстренных оперативных служб по номеру «112»	%	6	14	22	22	30
4	Охват населения региональной автоматизированной системой централизованного оповещения (РАСЦО)	%	86	88	90,5	90,9	94
5	Охват населения комплексной системой экстренного оповещения при возникновении чрезвычайных ситуаций (КСЭОН)	%	—	—	50	100	—
6	Сокращение числа несовершеннолетних, состоящих на учете в комиссии по делам несовершеннолетних и защите их прав	% к предыдущему периоду	2	2,2	2,4	—	—

ПРИЛОЖЕНИЕ 2
к государственной программе «Обеспечение реализации полномочий высшего исполнительного органа государственной власти Брянской области» (2014—2016 годы)

План реализации государственной программы «Обеспечение реализации полномочий высшего исполнительного органа государственной власти Брянской области» (2014—2016 годы)

№ п. п.	Подпрограмма, основное мероприятие, мероприятие	Ответственный исполнитель, соисполнители	Источник финансового обеспечения	Объем средств на реализацию, рублей				Наименование целевых показателей (индикаторов)
				всего	2014 год	2015 год	2016 год	
1	2	3	4	5	6	7	8	9
	Обеспечение реализации полномочий высшего исполнительного органа государственной власти Брянской области (2014—2016 годы)	Администрация Губернатора Брянской области и Правительства Брянской области, Департамент здравоохранения Брянской области, Департамент промышленности, транспорта и связи Брянской области	средства областного бюджета	2 340 175 914,00	784 245 698,00	784 468 118,00	771 462 098,00	
			поступления из федерального бюджета	88 956 600,00	29 491 300,00	29 543 800,00	29 921 500,00	
			средства местных бюджетов	0,00	0,00	0,00	0,00	
			внебюджетные средства	0,00	0,00	0,00	0,00	
			Итого:	**2 429 132 514,00**	**813 736 998,00**	**814 011 918,00**	**801 383 598,00**	
1.1	Обеспечение деятельности Губернатора Брянской области	Администрация Губернатора Брянской области и Правительства Брянской области	средства областного бюджета	12 591 600,00	4 197 200,00	4 197 200,00	4 197 200,00	
			поступления из федерального бюджета	0,00	0,00	0,00	0,00	
			средства местных бюджетов	0,00	0,00	0,00	0,00	
			внебюджетные средства	0,00	0,00	0,00	0,00	
			Итого:	**12 591 600,00**	**4 197 200,00**	**4 197 200,00**	**4 197 200,00**	
1.2	Обеспечение деятельности заместителей Губернатора Брянской области	Администрация Губернатора Брянской области и Правительства Брянской области	средства областного бюджета	96 405 040,00	30 876 200,00	32 764 420,00	32 764 420,00	
			поступления из федерального бюджета	0,00	0,00	0,00	0,00	
			средства местных бюджетов	0,00	0,00	0,00	0,00	
			внебюджетные средства	0,00	0,00	0,00	0,00	
			Итого:	**96 405 040,00**	**30 876 200,00**	**32 764 420,00**	**32 764 420,00**	

1	2	3	4	5	6	7	8	9
1.3	Руководство и управление в сфере установленных функций органов государственной власти Брянской области и государственных органов Брянской области	Администрация Губернатора Брянской области и Правительства Брянской области	средства областного бюджета	488 727 634,00	161 565 878,00	163 580 878,00	163 580 878,00	
			поступления из федерального бюджета	0,00	0,00	0,00	0,00	
			средства местных бюджетов	0,00	0,00	0,00	0,00	
			внебюджетные средства	0,00	0,00	0,00	0,00	
			Итого:	**488 727 634,00**	**161 565 878,00**	**163 580 878,00**	**163 580 878,00**	
1.4	Учреждения, осуществляющие управление долями (вкладами) Брянской области в уставных капиталах	Администрация Губернатора Брянской области и Правительства Брянской области	средства областного бюджета	1 000 000,00	1 000 000,00	0,00	0,00	
			поступления из федерального бюджета	0,00	0,00	0,00	0,00	
			средства местных бюджетов	0,00	0,00	0,00	0,00	
			внебюджетные средства	0,00	0,00	0,00	0,00	
			Итого:	**1 000 000,00**	**1 000 000,00**	**0,00**	**0,00**	
1.5	Учреждения, обеспечивающие эксплуатацию и содержание имущества, находящегося в государственной собственности Брянской области, а также арендованного недвижимого имущества	Администрация Губернатора Брянской области и Правительства Брянской области	средства областного бюджета	331 905 600,00	110 435 200,00	110 535 200,00	110 935 200,00	
			поступления из федерального бюджета	0,00	0,00	0,00	0,00	
			средства местных бюджетов	0,00	0,00	0,00	0,00	
			внебюджетные средства	0,00	0,00	0,00	0,00	
			Итого:	**331 905 600,00**	**110 435 200,00**	**110 535 200,00**	**110 935 200,00**	
1.6	Учреждения, обеспечивающие автотранспортное обслуживание органов государственной власти Брянской области и государственных органов Брянской области	Администрация Губернатора Брянской области и Правительства Брянской области	средства областного бюджета	154 972 500,00	55 657 500,00	49 657 500,00	49 657 500,00	
			поступления из федерального бюджета	0,00	0,00	0,00	0,00	
			средства местных бюджетов	0,00	0,00	0,00	0,00	
			внебюджетные средства	0,00	0,00	0,00	0,00	
			Итого:	**154 972 500,00**	**55 657 500,00**	**49 657 500,00**	**49 657 500,00**	
1.6.1	Субсидии государственным учреждениям на возмещение нормативных затрат, связанных	Администрация Губернатора Брянской области	средства областного бюджета	153 600 000,00	55 200 000,00	49 200 000,00	49 200 000,00	

Продолжение приложения 2

1	2	3	4	5	6	7	8	9
	с оказанием ими государственных услуг (выполнением работ)	и Правительства Брянской области	поступления из федерального бюджета	0,00	0,00	0,00	0,00	
			средства местных бюджетов	0,00	0,00	0,00	0,00	
			внебюджетные средства	0,00	0,00	0,00	0,00	
			Итого:	**153 600 000,00**	**55 200 000,00**	**49 200 000,00**	**49 200 000,00**	
1.6.2	Субсидии государственным учреждениям на приобретение автотранспортных средств	Администрация Губернатора Брянской области и Правительства Брянской области	средства областного бюджета	1 372 500,00	457 500,00	457 500,00	457 500,00	
			поступления из федерального бюджета	0,00	0,00	0,00	0,00	
			средства местных бюджетов	0,00	0,00	0,00	0,00	
			внебюджетные средства	0,00	0,00	0,00	0,00	
			Итого:	**1 372 500,00**	**457 500,00**	**457 500,00**	**457 500,00**	
1.7	Учреждения, осуществляющие функции и полномочия представительств Брянской области	Администрация Губернатора Брянской области и Правительства Брянской области	средства областного бюджета	32 459 700,00	10 819 900,00	10 819 900,00	10 819 900,00	
			поступления из федерального бюджета	0,00	0,00	0,00	0,00	
			средства местных бюджетов	0,00	0,00	0,00	0,00	
			внебюджетные средства	0,00	0,00	0,00	0,00	
			Итого:	**32 459 700,00**	**10 819 900,00**	**10 819 900,00**	**10 819 900,00**	
1.8	Противодействие злоупотреблению наркотиками и их незаконному обороту	Администрация Губернатора Брянской области и Правительства Брянской области	средства областного бюджета	4 000 000,00	2 000 000,00	1 000 000,00	1 000 000,00	соотношение между вновь выявленными лицами, употребляющими наркотические средства, и лицами, состоящими на диспансерном наблюдении с диагнозом «наркомания»; доля подростков и молодежи в возрасте от 11 до 24 лет, вовлеченных в профилактические мероприятия по предотвращению употребления наркотических веществ
			поступления из федерального бюджета	0,00	0,00	0,00	0,00	
			средства местных бюджетов	0,00	0,00	0,00	0,00	
			внебюджетные средства	0,00	0,00	0,00	0,00	
			Итого:	**4 000 000,00**	**2 000 000,00**	**1 000 000,00**	**1 000 000,00**	
1.8.1	Проведение чемпионата города Брянска по дворовому футболу	Администрация Губернатора Брянской области и Правительства Брянской области	средства областного бюджета	955 000,00	355 000,00	300 000,00	300 000,00	
			поступления из федерального бюджета	0,00	0,00	0,00	0,00	

1	2	3	4	5	6	7	8	9
			средства местных бюджетов	0,00	0,00	0,00	0,00	
			внебюджетные средства	0,00	0,00	0,00	0,00	
			Итого:	**955 000,00**	**355 000,00**	**300 000,00**	**300 000,00**	
1.8.2	Организация и проведение детско-юношеского спортивного лагеря «Юный спецназовец» для несовершеннолетних лиц группы риска	Администрация Губернатора Брянской области и Правительства Брянской области	средства областного бюджета	1 050 000,00	350 000,00	350 000,00	350 000,00	
			поступления из федерального бюджета	0,00	0,00	0,00	0,00	
			средства местных бюджетов	0,00	0,00	0,00	0,00	
			внебюджетные средства	0,00	0,00	0,00	0,00	
			Итого:	**1 050 000,00**	**350 000,00**	**350 000,00**	**350 000,00**	
1.8.3	Проведение региональной спартакиады дворовых видов спорта	Администрация Губернатора Брянской области и Правительства Брянской области	средства областного бюджета	995 000,00	495 000,00	250 000,00	250 000,00	
			поступления из федерального бюджета	0,00	0,00	0,00	0,00	
			средства местных бюджетов	0,00	0,00	0,00	0,00	
			внебюджетные средства	0,00	0,00	0,00	0,00	
			Итого:	**995 000,00**	**495 000,00**	**250 000,00**	**250 000,00**	
1.8.4	Проведение областной спартакиады зимних видов спорта «Ледовые игры»	Администрация Губернатора Брянской области и Правительства Брянской области	средства областного бюджета	300 000,00	100 000,00	100 000,00	100 000,00	
			поступления из федерального бюджета	0,00	0,00	0,00	0,00	
			средства местных бюджетов	0,00	0,00	0,00	0,00	
			внебюджетные средства	0,00	0,00	0,00	0,00	
			Итого:	**300 000,00**	**100 000,00**	**100 000,00**	**100 000,00**	
1.8.5	Приобретение технических средств, позволяющих осуществлять документирование механизма совершения наркопреступлений	Администрация Губернатора Брянской области и Правительства Брянской области	средства областного бюджета	300 000,00	300 000,00	0,00	0,00	
			поступления из федерального бюджета	0,00	0,00	0,00	0,00	
			средства местных бюджетов	0,00	0,00	0,00	0,00	
			внебюджетные средства	0,00	0,00	0,00	0,00	
			Итого:	**300 000,00**	**300 000,00**	**0,00**	**0,00**	

Продолжение приложения 2

1	2	3	4	5	6	7	8	9
1.8.6	Организация и проведение мониторинга наркоситуации на территории Брянской области	Администрация Губернатора Брянской области и Правительства Брянской области	средства областного бюджета	100 000,00	100 000,00	0,00	0,00	
			поступления из федерального бюджета	0,00	0,00	0,00	0,00	
			средства местных бюджетов	0,00	0,00	0,00	0,00	
			внебюджетные средства	0,00	0,00	0,00	0,00	
			Итого:	**100 000,00**	**100 000,00**	**0,00**	**0,00**	
1.8.7	Организация и проведение зимнего фестиваля экстремальных видов спорта «Твое время пришло»	Администрация Губернатора Брянской области и Правительства Брянской области	средства областного бюджета	50 000,00	50 000,00	0,00	0,00	
			поступления из федерального бюджета	0,00	0,00	0,00	0,00	
			средства местных бюджетов	0,00	0,00	0,00	0,00	
			внебюджетные средства	0,00	0,00	0,00	0,00	
			Итого:	**50 000,00**	**50 000,00**	**0,00**	**0,00**	
1.8.8	Организация и проведение детского интеграционного лагеря исторической реконструкции «Лесной городок» православной направленности на базе монастыря, расположенного в пос. Белые Берега г. Брянска	Администрация Губернатора Брянской области и Правительства Брянской области	средства областного бюджета	50 000,00	50 000,00	0,00	0,00	
			поступления из федерального бюджета	0,00	0,00	0,00	0,00	
			средства местных бюджетов	0,00	0,00	0,00	0,00	
			внебюджетные средства	0,00	0,00	0,00	0,00	
			Итого:	**50 000,00**	**50 000,00**	**0,00**	**0,00**	
1.8.9	Организация и проведение фестиваля антинаркотических театральных постановок «Игра о серьёзном»	Администрация Губернатора Брянской области и Правительства Брянской области	средства областного бюджета	25 000,00	25 000,00	0,00	0,00	
			поступления из федерального бюджета	0,00	0,00	0,00	0,00	
			средства местных бюджетов	0,00	0,00	0,00	0,00	
			внебюджетные средства	0,00	0,00	0,00	0,00	
			Итого:	**25 000,00**	**25 000,00**	**0,00**	**0,00**	
1.8.10	Организация и проведение военно-спортивной игры «Камуфляж»	Администрация Губернатора Брянской области	средства областного бюджета	25 000,00	25 000,00	0,00	0,00	

1	2	3	4	5	6	7	8	9
		и Правительства Брянской области	поступления из федерального бюджета	0,00	0,00	0,00	0,00	
			средства местных бюджетов	0,00	0,00	0,00	0,00	
			внебюджетные средства	0,00	0,00	0,00	0,00	
			Итого:	**25 000,00**	**25 000,00**	**0,00**	**0,00**	
1.8.11	Организация и проведение детско-юношеского спортивного лагеря «Школа наркополиции» для несовершеннолетних лиц группы риска на базе оздоровительного лагеря «Искорка»	Администрация Губернатора Брянской области и Правительства Брянской области	средства областного бюджета	100 000,00	100 000,00	0,00	0,00	
			поступления из федерального бюджета	0,00	0,00	0,00	0,00	
			средства местных бюджетов	0,00	0,00	0,00	0,00	
			внебюджетные средства	0,00	0,00	0,00	0,00	
			Итого:	**100 000,00**	**100 000,00**	**100 000,00**	**100 000,00**	
1.8.12	Организация и проведение фестиваля молодежной уличной культуры «Life street»	Администрация Губернатора Брянской области и Правительства Брянской области	средства областного бюджета	50 000,00	50 000,00	0,00	0,00	
			поступления из федерального бюджета	0,00	0,00	0,00	0,00	
			средства местных бюджетов	0,00	0,00	0,00	0,00	
			внебюджетные средства	0,00	0,00	0,00	0,00	
			Итого:	**50 000,00**	**50 000,00**	**0,00**	**0,00**	
1.9	Информационное обеспечение деятельности органов государственной власти Брянской области и государственных органов Брянской области	Администрация Губернатора Брянской области и Правительства Брянской области	средства областного бюджета	28 125 000,00	9 375 000,00	9 375 000,00	9 375 000,00	
			поступления из федерального бюджета	0,00	0,00	0,00	0,00	
			средства местных бюджетов	0,00	0,00	0,00	0,00	
			внебюджетные средства	0,00	0,00	0,00	0,00	
			Итого:	**28 125 000,00**	**9 375 000,00**	**9 375 000,00**	**9 375 000,00**	
1.10	Осуществление полномочий по составлению (изменению) списков кандидатов в присяжные заседатели федеральных судов общей юрисдикции в Российской Федерации в рамках реализации функций государственной судебной власти	Администрация Губернатора Брянской области и Правительства Брянской области	средства областного бюджета	0,00	0,00	0,00	0,00	
			поступления из федерального бюджета	377 700,00	0,00	0,00	377 700,00	
			средства местных бюджетов	0,00	0,00	0,00	0,00	

Продолжение приложения 2

1	2	3	4	5	6	7	8	9
			внебюджетные средства	0,00	0,00	0,00	0,00	
			Итого:	**377 700,00**	**0,00**	**0,00**	**377 700,00**	
1.11	Обеспечение деятельности депутатов Государственной Думы и их помощников в избирательных округах по депутатам Государственной Думы и их помощникам в рамках непрограммного направления деятельности «Государственная Дума Федерального Собрания Российской Федерации»	Администрация Губернатора Брянской области и Правительства Брянской области	средства областного бюджета	0,00	0,00	0,00	0,00	
			поступления из федерального бюджета	23 349 600,00	7 783 200,00	7 783 200,00	7 783 200,00	
			средства местных бюджетов	0,00	0,00	0,00	0,00	
			внебюджетные средства	0,00	0,00	0,00	0,00	
			Итого:	**23 349 600,00**	**7 783 200,00**	**7 783 200,00**	**7 783 200,00**	
1.12	Обеспечение членов Совета Федерации и их помощников в субъектах Российской Федерации по членам Совета Федерации и их помощникам в рамках непрограммного направления деятельности «Совет Федерации Федерального Собрания Российской Федерации»	Администрация Губернатора Брянской области и Правительства Брянской области	средства областного бюджета	0,00	0,00	0,00	0,00	
			поступления из федерального бюджета	7 705 500,00	2 568 500,00	2 568 500,00	2 568 500,00	
			средства местных бюджетов	0,00	0,00	0,00	0,00	
			внебюджетные средства	0,00	0,00	0,00	0,00	
			Итого:	**7 705 500,00**	**2 568 500,00**	**2 568 500,00**	**2 568 500,00**	
2	Подпрограмма «Реформирование государственной гражданской службы и формирование резерва управленческих кадров Брянской области» (2014—2016 годы)	Администрация Губернатора Брянской области и Правительства Брянской области	средства областного бюджета	5 190 900,00	1 730 300,00	1 730 300,00	1 730 300,00	
			поступления из федерального бюджета	0,00	0,00	0,00	0,00	
			средства местных бюджетов	0,00	0,00	0,00	0,00	
			внебюджетные средства	0,00	0,00	0,00	0,00	
			Итого:	**5 190 900,00**	**1 730 300,00**	**1 730 300,00**	**1 730 300,00**	
2.1	Реформирование и развитие государственной гражданской службы Брянской области	Администрация Губернатора Брянской области и Правительства Брянской области	средства областного бюджета	4 326 000,00	1 442 000,00	1 442 000,00	1 442 000,00	количество государственных гражданских служащих Брянской области, получивших дополнительное профессиональное образование в отчетном периоде; количество выпускников высших учебных заведений, назначенных на вакантные должности стажеров в исполнительных органах государственной власти Брянской области, государственных органах Брянской области
			поступления из федерального бюджета	0,00	0,00	0,00	0,00	
			средства местных бюджетов	0,00	0,00	0,00	0,00	
			внебюджетные средства	0,00	0,00	0,00	0,00	
			Итого:	**4 326 000,00**	**1 442 000,00**	**1 442 000,00**	**1 442 000,00**	

1	2	3	4	5	6	7	8	9
2.1.1	Проведение профессиональной переподготовки, повышения квалификации, семинаров и конференций государственных гражданских служащих	Администрация Губернатора Брянской области и Правительства Брянской области	средства областного бюджета	3 771 000,00	1 257 000,00	1 257 000,00	1 257 000,00	
			поступления из федерального бюджета	0,00	0,00	0,00	0,00	
			средства местных бюджетов	0,00	0,00	0,00	0,00	
			внебюджетные средства	0,00	0,00	0,00	0,00	
			Итого:	**3 771 000,00**	**1 257 000,00**	**1 257 000,00**	**1 257 000,00**	
2.1.2	Организация стажировок студентов вузов в государственных органах Брянской области с их последующим поступлением на государственную гражданскую службу Брянской области	Администрация Губернатора Брянской области и Правительства Брянской области	средства областного бюджета	450 000,00	150 000,00	150 000,00	150 000,00	
			поступления из федерального бюджета	0,00	0,00	0,00	0,00	
			средства местных бюджетов	0,00	0,00	0,00	0,00	
			внебюджетные средства	0,00	0,00	0,00	0,00	
			Итого:	**450 000,00**	**150 000,00**	**150 000,00**	**150 000,00**	
2.1.3	Проведение семинаров с лицами, включенными в кадровый резерв государственной гражданской службы Брянской области	Администрация Губернатора Брянской области и Правительства Брянской области	средства областного бюджета	90 000,00	30 000,00	30 000,00	30 000,00	
			поступления из федерального бюджета	0,00	0,00	0,00	0,00	
			средства местных бюджетов	0,00	0,00	0,00	0,00	
			внебюджетные средства	0,00	0,00	0,00	0,00	
			Итого:	**90 000,00**	**30 000,00**	**30 000,00**	**30 000,00**	
2.1.4	Оплата труда независимых экспертов, принимающих участие в заседаниях конкурсных (аттестационных) комиссий	Администрация Губернатора Брянской области и Правительства Брянской области	средства областного бюджета	15 000,00	5 000,00	5 000,00	5 000,00	
			поступления из федерального бюджета	0,00	0,00	0,00	0,00	
			средства местных бюджетов	0,00	0,00	0,00	0,00	
			внебюджетные средства	0,00	0,00	0,00	0,00	
			Итого:	**15 000,00**	**5 000,00**	**5 000,00**	**5000,00**	
2.2	Формирование и подготовка резерва управленческих кадров Брянской области	Администрация Губернатора Брянской области	средства областного бюджета	864 900,00	288 300,00	288 300,00	288 300,00	количество лиц из резерва управленческих кадров Брянской области, прошедших обучение

Продолжение приложения 2

1	2	3	4	5	6	7	8	9
		и Правительства Брянской области	поступления из федерального бюджета	0,00	0,00	0,00	0,00	
			средства местных бюджетов	0,00	0,00	0,00	0,00	
			внебюджетные средства	0,00	0,00	0,00	0,00	
			Итого:	**864 900,00**	**288 300,00**	**288 300,00**	**288 300,00**	
3	Подпрограмма «Содействие реализации полномочий в сфере региональной безопасности, защита населения и территории Брянской области от чрезвычайных ситуаций профилактика правонарушений в Брянской области» (2014—2016 годы)	Администрация Губернатора Брянской области и Правительства Брянской области, Департамент здравоохранения Брянской области, Департамент промышленности, транспорта и связи Брянской области	средства областного бюджета	1 184 797 940,00	396 588 520,00	400 807 720,00	387 401 700,00	
			поступления из федерального бюджета	57 523 800,00	19 139 600,00	19 192 100,00	19 192 100,00	
			средства местных бюджетов	0,00	0,00	0,00	0,00	
			внебюджетные средства	0,00	0,00	0,00	0,00	
			Итого:	**1 242 321 740,00**	**415 728 120,00**	**419 999 820,00**	**406 593 800,00**	
3.1	Организация дополнительного профессионального образования	Администрация Губернатора Брянской области и Правительства Брянской области	средства областного бюджета	20 800 000,00	7 000 000,00	6 900 000,00	6 900 000,00	снижение количества пожаров; снижение численности пострадавших при пожарах
			поступления из федерального бюджета	0,00	0,00	0,00	0,00	
			средства местных бюджетов	0,00	0,00	0,00	0,00	
			внебюджетные средства	0,00	0,00	0,00	0,00	
			Итого:	**20 800 000,00**	**7 000 000,00**	**6 900 000,00**	**6 900 000,00**	
3.2	Мероприятия в сфере пожарной безопасности	Администрация Губернатора Брянской области и Правительства Брянской области	средства областного бюджета	6 300 000,00	2 100 000,00	2 100 000,00	2 100 000,00	снижение количества пожаров; снижение численности пострадавших при пожарах
			поступления из федерального бюджета	0,00	0,00	0,00	0,00	
			средства местных бюджетов	0,00	0,00	0,00	0,00	
			внебюджетные средства	0,00	0,00	0,00	0,00	
			Итого:	**6 300 000,00**	**2 100 000,00**	**2 100 000,00**	**2 100 000,00**	
3.2.1	Предоставление финансовой поддержки общественным объединениям пожарной охраны на страхование добровольных пожарных, материальное стимулирование добровольных пожарных, финансовое и материально техническое	Администрация Губернатора Брянской области и Правительства Брянской области	средства областного бюджета	6 300 000,00	2 100 000,00	2 100 000,00	2 100 000,00	
			поступления из федерального бюджета	0,00	0,00	0,00	0,00	

1	2	3	4	5	6	7	8	9
	обеспечение деятельности добровольной пожарной охраны		средства местных бюджетов	0,00	0,00	0,00	0,00	
			внебюджетные средства	0,00	0,00	0,00	0,00	
			Итого:	**6 300 000,00**	**2 100 000,00**	**2 100 000,00**	**2 100 000,00**	
3.3	Мероприятия по работе с детьми и молодежью	Администрация Губернатора Брянской области и Правительства Брянской области	средства областного бюджета	431 200,00	431 200,00	0,00	0,00	сокращение числа несовершеннолетних, состоящих на учете в комиссиях по делам несовершеннолетних и защите их прав
			поступления из федерального бюджета	0,00	0,00	0,00	0,00	
			средства местных бюджетов	0,00	0,00	0,00	0,00	
			внебюджетные средства	0,00	0,00	0,00	0,00	
			Итого:	**431 200,00**	**431 200,00**	**0,00**	**0,00**	
3.3.1	Изготовление и приобретение методических пособий для несовершеннолетних и рекомендаций для родителей по вопросам профилактики безнадзорности и правонарушений несовершеннолетних	Администрация Губернатора Брянской области и Правительства Брянской области	средства областного бюджета	30 000,00	30 000,00	0,00	0,00	
			поступления из федерального бюджета	0,00	0,00	0,00	0,00	
			средства местных бюджетов	0,00	0,00	0,00	0,00	
			внебюджетные средства	0,00	0,00	0,00	0,00	
			Итого:	**30 000,00**	**30 000,00**	**0,00**	**0,00**	
3.3.2	Изготовление и размещение социальной рекламы на рекламных щитах, общественном транспорте и в других местах массового скопления молодежи по вопросам профилактики безнадзорности и правонарушений несовершеннолетних (плакаты, растяжки, листовки и др.)	Администрация Губернатора Брянской области и Правительства Брянской области	средства областного бюджета	175 000,00	175 000,00	0,00	0,00	
			поступления из федерального бюджета	0,00	0,00	0,00	0,00	
			средства местных бюджетов	0,00	0,00	0,00	0,00	
			внебюджетные средства	0,00	0,00	0,00	0,00	
			Итого:	**175 000,00**	**175 000,00**	**0,00**	**0,00**	
3.3.3	Проведение областного творческого конкурса «Полиция на защите детства» на лучшее освещение в СМИ деятельности органов внутренних дел по защите детей от преступных посягательств, профилактике преступности, безнадзорности и правонарушений среди несовершеннолетних	Администрация Губернатора Брянской области и Правительства Брянской области	средства областного бюджета	50 200,00	50 200,00	0,00	0,00	
			поступления из федерального бюджета	0,00	0,00	0,00	0,00	
			средства местных бюджетов	0,00	0,00	0,00	0,00	
			внебюджетные средства	0,00	0,00	0,00	0,00	
			Итого:	**50 200,00**	**50 200,00**	**0,00**	**0,00**	

Продолжение приложения 2

1	2	3	4	5	6	7	8	9
3.3.4	Организация и проведение областных профилактических мероприятий, акций, конкурсов, спартакиад среди несовершеннолетних, состоящих на учете в субъектах системы профилактики и требующих помощи со стороны государства. Приобретение спортивного инвентаря, ценных подарков	Администрация Губернатора Брянской области и Правительства Брянской области	средства областного бюджета	176 000,00	176 000,00	0,00	0,00	
			поступления из федерального бюджета	0,00	0,00	0,00	0,00	
			средства местных бюджетов	0,00	0,00	0,00	0,00	
			внебюджетные средства	0,00	0,00	0,00	0,00	
			Итого:	**176 000,00**	**176 000,00**	**0,00**	**0,00**	
3.4	Мобилизационная подготовка экономики, оповещение населения об опасностях, возникающих при ведении военных действий и возникновении чрезвычайных ситуаций	Администрация Губернатора Брянской области и Правительства Брянской области, Департамент здравоохранения Брянской области, Департамент промышленности, транспорта и связи Брянской области	средства областного бюджета	181 157 920,00	67 236 700,00	66 719 120,00	47 202 100,00	охват населения региональной автоматизированной системой централизованного оповещения (РАСЦО); охват населения комплексной системой экстренного оповещения при возникновении чрезвычайных ситуаций (КСЭОН)
			поступления из федерального бюджета					
			средства местных бюджетов	0,00	0,00	0,00	0,00	
			внебюджетные средства	0,00	0,00	0,00	0,00	
			Итого:	**181 157 920,00**	**67 236 700,00**	**66 719 120,00**	**47 202 100,00**	
3.4.1	Поддержание системы связи и специальных объектов в готовности к работе в особых условиях	Администрация Губернатора Брянской области и Правительства Брянской области	средства областного бюджета	2 652 000,00	1 140 000,00	756 000,00	756 000,00	
			поступления из федерального бюджета	0,00	0,00	0,00	0,00	
			средства местных бюджетов	0,00	0,00	0,00	0,00	
			внебюджетные средства	0,00	0,00	0,00	0,00	
			Итого:	**2 652 000,00**	**1 140 000,00**	**756 000,00**	**756 000,00**	
3.4.2	Создание и подготовка специальных формирований, предназначенных для передачи в Вооруженные Силы Российской Федерации, а также используемых в интересах экономики Брянской области	Департамент здравоохранения Брянской области	средства областного бюджета	3 000 000,00	1 000 000,00	1 000 000,00	1 000 000,00	
			поступления из федерального бюджета	0,0	0,00	0,00	0,00	
			средства местных бюджетов	0,00	0,00	0,00	0,00	
			внебюджетные средства	0,00	0,00	0,00	0,00	
			Итого:	**3 000 000,00**	**1 000 000,00**	**1 000 000,00**	**1 000 000,00**	
3.4.3	Хранение запасов материальных ценностей мобилизационного резерва для специальных формирований,	Департамент здравоохранения Брянской области,	средства областного бюджета	122 604 100,00	40 431 700,00	41 010 300,00	41 162 100,00	

1	2	3	4	5	6	7	8	9
	создание и содержание запасов медицинских средств мобилизационного назначения, имущества гражданской обороны для населения области	Департамент промышленности, транспорта и связи Брянской области	поступления из федерального бюджета	0,00	0,00	0,00	0,00	
			средства местных бюджетов	0,00	0,00	0,00	0,00	
			внебюджетные средства	0,00	0,00	0,00	0,00	
			Итого:	**122 604 100,00**	**40 431 700,00**	**41 010 300,00**	**41 162 100,00**	
3.4.4	Эксплуатационно-техническое обслуживание региональной автоматизированной системы централизованного оповещения Брянской области	Администрация Губернатора Брянской области и Правительства Брянской области	средства областного бюджета	10 233 000,00	3 665 000,00	3 284 000,00	3 284 000,00	
			поступления из федерального бюджета	0,00	0,00	0,00	0,00	
			средства местных бюджетов	0,00	0,00	0,00	0,00	
			внебюджетные средства	0,00	0,00	0,00	0,00	
			Итого:	**10 233 000,00**	**3 665 000,00**	**3 284 000,00**	**3 284 000,00**	
3.4.5	Приобретение оборудования, материалов, монтаж и пуско-наладочные работы по реконструкции региональной автоматизированной системы централизованного оповещения (РАСЦО) Брянской области	Администрация Губернатора Брянской области и Правительства Брянской области	средства областного бюджета	3 000 000,00	1 000 000,00	1 000 000,00	1 000 000,00	
			поступления из федерального бюджета	0,00	0,00	0,00	0,00	
			средства местных бюджетов	0,00	0,00	0,00	0,00	
			внебюджетные средства	0,00	0,00	0,00	0,00	
			Итого:	**3 000 000,00**	**1 000 000,00**	**1 000 000,00**	**1 000 000,00**	
3.4.6	Приобретение оборудования, материалов, монтаж и пуско-наладочные работы комплексной системы экстренного оповещения населения об угрозе возникновения или о возникновении чрезвычайных ситуаций на территории Брянской области	Администрация Губернатора Брянской области и Правительства Брянской области	средства областного бюджета	39 668 820,00	20 000 000,00	19 668 820,00	0,00	
			поступления из федерального бюджета	0,00	0,00	0,00	0,00	
			средства местных бюджетов	0,00	0,00	0,00	0,00	
			внебюджетные средства	0,00	0,00	0,00	0,00	
			Итого:	**39 668 820,00**	**20 000 000,00**	**19 668 820,00**	**0,00**	
3.5	Осуществление отдельных государственных полномочий Брянской области в сфере деятельности по профилактике безнадзорности и правонарушений несовершеннолетних, организации деятельности	Администрация Губернатора Брянской области и Правительства Брянской области	средства областного бюджета	108 115 800,00	36 038 600,00	36 038 600,00	36 038 600,00	
			поступления из федерального бюджета	0,00	0,00	0,00	0,00	

Продолжение приложения 2

1	2	3	4	5	6	7	8	9
	административных комиссий и определения перечня должностных лиц органов местного самоуправления, уполномоченных составлять протоколы об административных правонарушениях		средства местных бюджетов	0,00	0,00	0,00	0,00	
			внебюджетные средства	0,00	0,00	0,00	0,00	
			Итого:	**108 115 800,00**	**36 038 600,00**	**36 038 600,00**	**36 038 600,00**	
3.6	Материально-техническое, финансовое обеспечение деятельности и подготовка органов в сфере гражданской обороны, чрезвычайных ситуаций и ликвидации последствий стихийных бедствий, войск и иных воинских формирований	Администрация Губернатора Брянской области и Правительства Брянской области	средства областного бюджета	851 700 000,00	277 900 000,00	286 900 000,00	286 900 000,00	снижение количества пожаров; снижение численности пострадавших при пожарах
			поступления из федерального бюджета	0,00	0,00	0,00	0,00	
			средства местных бюджетов	0,00	0,00	0,00	0,00	
			внебюджетные средства	0,00	0,00	0,00	0,00	
			Итого:	**851 700 000,00**	**277 900 000,00**	**286 900 000,00**	**286 900 000,00**	
3.6.1	Материально-техническое и финансовое обеспечение воинских формирований пожарной безопасности	Администрация Губернатора Брянской области и Правительства Брянской области	средства областного бюджета	765 629 533,56	249 209 844,52	258 209 844,52	258 209 844,52	
			поступления из федерального бюджета	0,00	0,00	0,00	0,00	
			средства местных бюджетов	0,00	0,00	0,00	0,00	
			внебюджетные средства	0,00	0,00	0,00	0,00	
			Итого:	**765 629 533,56**	**249 209 844,52**	**258 209 844,52**	**258 209 844,52**	
3.6.2	Материально-техническое и финансовое обеспечение воинских формирований гражданской обороны	Администрация Губернатора Брянской области и Правительства Брянской области	средства областного бюджета	86 070 466,44	28 690 155,48	28 690 155,48	28 690 155,48	
			поступления из федерального бюджета	0,00	0,00	0,00	0,00	
			средства местных бюджетов	0,00	0,00	0,00	0,00	
			внебюджетные средства	0,00	0,00	0,00	0,00	
			Итого:	**86 070 466,44**	**28 690 155,48**	**28 690 155,48**	**28 690 155,48**	
3.7	Снижение рисков и смягчение последствий чрезвычайных ситуаций природного и техногенного характера	Администрация Губернатора Брянской области и Правительства Брянской области	средства областного бюджета	8 593 020,00	2 482 020,00	0,00	6 111 000,00	степень готовности системы обеспечения вызова экстренных оперативных служб по номеру «112»
			поступления из федерального бюджета	0,00	0,00	0,00	0,00	
			средства местных бюджетов	0,00	0,00	0,00	0,00	
			внебюджетные средства	0,00	0,00	0,00	0,00	
			Итого:	**8 593 020,00**	**2 482 020,00**	**0,00**	**6 111 000,00**	

1	2	3	4	5	6	7	8	9
3.7.1	Приобретение программного обеспечения, оборудования системы единого вызова по номеру «112», его монтаж и наладка, а также разработка проектно-сметной документации основного и резервного центров обработки вызовов	Администрация Губернатора Брянской области и Правительства Брянской области	средства областного бюджета	8 593 020,00	2 482 020,00	0,00	6 111 000,00	
			поступления из федерального бюджета	0,00	0,00	0,00	0,00	
			средства местных бюджетов	0,00	0,00	0,00	0,00	
			внебюджетные средства	0,00	0,00	0,00	0,00	
			Итого:	**8 593 020,00**	**0,00**	**0,00**	**6 111 000,00**	
3.8	Совершенствование системы профилактики правонарушений и усиление борьбы с преступностью	Администрация Губернатора Брянской области и Правительства Брянской области	средства областного бюджета	7 700 000,00	3 400 000,00	2 150 000,00	2 150 000,00	
			поступления из федерального бюджета	0,00	0,00	0,00	0,00	
			средства местных бюджетов	0,00	0,00	0,00	0,00	
			внебюджетные средства	0,00	0,00	0,00	0,00	
			Итого:	**7 700 000,00**	**3 400 000,00**	**2 150 000,00**	**2 150 000,00**	
3.8.1	Мероприятие: Приобретение необходимого оборудования для комплекса автоматизированной системы (КАС) повышения уровня защищенности граждан на улицах и в общественных местах на территории области, управления нарядами полиции, задействованными для охраны общественного порядка, с выполнением проектировочных, монтажных, пуско-наладочных работ, обслуживанием КАС и обучением персонала	Администрация Губернатора Брянской области и Правительства Брянской области	средства областного бюджета	4 500 000,00	2 200 000,00	1 150 000,00	1 150 000,00	
			поступления из федерального бюджета	0,00	0,00	0,00	0,00	
			средства местных бюджетов	0,00	0,00	0,00	0,00	
			внебюджетные средства	0,00	0,00	0,00	0,00	
			Итого:	**4 500 000,00**	**2 200 000,00**	**1 150 000,00**	**1 150 000,00**	
3.8.2	Мероприятие: Профилактика правонарушений на территории Брянской области	Администрация Губернатора Брянской области и Правительства Брянской области	средства областного бюджета	100 000,00	100 000,00	0,00	0,00	
			поступления из федерального бюджета	0,00	0,00	0,00	0,00	
			средства местных бюджетов	0,00	0,00	0,00	0,00	
			внебюджетные средства	0,00	0,00	0,00	0,00	
			Итого:	**100 000,00**	**100 000,00**	**0,00**	**0,00**	

Продолжение приложения 2

1	2	3	4	5	6	7	8	9
3.8.3	Мероприятие: Профилактика терроризма и экстремизма на территории Брянской области	Администрация Губернатора Брянской области и Правительства Брянской области	средства областного бюджета	3 000 000,00	1 000 000,00	1 000 000,00	1 000 000,00	
			поступления из федерального бюджета	0,00	0,00	0,00	0,00	
			средства местных бюджетов	0,00	0,00	0,00	0,00	
			внебюджетные средства	0,00	0,00	0,00	0,00	
			Итого:	**3 000 000,00**	**1 000 000,00**	**1 000 000,00**	**1 000 000,00**	
3.8.4	Мероприятие: Проведение конкурсов на звание «Лучшая добровольная дружина в сфере охраны общественного порядка» и «Лучший добровольный дружинник в сфере охраны общественного порядка»	Администрация Губернатора Брянской области и Правительства Брянской области	средства областного бюджета	100 000,00	100 000,00	0,00	0,00	
			поступления из федерального бюджета	0,00	0,00	0,00	0,00	
			средства местных бюджетов	0,00	0,00	0,00	0,00	
			внебюджетные средства	0,00	0,00	0,00	0,00	
			Итого:	**100 000,00**	**100 000,00**	**0,00**	**0,00**	
3.9	Осуществление первичного воинского учета на территориях, где отсутствуют военные комиссариаты в рамках непрограммных расходов федеральных органов исполнительной власти	Администрация Губернатора Брянской области и Правительства Брянской области	средства областного бюджета	0,00	0,00	0,00	0,00	
			поступления из федерального бюджета	57 523 800,00	19 139 600,00	19 192 100,00	19 192 100,00	
			средства местных бюджетов	0,00	0,00	0,00	0,00	
			внебюджетные средства	0,00	0,00	0,00	0,00	
			Итого:	**57 523 800,00**	**19 139 600,00**	**19 192 100,00**	**19 192 100,00**	

ПРИЛОЖЕНИЕ 3
к государственной программе «Обеспечение реализации полномочий высшего исполнительного органа государственной власти Брянской области» (2014—2016 годы)

ПОРЯДОК
определения объема и предоставления субсидий из областного бюджета общественным объединениям пожарной охраны Брянской области на страхование добровольных пожарных, материальное стимулирование добровольных пожарных, финансовое и материально-техническое обеспечение деятельности добровольной пожарной охраны

1. Настоящий Порядок разработан в соответствии со статьей 78.1 Бюджетного кодекса Российской Федерации, статьями 11, 16, 17 Федерального закона от 6 мая 2011 года № 100-ФЗ «О добровольной пожарной охране», статьями 5, 7, 8 Закона Брянской области от 5 августа 2011 года № 82-З «О добровольной пожарной охране Брянской области» и регламентирует предоставление субсидий на государственную поддержку общественных объединений пожарной охраны Брянской области.

2. Главным распорядителем средств областного бюджета, выделенных на предоставление субсидий, является администрация Губернатора Брянской области и Правительства Брянской области. Субсидии предоставляются в соответствии со сводной бюджетной росписью областного бюджета на соответствующий финансовый год и в пределах лимитов бюджетных обязательств.

3. Субсидии, которые предоставляются общественным объединениям пожарной охраны, осуществляющим деятельность на территории Брянской области (далее — субсидии), являются мерами государственной поддержки и предоставляются на осуществление расходов, связанных с:

страхованием добровольных пожарных;

материальным стимулированием деятельности добровольных пожарных в зависимости от личного вклада добровольных пожарных;

финансовым и материально-техническим обеспечением деятельности добровольных пожарных.

4. Прием заявлений на получение субсидий из областного бюджета общественным объединениям пожарной охраны осуществляется один раз в год.

Информационное сообщение о начале приема заявлений на получение субсидий с указанием срока, места их приема, приложением форм необходимых документов размещается на официальном сайте администрации Губернатора Брянской области и Правительства Брянской области в сети «Интернет» с 15 по 20 января текущего финансового года.

Срок приема документов, указанный в информационном сообщении, не может быть менее 30 и более 60 календарных дней.

5. Порядок предоставления субсидий:

5.1. Общественные объединения с целью получения субсидии представляют в управление региональной безопасности администрации Губернатора Брянской области и Правительства Брянской области следующие документы:

заявление о предоставлении субсидии с расчетами и обоснованием планируемых в текущем году затрат согласно приложениям 1, 2 к настоящему Порядку;

копии учредительных документов общественного объединения, свидетельства о постановке на учет в налоговом органе;

информационное письмо об учете в статрегистре территориального органа Федеральной службы государственной статистики по Брянской области;

выписку из реестра общественных объединений пожарной охраны Брянской области, выданную главным управлением МЧС России по Брянской области, подтверждающую, что общественное объединение внесено в реестр;

выписку из сводного реестра добровольных пожарных Брянской области, выданную главным управлением МЧС России по Брянской области, подтверждающую, что добровольные пожарные общественного объединения внесены в сводный реестр;

справку главного управления МЧС России по Брянской области о включении подразделений ДПО общественных объединений в план привлечения сил и средств подразделений пожарной охраны, гарнизонов пожарной охраны для тушения пожаров и проведения аварийно-спасательных работ в Брянской области;

документы, подтверждающие наличие добровольных пожарных команд, созданных общественным объединением;

справки об отсутствии у общественного объединения просроченной задолженности по налоговым платежам в бюджетную систему Российской Федерации и государственные внебюджетные фонды Российской Федерации.

Документы или копии документов, формируемые непосредственно общественным объединением пожарной охраны, заверяются печатью общественного объединения пожарной охраны.

5.2. Управление региональной безопасности администрации Губернатора Брянской области и Правительства Брянской области в течение 10 рабочих дней с момента подачи документов проверяет полноту и достоверность представленных общественным объединением документов.

По итогам проверки готовит проект решения о предоставлении или об отказе в предоставлении субсидий общественным объединениям пожарной охраны.

5.3. Решение о предоставлении субсидии и объеме субсидии конкретной общественной организации пожарной охраны принимается администрацией Губернатора Брянской области и Правительства Брянской области в течение 10 рабочих дней после окончания проверки документов всех общественных объединений, подавших заявления.

5.4. Между администрацией Губернатора Брянской области и Правительства Брянской области и общественным объединением пожарной охраны в течение 5 рабочих дней со дня принятия решения заключается соглашение о предоставлении субсидии согласно приложению 3 к настоящему Порядку.

5.5. В случае отказа в предоставлении субсидии в адрес общественных объединений пожарной охраны направляется мотивированный отказ в предоставлении субсидии.

Основаниями для отказа в предоставлении субсидии являются:

непредставление общественным объединением пожарной охраны документов, указанных в подпункте 5.1 настоящего Порядка;

наличие у общественного объединения пожарной охраны задолженности по налоговым платежам в бюджетную систему Российской Федерации и государственные внебюджетные фонды Российской Федерации.

6. Общий объем субсидии на страхование добровольных пожарных, материальное стимулирование добровольных пожарных, финансовое и материально-техническое обеспечение деятельности добровольной пожарной охраны определяется по формуле:

$$V = N \times Чп,$$

где: V — общий объем субсидии на страхование добровольных пожарных, материальное стимулирование добровольных пожарных, финансовое и материально-техническое обеспечение деятельности добровольной пожарной охраны;

N — норматив расходов на страхование добровольных пожарных, материальное стимулирование добровольных пожарных, финансовое и материально-техническое обеспечение деятельности добровольной пожарной охраны — 209,39 рубля в год на одного добровольного пожарного;

Чп — предельная численность добровольных пожарных.

Предельная численность добровольных пожарных (Чп) рассчитывается по формуле:

$$Чп = \frac{Чн}{P},$$

где: Чн — численность населения Брянской области по состоянию на 1 января года, предшествующего планируемому периоду, по данным территориального органа Федеральной службы государственной статистики по Брянской области (Брянскстата) (человек);

Р — предельная численность населения на 1 добровольного пожарного — 125 человек населения Брянской области.

Объем субсидии i-ой организации (Vi) на страхование добровольных пожарных, материальное стимулирование добровольных пожарных, финансовое и материально-техническое обеспечение деятельности добровольной пожарной охраны определяется по формуле:

$$Vi = N \times Чi,$$

где: Vi — объем субсидии i-ой организации на страхование добровольных пожарных, материальное стимулирование добровольных пожарных, финансовое и материально-техническое обеспечение деятельности добровольной пожарной охраны (рублей);

N — норматив расходов на страхование добровольных пожарных, материальное стимулирование добровольных пожарных, финансовое и материально-техническое обеспечение деятельности добровольной пожарной охраны — 209,39 рубля в год на одного добровольного пожарного;

Чi — количество добровольных пожарных, являющихся членами (участниками) i-ой организации — получателя субсидии (человек).

В случае если численность добровольных пожарных всех организаций, подавших заявки ($\sum_{1}^{n}$ Чi), превышает предельную численность добровольных пожарных (Чп), применяемую для расчета общего объема субсидии, то объем субсидии i-ой организации на страхование добровольных пожарных, материальное стимулирование добровольных пожарных, финансовое и материально-техническое обеспечение деятельности добровольной пожарной охраны рассчитывается по формуле:

$$V_i = \frac{Ч_i}{\sum_{1}^{n}(Ч_i)} \times V,$$

где: Vi — объем субсидии i-ой организации на страхование добровольных пожарных, материальное стимулирование добровольных пожарных, финансовое и материально-техническое обеспечение деятельности добровольной пожарной охраны (рублей);

Чi — количество добровольных пожарных, являющихся членами (участниками) i-ой организации — получателя субсидии (человек);

$\sum_{1}^{n}$(Чi) — суммарная численность добровольных пожарных, являющихся членами (участниками) организаций — получателей субсидии, подавших заявки (человек);

V — общий объем субсидии на страхование добровольных пожарных, материальное стимулирование добровольных пожарных, финансовое и материально-техническое обеспечение деятельности добровольной пожарной охраны.

7. Получатели субсидии ежеквартально не позднее 10-го числа месяца, следующего за отчетным периодом, представляют в отдел финансов, бухгалтерского учета и отчетности администрации Губернатора Брянской области и Правительства Брянской области отчет об использовании бюджетных средств по форме, установленной соглашением о предоставлении субсидий.

8. Ответственность за достоверность представленных отчетов, а также за целевое использование бюджетных средств несут получатели субсидии.

9. В случае нарушения общественным объединением условий, предусмотренных пунктом 3 настоящего Порядка, субсидия в полном объеме подлежит возврату в областной бюджет в месячный срок со дня получения общественным объединением письменного требования администрации Губернатора Брянской области и Правительства Брянской области о возврате субсидии. В случае невозврата общественным объединением субсидии в установленный срок субсидия подлежит взысканию в доход областного бюджета в порядке, установленном действующим законодательством.

10. Контроль за целевым расходованием субсидий осуществляет администрация Губернатора Брянской области и Правительства Брянской области в соответствии с действующим законодательством Российской Федерации.

Финансовый контроль проверок соблюдения получателями субсидий условий, целей и порядка их предоставления осуществляется администрацией Губернатора Брянской области и Правительства Брянской области и органами финансового государственного контроля.

ПРИЛОЖЕНИЕ 1
к Порядку определения объема и предоставления субсидий из областного бюджета общественным объединениям пожарной охраны Брянской области на страхование добровольных пожарных, материальное стимулирование добровольных пожарных, финансовое и материально-техническое обеспечение деятельности добровольной пожарной охраны

В администрацию Губернатора Брянской области
и Правительства Брянской области

от _____

_____
(наименование общественного объединения,
юридический адрес)

Заявление

Просим предоставить общественному объединению пожарной охраны субсидию в соответствии с Порядком определения объема и предоставления субсидий из областного бюджета общественным объединениям пожарной охраны Брянской области на страхование добровольных пожарных, материальное стимулирование добровольных пожарных, финансовое и материально-техническое обеспечение деятельности добровольной пожарной охраны.

ИНН/КПП	
Расчетный счет	
Наименование банка	
БИК банка	
Корреспондентский счет	
ОКПО	
ОГРН	

Подтверждаем, что _____
(наименование общественного объединения)
не находится в стадии ликвидации и в отношении его не принято решение суда о признании банкротом и об открытии конкурсного производства.

Даем согласие на проверку соблюдения условий, целей и порядка предоставления субсидий.

Приложение: расчет и обоснование планируемых в текущем финансовом году затрат.

Руководитель
общественного объединения: _____ _____
(подпись) (расшифровка подписи)
«___» _____ 20 ___ г.

ПРИЛОЖЕНИЕ 2
к Порядку определения объема и предоставления субсидий из областного бюджета общественным объединениям пожарной охраны Брянской области на страхование добровольных пожарных, материальное стимулирование добровольных пожарных, финансовое и материально-техническое обеспечение деятельности добровольной пожарной охраны

Расчет и обоснование планируемых в текущем финансовом году затрат

_____
(наименование получателя субсидии)

Наименование мероприятия	Расчет затрат, рублей	Общая сумма планируемых затрат, рублей

Руководитель
общественного объединения: _____ _____
(подпись) (расшифровка подписи)
Главный бухгалтер: _____ _____
(подпись) (расшифровка подписи)
М. П.
«___» _____ 20 ___ г.

ПРИЛОЖЕНИЕ 3
к Порядку определения объема и предоставления субсидий из областного бюджета общественным объединениям пожарной охраны Брянской области на страхование добровольных пожарных, материальное стимулирование добровольных пожарных, финансовое и материально-техническое обеспечение деятельности добровольной пожарной охраны

Соглашение между администрацией Губернатора Брянской области и Правительства Брянской области и общественным объединением пожарной охраны

_____
(наименование общественного объединения)

о предоставлении субсидии из областного бюджета на государственную поддержку общественных объединений пожарной охраны Брянской области

Администрация Губернатора Брянской области и Правительства Брянской области, именуемая в дальнейшем «Администрация», в лице заместителя Губернатора Брянской области _____ и Общественное объединение _____, именуемое в дальнейшем «Организация», в лице директора (руководителя) _____, действующего на основании Устава, именуемые в дальнейшем «Стороны», в соответствии с Порядком определения объема и предоставления субсидий из областного бюджета общественным объединениям пожарной охраны Брянской области на страхование добровольных пожарных, материальное стимулирование добровольных пожарных, финансовое и материально-техническое обеспечение деятельности добровольной пожарной охраны, утвержденным постановлением Правительства Брянской области от _____ 2013 года № _____ «Об утверждении государственной программы «Обеспечение реализации полномочий высшего исполнительного органа государственной власти Брянской области» (2014—2016 годы), и на основании _____ _____ заключили настоящее Соглашение о нижеследующем.

I. Предмет Соглашения

1. Предметом настоящего Соглашения является:

а) предоставление Организации в _____ году субсидии из областного бюджета на страхование добровольных пожарных, на материальное стимулирование добровольных пожарных, финансовое и материально-техническое обеспечение деятельности добровольной пожарной охраны;

б) наличие решения администрации Губернатора Брянской области и Правительства Брянской области о предоставлении субсидии Организации.

2. Размер Субсидии в соответствии с настоящим Соглашением составляет _____ рублей.

3. Субсидия перечисляется Организации в соответствии с графиком (приложение 1 к настоящему Соглашению).

II. Порядок и условия предоставления субсидии

4. Условием предоставления Субсидии является представление Организацией документов в соответствии с требованиями п. 5.1 Порядка определения объема и предоставления субсидий из областного бюджета общественным объединениям пожарной охраны Брянской области на страхование добровольных пожарных, материальное стимулирования добровольных пожарных, финансовое и материально-техническое обеспечение деятельности добровольной пожарной охраны.

5. Администрация осуществляет перечисление субсидии в соответствии с утвержденным графиком и при соблюдении условий, установленных пунктом 4 настоящего Соглашения.

6. Перечисление субсидии осуществляется с лицевого счета Администрации на расчетный счет Организации, открытый в кредитной организации.

7. Субсидия предоставляется Организации в соответствии со сводной бюджетной росписью областного бюджета в пределах лимитов бюджетных обязательств, утвержденных в установленном порядке на цели, указанные в пункте 1 настоящего Соглашения на текущий финансовый год.

8. Субсидия носит целевое назначение и предназначена для реализации мероприятий, включенных в государственную программу «Обеспечение реализации полномочий высшего исполнительного органа государственной власти Брянской области» (2014—2016 годы).

III. Права и обязанности Сторон

9. Администрация обязуется перечислить Организации субсидию в порядке и на условиях, предусмотренных настоящим Соглашением.

10. Администрация вправе проводить проверки соблюдения Организацией условий, установленных настоящим Соглашением.

11. Организация обязуется:

а) выполнить условия предоставления Субсидии, указанные в пункте 4 настоящего Соглашения, а также иные обязательства, установленные настоящим Соглашением;

б) обеспечить использование Субсидии по целевому назначению, определенному в пункте 1 настоящего Соглашения;

в) осуществлять контроль за целевым, адресным и эффективным использованием Субсидии;

г) письменно уведомить Администрацию о прекращении потребности в субсидии в течение 5 (пяти) рабочих дней с момента возникновения соответствующего обстоятельства;

д) обеспечить возврат субсидии в доход областного бюджета в случае установления фактов нецелевого использования субсидии или нарушения условий предоставления субсидии, определенных настоящим Соглашением;

е) в случае изменения платежных реквизитов в течение 5 (пяти) рабочих дней уведомить Администрацию путем направления соответствующего письменного извещения с последующим оформлением дополнительного соглашения к настоящему Соглашению;

ж) ежеквартально, не позднее 10 числа месяца, следующего за отчетным периодом, представлять в отдел финансов, бухгалтерского учета и отчетности администрации Губернатора Брянской области и Правительства Брянской области отчет по форме (приложение 2 к настоящему Соглашению);

з) нести ответственность за своевременность и достоверность представляемых в соответствии с настоящим пунктом сведений и документов;

и) осуществлять учет и хранение документов, подтверждающих использование субсидии.

12. Отчеты, указанные в подпункте «ж» пункта 11 настоящего Соглашения составляются на основании документов, подтверждающих использование субсидии и подписываются руководителем и главным бухгалтером Организации, подписи которых должны быть заверены печатью Организации.

IV. Основания и порядок приостановления и прекращения предоставления субсидии

13. Перечисление субсидии (остатка субсидии) может быть приостановлено или прекращено.

14. Предоставление субсидии может быть приостановлено в случае неисполнения Организацией обязательств, установленных подпунктами «б» и «ж» пункта 11 настоящего Соглашения.

15. Предоставление субсидии прекращается в случаях нарушения и (или) невыполнения Организацией условий Соглашения.

V. Порядок осуществления контроля за исполнением условий Соглашения

16. Контроль за целевым использованием бюджетных средств, направленных на выплату субсидий осуществляется администрацией Губернатора Брянской области и Правительства Брянской области в соответствии с действующим законодательством Российской Федерации и установленными полномочиями.

17. Финансовый контроль проверок соблюдения получателями субсидий условий, целей и порядка их предоставления осуществляется администрацией Губернатора Брянской области и Правительства Брянской области и органами финансового государственного контроля.

VI. Ответственность Сторон

18. За неисполнение или ненадлежащее исполнение условий настоящего Соглашения Стороны несут ответственность, предусмотренную законодательством Российской Федерации.

VII. Срок действия Соглашения

19. Настоящее Соглашение вступает в силу со дня его подписания обеими Сторонами, действует до _____ включительно и распространяется на правоотношения, возникшие с 1 января _____ года.

VIII. Порядок рассмотрения споров (разногласий)

20. Споры (разногласия), возникающие между Сторонами в связи с исполнением настоящего Соглашения, разрешаются ими путем проведения переговоров с оформлением соответствующих протоколов или иных документов, подписываемых уполномоченными представителями Сторон.

IX. Заключительные положения

21. Изменения в настоящее Соглашение вносятся по согласованию Сторон путем оформления дополнительного соглашения, подписанного уполномоченными представителями Сторон.

22. Настоящее Соглашение составлено в двух экземплярах, имеющих равную юридическую силу, по одному для каждой из Сторон.

X. Юридические адреса и реквизиты Сторон

Администрация Губернатора Брянской области и Правительства Брянской области	Организация
От Администрации	От Организации

ПРИЛОЖЕНИЕ 1
к Соглашению о предоставлении субсидии из областного бюджета на государственную поддержку общественных объединений добровольной пожарной охраны Брянской области

ГРАФИК
перечисления субсидии на государственную поддержку общественных объединений добровольной пожарной охраны Брянской области

Месяц	Сумма (тыс. руб.)
Январь	_____
Февраль	_____
Март	_____
Апрель	_____
Май	_____
Июнь	_____
Июль	_____
Август	_____
Сентябрь	_____
Октябрь	_____
Ноябрь	_____
Декабрь	_____
Всего	_____
Администрация Губернатора Брянской области и Правительства Брянской области Заместитель Губернатора Брянской области _____	Организация Директор (руководитель) _____

ПРИЛОЖЕНИЕ 2
к Соглашению о предоставлении субсидии из областного бюджета на государственную поддержку общественных объединений добровольной пожарной охраны Брянской области

ОТЧЕТ
об использовании субсидии на государственную поддержку общественным объединениям добровольной пожарной охраны Брянской области

Наименование показателя	С начала отчетного года	В том числе за отчетный квартал	Причины образования остатка неиспользованных средств областного бюджета
1	2	3	4
Остаток неиспользованных средств на начало отчетного периода			
Поступило средств в соответствии с Соглашением № _____ от _____			
Использовано средств на: страхование добровольных пожарных материальное стимулирование добровольных пожарных финансовое и материально-техническое обеспечение деятельности добровольных пожарных			
Остаток неиспользованных средств на конец отчетного периода			

Руководитель общественного объединения: _____ _____
(подпись) (расшифровка подписи)

Главный бухгалтер: _____ _____
(подпись) (расшифровка подписи)

М. П.

«___» _____ 20 ___ г.

от 30 декабря 2013 г. **№ 815-п**

г. Брянск

О внесении изменений в государственную программу «Развитие образования и науки Брянской области» (2012—2015 годы)

В соответствии с постановлением администрации Брянской области от 1 июня 2011 года № 494 «Об утверждении Порядка разработки, реализации и оценки эффективности государственных программ Брянской области» Правительство Брянской области ПОСТАНОВЛЯЕТ:

1. Внести изменения в государственную программу «Развитие образования и науки Брянской области» (2012—2015 годы), утвержденную постановлением администрации Брянской области от 31 мая 2012 года № 470 «Об утверждении государственной программы «Развитие образования и науки Брянской области» (2012—2015 годы)» (с учетом изменений, внесенных постановлениями администрации Брянской области от 25 июля 2012 года № 664, от 7 сентября 2012 года № 840, от 29 декабря 2012 года № 1381, от 29 декабря 2012 года № 1386, постановлениями Правительства Брянской области от 22 июля 2013 года № 354-п, от 11 ноября 2013 года № 631-п), согласно приложению к настоящему постановлению.

2. Опубликовать данное постановление на официальном сайте Правительства Брянской области в сети «Интернет».

3. Контроль за исполнением постановления возложить на заместителя Губернатора Брянской области Жигунова А. М.

Губернатор Н. В. ДЕНИН

ПРИЛОЖЕНИЕ
к постановлению Правительства
Брянской области
от 30 декабря 2013 г. № 815-п

ИЗМЕНЕНИЯ
в государственную программу «Развитие образования и науки Брянской области» (2012—2015 годы)

1. Позицию «Объемы бюджетных ассигнований на реализацию государственной программы» паспорта государственной программы изложить в редакции:

«общий объем средств, предусмотренных на реализацию государственной программы, составляет 27026845,3 тыс. рублей, в том числе:
2012 год — 6301419,4 тыс. рублей;
2013 год — 7447996,8 тыс. рублей;
2014 год — 6516325,9 тыс. рублей;
2015 год — 6761103,2 тыс. рублей;
в том числе:
за счет средств областного бюджета:
2012 год — 5548897,8 тыс. рублей;
2013 год — 6393624,2 тыс. рублей;
2014 год — 6321483,7 тыс. рублей;
2015 год — 6566222,0 тыс. рублей;
за счет поступлений из федерального бюджета:
2012 год — 743619,6 тыс. рублей;
2013 год — 1054372,6 тыс. рублей;
2014 год — 194842,2 тыс. рублей;
2015 год — 194881,2 тыс. рублей».

2. Раздел 4 «Ресурсное обеспечение реализации государственной программы» изложить в редакции:

«Общий объем средств, предусмотренных на реализацию государственной программы, — 27026845,3 тыс. рублей, в том числе:
2012 год — 6301419,4 тыс. рублей;
2013 год — 7447996,8 тыс. рублей;
2014 год — 6516325,9 тыс. рублей;
2015 год — 6761103,2 тыс. рублей; в том числе:
за счет средств областного бюджета:
2012 год — 5548897,8 тыс. рублей;
2013 год — 6393624,2 тыс. рублей;
2014 год — 6321483,7 тыс. рублей;
2015 год — 6566222,0 тыс. рублей;
за счет поступлений из федерального бюджета:
2012 год — 743619,6 тыс. рублей;
2013 год — 1054372,6 тыс. рублей;
2014 год — 194842,2 тыс. рублей;
2015 год — 194881,2 тыс. рублей».

3. Приложение к государственной программе изложить в следующей редакции:

«ПРИЛОЖЕНИЕ
к государственной программе
«Развитие образования и науки Брянской области» (2012—2015 годы)

План реализации государственной программы

Наименование ДЦП, подпрограммы ДЦП, мероприятий ДЦП, подпрограммы, ВЦП, включенной в подпрограмму, мероприятий ВЦП, основного мероприятия, мероприятий, реализуемых в рамках основного мероприятия	Ответственный исполнитель, соисполнители	Источник финансового обеспечения	Объем средств на реализацию программы, тыс. рублей					Наименование
			Всего	2012 год	2013 год	2014 год	2015 год	
1	2	3	4	5	6	7	8	9
Программа «Развитие образования и науки Брянской области» (2012—2015 годы)	департамент образования и науки Брянской области	областной бюджет	24 830 227,7	5 548 897,8	6 393 624,2	6 321 483,7	6 566 222,0	
		поступления из федерального бюджета	2 187 715,6	743 619,6	1 054 372,6	194 842,2	194 881,2	
		местные бюджеты	8 902,0	8 902,0	0,0	0,0	0,0	
		внебюджетные источники	0,0	0,0	0,0	0,0	0,0	
		итого	27 026 845,3	6 301 419,4	7 447 996,8	6 516 325,9	6 761 103,2	
Основное мероприятие «Осуществление полномочий Российской Федерации по контролю качества образования, лицензированию и государственной аккредитации образовательных учреждений надзору и контролю за соблюдением законодательства в области образования»	департамент, образования и науки Брянской области	областной бюджет	0,0	0,0	0,0	0,0	0,0	внедрение федеральных государственных образовательных стандартов
		поступления из федерального бюджета	51 636,4	11 784,9	13 076,9	13 367,8	13 406,8	
		местные бюджеты	0,0	0,0	0,0	0,0	0,0	
		внебюджетные источники	0,0	0,0	0,0	0,0	0,0	
		итого	51 636,4	11 784,9	13 076,9	13 367,8	13 406,8	
Основное мероприятие «Руководство и управление в сфере установленных функций органов государственной власти субъектов Российской Федерации и органов местного самоуправления»	департамент, образования и науки Брянской области	областной бюджет	117 326,5	20 491,4	32 789,8	31 976,3	32 069,0	внедрение федеральных государственных образовательных стандартов
		поступления из федерального бюджета	0,0	0,0	0,0	0,0	0,0	
		местные бюджеты	0,0	0,0	0,0	0,0	0,0	
		внебюджетные источники	0,0	0,0	0,0	0,0	0,0	
		итого	117 326,5	20 491,4	32 789,8	31 976,3	32 069,0	
Основное мероприятие «Финансовое обеспечение деятельности школ-детских садов, начальных школ, неполных средних и средних школ»	департамент, образования и науки Брянской области	областной бюджет	49 048,2	10 509,6	14 866,3	11 704,7	11 967,6	внедрение федеральных государственных образовательных стандартов
		поступления из федерального бюджета	0,0	0,0	0,0	0,0	0,0	
		местные бюджеты	0,0	0,0	0,0	0,0	0,0	
		внебюджетные источники	0,0	0,0	0,0	0,0	0,0	
		итого	49 048,2	10 509,6	14 866,3	11 704,7	11 967,6	
Основное мероприятие «Финансовое обеспечение деятельности школ-интернатов»	департамент, образования и науки Брянской области	областной бюджет	1 613 676,0	378 505,3	444 660,6	396 171,5	405 231,0	внедрение федеральных государственных образовательных стандартов
		поступления из федерального бюджета	0,0	0,0	0,0	0,0	0,0	
		местные бюджеты	0,0	0,0	0,0	0,0	0,0	
		внебюджетные источники	0,0	0,0	0,0	0,0	0,0	
		итого	1 613 676,0	378 505,3	444 660,6	396 171,5	405 231,0	

Продолжение приложения

1	2	3	4	5	6	7	8	9
Основное мероприятие «Финансовое обеспечение деятельности учреждений по внешкольной работе с детьми»	департамент, образования и науки Брянской области	областной бюджет	282 642,3	60 762,5	83 797,5	68 272,2	69 810,1	доля детей, получающих услуги дополнительного образования, в общей численности детей в возрасте 5—18 лет
		поступления из федерального бюджета	0,0	0,0	0,0	0,0	0,0	
		местные бюджеты	0,0	0,0	0,0	0,0	0,0	
		внебюджетные источники	0,0	0,0	0,0	0,0	0,0	
		итого	282 642,3	60 762,5	83 797,5	68 272,2	69 810,1	
Основное мероприятие «Финансовое обеспечение деятельности детских домов»	департамент, образования и науки Брянской области	областной бюджет	237 250,2	55 158,7	69 139,9	55 824,5	57 127,1	внедрение федеральных государственных стандартов
		поступления из федерального бюджета	0,0	0,0	0,0	0,0	0,0	
		местные бюджеты	0,0	0,0	0,0	0,0	0,0	
		внебюджетные источники	0,0	0,0	0,0	0,0	0,0	
		итого	237 250,2	55 158,7	69 139,9	55 824,5	57 127,1	
Основное мероприятие «Финансовое обеспечение деятельности специальных (коррекционных) учреждений»	департамент, образования и науки Брянской области	областной бюджет	88 732,9	21 328,7	21 163,0	22 863,1	23 378,1	внедрение федеральных государственных образовательных стандартов
		поступления из федерального бюджета	0,0	0,0	0,0	0,0	0,0	
		местные бюджеты	0,0	0,0	0,0	0,0	0,0	
		внебюджетные источники	0,0	0,0	0,0	0,0	0,0	
		итого	88 732,9	21 328,7	21 163,0	22 863,1	23 378,1	
Основное мероприятие «Финансовое обеспечение деятельности учреждений начального профессионального образования	департамент, образования и науки Брянской области	областной бюджет	700 842,5	511 417,4	189 425,1	0,0	0,0	внедрение федеральных государственных образовательных стандартов
		поступления из федерального бюджета	0,0	0,0	0,0	0,0	0,0	
		местные бюджеты	0,0	0,0	0,0	0,0	0,0	
		внебюджетные источники	0,0	0,0	0,0	0,0	0,0	
		итого	700 842,5	511 417,4	189 425,1	0,0	0,0	
Основное мероприятие «Финансовое обеспечение деятельности учреждений среднего профессионального образования	департамент, образования и науки Брянской области	областной бюджет	3 138 551,8	407 021,0	809 660,0	949 978,4	971 892,4	внедрение федеральных государственных образовательных стандартов
		поступления из федерального бюджета	0,0	0,0	0,0	0,0	0,0	
		местные бюджеты	0,0	0,0	0,0	0,0	0,0	
		внебюджетные источники	0,0	0,0	0,0	0,0	0,0	
		итого	3 138 551,8	407 021,0	809 660,0	949 978,4	971 892,4	
Основное мероприятие «Профессиональная подготовка, переподготовка и повышение квалификации»	департамент, образования и науки Брянской области	областной бюджет	40 464,1	9 346,8	10 232,7	10 326,0	10 558,6	Доля учителей и руководителей общеобразовательных учреждений, прошедших повышение квалификации и (или) профессиональную переподготовку для работы в соответствии с Федеральными государственными образовательными стандартами
		поступления из федерального бюджета	0,0	0,0	0,0	0,0	0,0	
		местные бюджеты	0,0	0,0	0,0	0,0	0,0	
		внебюджетные источники	0,0	0,0	0,0	0,0	0,0	
		итого	40 464,1	9 346,8	10 232,7	10 326,0	10 558,6	

1	2	3	4	5	6	7	8	9
Основное мероприятие «Финансовое обеспечение деятельности учреждений, обеспечивающих предоставление услуг в сфере образования»	департамент, образования и науки Брянской области	областной бюджет	178 236,7	32 838,8	47 207,7	48 532,7	49 657,5	внедрение федеральных государственных образовательных стандартов
		поступления из федерального бюджета	0,0	0,0	0,0	0,0	0,0	
		местные бюджеты	0,0	0,0	0,0	0,0	0,0	
		внебюджетные источники	0,0	0,0	0,0	0,0	0,0	
		итого	178 236,7	32 838,8	47 207,7	48 532,7	49 657,5	
Основное мероприятие «Ежемесячное денежное вознаграждение за классное руководство»	департамент, образования и науки Брянской области	областной бюджет	0,0	0,0	0,0	0,0	0,0	
		поступления из федерального бюджета	318311,1	81 624,0	73 439,1	81 624,0	81 624,0	
		местные бюджеты	0,0	0,0	0,0	0,0	0,0	
		внебюджетные источники	0,0	0,0	0,0	0,0	0,0	
		итого	318311,1	81 624,0	73 439,1	81 624,0	81 624,0	
Основное мероприятие «Финансирование муниципальных общеобразовательных учреждений в части обеспечения реализации основных общеобразовательных программ»	департамент, образования и науки Брянской области	областной бюджет	15 039 859,6	3 307 964,9	3 653 964,9	3 913 964,9	4 163 964,9	
		поступления из федерального бюджета	0,0	0,0	0,0	0,0	0,0	
		местные бюджеты	0,0	0,0	0,0	0,0	0,0	
		внебюджетные источники	0,0	0,0	0,0	0,0	0,0	
		итого	15 039 859,6	3 307 964,9	3 653 964,9	3 913 964,9	4 163 964,9	
Основное мероприятие «Модернизация региональных систем общего образования»	департамент, образования и науки Брянской области	областной бюджет	49 856,0	30 748,0	19 108,0	0,0	0,0	внедрение федеральных государственных образовательных стандартов
		поступления из федерального бюджета	947 476,8	584 309,0	363 167,8	0,0	0,0	
		местные бюджеты	0,0	0,0	0,0	0,0	0,0	
		внебюджетные источники	0,0	0,0	0,0	0,0	0,0	
		итого	997 332,8	615 057,0	382 275,8	0,0	0,0	
Мероприятие «Приобретение оборудования»	департамент, образования и науки Брянской области	областной бюджет	50,0	50,0	0,0	0,0	0,0	внедрение федеральных государственных образовательных стандартов
		поступления из федерального бюджета	217 806,2	126 695,4	91 110,8	0,0	0,0	
		местные бюджеты	0,0	0,0	0,0	0,0	0,0	
		внебюджетные источники	0,0	0,0	0,0	0,0	0,0	
		итого	217 856,2	126 745,4	91 110,8	0,0	0,0	
Мероприятие «Приобретение транспортных средств для перевозки обучающихся»	департамент, образования и науки Брянской области	областной бюджет	5 016,3	5 016,3	0,0	0,0	0,0	внедрение федеральных государственных образовательных стандартов
		поступления из федерального бюджета	108 033,7	40 033,7	68 000,0	0,0	0,0	
		местные бюджеты	0,0	0,0	0,0	0,0	0,0	
		внебюджетные источники	0,0	0,0	0,0	0,0	0,0	
		итого	113 050,0	45 050,0	68 000,0	0,0	0,0	

Продолжение приложения

1	2	3	4	5	6	7	8	9
Мероприятие «Пополнение фондов школьных библиотек»	департамент, образования и науки Брянской области	областной бюджет	0,0	0,0	0,0	0,0	0,0	внедрение федеральных государственных образовательных стандартов
		поступления из федерального бюджета	131 073,1	65 073,1	66 000,0	0,0	0,0	
		местные бюджеты	0,0	0,0	0,0	0,0	0,0	
		внебюджетные источники	0,0	0,0	0,0	0,0	0,0	
		итого	131 073,1	65 073,1	66 000,0	0,0	0,0	
Мероприятие «Развитие школьной инфраструктуры (текущий ремонт с целью обеспечения выполнения требований к санитарно-бытовым условиям и охране здоровья обучающихся, а также с целью подготовки помещений для установки оборудования)»	департамент, образования и науки Брянской области	областной бюджет	7 377,7	377,7	7 000,0	0,0	0,0	внедрение федеральных государственных образовательных стандартов
		поступления из федерального бюджета	154 892,8	91 892,8	63 000,0	0,0	0,0	
		местные бюджеты	0,0	0,0	0,0	0,0	0,0	
		внебюджетные источники	0,0	0,0	0,0	0,0	0,0	
		итого	162 270,5	92 270,5	70 000,0	0,0	0,0	
Мероприятие «Повышение квалификации, профессиональная переподготовка руководителей общеобразовательных учреждений, учителей	департамент, образования и науки Брянской области	областной бюджет	0,0	0,0	0,0	0,0	0,0	внедрение федеральных государственных образовательных стандартов
		поступления из федерального бюджета	55 900,0	32 900,0	23 000,0	0,0	0,0	
		местные бюджеты	0,0	0,0	0,0	0,0	0,0	
		внебюджетные источники	0,0	0,0	0,0	0,0	0,0	
		итого	55 900,0	32 900,0	23 000,0	0,0	0,0	
Мероприятие «Модернизация общеобразовательных учреждений путем организации в них дистанционного обучения для обучающихся»	департамент, образования и науки Брянской области	областной бюджет	0,0	0,0	0,0	0,0	0,0	внедрение федеральных государственных образовательных стандартов
		поступления из федерального бюджета	31 000,0	10 000,0	21 000,0	0,0	0,0	
		местные бюджеты	0,0	0,0	0,0	0,0	0,0	
		внебюджетные источники	0,0	0,0	0,0	0,0	0,0	
		итого	31 000,0	10 000,0	21 000,0	0,0	0,0	
Мероприятие «Осуществление мер, направленных на энергосбережение в системе общего образования»	департамент, образования и науки Брянской области	областной бюджет	0,0	0,0	0,0	0,0	0,0	внедрение федеральных государственных образовательных стандартов
		поступления из федерального бюджета	88 836,0	88 836,0	0,0	0,0	0,0	
		местные бюджеты	0,0	0,0	0,0	0,0	0,0	
		внебюджетные источники	0,0	0,0	0,0	0,0	0,0	
		итого	88 836,0	88 836,0	0,0	0,0	0,0	
Мероприятие «Проведение капитального ремонта зданий общеобразовательных учреждений»	департамент, образования и науки Брянской области	областной бюджет	37 412,0	25 304,0 .	12 108,0	0,0	0,0	внедрение федеральных государственных образовательных стандартов
		поступления из федерального бюджета	159 935,0	128 878,0	31 057,0	0,0	0,0	
		местные бюджеты	0,0	0,0	0,0	0,0	0,0	
		внебюджетные источники	0,0	0,0	0,0	0,0	0,0	
		итого	197 347,0	154 182,0	43 165,0	0,0	0,0	

1	2	3	4	5	6	7	8	9
Основное мероприятие «Дистанционное образование детей-инвалидов»	департамент, образования и науки Брянской области	областной бюджет	3 490,8	3 490,8	0,0	0,0	0,0	внедрение федеральных государственных образовательных стандартов
		поступления из федерального бюджета	32 958,6	27 558,6	5 400,0	0,0	0,0	
		местные бюджеты	0,0	0,0	0,0	0,0	0,0	
		внебюджетные источники	0,0	0,0	0,0	0,0	0,0	
		итого	36 449,4	31 049,4	5 400,0	0,0	0,0	
Основное мероприятие «Организация работы региональной стажировочной площадки для распространения современных моделей успешной социализации детей»	департамент, образования и науки Брянской области	областной бюджет	0,0	0,0	0,0	0,0	0,0	Доля детей, по категориям местожительства, социального статуса, состояния здоровья, охваченных моделями и программами социализации
		поступления из федерального бюджета	5 000,0	5 000,0	0,0	0,0	0,0	
		местные бюджеты	0,0	0,0	0,0	0,0	0,0	
		внебюджетные источники	0,0	0,0	0,0	0,0	0,0	
		итого	5 000,0	5 000,0	0,0	0,0	0,0	
Основное мероприятие «Формирование сети базовых образовательных учреждений, реализующих образовательные программы общего образования, обеспечивающих совместное обучение инвалидов и лиц, не имеющих нарушений развития, за счет средств бюджета субъекта Российской Федерации»	департамент, образования и науки Брянской области	областной бюджет	3 768,1	3 768,1	0,0	0,0	0,0	Доля детей, по категориям местожительства, социального статуса, состояния здоровья, охваченных моделями и программами социализации
		поступления из федерального бюджета	0,0	0,0	0,0	0,0	0,0	
		местные бюджеты	0,0	0,0	0,0	0,0	0,0	
		внебюджетные источники	0,0	0,0	0,0	0,0	0,0	
		итого	3 768,1	3 768,1	0,0	0,0	0,0	
Основное мероприятие «Поощрение лучших учителей»	департамент, образования и науки Брянской области	областной бюджет	0,0	0,0	0,0	0,0	0,0	Количество педагогов, повысивших профессиональный уровень в рамках участия в различных конкурсах
		поступления из федерального бюджета	3 400,0	1 800,0	1 600,0	0,0	0,0	
		местные бюджеты	0,0	0,0	0,0	0,0	0,0	
		внебюджетные источники	0,0	0,0	0,0	0,0	0,0	
		итого	3 400,0	1 800,0	1 600,0	0,0	0,0	
Основное мероприятие «Укрепление технического оснащения безопасности образовательных учреждений всех типов и видов»	департамент, образования и науки Брянской области	областной бюджет	19 180,4	4 795,1	4 795,1	4 795,1	4 795,1	внедрение федеральных государственных образовательных стандартов
		поступления из федерального бюджета	0,0	0,0	0,0	0,0	0,0	
		местные бюджеты	0,0	0,0	0,0	0,0	0,0	
		внебюджетные источники	0,0	0,0	0,0	0,0	0,0	
		итого	19 180,4	4 795,1	4 795,1	4 795,1	4 795,1	
Основное мероприятие «Организация питания школьников муниципальных общеобразовательных и специальных (коррекционных) образовательных учреждений для обучающихся, воспитанников с отклонениями в развитии»	департамент, образования и науки Брянской области	областной бюджет	274 000,0	68 500,0	68 500,0	68 500,0	68 500,0	Доля детей, по категориям местожительства, социального статуса, состояния здоровья, охваченных моделями и программами социализации
		поступления из федерального бюджета	0,0	0,0	0,0	0,0	0,0	
		местные бюджеты	0,0	0,0	0,0	0,0	0,0	
		внебюджетные источники	0,0	0,0	0,0	0,0	0,0	
		итого	274 000,0	68 500,0	68 500,0	68 500,0	68 500,0	

Продолжение приложения

1	2	3	4	5	6	7	8	9
Основное мероприятие «Бюджетные инвестиции в объекты капитального строительства государственной собственности»	департамент строительства и архитектуры Брянской области	областной бюджет	94 074,8	15 000,0	29 887,8	24 287,0	24 900,0	
		поступления из федерального бюджета	0,0	0,0	0,0	0,0	0,0	
		местные бюджеты	0,0	0,0	0,0	0,0	0,0	
		внебюджетные источники	0,0	0,0	0,0	0,0	0,0	
		итого	94 074,8	15 000,0	29 887,8	24 287,0	24 900,0	
Мероприятие «Спортивный зал ГОУ НПО СПО «Новозыбковский педагогический колледж»	департамент, строительства и архитектуры Брянской области	областной бюджет	2 000,0	2 000,0	0,0	0,0	0,0	внедрение федеральных государственных образовательных стандартов
		поступления из федерального бюджета	0,0	0,0	0,0	0,0	0,0	
		местные бюджеты	0,0	0,0	0,0	0,0	0,0	
		внебюджетные источники	0,0	0,0	0,0	0,0	0,0	
		итого	2 000,0	2 000,0	0,0	0,0	0,0	
Мероприятие «Климовская специальная (коррекционная) школа-интернат для детей-сирот и детей, оставшихся без попечения родителей (реконструкция)	департамент и архитектуры и архитектуры Брянской области	областной бюджет	48 860,4	8 000,0	1 860,4	18 000,0	21 000,0	внедрение федеральных государственных образовательных стандартов
		поступления из федерального бюджета	0,0	0,0	0,0	0,0	0,0	
		местные бюджеты	0,0	0,0	0,0	0,0	0,0	
		внебюджетные источники	0,0	0,0	0,0	0,0	0,0	
		итого	48 860,4	8 000,0	1 860,4	18 000,0	21 000,0	
Мероприятие «Стародубская средняя общеобразовательная школа № 3. Многофункциональный зал, г. Стародуб»	департамент строительства и архитектуры Брянской области	областной бюджет	18 103,7	0,0	18 103,7	0,0	0,0	внедрение федеральных государственных образовательных стандартов
		поступления из федерального бюджета	0,0	0,0	0,0	0,0	0,0	
		местные бюджеты	0,0	0,0	0,0	0,0	0,0	
		внебюджетные источники	0,0	0,0	0,0	0,0	0,0	
		итого	18 103,7	0,0	18 103,7	0,0	0,0	
Мероприятие «детский сад на 115 мест в н.п. Мичуринский Брянского района»	департамент строительства и архитектуры Брянской области	областной бюджет	25 110,7	5 000,0	9 923,7	6 287,0	3 900,0	Количество дополнительных мест для детей дошкольного возраста, Доступность дошкольного образования, %
		поступления из федерального бюджета	0,0	0,0	0,0	0,0	0,0	
		местные бюджеты	0,0	0,0	0,0	0,0	0,0	
		внебюджетные источники	0,0	0,0	0,0	0,0	0,0	
		итого	25 110,7	5 000,0	9 923,7	6 287,0	3 900,0	
Основное мероприятие «Субсидии на софинансирование капитальных вложений в объекты муниципальной собственности»	департамент строительства и архитектуры Брянской области	областной бюджет	579 924,8	159 924,5	211 029,5	118 036,4	100 834,4	
		поступления из федерального бюджета	313 831,0	0,0	313 831,0	0,0	0,0	
		местные бюджеты	0,0	0,0	0,0	0,0	0,0	
		внебюджетные источники	0,0	0,0	0,0	0,0	0,0	
		итого	903 655,8	159 924,5	524 860,5	118 036,4	100 834,4	

1	2	3	4	5	6	7	8	9
Мероприятие «реконструкция общежития под детский сад в городе Новозыбкове Брянской области, Советская площадь 64»	департамент строительства и архитектуры Брянской области	областной бюджет	25 687,0	5 000,0	10 500,0	6 287,0	3 900,0	Количество дополнительных мест для детей дошкольного возраста, Доступность дошкольного образования, %
		поступления из федерального бюджета	50 082,0	0,0	50 082,0	0,0	0,0	
		местные бюджеты	0,0	0,0	0,0	0,0	0,0	
		внебюджетные источники	0,0	0,0	0,0	0,0	0,0	
		итого	75 769,0	5 000,0	60 582,0	6 287,0	3 900,0	
Мероприятие «детский сад г. Стародуб»	департамент строительства и архитектуры Брянской области	областной бюджет	40 844,5	15 396,3	9 000,0	11 011,1	5 437,1	Количество дополнительных мест для детей дошкольного возраста, Доступность дошкольного образования, %
		поступления из федерального бюджета	5 700,0	0,0	5 700,0	0,0	0,0	
		местные бюджеты	0,0	0,0	0,0	0,0	0,0	
		внебюджетные источники	0,0	0,0	0,0	0,0	0,0	
		итого	46 544,5	15 396,3	14 700,0	11 011,1	5 437,1	
Мероприятие «детский сад г. Стародуб (котельная)»	департамент строительства и архитектуры Брянской области	областной бюджет	3 203,7	603,7	0,0	2 600,0	0,0	Количество дополнительных мест для детей дошкольного возраста, Доступность дошкольного образования, %
		поступления из федерального бюджета	0,0	0,0	0,0	0,0	0,0	
		местные бюджеты	0,0	0,0	0,0	0,0	0,0	
		внебюджетные источники	0,0	0,0	0,0	0,0	0,0	
		итого	3 203,7	603,7	0,0	2 600,0	0,0	
Мероприятие «строительство детского сада в г. Сельцо»	департамент строительства и архитектуры Брянской области	областной бюджет	46 910,0	5 000,0	29 723,0	7 287,0	4 900,0	Количество дополнительных мест для детей дошкольного возраста, Доступность дошкольного образования, %
		поступления из федерального бюджета	25 155,3	0,0	25 155,3	0,0	0,0	
		местные бюджеты	0,0	0,0	0,0	0,0	0,0	
		внебюджетные источники	0,0	0,0	0,0	0,0	0,0	
		итого	72 065,3	5 000,0	54 878,3	7 287,0	4 900,0	
Мероприятие «детский сад н.п. Локоть»	департамент строительства и архитектуры Брянской области	областной бюджет	21 687,0	5 000,0	5 500,0	6 787,0	4 400,0	Количество дополнительных мест для детей дошкольного возраста, Доступность дошкольного образования, %
		поступления из федерального бюджета	22 869,9	0,0	22 869,9	0,0	0,0	
		местные бюджеты	0,0	0,0	0,0	0,0	0,0	
		внебюджетные источники	0,0	0,0	0,0	0,0	0,0	
		итого	44 556,9	5 000,0	28 369,9	6 787,0	4 400,0	
Мероприятие «детский сад на 140 мест в н.п. Выгоничи Выгоничского района»	департамент строительства и архитектуры Брянской области	областной бюджет	57 674,9	5 000,0	40 487,9	7 287,0	4 900,0	Количество дополнительных мест для детей дошкольного возраста, Доступность дошкольного образования, %
		поступления из федерального бюджета	79 482,0	0,0	79 482,0	0,0	0,0	
		местные бюджеты	0,0	0,0	0,0	0,0	0,0	
		внебюджетные источники	0,0	0,0	0,0	0,0	0,0	
		итого	137 156,9	5 000,0	119 969,9	7 287,0	4 900,0	

Продолжение приложения

1	2	3	4	5	6	7	8	9
Мероприятие «реконструкция здания под детский сад н.п. Староновицкое Гордеевский район	департамент строительства и архитектуры Брянской области	областной бюджет	10 331,4	5 000,0	5 331,4	0,0	0,0	Количество дополнительных мест для детей дошкольного возраста, Доступность дошкольного образования, %
		поступления из федерального бюджета	0,0	0,0	0,0	0,0	0,0	
		местные бюджеты	0,0	0,0	0,0	0,0	0,0	
		внебюджетные источники	0,0	0,0	0,0	0,0	0,0	
		итого	10 331,4	5 000,0	5 331,4	0,0	0,0	
Мероприятие «реконструкция школы под детский сад н.п. Творишино Гордеевский район»	департамент строительства и архитектуры Брянской области	областной бюджет	16 244,9	5 000,0	11 244,9	0,0	0,0	Количество дополнительных мест для детей дошкольного возраста, Доступность дошкольного образования, %
		поступления из федерального бюджета	0,0	0,0	0,0	0,0	0,0	
		местные бюджеты	0,0	0,0	0,0	0,0	0,0	
		внебюджетные источники	0,0	0,0	0,0	0,0	0,0	
		итого	16 244,9	5 000,0	11 244,9	0,0	0,0	
Мероприятие «пристройка на 60 мест к зданию МБДОУ «Гордеевский детский сад «Теремок»	департамент строительства и архитектуры Брянской области	областной бюджет	12 618,2	0,0	2 431,2	6 287,0	3 900,0	Количество дополнительных мест для детей дошкольного возраста, Доступность дошкольного образования, %
		поступления из федерального бюджета	3 600,0	0,0	3 600,0	0,0	0,0	
		местные бюджеты	0,0	0,0	0,0	0,0	0,0	
		внебюджетные источники	0,0	0,0	0,0	0,0	0,0	
		итого	16 218,2	0,0	6 031,2	6 287,0	3 900,0	
Мероприятие: «детский сад п.г.т. Клетня»	департамент строительства и архитектуры Брянской области	областной бюджет	39 537,8	16 850,8	11 000,0	6 787,0	4 900,0	Количество дополнительных мест для детей дошкольного возраста, Доступность дошкольного образования, %
		поступления из федерального бюджета	42 000,0	0,0	42 000,0	0,0	0,0	
		местные бюджеты	0,0	0,0	0,0	0,0	0,0	
		внебюджетные источники	0,0	0,0	0,0	0,0	0,0	
		итого	81 537,8	16 850,8	53 000,0	6 787,0	4 900,0	
Мероприятие «строительство детского сада в н.п. Синезерки, Навлинский район»	департамент строительства и архитектуры Брянской области	областной бюджет	24 763,3	1 600,0	10 570,3	7 490,0	5 103,0	Количество дополнительных мест для детей дошкольного возраста, Доступность дошкольного образования, %
		поступления из федерального бюджета	12 143,8	0,0	12 143,8	0,0	0,0	
		местные бюджеты	0,0	0,0	0,0	0,0	0,0	
		внебюджетные источники	0,0	0,0	0,0	0,0	0,0	
		итого	36 907,1	1 600,0	22 714,1	7 490,0	5 103,0	
Мероприятие «детский сад г. Севск»	департамент строительства и архитектуры Брянской области	областной бюджет	31 687,0	5 000,0	15 500,0	6 787,0	4 400,0	Количество дополнительных мест для детей дошкольного возраста, Доступность дошкольного образования, %
		поступления из федерального бюджета	41 300,0	0,0	41 300,0	0,0	0,0	
		местные бюджеты	0,0	0,0	0,0	0,0	0,0	
		внебюджетные источники	0,0	0,0	0,0	0,0	0,0	
		итого	72 987,0	5 000,0	56 800,0	6 787,0	4 400,0	

1	2	3	4	5	6	7	8	9
Мероприятие «приобретение нежилого помещения площадью не менее 283,75 кв. м с земельным участком площадью не менее 1350 м с целью реконструкции для размещения детского сада на 20 мест на территории п. Косицы Севского района»	департамент строительства и архитектуры Брянской области	областной бюджет	0,0	0,0	0,0	0,0	0,0	Количество дополнительных мест для детей дошкольного возраста, Доступность дошкольного образования, %
		поступления из федерального бюджета	2 754,2	0,0	2 754,2	0,0	0,0	
		местные бюджеты	0,0	0,0	0,0	0,0	0,0	
		внебюджетные источники	0,0	0,0	0,0	0,0	0,0	
		итого	2 754,2	0,0	2 754,2	0,0	0,0	
Мероприятие «детский сад н.п. Гостиловка Жуковского района Брянской области. Реконструкция»	департамент строительства и архитектуры Брянской области	областной бюджет	11 244,5	11 244,5	0,0	0,0	0,0	Количество дополнительных мест для детей дошкольного возраста, Доступность дошкольного образования, %
		поступления из федерального бюджета	0,0	0,0	0,0	0,0	0,0	
		местные бюджеты	0,0	0,0	0,0	0,0	0,0	
		внебюджетные источники	0,0	0,0	0,0	0,0	0,0	
		итого	11 244,5	11 244,5	0,0	0,0	0,0	
Мероприятие «Детский сад в м-не «Орловский» в Фокинском районе г. Брянска»	департамент строительства и архитектуры Брянской области	областной бюджет	0,0	0,0	0,0	0,0	0,0	Количество дополнительных мест для детей дошкольного возраста, Доступность дошкольного образования, %
		поступления из федерального бюджета	28 145,8	0,0	28 145,8	0,0	0,0	
		местные бюджеты	0,0	0,0	0,0	0,0	0,0	
		внебюджетные источники	0,0	0,0	0,0	0,0	0,0	
		итого	28 145,8	0,0	28 145,8	0,0	0,0	
Мероприятие «Реконструкция здания под детский сад по переулку Почтовому, 81, в Бежицком районе города Брянска»	департамент строительства и архитектуры Брянской области	областной бюджет	0,0	0,0	0,0	0,0	0,0	Количество дополнительных мест для детей дошкольного возраста, Доступность дошкольного образования, %
		поступления из федерального бюджета	500,0	0,0	500,0	0,0	0,0	
		местные бюджеты	0,0	0,0	0,0	0,0	0,0	
		внебюджетные источники	0,0	0,0	0,0	0,0	0,0	
		итого	500,0	0,0	500,0	0,0	0,0	
Мероприятие «Реконструкция детского сада № 2, г. Севск»	департамент строительства и архитектуры Брянской области	областной бюджет	200,0	0,0	200,0	0,0	0,0	внедрение федеральных государственных образовательных стандартов
		поступления из федерального бюджета	0,0	0,0	0,0	0,0	0,0	
		местные бюджеты	0,0	0,0	0,0	0,0	0,0	
		внебюджетные источники	0,0	0,0	0,0	0,0	0,0	
		итого	200,0	0,0	200,0	0,0	0,0	
Мероприятие «МОУ СОШ № 5, г. Сельцо»	департамент строительства и архитектуры Брянской области	областной бюджет	71 820,6	11 000,0	19 400,0	17 426,3	23 994,3	внедрение федеральных государственных образовательных стандартов
		поступления из федерального бюджета	0,0	0,0	0,0	0,0	0,0	
		местные бюджеты	0,0	0,0	0,0	0,0	0,0	
		внебюджетные источники	0,0	0,0	0,0	0,0	0,0	
		итого	71 820,6	11 000,0	19 400,0	17 426,3	23 994,3	

Продолжение приложения

1	2	3	4	5	6	7	8	9
Мероприятие «Школа № 2 в п.г.т. Локоть»	департамент строительства и архитектуры Брянской области	областной бюджет	65 433,9	37 933,9	27 500,0	0,0	0,0	внедрение федеральных государственных образовательных стандартов
		поступления из федерального бюджета	0,0	0,0	0,0	0,0	0,0	
		местные бюджеты	0,0	0,0	0,0	0,0	0,0	
		внебюджетные источники	0,0	0,0	0,0	0,0	0,0	
		итого	65 433,9	37 933,9	27 500,0	0,0	0,0	
Мероприятие «школа на 504 учащихся (бассейн) н.п. Добрунь Брянский район»	департамент строительства и архитектуры Брянской области	областной бюджет	22 344,4	1 059,3	1 285,1	10 000,0	10 000,0	внедрение федеральных государственных образовательных стандартов
		поступления из федерального бюджета	0,0	0,0	0,0	0,0	0,0	
		местные бюджеты	0,0	0,0	0,0	0,0	0,0	
		внебюджетные источники	0,0	0,0	0,0	0,0	0,0	
		итого	22 344,4	1 059,3	1 285,1	10 000,0	10 000,0	
Мероприятие: Пристройка спортивного зала к школе № 5 в г. Дятьково	департамент строительства и архитектуры Брянской области	областной бюджет	6 747,0	6 747,0	0,0	0,0	0,0	внедрение федеральных государственных образовательных стандартов
		поступления из федерального бюджета	0,0	0,0	0,0	0,0	0,0	
		местные бюджеты	0,0	0,0	0,0	0,0	0,0	
		внебюджетные источники	0,0	0,0	0,0	0,0	0,0	
		итого	6 747,0	6 747,0	0,0	0,0	0,0	
Мероприятие «Пристройка МОУ СОШ № 2 в п. Клетня»	департамент строительства и архитектуры Брянской области	областной бюджет	642 599,2	13 599,2	2 000,0	12 000,0	15 000,0	внедрение федеральных государственных образовательных стандартов
		поступления из федерального бюджета	0,0	0,0	0,0	0,0	0,0	
		местные бюджеты	0,0	0,0	0,0	0,0	0,0	
		внебюджетные источники	0,0	0,0	0,0	0,0	0,0	
		итого	42 599,2	13 599,2	2 000,0	12 000,0	15 000,0	
Мероприятие «Пристройка к школе № 1 в г. Унеча по ул. Володарского, 113 (спортзал)»	департамент строительства и архитектуры Брянской области	областной бюджет	11 479,0	6 000,0	5 479,0	0,0	0,0	внедрение федеральных государственных образовательных стандартов
		поступления из федерального бюджета	0,0	0,0	0,0	0,0	0,0	
		местные бюджеты	0,0	0,0	0,0	0,0	0,0	
		внебюджетные источники	0,0	0,0	0,0	0,0	0,0	
		итого	11 479,0	6 000,0	5 479,0	0,0	0,0	
Мероприятие «Пристройка к школе МБОУ «Навлинская ООШ» п. Навля»	департамент строительства и архитектуры Брянской области	областной бюджет	20 993,1	893,1	100,0	10 000,0	10 000,0	внедрение федеральных государственных образовательных стандартов
		поступления из федерального бюджета	0,0	0,0	0,0	0,0	0,0	
		местные бюджеты	0,0	0,0	0,0	0,0	0,0	
		внебюджетные источники	0,0	0,0	0,0	0,0	0,0	
		итого	20 993,1	893,1	100,0	10 000,0	10 000,0	

1	2	3	4	5	6	7	8	9
Мероприятие «школа на 792 места в пос. Сеща»	департамент строительства и архитектуры Брянской области	областной бюджет	0,0	0,0	0,0	0,0	0,0	внедрение федеральных государственных образовательных стандартов
		поступления из федерального бюджета	0,0	0,0	0,0	0,0	0,0	
		местные бюджеты	0,0	0,0	0,0	0,0	0,0	
		внебюджетные источники	0,0	0,0	0,0	0,0	0,0	
		итого	0,0	0,0	0,0	0,0	0,0	
Мероприятие «пристройка к школе № 43 в п. Октябрьский Бежицкого района г.Брянска»	департамент строительства и архитектуры Брянской области	областной бюджет	3 000,0	0,0	3 000,0	0,0	0,0	внедрение федеральных государственных образовательных стандартов
		поступления из федерального бюджета	0,0	0,0	0,0	0,0	0,0	
		местные бюджеты	0,0	0,0	0,0	0,0	0,0	
		внебюджетные источники	0,0	0,0	0,0	0,0	0,0	
		итого	3 000,0	0,0	3 000,0	0,0	0,0	
Мероприятие «Реконструкция имеющихся помещений под пищеблок для дошкольной группы МБОУ «Орменская СОШ» д. Орменка Выгоничского района»	департамент строительства и архитектуры Брянской области	областной бюджет	776,8	0,0	776,8	0,0	0,0	внедрение федеральных государственных образовательных стандартов
		поступления из федерального бюджета	0,0	0,0	0,0	0,0	0,0	
		местные бюджеты	0,0	0,0	0,0	0,0	0,0	
		внебюджетные источники	0,0	0,0	0,0	0,0	0,0	
		итого	776,8	0,0	776,8	0,0	0,0	
Мероприятие «пристройка МОУ Орменская СОШ в н.п. Орменка Выгоничского района Брянской области»	департамент строительства и архитектуры Брянской области	областной бюджет	1 996,7	1 996,7	0,0	0,0	0,0	внедрение федеральных государственных образовательных стандартов
		поступления из федерального бюджета	98,0	0,0	98,0	0,0	0,0	
		местные бюджеты	0,0	0,0	0,0	0,0	0,0	
		внебюджетные источники	0,0	0,0	0,0	0,0	0,0	
		итого	2 094,7	1 996,7	98,0	0,0	0,0	
Основное мероприятие «Развитие дошкольного и общего образования»	департамент образования и науки Брянской области	областной бюджет	32 932,0	7 483,0	8 483,0	8 483,0	8 483,0	
		поступления из федерального бюджета	0,0	0,0	0,0	0,0	0,0	
		местные бюджеты	0,0	0,0	0,0	0,0	0,0	
		внебюджетные источники	0,0	0,0	0,0	0,0	0,0	
		итого	32 932,0	7 483,0	8 483,0	8 483,0	8 483,0	
Мероприятие «Проведение областных предметных олимпиад школьников, обеспечение участия в окружных и всероссийских предметных олимпиадах, предметных конкурсах, конференциях»	департамент образования и науки Брянской области	областной бюджет	4 516,0	1 129,0	1 129,0	1 129,0	1 129,0	Доля обучающихся по программам общего образования, участвующих в олимпиадах и конкурсах различного уровня, %
		поступления из федерального бюджета	0,0	0,0	0,0	0,0	0,0	
		местные бюджеты	0,0	0,0	0,0	0,0	0,0	
		внебюджетные источники	0,0	0,0	0,0	0,0	0,0	
		итого	4 516,0	1 129,0	1 129,0	1 129,0	1 129,0	

Продолжение приложения

1	2	3	4	5	6	7	8	9
Мероприятие «Проведение областных выставок, конкурсов, слетов, финалов, конференций, первенств, соревнований, фестивалей школьников, педагогических работников и образовательных учреждений по различным направлениям»	департамент образования и науки Брянской области	областной бюджет	400,0	100,0	100,0	100,0	100,0	Доля обучающихся по программам общего образования, участвующих в олимпиадах и конкурсах различного уровня, %
		поступления из федерального бюджета	0,0	0,0	0,0	0,0	0,0	
		местные бюджеты	0,0	0,0	0,0	0,0	0,0	
		внебюджетные источники	0,0	0,0	0,0	0,0	0,0	
		итого	400,0	100,0	100,0	100,0	100,0	
Мероприятие «Приобретение аттестационно-бланочной продукции, медалей «За особые успехи в учении», нагрудных знаков для работников образования, бланков лицензий и свидетельств об аккредитации»	департамент образования и науки Брянской области	областной бюджет	13 000,0	2 500,0	3 500,0	3 500,0	3 500,0	Количество педагогов, повысивших профессиональный уровень в рамках участия в различных конкурсах, чел.
		поступления из федерального бюджета	0,0	0,0	0,0	0,0	0,0	
		местные бюджеты	0,0	0,0	0,0	0,0	0,0	
		внебюджетные источники	0,0	0,0	0,0	0,0	0,0	
		итого	13 000,0	2 500,0	3 500,0	3 500,0	3 500,0	
Мероприятие «Поощрение лучших учителей общеобразовательных учреждений, активно внедряющих инновационные программы, в рамках реализации ПНПО»	департамент образования и науки Брянской области	областной бюджет	1 980,0	495,0	495,0	495,0	495,0	Количество педагогов, повысивших профессиональный уровень в рамках участия в различных конкурсах, чел.
		поступления из федерального бюджета	0,0	0,0	0,0	0,0	0,0	
		местные бюджеты	0,0	0,0	0,0	0,0	0,0	
		внебюджетные источники	0,0	0,0	0,0	0,0	0,0	
		итого	1 980,0	495,0	495,0	495,0	495,0	
Мероприятие «Поддержка педагогических работников муниципальных дошкольных учреждений образования, внесших значительный вклад в развитие системы дошкольного образования, в рамках реализации ПНПО»	департамент образования и науки Брянской области	областной бюджет	660,0	165,0	165,0	165,0	165,0	Количество педагогов, повысивших профессиональный уровень в рамках участия в различных конкурсах, чел.
		поступления из федерального бюджета	0,0	0,0	0,0	0,0	0,0	
		местные бюджеты	0,0	0,0	0,0	0,0	0,0	
		внебюджетные источники	0,0	0,0	0,0	0,0	0,0	
		итого	660,0	165,0	165,0	165,0	165,0	
Мероприятие «Проведение областного конкурса «Лидер в образовании»	департамент образования и науки Брянской области	областной бюджет	120,0	30,0	30,0	30,0	30,0	Количество педагогов, повысивших профессиональный уровень в рамках участия в различных конкурсах, чел.
		поступления из федерального бюджета	0,0	0,0	0,0	0,0	0,0	
		местные бюджеты	0,0	0,0	0,0	0,0	0,0	
		внебюджетные источники	0,0	0,0	0,0	0,0	0,0	
		итого	120,0	30,0	30,0	30,0	30,0	
Мероприятие «Проведение областного конкурса «Учитель года»	департамент образования и науки Брянской области	областной бюджет	336,0	84,0	84,0	84,0	84,0	Количество педагогов, повысивших профессиональный уровень в рамках участия в различных конкурсах, чел.
		поступления из федерального бюджета	0,0	0,0	0,0	0,0	0,0	
		местные бюджеты	0,0	0,0	0,0	0,0	0,0	
		внебюджетные источники	0,0	0,0	0,0	0,0	0,0	
		итого	336,0	84,0	84,0	84,0	84,0	

1	2	3	4	5	6	7	8	9
Мероприятие «Проведение Всероссийского конкурса «Воспитатель года»	департамент образования и науки Брянской области	областной бюджет	30,0	30,0	0,0	0,0	0,0	Количество педагогов, повысивших профессиональный уровень в рамках участия в различных конкурсах, чел.
		поступления из федерального бюджета	0,0	0,0	0,0	0,0	0,0	
		местные бюджеты	0,0	0,0	0,0	0,0	0,0	
		внебюджетные источники	0,0	0,0	0,0	0,0	0,0	
		итого	30,0	30,0	0,0	0,0	0,0	
Мероприятие «Проведение конференций и других мероприятий, направленных на развитие системы образования педагогических работников»	департамент образования и науки Брянской области	областной бюджет	3400,0	100,0	100,0	100,0	100,0	Количество педагогов, повысивших профессиональный уровень в рамках участия в различных конкурсах, чел.
		поступления из федерального бюджета	0,0	0,0	0,0	0,0	0,0	
		местные бюджеты	0,0	0,0	0,0	0,0	0,0	
		внебюджетные источники	0,0	0,0	0,0	0,0	0,0	
		итого	400,0	100,0	100,0	100,0	100,0	
Мероприятие «Участие делегации Брянской области в общероссийской новогодней Елке в государственном Кремлевском дворце»	департамент образования и науки Брянской области	областной бюджет	760,0	190,0	190,0	190,0	190,0	Доля детей, получающих услуги дополнительного образования возрасте 5-18 лет, %
		поступления из федерального бюджета	0,0	0,0	0,0	0,0	0,0	
		местные бюджеты	0,0	0,0	0,0	0,0	0,0	
		внебюджетные источники	0,0	0,0	0,0	0,0	0,0	
		итого	760,0	190,0	190,0	190,0	190,0	
Мероприятие «Проведение мероприятий по гражданско-правовому образованию»	департамент образования и науки Брянской области	областной бюджет	7 560,0	1 890,0	1 890,0	1 890,0	1 890,0	Удельный вес молодежи в возрасте 14-30 лет, участвующей в реализации мероприятий молодежной политики, %
		поступления из федерального бюджета	0,0	0,0	0,0	0,0	0,0	
		местные бюджеты	0,0	0,0	0,0	0,0	0,0	
		внебюджетные источники	0,0	0,0	0,0	0,0	0,0	
		итого	7 560,0	1 890,0	1 890,0	1 890,0	1 890,0	
Мероприятие «Организация работы стажировочной площадки по внедрению результатов Федерального эксперимента совершенствования школьного питания»	департамент образования и науки Брянской области	областной бюджет	3 050,0	650,0	800,0	800,0	800,0	Оздоровление обучающихся в образовательных учреждениях путем улучшения качества питания
		поступления из федерального бюджета	0,0	0,0	0,0	0,0	0,0	
		местные бюджеты	0,0	0,0	0,0	0,0	0,0	
		внебюджетные источники	0,0	0,0	0,0	0,0	0,0	
		итого	3 050,0	650,0	800,0	800,0	800,0	
Мероприятие «Обеспечение участия в заключительном этапе «Всероссийского конкурса «Учитель года»	департамент образования и науки Брянской области	областной бюджет	120,0	120,0	0,0	0,0	0,0	Количество педагогов, повысивших профессиональный уровень в рамках участия в различных конкурсах, чел.
		поступления из федерального бюджета	0,0	0,0	0,0	0,0	0,0	
		местные бюджеты	0,0	0,0	0,0	0,0	0,0	
		внебюджетные источники	0,0	0,0	0,0	0,0	0,0	
		итого	120,0	120,0	0,0	0,0	0,0	

Продолжение приложения

1	2	3	4	5	6	7	8	9
Основное мероприятие «Развитие профессионального образования»	департамент образования и науки Брянской области	областной бюджет	11 142,0	2 997,0	2 715,0	2 715,0	2 715,	
		поступления из федерального бюджета	0,0	0,0	0,0	0,0	0,0	
		местные бюджеты	0,0	0,0	0,0	0,0	0,0	
		внебюджетные источники	0,0	0,0	0,0	0,0	0,0	
		итого	11 142,0	2 997,0	2 715,0	2 715,0	2 715,	
Мероприятие «Проведение областных олимпиад профессионального мастерства среди учащихся и мастеров производственного обучения учреждений начального профессионального образования»	департамент образования и науки Брянской области	областной бюджет	80,4	12,9	7,5	30,0	30,0	
		поступления из федерального бюджета	0,0	0,0	0,0	0,0	0,0	
		местные бюджеты	0,0	0,0	0,0	0,0	0,0	
		внебюджетные источники	0,0	0,0	0,0	0,0	0,0	
		итого	80,4	12,9	7,5	30,0	30,0	
Мероприятие «Организация и проведение конкурса «Профессионал-новатор»	департамент образования и науки Брянской области	областной бюджет	200,0	50,0	50,0	50,0	50,0	Доля обучающихся по программам общего образования, участвующих в олимпиадах и конкурсах различного уровня
		поступления из федерального бюджета	0,0	0,0	0,0	0,0	0,0	
		местные бюджеты	0,0	0,0	0,0	0,0	0,0	
		внебюджетные источники	0,0	0,0	0,0	0,0	0,0	
		итого	200,0	50,0	50,0	50,0	50,0	
Мероприятие «Участие учащихся учреждений начального профессионального образования во всероссийских олимпиадах»	департамент образования и науки Брянской области	областной бюджет	293,1	99,1	54,0	70,0	70,0	Доля обучающихся по программам общего образования, участвующих в олимпиадах и конкурсах различного уровня
		поступления из федерального бюджета	0,0	0,0	0,0	0,0	0,0	
		местные бюджеты	0,0	0,0	0,0	0,0	0,0	
		внебюджетные источники	0,0	0,0	0,0	0,0	0,0	
		итого	293,1	99,1	54,0	70,0	70,0	
Мероприятие «Оплата расходов на обучение детей-сирот и детей из многодетных семей, студентов, обучающихся по целевым направлением администрации области в учреждениях высшего профессионального образования для правоохранительных органов»	департамент образования и науки Брянской области	областной бюджет	158,5	120,0	38,5	0,0	0,0	Осуществление мер социальной поддержки направленной на оказание материальной помощи детям сиротам и детям, оставшихся без попечения родителей, студентам, детям из многодетных семей и выплат стипендий для обучающихся в учреждениях начального и среднего профессионального образования в соответствии с законодательством
		поступления из федерального бюджета	0,0	0,0	0,0	0,0	0,0	
		местные бюджеты	0,0	0,0	0,0	0,0	0,0	
		внебюджетные источники	0,0	0,0	0,0	0,0	0,0	
		итого	158,5	120,0	38,5	0,0	0,0	
Мероприятие «Поддержка педагогических работников учреждений начального профессионального образования, активно внедряющих инновационные	департамент образования и науки Брянской области	областной бюджет	440,0	110,0	110,0	110,0	110,0	Количество педагогов, повысивших профессиональный уровень в рамках участия в различных конкурсах
		поступления из федерального бюджета	0,0	0,0	0,0	0,0	0,0	

1	2	3	4	5	6	7	8	9
образовательные программы, в рамках реализации ПНПО»		местные бюджеты	0,0	0,0	0,0	0,0	0,0	
		внебюджетные источники	0,0	0,0	0,0	0,0	0,0	
		итого	440,0	110,0	110,0	110,0	110,0	
Мероприятие «Поддержка педагогических работников учреждений среднего профессионального образования, активно внедряющих инновационные образовательные программы, в рамках реализации ПНПО»	департамент образования и науки Брянской области	областной бюджет	220,0	55,0	55,0	55,0	55,0	Количество педагогов, повысивших профессиональный уровень в рамках участия в различных конкурсах, чел.
		поступления из федерального бюджета	0,0	0,0	0,0	0,0	0,0	
		местные бюджеты	0,0	0,0	0,0	0,0	0,0	
		внебюджетные источники	0,0	0,0	0,0	0,0	0,0	
		итого	220,0	55,0	55,0	55,0	55,0	
Мероприятие «Обеспечение финансовой поддержки студентов в части проезда в автобусах междугородных маршрутов в выходные, предпраздничные и праздничные дни»	департамент образования и науки Брянской области	областной бюджет	2 800,0	700,0	700,0	700,0	700,0	Осуществление мер социальной поддержки направленной на оказание материальной помощи детям сиротам и детям, оставшихся без попечения родителей, студентам, детям из многодетных семей и выплат стипендий для обучающихся в учреждениях начального и среднего профессионального образования в соответствии с законодательством
		поступления из федерального бюджета	0,0	0,0	0,0	0,0	0,0	
		местные бюджеты	0,0	0,0	0,0	0,0	0,0	
		внебюджетные источники	0,0	0,0	0,0	0,0	0,0	
		итого	2 800,0	700,0	700,0	700,0	700,0	
Мероприятие «Разработка и внедрение мероприятий модернизации систем профессионального образования»	департамент образования и науки Брянской области	областной бюджет	6 950,0	1 850,0	1 700,0	1 700,0	1 700,0	внедрение федеральных государственных образовательных стандартов
		поступления из федерального бюджета	0,0	0,0	0,0	0,0	0,0	
		местные бюджеты	0,0	0,0	0,0	0,0	0,0	
		внебюджетные источники	0,0	0,0	0,0	0,0	0,0	
		итого	6 950,0	1 850,0	1 700,0	1 700,0	1 700,0	
Основное мероприятие «Развитие информатизации системы образования»	департамент образования и науки Брянской области	областной бюджет	24 516,0	6 129,0	6 991,0	6 129,0	6 129,0	
		поступления из федерального бюджета	0,0	0,0	0,0	0,0	0,0	
		местные бюджеты	0,0	0,0	0,0	0,0	0,0	
		внебюджетные источники	0,0	0,0	0,0	0,0	0,0	
		итого	24 516,0	6 129,0	6 991,0	6 129,0	6 129,0	
Мероприятие «Обеспечение образовательных учреждений современными программными продуктами, электронными образовательными и информационно-методическими ресурсами, курсами дистанционной подготовки»	департамент образования и науки Брянской области	областной бюджет	4 049,1	0,0	1 349,7	1 349,7	1 349,7	внедрение федеральных государственных образовательных стандартов
		поступления из федерального бюджета	0,0	0,0	0,0	0,0	0,0	
		местные бюджеты	0,0	0,0	0,0	0,0	0,0	
		внебюджетные источники	0,0	0,0	0,0	0,0	0,0	
		итого	4 049,1	0,0	1 349,7	1 349,7	1 349,7	

Продолжение приложения

1	2	3	4	5	6	7	8	9
Мероприятие «Организация, подключение, настройка, аренда, оплата трафика и другие услуги по вводу и функционированию телекоммуникационных каналов связи в образовательных учреждениях»	департамент образования и науки Брянской области	областной бюджет	21 328,9	6 129,0	5 641,3	4 779,3	4 779,3	Внедрение федеральных государственных образовательных стандартов, %
		поступления из федерального бюджета	0,0	0,0	0,0	0,0	0,0	
		местные бюджеты	0,0	0,0	0,0	0,0	0,0	
		внебюджетные источники	0,0	0,0	0,0	0,0	0,0	
		итого	21 328,9	6 129,0	5 641,3	4 779,3	4 779,3	
Основное мероприятие «Воспитательная работа и дополнительное образование»	департамент образования и науки Брянской области	областной бюджет	2 764,0	691,0	691,0	691,0	691,0	
		поступления из федерального бюджета	0,0	0,0	0,0	0,0	0,0	
		местные бюджеты	0,0	0,0	0,0	0,0	0,0	
		внебюджетные источники	0,0	0,0	0,0	0,0	0,0	
		итого	2 764,0	691,0	691,0	691,0	691,0	
Мероприятие «Обеспечение делегации области в международном фестивале учащихся «Родник славянской дружбы» Брянской, Гомельской, Черниговской областей»	департамент образования и науки Брянской области	областной бюджет	800,0	200,0	200,0	200,0	200,0	Доля детей, получающих услуги дополнительного образования возрасте 5—18 лет, %
		поступления из федерального бюджета	0,0	0,0	0,0	0,0	0,0	
		местные бюджеты	0,0	0,0	0,0	0,0	0,0	
		внебюджетные источники	0,0	0,0	0,0	0,0	0,0	
		итого	800,0	200,0	200,0	200,0	200,0	
Мероприятие «Поддержка педагогических работников учреждений дополнительного образования детей, достигших наивысших результатов в учебно-воспитательной деятельности, внесших значительный вклад в развитие системы дополнительного образования и получивших общественное признание, в целях реализации в области приоритетного национального проекта «Образование» (премия Губернатора области)»	департамент образования и науки Брянской области	областной бюджет	440,0	110,0	110,0	110,0	110,0	Количество педагогов, повысивших профессиональный уровень в рамках участия в различных конкурсах, чел.
		поступления из федерального бюджета	0,0	0,0	0,0	0,0	0,0	
		местные бюджеты	0,0	0,0	0,0	0,0	0,0	
		внебюджетные источники	0,0	0,0	0,0	0,0	0,0	
		итого	440,0	110,0	110,0	110,0	110,0	
Мероприятие «Поддержка талантливой молодежи в целях реализации в области национального проекта «Образование» (премия Губернатора области)»	департамент образования и науки Брянской области	областной бюджет	600,0	150,0	150,0	150,0	150,0	Количество стипендиатов именных стипендий Брянской областной Думы и администрации Брянской области для одаренных детей и молодежи не менее установленных квотой, человек
		поступления из федерального бюджета	0,0	0,0	0,0	0,0	0,0	
		местные бюджеты	0,0	0,0	0,0	0,0	0,0	
		внебюджетные источники	0,0	0,0	0,0	0,0	0,0	
		итого	600,0	150,0	150,0	150,0	150,0	
Мероприятие «Проведение областных комплексных спартакиад среди обучающихся, воспитанников, студентов образовательных учреждений области»	департамент образования и науки Брянской области	областной бюджет	80,0	20,0	20,0	20,0	20,0	Доля детей, получающих услуги дополнительного образования возрасте 5—18 лет, %
		поступления из федерального бюджета	0,0	0,0	0,0	0,0	0,0	
		местные бюджеты	0,0	0,0	0,0	0,0	0,0	
		внебюджетные источники	0,0	0,0	0,0	0,0	0,0	
		итого	80,0	20,0	20,0	20,0	20,0	

1	2	3	4	5	6	7	8	9
Мероприятие «Проведение областных соревнований по программе «Президентские состязания»	департамент образования и науки Брянской области	областной бюджет	160,0	40,0	40,0	40,0	40,0	Доля детей, получающих услуги дополнительного образования возрасте 5—18 лет, %
		поступления из федерального бюджета	0,0	0,0	0,0	0,0	0,0	
		местные бюджеты	0,0	0,0	0,0	0,0	0,0	
		внебюджетные источники	0,0	0,0	0,0	0,0	0,0	
		итого	160,0	40,0	40,0	40,0	40,0	
Мероприятие «Участие во всероссийских спортивных соревнованиях школьников «Президентские состязания»	департамент образования и науки Брянской области	областной бюджет	244,0	61,0	61,0	61,0	61,0	Доля детей, получающих услуги дополнительного образования возрасте 5—18 лет, %
		поступления из федерального бюджета	0,0	0,0	0,0	0,0	0,0	
		местные бюджеты	0,0	0,0	0,0	0,0	0,0	
		внебюджетные источники	0,0	0,0	0,0	0,0	0,0	
		итого	244,0	61,0	61,0	61,0	61,0	
Мероприятие «Участие во Всероссийских спортивных мероприятиях»	департамент образования и науки Брянской области	областной бюджет	440,0	110,0	110,0	110,0	110,0	Доля детей, получающих услуги дополнительного образования возрасте 5—18 лет, %
		поступления из федерального бюджета	0,0	0,0	0,0	0,0	0,0	
		местные бюджеты	0,0	0,0	0,0	0,0	0,0	
		внебюджетные источники	0,0	0,0	0,0	0,0	0,0	
		итого	440,0	110,0	110,0	110,0	110,0	
Основное мероприятие «Сохранение и укрепление здоровья обучающихся и педагогических работников образовательных учреждений»	департамент образования и науки Брянской области	областной бюджет	28 744,3	6 355,0	7 359,3	7 515,0	7 515,0	
		поступления из федерального бюджета	0,0	0,0	0,0	0,0	0,0	
		местные бюджеты	0,0	0,0	0,0	0,0	0,0	
		внебюджетные источники	0,0	0,0	0,0	0,0	0,0	
		итого	28 744,3	6 355,0	7 359,3	7 515,0	7 515,0	
Мероприятие «Приобретение санаторно-курортных путевок для педагогических работников области»	департамент образования и науки Брянской области	областной бюджет	14 684,3	2 840,0	3 844,3	4 000,0	4 000,0	Оздоровление педагогических работников области
		поступления из федерального бюджета	0,0	0,0	0,0	0,0	0,0	
		местные бюджеты	0,0	0,0	0,0	0,0	0,0	
		внебюджетные источники	0,0	0,0	0,0	0,0	0,0	
		итого	14 684,3	2 840,0	3 844,3	4 000,0	4 000,0	
Мероприятие «Обеспечение обучающихся 1—2 классов муниципальных общеобразовательных учреждений молоком или кисломолочными продуктами»	департамент образования и науки Брянской области	областной бюджет	14 060,0	3 515,0	3 515,0	3 515,0	3 515,0	Оздоровление обучающихся рв образовательных учреждениях путем улучшения качества питания
		поступления из федерального бюджета	0,0	0,0	0,0	0,0	0,0	
		местные бюджеты	0,0	0,0	0,0	0,0	0,0	
		внебюджетные источники	0,0	0,0	0,0	0,0	0,0	
		итого	14 060,0	3 515,0	3 515,0	3 515,0	3 515,0	

Продолжение приложения

1	2	3	4	5	6	7	8	9
Основное мероприятие «Аттестация, переподготовка и повышение квалификации кадров»	департамент образования и науки Брянской области	областной бюджет	12 678,5	4 539,2	2 816,9	2 661,2	2 661,2	Доля учителей и руководителей работников области общеобразовательных учреждений, прошедших повышение квалификации и (или) профессиональную переподготовку для работы в соответствии с Федеральными государственными образовательными стандартами
		поступления из федерального бюджета	0,0	0,0	0,0	0,0	0,0	
		местные бюджеты	0,0	0,0	0,0	0,0	0,0	
		внебюджетные источники	0,0	0,0	0,0	0,0	0,0	
		итого	12 678,5	4 539,2	2 816,9	2 661,2	2 661,2	
Мероприятие «Проведение мероприятий, необходимых для аттестации педагогических работников Брянской области»	департамент образования и науки Брянской области	областной бюджет	12 278,5	4 439,2	2 716,9	2 561,2	2 561,2	Доля учителей и руководителей работников области общеобразовательных учреждений, прошедших повышение квалификации и (или) профессиональную переподготовку для работы в соответствии с Федеральными государственными образовательными стандартами, %
		поступления из федерального бюджета	0,0	0,0	0,0	0,0	0,0	
		местные бюджеты	0,0	0,0	0,0	0,0	0,0	
		внебюджетные источники	0,0	0,0	0,0	0,0	0,0	
		итого	12 278,5	4 439,2	2 716,9	2 561,2	2 561,2	
Мероприятие «Мероприятия по курсовой подготовке и повышению квалификации кадров»	департамент образования и науки Брянской области	областной бюджет	400,0	100,0	100,0	100,0	100,0	Доля учителей и руководителей работников области общеобразовательных учреждений, прошедших повышение квалификации и (или) профессиональную переподготовку для работы в соответствии с Федеральными государственными образовательными стандартами, %
		поступления из федерального бюджета	0,0	0,0	0,0	0,0	0,0	
		местные бюджеты	0,0	0,0	0,0	0,0	0,0	
		внебюджетные источники	0,0	0,0	0,0	0,0	0,0	
		итого	400,0	100,0	100,0	100,0	100,0	
Основное мероприятие «Оказание финансовой помощи учреждениям образования на основе решений Губернатора Брянской области и по предложениям депутатов Брянской областной Думы»	департамент образования и науки Брянской области	областной бюджет	233 835,9	131 385,9	42 450,0	30 000,0	30 000,0	Внедрение Федеральных государственных образовательных стандартов
		поступления из федерального бюджета	0,0	0,0	0,0	0,0	0,0	
		местные бюджеты	0,0	0,0	0,0	0,0	0,0	
		внебюджетные источники	0,0	0,0	0,0	0,0	0,0	
		итого	233 835,9	131 385,9	42 450,0	30 000,0	30 000,0	
Основное мероприятие «Приобретение школьной формы»	департамент образования и науки Брянской области	областной бюджет	62 240,0	15 560,0	15 560,0	15 560,0	15 560,0	
		поступления из федерального бюджета	0,0	0,0	0,0	0,0	0,0	
		местные бюджеты	0,0	0,0	0,0	0,0	0,0	
		внебюджетные источники	0,0	0,0	0,0	0,0	0,0	
		итого	62 240,0	15 560,0	15 560,0	15 560,0	15 560,0	
Основное мероприятие «Капитальный и текущий ремонт помещений образовательных учреждений для открытия в них дошкольных групп»	департамент образования и науки Брянской области	областной бюджет	56 900,0	19 300,0	18 800,0	18 800,0	0,0	Количество дополнительных мест для детей дошкольного возраста
		поступления из федерального бюджета	0,0	0,0	0,0	0,0	0,0	
		местные бюджеты	7 947,0	7 947,0	0,0	0,0	0,0	

1	2	3	4	5	6	7	8	9
		внебюджетные источники	0,0	0,0	0,0	0,0	0,0	
		итого	64 847,0	27 247,0	18 800,0	18 800,0	0,0	
Основное мероприятие «Капитальный и текущий ремонт зданий, возвращенных в пользование муниципальным дошкольным образовательным учреждениям»	департамент образования и науки Брянской области	областной бюджет	26 410,0	11 010,0	6 200,0	6 200,0	3 000,0	Внедрение Федеральных государственных образовательных стандартов
		поступления из федерального бюджета	0,0	0,0	0,0	0,0	0,0	
		местные бюджеты	0,0	0,0	0,0	0,0	0,0	
		внебюджетные источники	0,0	0,0	0,0	0,0	0,0	
		итого	26 410,0	11 010,0	6 200,0	6 200,0	3 000,0	
Основное мероприятие «Капитальный и текущий ремонт зданий дошкольных образовательных учреждений, переданных в муниципальную собственность»	департамент образования и науки Брянской области	областной бюджет	9 644,1	4 214,7	2 714,7	2 714,7	0,0	Внедрение Федеральных государственных образовательных стандартов
		поступления из федерального бюджета	0,0	0,0	0,0	0,0	0,0	
		местные бюджеты	645,0	645,0	0,0	0,0	0,0	
		внебюджетные источники	0,0	0,0	0,0	0,0	0,0	
		итого	10 289,1	4 859,7	2 714,7	2 714,7	0,0	
Основное мероприятие «Компенсация расходов на предоставление мер социальной поддержки по оплате жилых помещений с отоплением и освещением педагогическим работникам образовательных учреждении, финансовое обеспечение которых осуществляется из местных бюджетов, местности или поселках городского типа на территории Брянской области»	департамент образования и науки Брянской области	областной бюджет	698 728,0	162 182,0	232 182,0	152 182,0	152 182,0	Осуществление мер социальной поддержки по оплате жилья и коммунальных услуг отдельным категориям граждан, работающих в сельской местности или поселках городского типа на территории Брянской области
		поступления из федерального бюджета	0,0	0,0	0,0	0,0	0,0	
		местные бюджеты	0,0	0,0	0,0	0,0	0,0	
		внебюджетные источники	0,0	0,0	0,0	0,0	0,0	
		итого	698 728,0	162 182,0	232 182,0	152 182,0	152 182,0	
Основное мероприятие «Компенсация части родительской платы за содержание ребенка в образовательных учреждениях»	департамент образования и науки Брянской области	областной бюджет	286 352,8	71 588,2	71 588,2	71 588,2	71 588,2	Выплата компенсации части родительской платы за содержание ребенка в государственных и муниципальных образовательных учреждениях
		поступления из федерального бюджета	0,0	0,0	0,0	0,0	0,0	
		местные бюджеты	0,0	0,0	0,0	0,0	0,0	
		внебюджетные источники	0,0	0,0	0,0	0,0	0,0	
		итого	286 352,8	71 588,2	71 588,2	71 588,2	71 588,2	
Основное мероприятие «Предоставление мер социальной поддержки по оплате жилья и коммунальных услуг отдельным категориям граждан, работающих в сельской местности или поселках городского типа на территории Брянской области»	департамент образования и науки Брянской области	областной бюджет	1 976,8	468,4	502,8	502,8	502,8	Осуществление мер социальной поддержки по оплате жилья и коммунальных услуг отдельным категориям граждан, работающих в сельской местности или поселках городского типа на территории Брянской области
		поступления из федерального бюджета	0,0	0,0	0,0	0,0	0,0	
		местные бюджеты	0,0	0,0	0,0	0,0	0,0	
		внебюджетные источники	0,0	0,0	0,0	0,0	0,0	
		итого	1 976,8	468,4	502,8	502,8	502,8	
Основное мероприятие «Реализация мероприятий, направленных на социальную реабилитацию детей и подростков, попавших в трудную жизненную ситуацию»	департамент образования и науки Брянской области	областной бюджет	2 446,0	2 299,0	49,0	49,0	49,0	Доля детей, по категориям местожительства, социального статуса, состояния здоровья, охваченных моделями и программами социализации
		поступления из федерального бюджета	0,0	0,0	0,0	0,0	0,0	
		местные бюджеты	0,0	0,0	0,0	0,0	0,0	

Продолжение приложения

1	2	3	4	5	6	7	8	9
		внебюджетные источники	0,0	0,0	0,0	0,0	0,0	
		итого	2 446,0	2 299,0	49,0	49,0	49,0	
Мероприятие «Оплата труда несовершеннолетних в возрасте 14—18 лет, попавших в трудную жизненную ситуацию, при временной занятости в свободное от учебы время»	департамент образования и науки Брянской области	областной бюджет	2 397,0	2 250,0	49,0	49,0	49,0	Доля детей, по категориям местожительства, социального статуса, состояния здоровья, охваченных моделями и программами социализации, %
		поступления из федерального бюджета	0,0	0,0	0,0	0,0	0,0	
		местные бюджеты	0,0	0,0	0,0	0,0	0,0	
		внебюджетные источники	0,0	0,0	0,0	0,0	0,0	
		итого	2 397,0	2 250,0	49,0	49,0	49,0	
Мероприятие «Организация внешкольных мероприятий с несовершеннолетними, состоящими на профилактических учетах»	департамент образования и науки Брянской области	областной бюджет	49,0	49,0	0,0	0,0	0,0	Доля детей, по категориям местожительства, социального статуса, состояния здоровья, охваченных моделями и программами социализации, %
		поступления из федерального бюджета	0,0	0,0	0,0	0,0	0,0	
		местные бюджеты	0,0	0,0	0,0	0,0	0,0	
		внебюджетные источники	0,0	0,0	0,0	0,0	0,0	
		итого	49,0	49,0	0,0	0,0	0,0	
Основное мероприятие «Выплата именных стипендий одаренным детям»	департамент образования и науки Брянской области	областной бюджет	2 035,2	508,8	508,8	508,8	508,8	Количество стипендиантов именных стипендий Брянской областной Думы и администрации Брянской области для одаренных детей и молодежи не менее установленных квотой
		поступления из федерального бюджета	0,0	0,0	0,0	0,0	0,0	
		местные бюджеты	0,0	0,0	0,0	0,0	0,0	
		внебюджетные источники	0,0	0,0	0,0	0,0	0,0	
		итого	2 035,2	508,8	508,8	508,8	508,8	
Основное мероприятие «Оказание материальной помощи выпускникам из числа детей-сирот и детей, оставшихся без попечения родителей, воспитывающихся в детских домах и школах интернатах»	департамент образования и науки Брянской области	областной бюджет	700,0	175,0	175,0	175,0	175,0	Осуществление мер социальной поддержки направленной на оказание материальной помощи детям сиротам и детям, оставшихся без попечения родителей, студентам, детям из многодетных семей и выплат стипендий для обучающихся в учреждениях начального и среднего профессионального образования в соответствии с законодательством
		поступления из федерального бюджета	0,0	0,0	0,0	0,0	0,0	
		местные бюджеты	0,0	0,0	0,0	0,0	0,0	
		внебюджетные источники	0,0	0,0	0,0	0,0	0,0	
		итого	700,0	175,0	175,0	175,0	175,0	
Основное мероприятие «Возмещение части затрат в связи с предоставлением учителям общеобразовательных учреждений ипотечного кредита»	департамент образования и науки Брянской области	областной бюджет	0,0	0,0	0,0	0,0	0,0	Осуществление мер социальной поддержки по оплате жилого помещения с отоплением и освещением педагогических работников образовательных учреждений
		поступления из федерального бюджета	42 520,2	14 349,0	28 171,2	0,0	0,0	
		местные бюджеты	0,0	0,0	0,0	0,0	0,0	
		внебюджетные источники	0,0	0,0	0,0	0,0	0,0	
		итого	42 520,2	14 349,0	28 171,2	0,0	0,0	

1	2	3	4	5	6	7	8	9
Основное мероприятие «Оснащение специальных (коррекционных) образовательных учреждений осуществляющих обучение детей с нарушениями слуха, речи, зрения оборудованием для реабилитации»	департамент образования и науки Брянской области	областной бюджет	1 000,0	250,0	250,0	250,0	250,0	Внедрение Федеральных государственных образовательных стандартов
		поступления из федерального бюджета	0,0	0,0	0,0	0,0	0,0	
		местные бюджеты	0,0	0,0	0,0	0,0	0,0	
		внебюджетные источники	0,0	0,0	0,0	0,0	0,0	
		итого	1 000,0	250,0	250,0	250,0	250,0	
Основное мероприятие «Организация и проведение областных конкурсов, акций среди учащихся образовательных учреждений области»	департамент образования и науки Брянской области	областной бюджет	240,0	0,0	80,0	80,0	80,0	Доля обучающихся по программам общего образования, участвующих в олимпиадах и конкурсах различного уровня
		поступления из федерального бюджета	0,0	0,0	0,0	0,0	0,0	
		местные бюджеты	0,0	0,0	0,0	0,0	0,0	
		внебюджетные источники	0,0	0,0	0,0	0,0	0,0	
		итого	240,0	0,0	80,0	80,0	80,0	
Основное мероприятие «Субсидии муниципальным образованиям для проведения лагерей с дневным пребыванием на базе учреждений образования и спорта»	департамент образования и науки Брянской области, Управление физической культуры и спорта Брянской области	областной бюджет	144 720,0	0,0	48 240,0	48 240,0	48 240,0	Удельный вес детей школьного возраста, охваченных всеми формами оздоровления и отдыха
		поступления из федерального бюджета	0,0	0,0	0,0	0,0	0,0	
		местные бюджеты	0,0	0,0	0,0	0,0	0,0	
		внебюджетные источники	0,0	0,0	0,0	0,0	0,0	
		итого	144 720,0	0,0	48 240,0	48 240,0	48 240,0	
Основное мероприятие «Услуги по организации и проведению лагерей с дневным пребыванием на базе учреждений социальной защиты»	департамент образования и науки Брянской области, Управление физической культуры и спорта Брянской области	областной бюджет	950,4	0,0	316,8	316,8	316,8	Удельный вес детей школьного возраста, охваченных всеми формами оздоровления и отдыха
		поступления из федерального бюджета	0,0	0,0	0,0	0,0	0,0	
		местные бюджеты	0,0	0,0	0,0	0,0	0,0	
		внебюджетные источники	0,0	0,0	0,0	0,0	0,0	
		итого	950,4	0,0	316,8	316,8	316,8	
Основное мероприятие «Мероприятия по проведению оздоровительной кампании детей (путёвки в санаторные здравницы, оздоровительные лагеря)»	департамент образования и науки Брянской области, Управление физической культуры и спорта Брянской области	областной бюджет	602 972,7	0,0	197 657,5	202 657,6	202 657,6	Удельный вес детей школьного возраста, охваченных всеми формами оздоровления и отдыха
		поступления из федерального бюджета	299 551,3	0,0	99 850,5	99 850,4	99 850,4	
		местные бюджеты	0,0	0,0	0,0	0,0	0,0	
		внебюджетные источники	0,0	0,0	0,0	0,0	0,0	
		итого	902 524,0	0,0	297 508,0	302 508,0	302 508,0	
Основное мероприятие «Мероприятия по формированию условий для гражданского становления, духовно-нравственного и патриотического воспитания молодежи»	департамент образования и науки Брянской области, Управление физической культуры и спорта Брянской области	областной бюджет	2 375,9	0,0	455,9	960,0	960,0	Удельный вес молодежи в возрасте 14—30 лет, участвующей в реализации мероприятий молодежной политики, %
		поступления из федерального бюджета	0,0	0,0	0,0	0,0	0,0	
		местные бюджеты	0,0	0,0	0,0	0,0	0,0	
		внебюджетные источники	0,0	0,0	0,0	0,0	0,0	
		итого	2 375,9	0,0	455,9	960,0	960,0	

Продолжение приложения

1	2	3	4	5	6	7	8	9
Мероприятие «Организация и проведение традиционных мероприятий в области военно-патриотического, гражданского, духовно-нравственного воспитания молодежи (фестивали, конкурсы, смотры, слеты, спартакиады, военно-спортивные игры, турниры, проекты, программы и др.)»	департамент образования и науки Брянской области, Управление физической культуры и спорта Брянской области	областной бюджет	450,0	0,0	90,0	180,0	180,0	Удельный вес молодежи в возрасте 14—30 лет, участвующей в реализации мероприятий молодежной политики, %
		поступления из федерального бюджета	0,0	0,0	0,0	0,0	0,0	
		местные бюджеты	0,0	0,0	0,0	0,0	0,0	
		внебюджетные источники	0,0	0,0	0,0	0,0	0,0	
		итого	450,0	0,0	90,0	180,0	180,0	
Мероприятие «Организация и проведение мероприятий, связанных с деятельностью областного Движения юных патриотов, в т.ч.: областные конкурсы, слеты отрядов ДЮП; областной финал военно-спортивных игр отрядов ДЮП; направление команд ДЮП на всероссийские, межрегиональные»	департамент образования и науки Брянской области, Управление физической культуры и спорта Брянской области	областной бюджет	390,0	0,0	70,0	160,0	160,0	Удельный вес молодежи в возрасте 14—30 лет, участвующей в реализации мероприятий молодежной политики, %
		поступления из федерального бюджета	0,0	0,0	0,0	0,0	0,0	
		местные бюджеты	0,0	0,0	0,0	0,0	0,0	
		внебюджетные источники	0,0	0,0	0,0	0,0	0,0	
		итого	390,0	0,0	70,0	160,0	160,0	
Мероприятие «Проведение мероприятий военно-патриотическими клубами и общественными объединениями по подготовке молодежи к службе в Вооруженных Силах (Указ Президента Российской Федерации от 16 мая 1996 года № 727)»	департамент образования и науки Брянской области, Управление физической культуры и спорта Брянской области	областной бюджет	375,0	0,0	35,0	170,0	170,0	Удельный вес молодежи в возрасте 14—30 лет, участвующей в реализации мероприятий молодежной политики, %
		поступления из федерального бюджета	0,0	0,0	0,0	0,0	0,0	
		местные бюджеты	0,0	0,0	0,0	0,0	0,0	
		внебюджетные источники	0,0	0,0	0,0	0,0	0,0	
		итого	375,0	0,0	35,0	170,0	170,0	
Мероприятие «Проведение мероприятий военно-историческими клубами, общественными объединениями по возрождению традиций Русской армии и сохранению военной истории Отечества»	департамент образования и науки Брянской области, Управление физической культуры и спорта Брянской области	областной бюджет	168,0	0,0	8,0	80,0	80,0	Удельный вес молодежи в возрасте 14—30 лет, участвующей в реализации мероприятий молодежной политики, %
		поступления из федерального бюджета	0,0	0,0	0,0	0,0	0,0	
		местные бюджеты	0,0	0,0	0,0	0,0	0,0	
		внебюджетные источники	0,0	0,0	0,0	0,0	0,0	
		итого	168,0	0,0	8,0	80,0	80,0	
Мероприятие «Областная Вахта Памяти. Организация и проведение работ поисковых отрядов в целях выявления неизвестных воинских захоронений и непогребенных останков, установления имен пропавших без вести в годы Великой Отечественной войны»	департамент образования и науки Брянской области, Управление физической культуры и спорта Брянской области	областной бюджет	378,0	0,0	18,0	180,0	180,0	Удельный вес молодежи в возрасте 14—30 лет, участвующей в реализации мероприятий молодежной политики, %
		поступления из федерального бюджета	0,0	0,0	0,0	0,0	0,0	
		местные бюджеты	0,0	0,0	0,0	0,0	0,0	
		внебюджетные источники	0,0	0,0	0,0	0,0	0,0	
		итого	378,0	0,0	18,0	180,0	180,0	
Мероприятие «Мероприятия по увековечиванию памяти погибших при защите Отечества, в том числе организация выставок военных реликвий, материалов, документов, находок, сделанных в ходе поисковых экспедиций; издание книг, докладов, сборников, выпуск буклетов, проспектов, каталогов»	департамент образования и науки Брянской области, Управление физической культуры и спорта Брянской области	областной бюджет	107,7	0,0	7,7	50,0	50,0	Удельный вес молодежи в возрасте 14—30 лет, участвующей в реализации мероприятий молодежной политики, %
		поступления из федерального бюджета	0,0	0,0	0,0	0,0	0,0	
		местные бюджеты	0,0	0,0	0,0	0,0	0,0	
		внебюджетные источники	0,0	0,0	0,0	0,0	0,0	
		итого	107,7	0,0	7,7	50,0	50,0	

1	2	3	4	5	6	7	8	9
Мероприятие «Организация и проведение мероприятий, связанных с деятельностью общественных, народных, школьных музеев, комнат боевой славы. Создание, реставрация и восстановление памятников истории, мемориальных комплексов, памятников ратной и трудовой славы Брянщины»	департамент образования и науки Брянской области, Управление физической культуры и спорта Брянской области	областной бюджет	84,0	0,0	4,0	40,0	40,0	Удельный вес молодежи в возрасте 14—30 лет, участвующей в реализации мероприятий молодежной политики, %
		поступления из федерального бюджета	0,0	0,0	0,0	0,0	0,0	
		местные бюджеты	0,0	0,0	0,0	0,0	0,0	
		внебюджетные источники	0,0	0,0	0,0	0,0	0,0	
		итого	84,0	0,0	4,0	40,0	40,0	
Мероприятие «Организация и проведение мероприятий в связи с памятными датами истории России и Брянщины, в т.н.: участие во всероссийских, межрегиональных мероприятиях»	департамент образования и науки Брянской области, Управление физической культуры и спорта Брянской области	областной бюджет	147,0	0,0	7,0	70,0	70,0	Удельный вес молодежи в возрасте 14—30 лет, участвующей в реализации мероприятий молодежной политики, %
		поступления из федерального бюджета	0,0	0,0	0,0	0,0	0,0	
		местные бюджеты	0,0	0,0	0,0	0,0	0,0	
		внебюджетные источники	0,0	0,0	0,0	0,0	0,0	
		итого	147,0	0,0	7,0	70,0	70,0	
Мероприятие «Приобретение и изготовление наглядных пособий, плакатов по военной истории Отечества, Вооруженным Силам, современному вооружению для обеспечения деятельности военно-патриотических клубов и объединений, войсковых частей»	департамент образования и науки Брянской области, Управление физической культуры и спорта Брянской области	областной бюджет	21,0	0,0	1,0	10,0	10,0	Удельный вес молодежи в возрасте 14—30 лет, участвующей в реализации мероприятий молодежной политики, %
		поступления из федерального бюджета	0,0	0,0	0,0	0,0	0,0	
		местные бюджеты	0,0	0,0	0,0	0,0	0,0	
		внебюджетные источники	0,0	0,0	0,0	0,0	0,0	
		итого	21,0	0,0	1,0	10,0	10,0	
Мероприятие «Мероприятия по организации воспитательной работы, досуга и реабилитации военнослужащих частей, дислоцирующихся на территории области, подшефных кораблей ВМС, в том числе: организация концертов, выступление молодежных творческих коллективов в войсковых частях, дислоцирующихся на территории области, закрытых учреждениях; участие в проведении дней видов и родов войск, дней войсковых частей; направление представителей и команд для участия в мероприятиях за пределами области; помощь в организации подписки на периодические издания, пополнении библиотек, видеотек, приобретении спортивного инвентаря и другого оборудования»	департамент образования и науки Брянской области, Управление физической культуры и спорта Брянской области	областной бюджет	60,0	0,0	20,0	20,0	20,0	Удельный вес молодежи в возрасте 14—30 лет, участвующей в реализации мероприятий молодежной политики, %
		поступления из федерального бюджета	0,0	0,0	0,0	0,0	0,0	
		местные бюджеты	0,0	0,0	0,0	0,0	0,0	
		внебюджетные источники	0,0	0,0	0,0	0,0	0,0	
		итого	60,0	0,0	20,0	20,0	20,0	
Мероприятие «Приобретение поискового оборудования»	департамент образования и науки Брянской области	областной бюджет	195,2	0,0	195,2	0,0	0,0	Удельный вес молодежи в возрасте 14—30 лет, участвующей в реализации мероприятий молодежной политики, %
		поступления из федерального бюджета	0,0	0,0	0,0	0,0	0,0	

Продолжение приложения

1	2	3	4	5	6	7	8	9
		местные бюджеты	0,0	0,0	0,0	0,0	0,0	
		внебюджетные источники	0,0	0,0	0,0	0,0	0,0	
		итого	195,2	0,0	195,2	0,0	0,0	
Мероприятие «Приобретение поискового оборудования для Брянского регионального общественного движения военно-патриотических и поисковых организаций «Отечество»	Управление физической культуры и спорта Брянской области	областной бюджет	0,0	0,0	0,0	0,0	0,0	Удельный вес молодежи в возрасте 14—30 лет, участвующей в реализации мероприятий молодежной политики, %
		поступления из федерального бюджета	0,0	0,0	0,0	0,0	0,0	
		местные бюджеты	0,0	0,0	0,0	0,0	0,0	
		внебюджетные источники	0,0	0,0	0,0	0,0	0,0	
		итого	0,0	0,0	0,0	0,0	0,0	
Основное мероприятие «Мероприятия по подготовке и участию молодежи в реализации приоритетных направлений государственной политики»	департамент образования и науки Брянской области, Управление физической культуры и спорта Брянской области	областной бюджет	561,0	0,0	61,0	250,0	250,0	Удельный вес молодежи в возрасте 14—30 лет, участвующей в реализации мероприятий молодежной политики, %
		поступления из федерального бюджета	0,0	0,0	0,0	0,0	0,0	
		местные бюджеты	0,0	0,0	0,0	0,0	0,0	
		внебюджетные источники	0,0	0,0	0,0	0,0	0,0	
		итого	561,0	0,0	61,0	250,0	250,0	
Мероприятие «Проведение мероприятий по поддержке молодёжного предпринимательства: проведение анкетирования по вопросам участия молодёжи в предпринимательстве; проведение информационно-пропагандистской компании по формированию в молодёжной среде привлекательного имиджа»	департамент образования и науки Брянской области, Управление физической культуры и спорта Брянской области	областной бюджет	231,0	0,0	11,0	110,0	110,0	Удельный вес молодежи в возрасте 14—30 лет, участвующей в реализации мероприятий молодежной политики, %
		поступления из федерального бюджета	0,0	0,0	0,0	0,0	0,0	
		местные бюджеты	0,0	0,0	0,0	0,0	0,0	
		внебюджетные источники	0,0	0,0	0,0	0,0	0,0	
		итого	231,0	0,0	11,0	110,0	110,0	
Мероприятие «Проведение мероприятий по развитию молодёжного парламентаризма в Брянской области: формирование и развитие молодёжных совещательных структур при органах государственной власти и местного самоуправления; проведение информационно-пропагандистской кампании по формированию в молодёжной среде привлекательного имиджа активной общественной деятельности; изготовление информационных и методических материалов продукции о деятельности молодёжных совещательных органов, в том числе футболок, значков, флагов; содействие в организации деятельности молодёжных совещательных органов; проведение образовательных курсов и тренингов для членов молодёжных совещательных органов; проведение стажировок членов	департамент образования и науки Брянской области, Управление физической культуры и спорта Брянской области	областной бюджет	168,0	0,0	8,0	80,0	80,0	Удельный вес молодежи в возрасте 14—30 лет, участвующей в реализации мероприятий молодежной политики, %
		поступления из федерального бюджета	0,0	0,0	0,0	0,0	0,0	
		местные бюджеты	0,0	0,0	0,0	0,0	0,0	
		внебюджетные источники	0,0	0,0	0,0	0,0	0,0	
		итого	168,0	0,0	8,0	80,0	80,0	

1	2	3	4	5	6	7	8	9
молодёжных совещательных органов в муниципальных и областных органах власти; участие в межрегиональных и всероссийских конференциях, встречах и «круглых столах», посвящённых вопросам развития молодёжного парламентаризма и проблемам реализации государственной молодёжной политики»								
Мероприятие «Поддержка деятельности молодёжных студенческих отрядов в Брянской области: содействие формированию строительных отрядов в вузах и ссузах Брянской области; проведение агитационной кампании по участию в строительных отрядах; проведение установочных сборов»	департамент образования и науки Брянской области, Управление физической культуры и спорта Брянской области	областной бюджет	42,0	0,0	2,0	20,0	20,0	Удельный вес молодежи в возрасте 14—30 лет, участвующей в реализации мероприятий молодежной политики, %
		поступления из федерального бюджета	0,0	0,0	0,0	0,0	0,0	
		местные бюджеты	0,0	0,0	0,0	0,0	0,0	
		внебюджетные источники	0,0	0,0	0,0	0,0	0,0	
		итого	42,0	0,0	2,0	20,0	20,0	
Мероприятие «Координация и развитие системы отношений молодых людей с участием современного рынка труда: содействие профессиональной ориентации и определению молодёжи (организация и поддержка профориентационных мероприятий); содействие вторичной занятости молодёжи»	департамент образования и науки Брянской области, Управление физической культуры и спорта Брянской области	областной бюджет	120,0	0,0	40,0	40,0	40,0	Удельный вес молодежи в возрасте 14—30 лет, участвующей в реализации мероприятий молодежной политики, %
		поступления из федерального бюджета	0,0	0,0	0,0	0,0	0,0	
		местные бюджеты	0,0	0,0	0,0	0,0	0,0	
		внебюджетные источники	0,0	0,0	0,0	0,0	0,0	
		итого	120,0	0,0	40,0	40,0	40,0	
Основное мероприятие «Мероприятия по развитию детского и молодежного движения в Брянской области»	департамент образования и науки Брянской области	областной бюджет	1 911,0	0,0	571,0	670,0	670,0	Удельный вес молодежи в возрасте 14—30 лет, участвующей в реализации мероприятий молодежной политики, %
		поступления из федерального бюджета	0,0	0,0	0,0	0,0	0,0	
		местные бюджеты	0,0	0,0	0,0	0,0	0,0	
		внебюджетные источники	0,0	0,0	0,0	0,0	0,0	
		итого	1 911,0	0,0	571,0	670,0	670,0	
Мероприятие «Конкурс проектов и программ по реализации молодежной политики на территории области»	департамент образования и науки Брянской области	областной бюджет	1 350,0	0,0	450,0	450,0	450,0	Удельный вес молодежи в возрасте 14—30 лет, участвующей в мероприятиях, проводимых по инициативе детских и молодежных организаций, %
		поступления из федерального бюджета	0,0	0,0	0,0	0,0	0,0	
		местные бюджеты	0,0	0,0	0,0	0,0	0,0	
		внебюджетные источники	0,0	0,0	0,0	0,0	0,0	
		итого	1 350,0	0,0	450,0	450,0	450,0	
Мероприятие «Подготовка и проведение областных, городских, районных фестивалей, форумов, конференций, собраний молодежи, общественных объединений»	департамент образования и науки Брянской области, Управление физической культуры и спорта Брянской области	областной бюджет	126,0	0,0	6,0	60,0	60,0	Удельный вес молодежи в возрасте 14—30 лет, участвующей в мероприятиях, проводимых по инициативе детских и молодежных организаций, %
		поступления из федерального бюджета	0,0	0,0	0,0	0,0	0,0	
		местные бюджеты	0,0	0,0	0,0	0,0	0,0	
		внебюджетные источники	0,0	0,0	0,0	0,0	0,0	
		итого	126,0	0,0	6,0	60,0	60,0	

Продолжение приложения

1	2	3	4	5	6	7	8	9
Мероприятие «Проведение областного фестиваля молодежи и молодежных объединений»	департамент образования и науки Брянской области, Управление физической культуры и спорта Брянской области	областной бюджет	270,0	0,0	90,0	90,0	90,0	Удельный вес молодежи в возрасте 14—30 лет, участвующей в реализации мероприятий молодежной политики, %
		поступления из федерального бюджета	0,0	0,0	0,0	0,0	0,0	
		местные бюджеты	0,0	0,0	0,0	0,0	0,0	
		внебюджетные источники	0,0	0,0	0,0	0,0	0,0	
		итого	270,0	0,0	90,0	90,0	90,0	
Мероприятие «Организация и проведение областного фестиваля детских общественных организаций»	департамент образования и науки Брянской области, Управление физической культуры и спорта Брянской области	областной бюджет	63,0	0,0	3,0	30,0	30,0	Удельный вес молодежи в возрасте 14—30 лет, участвующей в реализации мероприятий молодежной политики, %
		поступления из федерального бюджета	0,0	0,0	0,0	0,0	0,0	
		местные бюджеты	0,0	0,0	0,0	0,0	0,0	
		внебюджетные источники	0,0	0,0	0,0	0,0	0,0	
		итого	63,0	0,0	3,0	30,0	30,0	
Мероприятие «Организация и проведение конкурса организаторов детского движения «Вожатый года», лидеров молодежных общественных объединений «Лидер года»	департамент образования и науки Брянской области, Управление физической культуры и спорта Брянской области	областной бюджет	42,0	0,0	2,0	20,0	20,0	Удельный вес молодежи в возрасте 14—30 лет, участвующей в реализации мероприятий молодежной политики, %
		поступления из федерального бюджета	0,0	0,0	0,0	0,0	0,0	
		местные бюджеты	0,0	0,0	0,0	0,0	0,0	
		внебюджетные источники	0,0	0,0	0,0	0,0	0,0	
		итого	42,0	0,0	2,0	20,0	20,0	
Мероприятие «Направление представителей молодежных и детских общественных объединений для участия в межрегиональных, всероссийских, международных конкурсах, совещаниях, встречах, семинарах»	департамент образования и науки Брянской области, Управление физической культуры и спорта Брянской области	областной бюджет	60,0	0,0	20,0	20,0	20,0	Удельный вес молодежи в возрасте 14—30 лет, участвующей в реализации мероприятий молодежной политики, %
		поступления из федерального бюджета	0,0	0,0	0,0	0,0	0,0	
		местные бюджеты	0,0	0,0	0,0	0,0	0,0	
		внебюджетные источники	0,0	0,0	0,0	0,0	0,0	
		итого	60,0	0,0	20,0	20,0	20,0	
Основное мероприятие «Мероприятия по оказанию социальной помощи и поддержки молодежи»	департамент образования и науки Брянской области, Управление физической культуры и спорта Брянской области	областной бюджет	156,0	0,0	16,0	70,0	70,0	
		поступления из федерального бюджета	0,0	0,0	0,0	0,0	0,0	
		местные бюджеты	0,0	0,0	0,0	0,0	0,0	
		внебюджетные источники	0,0	0,0	0,0	0,0	0,0	
		итого	156,0	0,0	16,0	70,0	70,0	
Мероприятие «Организация и проведение традиционных мероприятий по профилактике правонарушений и наркозависимости в молодежной среде, социальной помощи и поддержке молодежи»	департамент образования и науки Брянской области, Управление физической культуры и спорта Брянской области	областной бюджет	10,5	0,0	0,5	5,0	5,0	Удельный вес молодежи в возрасте 14—30 лет, участвующей в реализации мероприятий молодежной политики, %
		поступления из федерального бюджета	0,0	0,0	0,0	0,0	0,0	
		местные бюджеты	0,0	0,0	0,0	0,0	0,0	
		внебюджетные источники	0,0	0,0	0,0	0,0	0,0	
		итого	10,5	0,0	0,5	5,0	5,0	

1	2	3	4	5	6	7	8	9
Мероприятие «Обеспечение деятельности молодежных оперативных отрядов»	департамент образования и науки Брянской области, Управление физической культуры и спорта Брянской области	областной бюджет	21,0	0,0	1,0	10,0	10,0	Удельный вес молодежи в возрасте 14—30 лет, участвующей в реализации мероприятий молодежной политики, %
		поступления из федерального бюджета	0,0	0,0	0,0	0,0	0,0	
		местные бюджеты	0,0	0,0	0,0	0,0	0,0	
		внебюджетные источники	0,0	0,0	0,0	0,0	0,0	
		итого	21,0	0,0	1,0	10,0	10,0	
Мероприятие «Организация и проведение конкурсов в сфере молодежного предпринимательства»	департамент образования и науки Брянской области, Управление физической культуры и спорта Брянской области	областной бюджет	21,0	0,0	1,0	10,0	10,0	Удельный вес молодежи в возрасте 14—30 лет, участвующей в реализации мероприятий молодежной политики, %
		поступления из федерального бюджета	0,0	0,0	0,0	0,0	0,0	
		местные бюджеты	0,0	0,0	0,0	0,0	0,0	
		внебюджетные источники	0,0	0,0	0,0	0,0	0,0	
		итого	21,0	0,0	1,0	10,0	10,0	
Мероприятие «Проведение мероприятий, направленных на укрепление общественного института молодой семьи»	департамент образования и науки Брянской области, Управление физической культуры и спорта Брянской области	областной бюджет	63,0	0,0	3,0	30,0	30,0	Удельный вес молодежи в возрасте 14—30 лет, участвующей в реализации мероприятий молодежной политики, %
		поступления из федерального бюджета	0,0	0,0	0,0	0,0	0,0	
		местные бюджеты	0,0	0,0	0,0	0,0	0,0	
		внебюджетные источники	0,0	0,0	0,0	0,0	0,0	
		итого	63,0	0,0	3,0	30,0	30,0	
Мероприятие «Организация и проведение областных семинаров, конференций, «круглых столов» по вопросам асоциальных явлений в молодежной среде»	департамент образования и науки Брянской области, Управление физической культуры и спорта Брянской области	областной бюджет	10,5	0,0	0,5	5,0	5,0	Удельный вес молодежи в возрасте 14—30 лет, участвующей в реализации мероприятий молодежной политики, %
		поступления из федерального бюджета	0,0	0,0	0,0	0,0	0,0	
		местные бюджеты	0,0	0,0	0,0	0,0	0,0	
		внебюджетные источники	0,0	0,0	0,0	0,0	0,0	
		итого	10,5	0,0	0,5	5,0	5,0	
Мероприятие «Направление представителей молодежных общественных объединений для участия в межрегиональных, всероссийских, международных форумах, конференциях, семинарах по вопросам социальной помощи и поддержки молодежи»	департамент образования и науки Брянской области, Управление физической культуры и спорта Брянской области	областной бюджет	30,0	0,0	10,0	10,0	10,0	Удельный вес молодежи в возрасте 14—30 лет, участвующей в реализации мероприятий молодежной политики, %
		поступления из федерального бюджета	0,0	0,0	0,0	0,0	0,0	
		местные бюджеты	0,0	0,0	0,0	0,0	0,0	
		внебюджетные источники	0,0	0,0	0,0	0,0	0,0	
		итого	30,0	0,0	10,0	10,0	10,0	
Основное мероприятие «Мероприятия, направленные на развитие сферы детского и молодежного оздоровления и отдыха»	департамент образования и науки Брянской области, Управление физической культуры и спорта Брянской области	областной бюджет	32 773,8	0,0	10 270,6	11 251,6	11 251,6	
		поступления из федерального бюджета	0,0	0,0	0,0	0,0	0,0	
		местные бюджеты	0,0	0,0	0,0	0,0	0,0	
		внебюджетные источники	0,0	0,0	0,0	0,0	0,0	
		итого	32 773,8	0,0	10 270,6	11 251,6	11 251,6	

Продолжение приложения

1	2	3	4	5	6	7	8	9
Мероприятие «Конкурс программ и пилотных проектов в сфере оздоровления, отдыха и занятости детей и молодёжи»	департамент образования и науки Брянской области, Управление физической культуры и спорта Брянской области	областной бюджет	21,0	0,0	1,0	10,0	10,0	Удельный вес молодежи в возрасте 14—30 лет, охваченной всеми формами оздоровления, отдыха и занятости, %
		поступления из федерального бюджета	0,0	0,0	0,0	0,0	0,0	
		местные бюджеты	0,0	0,0	0,0	0,0	0,0	
		внебюджетные источники	0,0	0,0	0,0	0,0	0,0	
		итого	21,0	0,0	1,0	10,0	10,0	
Мероприятие «Проведение мероприятий по вопросам маркетинга и менеджмента в системе детского и молодёжного оздоровления и отдыха: проведение ярмарок путёвок и услуг детских оздоровительных учреждений; проведение выставок и фестивалей учреждений оздоровления и отдыха»	департамент образования и науки Брянской области, Управление физической культуры и спорта Брянской области	областной бюджет	165,0	0,0	25,0	70,0	70,0	Удельный вес молодежи в возрасте 14—30 лет, охваченной всеми формами оздоровления, отдыха и занятости, %
		поступления из федерального бюджета	0,0	0,0	0,0	0,0	0,0	
		местные бюджеты	0,0	0,0	0,0	0,0	0,0	
		внебюджетные источники	0,0	0,0	0,0	0,0	0,0	
		итого	165,0	0,0	25,0	70,0	70,0	
Мероприятие «Приобретение путёвок в лагеря общего и санаторного типа воспитанникам детских домов и школ-интернатов, детям-сиротам, детям из семей, нуждающихся в государственной поддержке; приобретение путёвок в санаторные здравницы для отдельных категорий призывной молодёжи, определённых решением областной призывной комиссии. Организация оздоровления и отдыха детей и подростков, в т.ч.: организация лагерей с дневным пребыванием (оплата стоимости питания) на базе учреждений образования и центров социального обслуживания населения для детей из семей, нуждающихся в государственной помощи; организация и проведение профильных смен на базе загородных оздоровительных лагерей с целью внедрения новых педагогических технологий, отработки моделей организации оздоровления и развивающего отдыха детей и молодёжи и создания условий для приобретения молодыми людьми лидерского и гуманитарного опыта»	департамент образования и науки Брянской области, Управление физической культуры и спорта Брянской области	областной бюджет	17 884,8	0,0	5 961,6	5 961,6	5 961,6	Удельный вес молодежи в возрасте 14—30 лет, охваченной всеми формами оздоровления, отдыха и занятости, %
		поступления из федерального бюджета	0,0	0,0	0,0	0,0	0,0	
		местные бюджеты	0,0	0,0	0,0	0,0	0,0	
		внебюджетные источники	0,0	0,0	0,0	0,0	0,0	
		итого	17 884,8	0,0	5 961,6	5 961,6	5 961,6	
Мероприятие «Организация оздоровления и отдыха студентов высших и средних специальных учебных заведений, в т.н.: приобретение путёвок для студентов государственных высших и средних специальных учебных заведений в здравницы области и за пределы; организация и проведение»	департамент образования и науки Брянской области, Управление физической культуры и спорта Брянской области	областной бюджет	12 000,0	0,0	4 000,0	4 000,0	4 000,0	Удельный вес детей школьного возраста, охваченных всеми формами оздоровления и отдыха, %
		поступления из федерального бюджета	0,0	0,0	0,0	0,0	0,0	
		местные бюджеты	0,0	0,0	0,0	0,0	0,0	
		внебюджетные источники	0,0	0,0	0,0	0,0	0,0	
		итого	12 000,0	0,0	4 000,0	4 000,0	4 000,0	

1	2	3	4	5	6	7	8	9
Мероприятие «Оплата проезда групп детей и подростков, выезжающих на оздоровление и отдых за пределы области, в т.ч. в ВДЦ «Орлёнок» и БДЦ «Зубрёнок»	департамент образования и науки Брянской области, Управление физической культуры и спорта Брянской области	областной бюджет	450,0	0,0	150,0	150,0	150,0	Удельный вес детей школьного возраста, охваченных всеми формами оздоровления и отдыха, %
		поступления из федерального бюджета	0,0	0,0	0,0	0,0	0,0	
		местные бюджеты	0,0	0,0	0,0	0,0	0,0	
		внебюджетные источники	0,0	0,0	0,0	0,0	0,0	
		итого	450,0	0,0	150,0	150,0	150,0	
Мероприятие «Формирование областной системы кадровой подготовки в сфере детского и молодёжного оздоровления и отдыха: организация и проведение цикла семинаров для директоров, бухгалтеров, заместителей по воспитательной и методической работе учреждений оздоровления и отдыха»	департамент образования и науки Брянской области, Управление физической культуры и спорта Брянской области	областной бюджет	2 100,0	0,0	100,0	1 000,0	1 000,0	Удельный вес молодежи в возрасте 14—30 лет, охваченной всеми формами оздоровления, отдыха и занятости, %
		поступления из федерального бюджета	0,0	0,0	0,0	0,0	0,0	
		местные бюджеты	0,0	0,0	0,0	0,0	0,0	
		внебюджетные источники	0,0	0,0	0,0	0,0	0,0	
		итого	2 100,0	0,0	100,0	1 000,0	1 000,0	
Мероприятие «Информационно-методическое обеспечение системы детского и молодёжного оздоровления и отдыха: подготовка и выпуск методических пособий, рекомендаций для учреждений оздоровления и отдыха; подготовка и выпуск информационно-методических материалов»	департамент образования и науки Брянской области, Управление физической культуры и спорта Брянской области	областной бюджет	153,0	0,0	33,0	60,0	60,0	Удельный вес молодежи в возрасте 14—30 лет, охваченной всеми формами оздоровления, отдыха и занятости, %
		поступления из федерального бюджета	0,0	0,0	0,0	0,0	0,0	
		местные бюджеты	0,0	0,0	0,0	0,0	0,0	
		внебюджетные источники	0,0	0,0	0,0	0,0	0,0	
		итого	153,0	0,0	33,0	60,0	60,0	
Основное мероприятие «Мероприятия, направленные на развитие активности и творческого потенциала студенческой молодежи»	департамент образования и науки Брянской области, Управление физической культуры и спорта Брянской области	областной бюджет	738,0	0,0	78,0	330,0	330,0	
		поступления из федерального бюджета	0,0	0,0	0,0	0,0	0,0	
		местные бюджеты	0,0	0,0	0,0	0,0	0,0	
		внебюджетные источники	0,0	0,0	0,0	0,0	0,0	
		итого	738,0	0,0	78,0	330,0	330,0	
Мероприятие «Организация и проведение мероприятий самодеятельного художественного творчества студентов и учащихся Брянской области, в том числе направление творческих студенческих коллективов на межрегиональные, всероссийские конкурсы»	департамент образования и науки Брянской области, Управление физической культуры и спорта Брянской области	областной бюджет	448,5	0,0	38,5	205,0	205,0	Удельный вес молодежи в возрасте 14—30 лет, участвующей в реализации мероприятий молодежной политики, %
		поступления из федерального бюджета	0,0	0,0	0,0	0,0	0,0	
		местные бюджеты	0,0	0,0	0,0	0,0	0,0	
		внебюджетные источники	0,0	0,0	0,0	0,0	0,0	
		итого	448,5	0,0	38,5	205,0	205,0	
Мероприятие «Организация творческих, социальных, информационных конкурсов и фестивалей среди студентов и учащихся»	департамент образования и науки Брянской области, Управление физической культуры и спорта Брянской области	областной бюджет	61,5	0,0	11,5	25,0	25,0	Удельный вес молодежи в возрасте 14—30 лет, участвующей в реализации мероприятий молодежной политики, %
		поступления из федерального бюджета	0,0	0,0	0,0	0,0	0,0	
		местные бюджеты	0,0	0,0	0,0	0,0	0,0	
		внебюджетные источники	0,0	0,0	0,0	0,0	0,0	
		итого	61,5	0,0	11,5	25,0	25,0	

Продолжение приложения

1	2	3	4	5	6	7	8	9
Мероприятие «Формирование системы навыков здорового образа жизни. Организация и проведение мероприятий физкультурно-спортивной направленности. Мероприятия спортивных студенческих организаций и клубов»	департамент образования и науки Брянской области, Управление физической культуры и спорта Брянской области	областной бюджет	105,0	0,0	5,0	50,0	50,0	Удельный вес молодежи в возрасте 14—30 лет, участвующей в реализации мероприятий молодежной политики, %
		поступления из федерального бюджета	0,0	0,0	0,0	0,0	0,0	
		местные бюджеты	0,0	0,0	0,0	0,0	0,0	
		внебюджетные источники	0,0	0,0	0,0	0,0	0,0	
		итого	105,0	0,0	5,0	50,0	50,0	
Мероприятие «Организация деятельности областного студенческого отряда»	департамент образования и науки Брянской области, Управление физической культуры и спорта Брянской области	областной бюджет	42,0	0,0	2,0	20,0	20,0	Удельный вес молодежи в возрасте 14—30 лет, участвующей в реализации мероприятий молодежной политики, %
		поступления из федерального бюджета	0,0	0,0	0,0	0,0	0,0	
		местные бюджеты	0,0	0,0	0,0	0,0	0,0	
		внебюджетные источники	0,0	0,0	0,0	0,0	0,0	
		итого	42,0	0,0	2,0	20,0	20,0	
Мероприятие «Направление и участие студенческих коллективов, учащихся в мероприятиях международного, всероссийского, межрегионального уровней»	департамент образования и науки Брянской области Управление физической культуры и спорта Брянской области	областной бюджет	81,0	0,0	21,0	30,0	30,0	Удельный вес молодежи в возрасте 14—30 лет, участвующей в реализации мероприятий молодежной политики, %
		поступления из федерального бюджета	0,0	0,0	0,0	0,0	0,0	
		местные бюджеты	0,0	0,0	0,0	0,0	0,0	
		внебюджетные источники	0,0	0,0	0,0	0,0	0,0	
		итого	81,0	0,0	21,0	30,0	30,0	
Основное мероприятие «Мероприятия, направленные на развитие молодежного массового спорта»	департамент образования и науки Брянской области, Управление физической культуры и спорта Брянской области	областной бюджет	252,0	0,0	12,0	120,0	120,0	
		поступления из федерального бюджета	0,0	0,0	0,0	0,0	0,0	
		местные бюджеты	0,0	0,0	0,0	0,0	0,0	
		внебюджетные источники	0,0	0,0	0,0	0,0	0,0	
		итого	252,0	0,0	12,0	120,0	120,0	
Мероприятие «Организация и проведение турниров по массовым видам спорта среди детских и молодежных непрофессиональных коллективов»	департамент образования и науки Брянской области, Управление физической культуры и спорта Брянской области	областной бюджет	21,0	0,0	1,0	10,0	10,0	Удельный вес молодежи в возрасте 14—30 лет, участвующей в реализации мероприятий молодежной политики, %
		поступления из федерального бюджета	0,0	0,0	0,0	0,0	0,0	
		местные бюджеты	0,0	0,0	0,0	0,0	0,0	
		внебюджетные источники	0,0	0,0	0,0	0,0	0,0	
		итого	21,0	0,0	1,0	10,0	10,0	
Мероприятие «Организация спортивного массового туризма. Проведение походов, слетов и фестивалей спортивно-туристской направленности»	департамент образования и науки Брянской области, Управление физической культуры и спорта Брянской области	областной бюджет	94,5	0,0	4,5	45,0	45,0	Удельный вес молодежи в возрасте 14—30 лет, участвующей в реализации мероприятий молодежной политики, %
		поступления из федерального бюджета	0,0	0,0	0,0	0,0	0,0	
		местные бюджеты	0,0	0,0	0,0	0,0	0,0	
		внебюджетные источники	0,0	0,0	0,0	0,0	0,0	
		итого	94,5	0,0	4,5	45,0	45,0	

1	2	3	4	5	6	7	8	9
Мероприятие «Проведение областных, участие в организации международных и российских соревнованиях по спортивным бальным танцам»	департамент образования и науки Брянской области, Управление физической культуры и спорта Брянской области	областной бюджет	94,5	0,0	4,5	45,0	45,0	Удельный вес молодежи в возрасте 14—30 лет, участвующей в реализации мероприятий молодежной политики, %
		поступления из федерального бюджета	0,0	0,0	0,0	0,0	0,0	
		местные бюджеты	0,0	0,0	0,0	0,0	0,0	
		внебюджетные источники	0,0	0,0	0,0	0,0	0,0	
		итого	94,5	0,0	4,5	45,0	45,0	
Мероприятие «Организация мероприятий по формированию у молодежи культуры безопасности в экстремальных ситуациях»	департамент образования и науки Брянской области, Управление физической культуры и спорта Брянской области	областной бюджет	21,0	0,0	1,0	10,0	10,0	Удельный вес молодежи в возрасте 14—30 лет, участвующей в реализации мероприятий молодежной политики, %
		поступления из федерального бюджета	0,0	0,0	0,0	0,0	0,0	
		местные бюджеты	0,0	0,0	0,0	0,0	0,0	
		внебюджетные источники	0,0	0,0	0,0	0,0	0,0	
		итого	21,0	0,0	1,0	10,0	10,0	
Мероприятие «Участие победителей областных соревнований в межрегиональных, российских и международных первенствах и турнирах»	департамент образования и науки Брянской области, Управление физической культуры и спорта Брянской области	областной бюджет	21,0	0,0	1,0	10,0	10,0	Удельный вес молодежи в возрасте 14—30 лет, участвующей в реализации мероприятий молодежной политики, %
		поступления из федерального бюджета	0,0	0,0	0,0	0,0	0,0	
		местные бюджеты	0,0	0,0	0,0	0,0	0,0	
		внебюджетные источники	0,0	0,0	0,0	0,0	0,0	
		итого	21,0	0,0	1,0	10,0	10,0	
Основное мероприятие «Мероприятия, направленные на развитие художественного творчества, духовно-нравственных качеств личности молодого человека»	департамент образования и науки Брянской области, Управление физической культуры и спорта Брянской области	областной бюджет	444,0	0,0	64,0	190,0	190,0	
		поступления из федерального бюджета	0,0	0,0	0,0	0,0	0,0	
		местные бюджеты	0,0	0,0	0,0	0,0	0,0	
		внебюджетные источники	0,0	0,0	0,0	0,0	0,0	
		итого	444,0	0,0	64,0	190,0	190,0	
Мероприятие «Организация и проведение учебно-методических семинаров и конференций по вопросам организации культурно-досуговой деятельности и развития художественного творчества детей и молодежи»	департамент образования и науки Брянской области, Управление физической культуры и спорта Брянской области	областной бюджет	21,0	0,0	1,0	10,0	10,0	Удельный вес молодежи в возрасте 14—30 лет, участвующей в реализации мероприятий молодежной политики, %
		поступления из федерального бюджета	0,0	0,0	0,0	0,0	0,0	
		местные бюджеты	0,0	0,0	0,0	0,0	0,0	
		внебюджетные источники	0,0	0,0	0,0	0,0	0,0	
		итого	21,0	0,0	1,0	10,0	10,0	
Мероприятие «Организация и проведение традиционных ежегодных фестивалей и конкурсов самодеятельного художественного творчества молодежи, в том числе приобретение материально-технических средств, необходимых для проведения мероприятий»	департамент образования и науки Брянской области, Управление физической культуры и спорта Брянской области	областной бюджет	339,0	0,0	59,0	140,0	140,0	Удельный вес молодежи в возрасте 14—30 лет, участвующей в реализации мероприятий молодежной политики, %
		поступления из федерального бюджета	0,0	0,0	0,0	0,0	0,0	
		местные бюджеты	0,0	0,0	0,0	0,0	0,0	
		внебюджетные источники	0,0	0,0	0,0	0,0	0,0	
		итого	339,0	0,0	59,0	140,0	140,0	

Продолжение приложения

1	2	3	4	5	6	7	8	9
Мероприятие «Направление одаренной молодежи, творческих коллективов и объединений для участия во всероссийских и международных фестивалях, конкурсах, творческих олимпиадах»	департамент образования и науки Брянской области, Управление физической культуры и спорта Брянской области	областной бюджет	84,0	0,0	4,0	40,0	40,0	Удельный вес молодежи в возрасте 14—30 лет, участвующей в реализации мероприятий молодежной политики, %
		поступления из федерального бюджета	0,0	0,0	0,0	0,0	0,0	
		местные бюджеты	0,0	0,0	0,0	0,0	0,0	
		внебюджетные источники	0,0	0,0	0,0	0,0	0,0	
		итого	84,0	0,0	4,0	40,0	40,0	
Основное мероприятие «Мероприятия по развитию международного молодежного сотрудничества»	департамент образования и науки Брянской области, Управление физической культуры и спорта Брянской области	областной бюджет	2 315,8	0,0	335,8	990,0	990,0	
		поступления из федерального бюджета	0,0	0,0	0,0	0,0	0,0	
		местные бюджеты	0,0	0,0	0,0	0,0	0,0	
		внебюджетные источники	0,0	0,0	0,0	0,0	0,0	
		итого	2 315,8	0,0	335,8	990,0	990,0	
Мероприятие «Реализация соглашения о сотрудничестве молодежи Брянской, Черниговской, Гомельской, Могилевской областей России, Украины, Белоруссии, Приднестровской Молдавской Республики, в т.ч.: подготовка и проведение, участие во встречах-совещаниях лидеров молодежных объединений и государственных структур по делам молодежи приграничных областей (в том числе районов) России, Белоруссии, Украины; прием делегаций партнеров по Соглашению для участия в совместных молодежных мероприятиях»	департамент образования и науки Брянской области, Управление физической культуры и спорта Брянской области	областной бюджет	63,0	0,0	3,0	30,0	30,0	Удельный вес молодежи в возрасте 14—30 лет, участвующей в реализации мероприятий молодежной политики, %
		поступления из федерального бюджета	0,0	0,0	0,0	0,0	0,0	
		местные бюджеты	0,0	0,0	0,0	0,0	0,0	
		внебюджетные источники	0,0	0,0	0,0	0,0	0,0	
		итого	63,0	0,0	3,0	30,0	30,0	
Мероприятие «Проведение Международного молодёжного фестиваля славянских народов у Монумента Дружбы в Климовском районе, лагеря славянской молодёжи у Монумента Дружбы в Климовском районе»	департамент образования и науки Брянской области, Управление физической культуры и спорта Брянской области	областной бюджет	2 210,8	0,0	330,8	940,0	940,0	Удельный вес молодежи в возрасте 14—30 лет, участвующей в реализации мероприятий молодежной политики, %
		поступления из федерального бюджета	0,0	0,0	0,0	0,0	0,0	
		местные бюджеты	0,0	0,0	0,0	0,0	0,0	
		внебюджетные источники	0,0	0,0	0,0	0,0	0,0	
		итого	2 210,8	0,0	‘ 330,8	940,0	940,0	
Мероприятие «Подготовка и проведение, участие во встречах-совещаниях лидеров молодежных объединений и государственных структур по делам молодежи приграничных областей (в том числе районов) России, Белоруссии, Украины: прием делегаций партнеров по Соглашению для участия в совместных молодежных мероприятиях групп лидеров молодежных и детских объединений; в рамках проведения областного фестиваля молодежи,	департамент образования и науки Брянской области, Управление физической культуры и спорта Брянской области	областной бюджет	42,0	0,0	2,0	20,0	20,0	Удельный вес молодежи в возрасте 14—30 лет, участвующей в реализации мероприятий молодежной политики, %
		поступления из федерального бюджета	0,0	0,0	0,0	0,0	0,0	
		местные бюджеты	0,0	0,0	0,0	0,0	0,0	
		внебюджетные источники	0,0	0,0	0,0	0,0	0,0	
		итого	42,0	0,0	2,0	20,0	20,0	

1	2	3	4	5	6	7	8	9
молодежных организаций и объединений; лагеря славянской молодежи у Монумента Дружбы в Климовском районе; участие в совместных межобластных фестивалях и конкурсах творческих самодеятельных коллективов и исполнителей (по календарному плану совместных мероприятий)»								
Основное мероприятие «Мероприятия, направленные на обеспечение молодежной кадровой политики»	департамент образования и науки Брянской области, Управление физической культуры и спорта Брянской области	областной бюджет	200,4	0,0	20,4	90,0	90,0	
		поступления из федерального бюджета	0,0	0,0	0,0	0,0	0,0	
		местные бюджеты	0,0	0,0	0,0	0,0	0,0	
		внебюджетные источники	0,0	0,0	0,0	0,0	0,0	
		итого	200,4	0,0	20,4	90,0	90,0	
Мероприятие: Подготовка и проведение «круглого стола» по вопросам государственной молодежной политики представителей законодательной, исполнительной власти, общественных организаций ЦФО	департамент образования и науки Брянской области, Управление физической культуры и спорта Брянской области	областной бюджет	116,4	0,0	16,4	50,0	50,0	Удельный вес молодежи в возрасте 14—30 лет, участвующей в реализации мероприятий молодежной политики, %
		поступления из федерального бюджета	0,0	0,0	0,0	0,0	0,0	
		местные бюджеты	0,0	0,0	0,0	0,0	0,0	
		внебюджетные источники	0,0	0,0	0,0	0,0	0,0	
		итого	116,4	0,0	16,4	50,0	50,0	
Мероприятие: Участие во всероссийских, межрегиональных совещаниях, фестивалях, семинарах, курсах повышения квалификации, форумах по вопросам государственной молодежной политики	департамент образования и науки Брянской области, Управление физической культуры и спорта Брянской области	областной бюджет	42,0	0,0	2,0	20,0	20,0	Удельный вес молодежи в возрасте 14—30 лет, участвующей в реализации мероприятий молодежной политики, %
		поступления из федерального бюджета	0,0	0,0	0,0	0,0	0,0	
		местные бюджеты	0,0	0,0	0,0	0,0	0,0	
		внебюджетные источники	0,0	0,0	0,0	0,0	0,0	
		итого	42,0	0,0	2,0	20,0	20,0	
Мероприятие «Проведение конкурса среди работников сферы молодежной политики «Лучший по профессии — работник сферы молодежной политики»	департамент образования и науки Брянской области, Управление физической культуры и спорта Брянской области	областной бюджет	42,0	0,0	2,0	20,0	20,0	Удельный вес молодежи в возрасте 14—30 лет, участвующей в реализации мероприятий молодежной политики, %
		поступления из федерального бюджета	0,0	0,0	0,0	0,0	0,0	
		местные бюджеты	0,0	0,0	0,0	0,0	0,0	
		внебюджетные источники	0,0	0,0	0,0	0,0	0,0	
		итого	42,0	0,0	2,0	20,0	20,0	
Мероприятие «Проведение конкурса на лучшее освещение в СМИ вопросов молодежной политики»	департамент образования и науки Брянской области, Управление физической культуры и спорта Брянской области	областной бюджет	63,0	0,0	3,0	30,0	30,0	Удельный вес молодежи в возрасте 14—30 лет, участвующей в реализации мероприятий молодежной политики, %
		поступления из федерального бюджета	0,0	0,0	0,0	0,0	0,0	
		местные бюджеты	0,0	0,0	0,0	0,0	0,0	
		внебюджетные источники	0,0	0,0	0,0	0,0	0,0	
		итого	63,0	0,0	3,0	30,0	30,0	

Продолжение приложения

1	2	3	4	5	6	7	8	9
Мероприятие «Проведение конкурсов и мероприятий информационно-методической направленности в сфере молодежной политики области»	департамент образования и науки Брянской области, Управление физической культуры и спорта Брянской области	областной бюджет	21,0	0,0	1,0	10,0	10,0	Удельный вес молодежи в возрасте 14—30 лет, участвующей в реализации мероприятий молодежной политики, %
		поступления из федерального бюджета	0,0	0,0	0,0	0,0	0,0	
		местные бюджеты	0,0	0,0	0,0	0,0	0,0	
		внебюджетные источники	0,0	0,0	0,0	0,0	0,0	
		итого	21,0	0,0	1,0	10,0	10,0	
Основное мероприятие «Реализация отдельных мероприятий по работе с детьми и молодежью»	департамент образования и науки Брянской области, Управление физической культуры и спорта Брянской области	областной бюджет	1 182,6	0,0	394,2	394,2	394,2	
		поступления из федерального бюджета	0,0	0,0	0,0	0,0	0,0	
		местные бюджеты	0,0	0,0	0,0	0,0	0,0	
		внебюджетные источники	0,0	0,0	0,0	0,0	0,0	
		итого	1 182,6	0,0	394,2	394,2	394,2	
Основное мероприятие «Мероприятия, направленные на создание системы информационно-методического обеспечения молодежной политики на территории Брянской области»	департамент образования и науки Брянской области, Управление физической культуры и спорта Брянской области	областной бюджет	384,3	0,0	84,3	150,0	150,0	
		поступления из федерального бюджета	0,0	0,0	0,0	0,0	0,0	
		местные бюджеты	0,0	0,0	0,0	0,0	0,0	
		внебюджетные источники	0,0	0,0	0,0	0,0	0,0	
		итого	384,3	0,0	84,3	150,0	150,0	
Мероприятие «Формирование информационных баз по основным направления государственной молодежной политики на территории Брянской области»	департамент образования и науки Брянской области, Управление физической культуры и спорта Брянской области	областной бюджет	21,0	0,0	1,0	10,0	10,0	Удельный вес молодежи в возрасте 14—30 лет, участвующей в реализации мероприятий молодежной политики, %
		поступления из федерального бюджета	0,0	0,0	0,0	0,0	0,0	
		местные бюджеты	0,0	0,0	0,0	0,0	0,0	
		внебюджетные источники	0,0	0,0	0,0	0,0	0,0	
		итого	21,0	0,0	1,0	10,0	10,0	
Мероприятие «Подготовка и издание печатных, аудио-, видео-, мультимедийных, электронных и других информационно-аналитических, методических и рекламных материалов по вопросам молодежной политики»	департамент образования и науки Брянской области, Управление физической культуры и спорта Брянской области	областной бюджет	21,0	0,0	1,0	10,0	10,0	Удельный вес молодежи в возрасте 14—30 лет, участвующей в реализации мероприятий молодежной политики, %
		поступления из федерального бюджета	0,0	0,0	0,0	0,0	0,0	
		местные бюджеты	0,0	0,0	0,0	0,0	0,0	
		внебюджетные источники	0,0	0,0	0,0	0,0	0,0	
		итого	21,0	0,0	1,0	10,0	10,0	
Мероприятие «Организация деятельности и техническое оснащение информационно-методического центра при комитете по молодёжной политике, физической культуре и спорту Брянской области»	департамент образования и науки Брянской области, Управление физической культуры и спорта Брянской области	областной бюджет	87,3	0,0	27,3	30,0	30,0	Удельный вес молодежи в возрасте 14—30 лет, участвующей в реализации мероприятий молодежной политики, %
		поступления из федерального бюджета	0,0	0,0	0,0	0,0	0,0	
		местные бюджеты	0,0	0,0	0,0	0,0	0,0	
		внебюджетные источники	0,0	0,0	0,0	0,0	0,0	
		итого	87,3	0,0	27,3	30,0	30,0	

1	2	3	4	5	6	7	8	9
Мероприятие «Обеспечение электронной правовой системой информационно-методического центра при управлении физической культуры и спорта Брянской области»	департамент образования и науки Брянской области, Управление физической культуры и спорта Брянской области	областной бюджет	21,0	0,0	1,0	10,0	10,0	Удельный вес молодежи в возрасте 14—30 лет, участвующей в реализации мероприятий молодежной политики, %
		поступления из федерального бюджета	0,0	0,0	0,0	0,0	0,0	
		местные бюджеты	0,0	0,0	0,0	0,0	0,0	
		внебюджетные источники	0,0	0,0	0,0	0,0	0,0	
		итого	21,0	0,0	1,0	10,0	10,0	
Мероприятие «Сопровождение интернет-сайта о государственной молодежной политике в Брянской области»	департамент образования и науки Брянской области, Управление физической культуры и спорта Брянской области	областной бюджет	150,0	0,0	50,0	50,0	50,0	Удельный вес молодежи в возрасте 14—30 лет, участвующей в реализации мероприятий молодежной политики, %
		поступления из федерального бюджета	0,0	0,0	0,0	0,0	0,0	
		местные бюджеты	0,0	0,0	0,0	0,0	0,0	
		внебюджетные источники	0,0	0,0	0,0	0,0	0,0	
		итого	150,0	0,0	50,0	50,0	50,0	
Мероприятие «Организация и проведение детско-юношеского спортивного лагеря «Юный спецназовец» для несовершеннолетних лиц группы риска (в том числе приобретение материально-технических средств)»	департамент образования и науки Брянской области, Управление физической культуры и спорта Брянской области	областной бюджет	627,6	0,0	209,2	209,2	209,2	Удельный вес молодежи в возрасте 14—30 лет, участвующей в реализации мероприятий молодежной политики, %
		поступления из федерального бюджета	0,0	0,0	0,0	0,0	0,0	
		местные бюджеты	0,0	0,0	0,0	0,0	0,0	
		внебюджетные источники	0,0	0,0	0,0	0,0	0,0	
		итого	627,6	0,0	209,2	209,2	209,2	
Мероприятие «Организация социального познавательного и оздоровительного туризма для различных категорий молодёжи»	департамент образования и науки Брянской области	областной бюджет	555,0	0,0	185,0	185,0	185,0	Удельный вес молодежи в возрасте 14—30 лет, участвующей в реализации мероприятий молодежной политики, %
		поступления из федерального бюджета	0,0	0,0	0,0	0,0	0,0	
		местные бюджеты	0,0	0,0	0,0	0,0	0,0	
		внебюджетные источники	0,0	0,0	0,0	0,0	0,0	
		итого	555,0	0,0	185,0	185,0	185,0	
Основное мероприятие «Развитие научной деятельности»	департамент образования и науки Брянской области, Правительство Брянской области	областной бюджет	3 150,0	0,0	1 050,0	1 050,0	1 050,0	
		поступления из федерального бюджета	0,0	0,0	0,0	0,0	0,0	
		местные бюджеты	0,0	0,0	0,0	0,0	0,0	
		внебюджетные источники	0,0	0,0	0,0	0,0	0,0	
		итого	3 150,0	0,0	1 050,0	1 050,0	1 050,0	
Мероприятие «Софинансирование проектов, победивших в региональных конкурсах, проводимых совместно с Российским фондом фундаментальных исследований и Российским гуманитарным научным фондом, при условии привлечения средств указанных фондов (выплата грантов)»	департамент образования и науки Брянской области, Правительство Брянской области	областной бюджет	1 155,0	0,0	385,0	385,0	385,0	Количество представителей научного сообщества области, получивших фантовую и иную поддержку
		поступления из федерального бюджета	0,0	0,0	0,0	0,0	0,0	
		местные бюджеты	0,0	0,0	0,0	0,0	0,0	
		внебюджетные источники	0,0	0,0	0,0	0,0	0,0	
		итого	1 155,0	0,0	385,0	385,0	385,0	

Продолжение приложения

1	2	3	4	5	6	7	8	9
Мероприятие «Проведение конкурсов исследовательских рефератов школьников старших классов, на лучшую научную работу студентов, молодых учёных и аспирантов, учёных по естественным, техническим и гуманитарным наукам в вузах Брянской области, по присуждению грантов Губернатора Брянской области»	департамент образования и науки Брянской области, Правительство Брянской области	областной бюджет	0,0	0,0	0,0	0,0	0,0	Количество стипендиатов именных стипендий Брянской областной Думы и администрации Брянской области для одаренных детей и молодежи не менее установленных квотой
		поступления из федерального бюджета	0,0	0,0	0,0	0,0	0,0	
		местные бюджеты	0,0	0,0	0,0	0,0	0,0	
		внебюджетные источники	0,0	0,0	0,0	0,0	0,0	
		итого	0,0	0,0	0,0	0,0	0,0	
Мероприятие «Присвоение почётного звания «Заслуженный учёный Брянской области»	департамент образования и науки Брянской области, Правительство Брянской области	областной бюджет	360,0	0,0	120,0	120,0	120,0	Количество стипендиантов именных стипендий Брянской областной Думы и администрации Брянской области для одаренных детей и молодежи не менее установленных квотой
		поступления из федерального бюджета	0,0	0,0	0,0	0,0	0,0	
		местные бюджеты	0,0	0,0	0,0	0,0	0,0	
		внебюджетные источники	0,0	0,0	0,0	0,0	0,0	
		итого	360,0	0,0	120,0	120,0	120,0	
Мероприятие «Проведение конкурса по присуждению грантов Губернатора Брянской области молодым ученым региона»	департамент образования и науки Брянской области	областной бюджет	900,0	0,0	300,0	300,0	300,0	Количество стипендиантов именных стипендий Брянской областной Думы и администрации Брянской области для одаренных детей и молодежи не менее установленных квотой
		поступления из федерального бюджета	0,0	0,0	0,0	0,0	0,0	
		местные бюджеты	0,0	0,0	0,0	0,0	0,0	
		внебюджетные источники	0,0	0,0	0,0	0,0	0,0	
		итого	900,0	0,0	300,0	300,0	300,0	
Мероприятие «Проведение конкурсов исследовательских рефератов школьников старших классов, на лучшую научную работу студентов, молодых ученых и аспирантов, ученых по естественным, техническим и гуманитарным наукам в вузах Брянской области, студенческих олимпиад»	департамент образования и науки Брянской области	областной бюджет	735,0	0,0	245,0	245,0	245,0	Количество стипендиантов именных стипендий Брянской областной Думы и администрации Брянской области для одаренных детей и молодежи не менее установленных квотой
		поступления из федерального бюджета	0,0	0,0	0,0	0,0	0,0	
		местные бюджеты	0,0	0,0	0,0	0,0	0,0	
		внебюджетные источники	0,0	0,0	0,0	0,0	0,0	
		итого	735,0	0,0	245,0	245,0	245,0	
Основное мероприятие «Подготовка специалистов в соответствии с государственным планом подготовки управленческих кадров для организаций народного хозяйства»	департамент образования и науки Брянской области, Правительство Брянской области	областной бюджет	1 461,0	0,0	487,0	487,0	487,0	Количество специалистов, прошедших подготовку для организаций народного хозяйства региона
		поступления из федерального бюджета	460,9	0,0	460,9	0,0	0,0	
		местные бюджеты	0,0	0,0	0,0	0,0	0,0	
		внебюджетные источники	0,0	0,0	0,0	0,0	0,0	
		итого	1 921,9	0,0	947,9	487,0	487,0	
Основное мероприятие «Назначение именных стипендий одаренным детям и молодежи и стипендий имени П.Л.Проскурина, торжественное вручение свидетельств именным стипендиатам и благодарственных писем их родителям»	департамент образования и науки Брянской области, Правительство Брянской области	областной бюджет	2 187,0	0,0	729,0	729,0	729,0	Количество стипендиантов именных стипендий Брянской областной Думы и администрации Брянской области для одаренных детей и молодежи не менее установленных квотой
		поступления из федерального бюджета	0,0	0,0	0,0	0,0	0,0	
		местные бюджеты	0,0	0,0	0,0	0,0	0,0	
		внебюджетные источники	0,0	0,0	0,0	0,0	0,0	
		итого	2 187,0	0,0	729,0	729,0	729,0	

1	2	3	4	5	6	7	8	9
Основное мероприятие «Стипендии Президента Российской федерации и Правительства Российской Федерации для обучающихся СПО»	департамент образования и науки Брянской области	областной бюджет	0,0	0,0	0,0	0,0	0,0	Осуществление мер социальной поддержки направленной на оказание материальной помощи детям сиротам и детям, оставшихся без попечения родителей, студентам, детям из многодетных семей и выплат стипендий для обучающихся в учреждениях начального и среднего профессионального образования в соответствии с законодательством
		поступления из федерального бюджета	2 496,0	1 088,0	1 408,0	0,0	0,0	
		местные бюджеты	0,0	0,0	0,0	0,0	0,0	
		внебюджетные источники	0,0	0,0	0,0	0,0	0,0	
		итого	2 496,0	1 088,0	1 408,0	0,0	0,0	
Основное мероприятие «Стипендии Президента Российской федерации и Правительства Российской Федерации для обучающихся НПО»	департамент образования и науки Брянской области	областной бюджет	0,0	0,0	0,0	0,0	0,0	
		поступления из федерального бюджета	656,0	656,0	0,0	0,0	0,0	
		местные бюджеты	0,0	0,0	0,0	0,0	0,0	
		внебюджетные источники	0,0	0,0	0,0	0,0	0,0	
		итого	656,0	656,0	0,0	0,0	0,0	
Основное мероприятие «Материально-техническое обеспечение учреждений образования»	департамент образования и науки Брянской области	областной бюджет	2 000,0	500,0	500,0	500,0	500,0	
		поступления из федерального бюджета	0,0	0,0	0,0	0,0	0,0	
		местные бюджеты	0,0	0,0	0,0	0,0	0,0	
		внебюджетные источники	0,0	0,0	0,0	0,0	0,0	
		итого	2 000,0	500,0	500,0	500,0	500,0	
Мероприятие «Проведение энергосберегающих мероприятий, в т.ч. замена ламп накаливания на энергосберегающие, проведение энергетических обследований и составление энергопаспорта организаций, установка приборов учета расхода энергоресурсов»	департамент образования и науки Брянской области	областной бюджет	2 000,0	500,0	500,0	500,0	500,0	внедрение федеральных государственных образовательных стандартов
		поступления из федерального бюджета	0,0	0,0	0,0	0,0	0,0	
		местные бюджеты	0,0	0,0	0,0	0,0	0,0	
		внебюджетные источники	0,0	0,0	0,0	0,0	0,0	
		итого	2 000,0	500,0	500,0	500,0	500,0	
Федеральная целевая программа развития образования на 2011—2015 годы	департамент образования и науки Брянской области	областной бюджет	1 936,0	0,0	1 936,0	0,0	0,0	
		поступления из федерального бюджета	169 417,3	15 450,1	153 967,2	0,0	0,0	
		местные бюджеты	0,0	0,0	0,0	0,0	0,0	
		внебюджетные источники	0,0	0,0	0,0	0,0	0,0	
		итого	171 353,3	15 450,1	155 903,2	0,0	0,0	

Продолжение приложения

1	2	3	4	5	6	7	8	9
Мероприятие «Распространение современных организационно-правовых моделей, обеспечивающих успешную социализацию детей с ограниченными возможностями здоровья и детей-инвалидов»	департамент образования и науки Брянской области	областной бюджет	0,0	0,0	1 026,0	0,0	0,0	Доля детей, по категориям местожительства, социального статуса, состояния здоровья, охваченных моделями и программами социализации, %
		поступления из федерального бюджета	10 274,0	7 621,0	2 653,0	0,0	0,0	
		местные бюджеты	0,0	0,0	0,0	0,0	0,0	
		внебюджетные источники	0,0	0,0	0,0	0,0	0,0	
		итого	11 300,0	7 621,0	3 679,0	0,0	0,0	
Мероприятие «Модернизация регионально-муниципальных систем дошкольного образования»	департамент образования и науки Брянской области	областной бюджет	0,0	0,0	0,0	0,0	0,0	Доступность дошкольного образования, %
		поступления из федерального бюджета	156 818,3	7 829,1	148 989,2	0,0	0,0	
		местные бюджеты	0,0	0,0	0,0	0,0	0,0	
		внебюджетные источники	0,0	0,0	0,0	0,0	0,0	
		итого	156 818,3	7 829,1	148 989,2	0,0	0,0	
Мероприятие «Распространение инновационных моделей развития техносферы деятельности учреждений дополнительного образования детей, направленных на развитие научно-технической и учебно-исследовательской деятельности обучающихся»	департамент образования и науки Брянской области	областной бюджет	910,0	0,0	910,0	0,0	0,0	Доля детей, по категориям местожительства, социального статуса, состояния здоровья, охваченных моделями и программами социализации, %»
		поступления из федерального бюджета	2 325,0	0,0	2 325,0	0,0	0,0	
		местные бюджеты	0,0	0,0	0,0	0,0	0,0	
		внебюджетные источники	0,0	0,0	0,0	0,0	0,0	
		итого	3 235,0	0,0	3 235,0	0,0	0,0	

ПРАВИТЕЛЬСТВО БРЯНСКОЙ ОБЛАСТИ
ПОСТАНОВЛЕНИЕ

от 30 декабря 2013 г. **№ 816-п**

г. Брянск

Об утверждении Порядка предоставления и расходования субвенций бюджетам муниципальных образований на осуществление отдельных государственных полномочий Брянской области в сфере деятельности по профилактике безнадзорности и правонарушений несовершеннолетних, организации деятельности административных комиссий и определения перечня должностных лиц органов местного самоуправления, уполномоченных составлять протоколы об административных правонарушениях

В соответствии со статьями 140, 154 Бюджетного кодекса Российской Федерации, законами Брянской области от 28 декабря 2005 года № 105-З «О наделении органов местного самоуправления отдельными государственными полномочиями в сфере осуществления деятельности по профилактике безнадзорности и правонарушений несовершеннолетних», от 9 марта 2011 года № 18-З «О наделении органов местного самоуправления отдельными государственными полномочиями Брянской области по определению перечня должностных лиц органов местного самоуправления, уполномоченных составлять протоколы об административных правонарушениях», от 15 июня 2007 года № 87-З «О наделении органов местного самоуправления отдельными государственными полномочиями по организации деятельности административных комиссий», статьей 7 Закона Брянской области от 13 августа 2007 года № 126-З «О межбюджетных отношениях в Брянской области» и законом об областном бюджете на очередной финансовый год и на плановый период Правительство Брянской области

ПОСТАНОВЛЯЕТ:

1. Утвердить прилагаемый Порядок предоставления и расходования субвенций бюджетам муниципальных образований на осуществление отдельных государственных полномочий Брянской области в сфере деятельности по профилактике безнадзорности и правонарушений несовершеннолетних, организации деятельности административных комиссий и определения перечня должностных лиц — органов местного самоуправления, уполномоченных составлять протоколы об административных правонарушениях.

2. Признать утратившими силу постановления Правительства Брянской области:

от 22 апреля 2013 года № 50-п «Об утверждении Порядка предоставления и расходования субвенций бюджетам муниципальных районов и городских округов для. осуществления отдельных государственных полномочий Брянской области по организации деятельности административных комиссий и определению перечня должностных лиц органов местного самоуправления, уполномоченных составлять протоколы об административных правонарушениях»;

от 29 апреля 2013 года № 85-п «Об утверждении Порядка предоставления и расходования субвенций бюджетам муниципальных районов и городских округов для осуществления отдельных государственных полномочий Брянской области в сфере осуществления деятельности по профилактике безнадзорности и правонарушений несовершеннолетних»;

от 20 мая 2013 года № 123-п «Об утверждении Порядка предоставления и расходования субвенций бюджетам муниципальных районов для предоставления субвенций бюджетам городских поселений (за исключением городских округов) для осуществления отдельных государственных полномочий Брянской области по определению перечня должностных лиц органов местного самоуправления, уполномоченных составлять протоколы об административных правонарушениях».

3. Настоящее постановление вступает в силу с 1 января 2014 года.

4. Контроль за исполнением постановления возложить на заместителей Губернатора Брянской области Климова М. В., Тимохина И. П.

Губернатор Н. В. ДЕНИН

УТВЕРЖДЕН
постановлением Правительства
Брянской области
от 30 декабря 2013 г. № 816-п

ПОРЯДОК
предоставления и расходования субвенций бюджетам муниципальных образований на осуществление отдельных государственных полномочий Брянской области в сфере деятельности по профилактике безнадзорности и правонарушений несовершеннолетних, организации деятельности административных комиссий и определения перечня должностных лиц органов местного самоуправления, уполномоченных составлять протоколы об административных правонарушениях

1. Настоящий Порядок разработан в целях предоставления и расходования субвенций бюджетам муниципальных районов (городских округов) на осуществление отдельных государственных полномочий Брянской области в сфере:

деятельности по профилактике безнадзорности и правонарушений несовершеннолетних;

организации деятельности административных комиссий;

определения перечня должностных лиц органов местного самоуправления, уполномоченных составлять протоколы об административных правонарушениях (далее — субвенции).

В объеме субвенций бюджетам муниципальных районов предусматриваются средства для бюджетов муниципальных районов и бюджетов городских поселений (за исключением городских округов) на осуществление полномочий по определению перечня должностных лиц органов местного самоуправления, уполномоченных составлять протоколы об административных правонарушениях.

Уполномоченные органы местного самоуправления муниципальных районов производят расчет размера субвенций бюджетам городских поселений (за исключением городских округов) для осуществления отдельных государственных полномочий Брянской области по определению перечня должностных лиц органов местного самоуправления, уполномоченных составлять протоколы об

административных правонарушениях в соответствии с методикой распределения, утвержденной приложением 7.12 к Закону Брянской области от 13 августа 2007 года № 126-З «О межбюджетных отношениях в Брянской области».

2. Главным распорядителем средств областного бюджета по вышеуказанным расходам является администрация Губернатора Брянской области и Правительства Брянской области.

3. Субвенции предоставляются в соответствии со сводной бюджетной росписью областного бюджета на соответствующий финансовый год и плановый период в пределах лимитов бюджетных обязательств, утвержденных главному распорядителю средств областного бюджета на вышеуказанные цели.

4. Главный распорядитель средств областного бюджета перечисляет субвенции в установленном порядке с лицевого счета получателя бюджетных средств, открытого в департаменте финансов Брянской области, на счета, открытые территориальным органам Федерального казначейства для учета поступлений и их распределения между бюджетами бюджетной системы Российской Федерации, для последующего перечисления в установленном порядке в бюджеты муниципальных районов и городских округов.

Муниципальные районы в установленном порядке перечисляют средства на осуществление отдельных государственных полномочий Брянской области по определению перечня должностных лиц органов местного самоуправления, уполномоченных составлять протоколы об административных правонарушениях, в доходы бюджетов городских поселений (за исключением городских округов).

5. Операции по кассовым расходам бюджетов муниципальных районов, городских округов, городских поселений, осуществляемым за счет субвенций, учитываются на лицевых счетах получателей средств местных бюджетов, открытых в территориальных органах Федерального казначейства.

6. Средства субвенций расходуются на финансовое обеспечение отдельных государственных полномочий Брянской области в сфере деятельности по профилактике безнадзорности и правонарушений несовершеннолетних, организации деятельности административных комиссий и определения перечня должностных лиц органов местного самоуправления, уполномоченных составлять протоколы об административных правонарушениях.

7. Заявки о потребности в средствах, необходимых для осуществления отдельных государственных полномочий Брянской области в сфере деятельности по профилактике безнадзорности и правонарушений несовершеннолетних, организации деятельности административных комиссий и определения перечня должностных лиц органов местного самоуправления, уполномоченных составлять протоколы об административных правонарушениях (приложение 1 к настоящему Порядку), представляются органами местного самоуправления муниципальных районов и городских округов главному распорядителю средств областного бюджета ежеквартально, в срок не позднее 20-го числа месяца, предшествующего месяцу финансирования.

8. Органы местного самоуправления муниципальных районов и городских округов представляют главному распорядителю средств областного бюджета ежеквартально отчеты об использовании субвенций в срок не позднее 5-го числа месяца, следующего за отчетным периодом, за финансовый год — не позднее 12 января, следующего за отчетным финансовым годом (приложение 2 к настоящему Порядку).

9. Субвенции носят целевой характер. В случае использования средств областного бюджета не по целевому назначению соответствующие средства взыскиваются в областной бюджет в порядке, установленном законодательством Российской Федерации.

Не использованные по состоянию на 1 января очередного финансового года остатки средств подлежат возврату в областной бюджет.

В случае если неиспользованный остаток субвенций не перечислен в доход областного бюджета, указанные средства подлежат взысканию в доход областного бюджета в соответствии с бюджетным законодательством Российской Федерации.

10. Контроль за целевым использованием средств субвенции осуществляет главный распорядитель средств областного бюджета, указанный в пункте 2 настоящего Порядка.

ПРИЛОЖЕНИЕ 1
к Порядку предоставления и расходования субвенций бюджетам муниципальных образований на осуществление отдельных государственных полномочий Брянской области в сфере деятельности по профилактике безнадзорности и правонарушений несовершеннолетних, организации деятельности административных комиссий и определения перечня должностных лиц органов местного самоуправления, уполномоченных составлять протоколы об административных правонарушениях

ЗАЯВКА
на _____ 20 ___ года

Наименование муниципального образования _____

(рублей)

Наименование полномочий	КВСР (глава)	РЗ	ПР	ЦСР	ВР	Сумма
Всего, в том числе:						
профилактика безнадзорности и правонарушений несовершеннолетних						
организация деятельности административных комиссий						
определение перечня должностных лиц органов местного самоуправления, уполномоченных составлять протоколы об административных правонарушениях						

Глава муниципального образования _____ _____
(ф., и., о.) (подпись)

Главный бухгалтер _____ _____
(ф., и., о.) (подпись)

Телефон

ПРИЛОЖЕНИЕ 2
к Порядку предоставления и расходования субвенций бюджетам муниципальных образований на осуществление отдельных государственных полномочий Брянской области в сфере деятельности по профилактике безнадзорности и правонарушений несовершеннолетних, организации деятельности административных комиссий и определения перечня должностных лиц органов местного самоуправления, уполномоченных составлять протоколы об административных правонарушениях

ОТЧЕТ

об использовании субвенций, выделенных бюджетам муниципальных образований на осуществление отдельных государственных полномочий Брянской области в сфере деятельности по профилактике безнадзорности и правонарушений несовершеннолетних, организации деятельности административных комиссий и определения перечня должностных лиц органов местного самоуправления, уполномоченных составлять протоколы об административных правонарушениях

_____
(наименование муниципального образования)

за _____

(рублей)

Наименование полномочий	Утверждено средств в местных бюджетах					Кассовое исполнение					Остаток неиспользованных средств	Причины неосвоения средств
	всего	в том числе по КОСГУ				всего	в том числе по КОСГУ					
		ст. 211 заработная плата	ст. 212 прочие выплаты	ст. 213 начисления на выплаты по оплате труда	текущие расходы (расшифровка)		ст. 211 заработная плата	ст. 212 прочие выплаты	ст. 213 начисления на выплаты по оплате труда	текущие расходы (расшифровка)		
Всего												
в том числе на:												
осуществление деятельности по профилактике безнадзорности и правонарушений несовершеннолетних												
организацию деятельности административных комиссий												
определение перечня должностных лиц органов местного самоуправления, уполномоченных составлять протоколы об административных правонарушениях												

Глава муниципального образования _____ _____
(ф., и., о.) (подпись)

Главный бухгалтер _____ _____
(ф., и., о.) (подпись)

от 30 декабря 2013 г. **№ 818-п**

г. Брянск

Об утверждении государственной программы «Осуществление регионального государственного жилищного надзора на территории Брянской области» (2014—2016 годы)

В соответствии с постановлением Правительства Брянской области от 28 октября 2013 года № 608-п «Об утверждении Порядка разработки, реализации и оценки эффективности государственных программ Брянской области» Правительство Брянской области ПОСТАНОВЛЯЕТ:

1. Утвердить прилагаемую государственную программу «Осуществление регионального государственного жилищного надзора на территории Брянской области» (2014—2016 годы).

2. Признать утратившими силу:

постановления администрации Брянской области:

от 30 декабря 2011 года № 1285 «Об утверждении государственной программы «Государственный контроль за эксплуатацией жилищного фонда Брянской области» (2012—2015 годы)»;

от 29 декабря 2012 года № 1334 «О внесении изменений в государственную программу «Государственный контроль за эксплуатацией жилищного фонда Брянской области» (2012—2015 годы)»;

от 29 декабря 2012 года № 1364 «О внесении изменений в государственную программу «Государственный контроль за эксплуатацией жилищного фонда Брянской области» (2012—2015 годы)»;

постановление Правительства Брянской области от 21 октября 2013 года № 589-п «О внесении изменений в постановление администрации Брянской области от 30 декабря 2011 года № 1285 «Об утверждении государственной программы «Государственный контроль за эксплуатацией жилищного фонда Брянской области» (2012—2015 годы)».

3. Настоящее постановление вступает в силу с 1 января 2014 года.

4. Опубликовать данное постановление на официальном сайте Правительства Брянской области в сети «Интернет».

5. Контроль за исполнением постановления возложить на временно исполняющего обязанности заместителя Губернатора Брянской области Кобозева М. С.

Губернатор Н. В. ДЕНИН

УТВЕРЖДЕНА
постановлением Правительства
Брянской области
от 30 декабря 2013 г. № 818-п

ГОСУДАРСТВЕННАЯ ПРОГРАММА «Осуществление регионального государственного жилищного надзора на территории Брянской области» (2014—2016 годы)

ПАСПОРТ государственной программы «Осуществление регионального государственного жилищного надзора на территории Брянской области» (2014—2016 годы)

Наименование государственной программы	— осуществление регионального государственного жилищного надзора на территории Брянской области (2014—2016 годы)
Ответственный исполнитель государственной программы	— государственная жилищная инспекция Брянской области
Соисполнители государственной программы	— отсутствуют
Перечень подпрограмм	— отсутствуют
Цель государственной программы	— обеспечение условий для осуществления надзора, направленного на предупреждение, выявление и пресечение нарушений органами государственной власти, органами местного самоуправления, а также юридическими лицами, индивидуальными предпринимателями и гражданами требований жилищного законодательства
Задача государственной программы	— осуществление государственного надзора за: обеспечением прав и законных интересов граждан и государства при предоставлении населению жилищных и коммунальных услуг; использованием и сохранностью жилищного фонда независимо от формы собственности; соблюдением правил содержания общего имущества собственников помещений в многоквартирном доме; соответствием жилых помещений, качества, объема и порядка предоставления коммунальных услуг установленным требованиям законодательства; соблюдением порядка содержания и ремонта внутридомового газового оборудования; соблюдением стандарта раскрытия информации организациями, осуществляющими деятельность в сфере управления многоквартирными домами
Сроки реализации государственной программы	— 2014—2016 годы

Объем бюджетных ассигнований на реализацию государственной программы	— общий объем средств, предусмотренных на реализацию государственной программы, — 23 657 610,00 рубля, в том числе: 2014 год — 7 885 870,00 рубля; 2015 год — 7 885 870,00 рубля; 2016 год — 7 885 870,00 рубля
Ожидаемые результаты реализации государственной программы	— довести до 42% долю площади обследованных жилых домов в результате проведения плановых, внеплановых проверок к общей площади жилищного фонда области; довести до 98% долю исполнения в отчетном периоде предписаний об устранении нарушений от общего количества предписаний, которые должны быть исполнены в отчетном периоде; довести до 28% долю проверок, по итогам которых выявлены правонарушения; снизить до 2% долю выявленных при проведении проверок правонарушений, связанных с неисполнением предписаний; довести до 22% долю проверок, по итогам которых по фактам выявленных нарушений возбуждены дела об административных правонарушениях; довести до 21,9% долю проверок, по итогам которых по фактам выявленных нарушений наложены административные взыскания; обеспечить на уровне 0% долю проверок, результаты которых признаны недействительными, от общего числа проведенных проверок

I. Характеристика текущего состояния государственного жилищного надзора на территории Брянской области

По данным Брянскстата, Жилищный фонд Брянской области по состоянию на 2012 год составляет 32362 тыс. кв. м, из которых 512 тыс. кв. м домов отнесены к ветхим и аварийным, что требует постоянного и эффективного контроля со стороны органов власти Брянской области.

Реализация полномочий по осуществлению регионального государственного жилищного надзора заключается в том числе и в проведении проверок требований, установленных жилищным законодательством.

Проведение проверок осуществляется государственной жилищной инспекцией Брянской области в установленном законом порядке в виде плановых и внеплановых проверок (документарных или выездных), которые проводятся с учетом требований Федерального закона от 26 декабря 2008 года № 294-ФЗ «О защите прав юридических лиц и индивидуальных предпринимателей при осуществлении государственного контроля (надзора) и муниципального контроля».

В 2012 году государственной жилищной инспекцией Брянской области в рамках проверок обследовано жилищного фонда общей площадью 9310 тыс. кв. м (9182,2 тыс. кв. м — внеплановые проверки по обращениям граждан, плановые проверки — 127,8 тыс. кв. м), что в 1,38 раза больше по сравнению с 2011 годом. Ежегодно наблюдается тенденция увеличения обследованного жилищного фонда в среднем в 1,2 раза.

Предполагаемый объем обследованного жилищного фонда в рамках реализации данной государственной программы должен составить порядка 387000 тыс. кв. м.

Постоянно увеличивается количество обращений в государственную жилищную инспекцию. За 2010 год инспекцией рассмотрено 717 обращений, за 2011 год — 1530 обращений, в 2012 году — 2498 обращений. За 9 месяцев 2013 года инспекцией уже рассмотрено 3137 обращений, что выше 2012 года в 1,25 раза.

Мотивами обращений граждан в основном служат низкое качество содержания жилищного фонда, отсутствие теплоснабжения и водоснабжения в домах, текущего и капитального ремонта, вопросы переселения из ветхого и аварийного жилья, необоснованное начисление платы за жилищно-коммунальные услуги.

Для полного и всестороннего рассмотрения обращений граждан госжилинспекцией проводятся внеплановые проверки. За 9 месяцев текущего года проведено более одной тысячи проверок по поступившим обращениям граждан.

Практика проведения проверок, проводимых госжилинспекцией в части соблюдения требований, предъявляемых к содержанию и ремонту жилищного фонда, в том числе общего имущества собственников помещений в многоквартирном доме, а также анализ поступающих обращений показывает, что значительная часть жилищного фонда нуждается в проведении надлежащего текущего и (или) капитального ремонта.

Не обеспечивается надлежащее содержание и ремонт общего имущества в многоквартирных домах, а также предоставление их жителям коммунальных услуг, отвечающих установленным требованиям. Имеют место случаи отсутствия предусмотренных жилищным законодательством Российской Федерации договоров, которые должны заключаться между собственниками помещений в многоквартирных домах и управляющими организациями.

Отсутствие заключенных в установленном порядке договоров управления многоквартирными домами между собственниками помещений многоквартирных домов и управляющими организациями является причиной возникновения проблемы управления многоквартирным домом двумя управляющими организациями и, как следствие, направления жителям таких многоквартирных домов двух, платежных документов для внесения платы за жилищно-коммунальные услуги.

Кроме того, в настоящее время одной из наиболее злободневных проблем, которая волнует каждого жителя в каждом доме, является проблема эффективного управления многоквартирными домами.

Управляющие компании заняли доминирующее положение на рынке предоставления жилищных услуг, имеют в своем управлении подавляющее большинство многоквартирных домов города или сельского поселения, исправно собирают плату за содержание и ремонт домов. При этом свои обязательства перед собственниками исполняют недобросовестно. Не отчитываются перед жителями, бесконтрольно расходуют собранные на содержание общего имущества дома денежные средства.

Жилищный кодекс Российской Федерации обязал управляющие организации обеспечить свободный доступ к информации, касающейся деятельности по управлению многоквартирными домами.

Постановлением Правительства Российской Федерации от 23 сентября 2010 года № 731 утвержден стандарт раскрытия информации организациями, осуществляющими деятельность в сфере управления многоквартирными домами. Этот документ установил требования к составу информации, подлежащей раскрытию организациями, осуществляющими деятельность в сфере управления многоквартирными домами, а также к порядку, способам и срокам ее раскрытия.

Данные о деятельности управляющей организации, которые необходимо публиковать, весьма обширны. Компания должна постоянно обеспечивать их обновление. При условии добросовестного исполнения стандарта раскрытия информации компаниями потребители (настоящие и потенциальные) и иные заинтересованные лица получат исчерпывающую информацию об управляющих организациях, что позволит собственникам помещений выбирать способ управления «с открытыми глазами».

Федеральным законом от 6 декабря 2011 года № 403-ФЗ «О внесении изменений в Кодекс Российской Федерации об административных правонарушениях» Кодекс Российской Федерации об административных правонарушениях дополнен статьей 7.23.1 «Нарушение требований законодательства о раскрытии информации организациями, осуществляющими деятельность в сфере управления многоквартирными домами».

В 2011 году внесены изменения в статью 20 Жилищного кодекса Российской Федерации: на органы регионального государственного жилищного надзора возложена обязанность по проведению проверок правомерности принятия решений о создании товариществ собственников жилья, принятия устава и внесенных в устав изменений, а также решений об утверждении общими собраниями собственников помещений в многоквартирных домах условий договоров управления многоквартирными домами и заключения таких договоров.

В случае выявления нарушений требований законодательства Российской Федерации указанные органы исполнительной власти субъектов Российской Федерации вправе обратиться в суд с иском о признании недействительными решений, принятых общими собраниями собственников помещений в многоквартирных домах с нарушением требований Жилищного кодекса Российской Федерации.

По результатам проведенных проверок в 2012 году выдано 2405 исполнительных документов, в том числе: актов — 631 (данный показатель по сравнению с аналогичным периодом 2011 года вырос в 1,26 раза), предписаний — 540 (данный показатель по сравнению с аналогичным периодом 2011 года вырос в 1,1 раза), протоколов — 1234 (данный показатель по сравнению с 2011 годом вырос в 1,14 раза).

За 9 месяцев 2013 года по результатам проведенных проверок уже выдано 3482 исполнительных документа, в том числе актов — 1008, предписаний — 872, протоколов — 1602.

На основании ч. 1 ст. 23.55 КоАП РФ государственная жилищная инспекция Брянской области является уполномоченным органом Брянской области на рассмотрение дел об административных правонарушениях.

Инспекцией в 2012 году рассмотрено 1246 дел об административных правонарушениях, что 1,2 раза выше аналогичного показателя за 2011 год. По результатам рассмотрений вынесены постановления о назначении административного наказания в виде штрафа на сумму 1780,6 тыс. рублей, что в 1,15 раза больше, чем в 2011 году. За 9 месяцев 2013 года рассмотрено 1025 дел об административных правонарушениях. Вынесены постановления о назначении административного наказания в виде штрафа на сумму 2929,6 тыс. рублей.

Помимо привлечения виновных лиц к административной ответственности при выявлении нарушений в ходе проверок выдаются предписания об их устранении. По результатам проведенных в 2012 году плановых и внеплановых проверок выдано 540 предписаний об устранении выявленных нарушений. В результате осуществления контроля за выполнением предписаний установлено, что выполнено 509 предписаний, или 94% от выданных предписаний. По невыполненным предписаниям сотрудниками инспекции составлены протоколы об административных правонарушениях и материалы проверок направлены для рассмотрения в мировые суды.

II. Приоритеты и цели государственной политики в сфере государственного жилищного надзора, цель и задача государственной программы

Приоритетом надзорной деятельности является мотивация хозяйствующих субъектов к соблюдению жилищного законодательства и созданию комфортной среды проживания и эффективного жилищно-коммунального хозяйства, достижению баланса социально-экономических интересов потребителей, производителей и иных участников рынка жилищно-коммунальных услуг при повышении качества условий проживания и коммунального обслуживания населения.

Целью государственной программы является обеспечение условий для осуществления надзора, направленного на предупреждение, выявление и пресечение нарушений органами государственной власти, органами местного самоуправления, а также юридическими лицами, индивидуальными предпринимателями и гражданами требований жилищного законодательства.

Задачей государственной программы является осуществление государственного надзора за:

обеспечением прав и законных интересов граждан и государства при предоставлении населению жилищных и коммунальных услуг;

использованием и сохранностью жилищного фонда независимо от формы собственности;

соблюдением правил содержания общего имущества собственников помещений в многоквартирном доме;

соответствием жилых помещений, качества, объема и порядка предоставления коммунальных услуг установленным требованиям законодательства;

соблюдением порядка содержания и ремонта внутридомового газового оборудования;

соблюдением стандарта раскрытия информации организациями, осуществляющими деятельность в сфере управления многоквартирными домами.

III. Срок реализации государственной программы

Срок реализации государственной программы: 2014—2016 годы.

IV. Ресурсное обеспечение государственной программы

Источником финансирования государственной программы являются средства областного бюджета.

Общий объем средств, предусмотренных на реализацию государственной программы, — 23 657 610,00 рубля, в том числе:

2014 год — 7 885 870,00 рубля;

2015 год — 7 885 870,00 рубля;

2016 год — 7 885 870,00 рубля.

Объемы средств на реализацию государственной программы приведены в плане реализации государственной программы (приложение 2 к государственной программе).

V. Основные меры правового регулирования, направленные на достижение цели и конечных результатов государственной программы

В рамках правового регулирования, направленного на достижение цели и конечных результатов государственной программы, предусмотрены меры правового регулирования, направленные на достижение цели и конечных результатов государственной программы, указанные в таблице 1.

Таблица 1

Меры правового регулирования, направленные на достижение цели и конечных результатов государственной программы

Вид нормативного правового акта	Основные положения нормативного правового акта	Ответственный исполнитель, соисполнители	Ожидаемый срок принятия
Постановление Правительства Брянской области	порядок осуществления государственного жилищного надзора в Брянской области	государственная жилищная инспекция Брянской области	I квартал 2014 года

VI. Состав государственной программы

Государственная программа включает в себя основное мероприятие, которое отражено в плане реализации государственной программы (приложение 2 к государственной программе).

VII. Ожидаемые результаты реализации государственной программы

Показатели результативности и эффективности реализации государственной программы и конечные результаты реализации государственной программы приведены в приложении 1 к государственной программе.

ПРИЛОЖЕНИЕ 1
к государственной программе
«Осуществление регионального
государственного жилищного
надзора на территории Брянской
области» (2014—2016 годы)

Сведения о показателях государственной программы и их значениях

№ п. п.	Наименование показателя (индикатора)	Единица измерения	Целевые значения показателей				
			2012 год	2013 год	2014 год	2015 год	2016 год
1	Доля площади обследованных жилых домов в результате проведения плановых, внеплановых проверок к общей площади жилищного фонда области	%	26	30	35	40	42
2	Доля исполнения в отчетном периоде предписаний об устранении нарушений от общего количества предписаний, которые должны быть исполнены в отчетном периоде	%	94	95	96	97	98
3	Доля проверок, по итогам которых выявлены правонарушения	%	25	25	26	27	28
4	Доля выявленных при проведении проверок правонарушений, связанных с неисполнением предписаний	%	6	5	4	3	2
5	Доля проверок, по итогам которых по фактам выявленных нарушений возбуждены дела об административных правонарушениях	%	15	16	18	20	22
6	Доля проверок, по итогам которых по фактам выявленных нарушений наложены административные взыскания	%	14,9	15,9	17,9	19,9	21,9
7	Доля проверок, результаты которых признаны не недействительными, от общего числа проведенных проверок	%	0	0	0	0	0

Расчет целевых индикаторов реализации государственной программы осуществляется в следующем порядке:

доля площади обследованных жилых домов в результате проведения плановых, внеплановых проверок к общей площади жилищного фонда области:

$$Ds = Sf/So \times 100\%,$$

где: Ds — доля площади обследованных жилых домов в результате проведения плановых, внеплановых проверок к общей площади жилищного фонда области, %;

Sf — фактическая площадь обследованных жилых домов в результате проведения плановых, внеплановых проверок за отчетный период, тыс. кв. м (данные госжилинспекции по форме № 1-госжилинспекция);

So — общая площадь жилищного фонда области, тыс. кв. м, (данные Росстата);

$$Dp = Pf/Po \times 100\%,$$

где: Dp — доля исполнения в отчетном периоде предписаний об устранении нарушений от общего количества предписаний, которые должны быть исполнены в отчетном периоде, %;

Pf — фактическое количество исполненных в отчетном периоде предписаний из числа тех, которые должны были быть исполнены в отчетном периоде, ед. (данные госжилинспекции по форме № 1 -госжилинспекция);

Po — общее количество предписаний по выявленным нарушениям, которые должны были быть исполнены в отчетном периоде, ед. (данные госжилинспекции по форме № 1-госжилинспекция);

$$Dpr = Ppr/P \times 100\%,$$

где: Dpr — доля проверок, по которым выявлены правонарушения;

Ppr — количество проверок при проведении которых в отчетном периоде были выявлены правонарушения (данные госжилинспекции по форме № 1-контроль «Сведения об осуществлении государственного контроля (надзора) и муниципального контроля»);

P — общее количество проверок в отчетном периоде (данные госжилинспекции по форме № 1-контроль «Сведения об осуществлении государственного контроля (надзора) и муниципального контроля»);

$$Dpn = Pfn/Po \times 100\%,$$

где: Dpn — доля выявленных при проведении проверок правонарушений, связанных с неисполнением предписаний %;

Pfn — фактическое количество неисполненных в отчетном периоде предписаний из числа тех, которые должны были быть исполнены в отчетном периоде, ед. (данные госжилинспекции по форме № 1-госжилинспекция);

Po — общее количество предписаний по выявленным нарушениям, которые должны были быть исполнены в отчетном периоде, ед. (данные госжилинспекции по форме № 1-госжилинспекция);

$$Dad = Pad/Ppr \times 100\%,$$

где: Dpr — доля проверок, по итогам которых по фактам выявленных нарушений возбуждены дела об административных правонарушениях, %;

Pad — количество проверок в отчетном периоде, по итогам которых по фактам выявленных нарушений возбуждены дела об административных правонарушениях (данные госжилинспекции по форме № 1-контроль «Сведения об осуществлении государственного контроля (надзора) и муниципального контроля»);

Ppr — количество проверок, при проведении которых в отчетном периоде были выявлены правонарушения (данные госжилинспекции по форме № 1-контроль «Сведения об осуществлении государственного контроля (надзора) и муниципального контроля»);

$$Dav = Pav/Ppr \times 100\%,$$

где: Dav — доля проверок, по итогам которых по фактам выявленных нарушений наложены административные взыскания, %;

Pav — количество проверок в отчетном периоде, по итогам которых по фактам выявленных нарушений наложены административные взыскания (данные госжилинспекции по форме № 1-контроль «Сведения об осуществлении государственного контроля (надзора) и муниципального контроля»);

Ppr — количество проверок, при проведении которых в отчетном периоде были выявлены правонарушения (данные госжилинспекции по форме № 1-контроль «Сведения об осуществлении государственного контроля (надзора) и муниципального контроля»);

$$Dn = Pn/P \times 100\%,$$

где: Dn — доля проверок, результаты которых были признаны недействительными, от общего числа проведенных проверок, %;

Pn — количество проверок в отчетном периоде, признанных недействительными (данные госжилинспекции по форме № 1-контроль «Сведения об осуществлении государственного контроля (надзора) и муниципального контроля»);

P — общее количество проверок в отчетном периоде (данные госжилинспекции по форме № 1-контроль «Сведения об осуществлении государственного контроля (надзора) и муниципального контроля»).

Расчетные данные для показателей (индикаторов) государственной программы публикуются на официальном сайте управления государственной жилищной инспекции Брянской области: http://gzhi32.ru.

ПРИЛОЖЕНИЕ 2
к государственном программе
«Осуществление регионального государственного
жилищного надзора на территории Брянской области»
(2014—2016 годы)

План реализации государственной программы

№ п. п.	Подпрограмма, основное мероприятие, мероприятие	Ответственный исполнитель, соисполнители	Источник финансового обеспечения	Объем средств на реализацию, рублей				Наименование целевых показателей (индикаторов)
				всего	2014 год	2015 год	2016 год	
	«Осуществление регионального государственного жилищного надзора на территории Брянской области» (2014—2016 годы)	государственная жилищная инспекция Брянской области	средства областного бюджета	23 657 610,00	7 885 870,00	7 885 870,00	7 885 870,00	
			поступления из федерального бюджета	0,00	0,00	0,00	0,00	
			средства местных бюджетов	0,00	0,00	0,00	0,00	
			внебюджетные средства	0,00	0,00	0,00	0,00	
			Итого	23 657 610,00	7 885 870,00	7 885 870,00	7 885 870,00	
1.1	Руководство и управление в сфере установленных функций органов государственной власти Брянской области и государственных органов Брянской области	государственная жилищная инспекция Брянской области	средства областного бюджета	23 657 610,00	7 885 870,00	7 885 870,00	7 885 870,00	доля площади обследованных жилых домов в результате проведения плановых, внеплановых проверок к общей площади жилищного фонда области; доля исполнения в отчетном периоде предписаний об устранении нарушений от общего количества предписаний, которые должны быть исполнены в отчетном периоде; доля проверок, по итогам которых выявлены правонарушения; доля выявленных при проведении проверок правонарушений, связанных с неисполнением предписаний; доля проверок, по итогам которых по фактам выявленных нарушений возбуждены дела об административных правонарушениях; доля проверок, по итогам которых по фактам выявленных нарушений наложены административные взыскания; доля проверок, результаты которых признаны недействительными, от общего числа проведенных проверок
			поступления из федерального бюджета	0,00	0,00	0,00	0,00	
			средства местных бюджетов	0,00	0,00	0,00	0,00	
			внебюджетные средства	0,00	0,00	0,00	0,00	
			Итого	23 657 610,00	7 885 870,00	7 885 870,00	7 885 870,00	

ПРАВИТЕЛЬСТВО БРЯНСКОЙ ОБЛАСТИ
ПОСТАНОВЛЕНИЕ

от 30 декабря 2013 г. **№ 819-п**

г. Брянск

Об утверждении Порядка выявления обстоятельств, свидетельствующих о необходимости оказания детям-сиротам и детям, оставшимся без попечения родителей, лицам из числа детей-сирот и детей, оставшихся без попечения родителей, содействия в преодолении трудной жизненной ситуации

В соответствии с Федеральным законом от 21 декабря 1996 года № 159-ФЗ «О дополнительных гарантиях по социальной защите детей-сирот и детей, оставшихся без попечения родителей», законами Брянской области от 29 декабря 2012 года № 107-З «Об отдельных вопросах обеспечения дополнительных гарантий прав на имущество и жилое помещение детей-сирот, детей, оставшихся без попечения родителей и лиц из их числа в Брянской области», от 2 декабря 2012 года № 124-З «О наделении органов местного самоуправления Брянской области отдельными государственными полномочиями по обеспечению жилыми помещениями детей-сирот и детей, оставшихся без попечения родителей, а также лиц из их числа», от 11 января 2008 года № 2-З «О наделении органов местного самоуправления отдельными государственными полномочиями Брянской области по организации и осуществлению деятельности по опеке и попечительству» Правительство Брянской области

ПОСТАНОВЛЯЕТ:

1. Утвердить прилагаемый Порядок выявления обстоятельств, свидетельствующих о необходимости оказания детям-сиротам и детям, оставшимся без попечения родителей, лицам из числа детей-сирот и детей, оставшихся без попечения родителей, содействия в преодолении трудной жизненной ситуации.

2. Настоящее постановление вступает в силу с момента официального опубликования.

3. Контроль за исполнением постановления возложить на заместителя Губернатора Брянской области Теребунова

Губернатор Н. В. ДЕНИН

УТВЕРЖДЕН
постановлением Правительства
Брянской области
от 30 декабря 2013 г. № 819-п

ПОРЯДОК
выявления обстоятельств, свидетельствующих о необходимости оказания детям-сиротам и детям, оставшимся без попечения родителей, лицам из числа детей-сирот и детей, оставшихся без попечения родителей, содействия в преодолении трудной жизненной ситуации

1. Настоящий Порядок определяет процедуру выявления обстоятельств, свидетельствующих о необходимости оказания детям-сиротам и детям, оставшимся без попечения родителей, лицам из числа детей-сирот и детей, оставшихся без попечения родителей (далее — наниматель), содействия в преодолении трудной жизненной ситуации (далее — обстоятельства), и принятия решения о наличии или отсутствии обстоятельств в целях повторного заключения договоров найма специализированных жилых помещений на новый пятилетний срок.

Под трудной жизненной ситуацией понимается ситуация, объективно нарушающая жизнедеятельность нанимателя, которую невозможно преодолеть самостоятельно.

Обстоятельствами, свидетельствующими о необходимости оказания содействия в преодолении трудной жизненной ситуации, являются:

трудности в адаптации нанимателя к самостоятельной жизни, в том числе признание в установленном законом порядке безработным, совершение административных правонарушений, отбывание наказания в связи с совершением преступления;

длительная болезнь, инвалидность, препятствующие исполнению обязанностей нанимателя жилого помещения специализированного жилищного фонда по договору найма специализированного жилого помещения, в том числе в связи с нахождением в лечебном или реабилитационном учреждении;

признание в установленном порядке нанимателя малоимущим.

2. Выявление обстоятельств, свидетельствующих о необходимости оказания нанимателям содействия в преодолении трудной жизненной ситуации, осуществляется межведомственной комиссией.

Межведомственная комиссия является уполномоченным органом по решению вопросов, связанных с обеспечением благоустроенными жилыми помещениями нанимателей из муниципального жилищного фонда, и обеспечивает согласованные действия органов местного самоуправления, служб и ведомств.

Межведомственная комиссия руководствуется в своей деятельности Конституцией Российской Федерации, федеральными законами, указами и распоряжениями Президента Российской Федерации, постановлениями и распоряжениями Правительства Российской Федерации, законами Брянской области, нормативными правовыми актами Правительства Брянской области и Губернатора Брянской области, настоящим постановлением и положением о межведомственной комиссии.

Межведомственная комиссия создается в целях выявления обстоятельств, свидетельствующих о необходимости оказания нанимателям жилых помещений по договорам найма специализированных жилых помещений содействия в преодолении трудной жизненной ситуации, в соответствии с настоящим Порядком, осуществления контроля за использованием жилых помещений муниципального жилищного фонда.

Положение о межведомственной комиссии и ее состав утверждаются нормативным правовым актом органа местного самоуправления муниципального района, городского округа.

3. Наниматели, или их законные представители, или лица, действующие по доверенности, за три месяца до окончания срока действия договора найма специализированного жилого помещения представляют в орган опеки и попечительства органа местного самоуправления муниципального района, городского округа (далее — орган опеки и попечительства) заявление о заключении договора социального найма жилого помещения или заключении договора найма специализированного жилого помещения на новый пятилетний срок, в котором информируют о наличии (отсутствии) трудной жизненной ситуации.

С заявлением должны быть представлены следующие документы:

1) документ, удостоверяющий личность (паспорт гражданина Российской Федерации или документ, его заменяющий);

2) договор найма специализированного жилого помещения (в случае, если заявителем самостоятельно не представлен договор найма специализированного жилого помещения, указанный документ запрашивается органом опеки и попечительства посредством межведомственного информационного взаимодействия);

3) копия финансового лицевого счета на жилое помещение;

4) справка с места работы с указанием размера средней заработной платы за последние 12 месяцев, а для лиц, не состоящих в трудовых отношениях, — справка о регистрации в органах службы занятости (в случае, если заявителем самостоятельно не представлены сведения о регистрации в органах службы занятости, указанная информация запрашивается органом опеки и попечительства в органах службы занятости посредством межведомственного информационного взаимодействия);

5) справка с места жительства о составе семьи и лицах, зарегистрированных в жилом помещении;

6) информация органов внутренних дел о нахождении под судом или следствием, об отбывании наказания в исправительных учреждениях либо отсутствии таких сведений;

7) вступившее в законную силу решение суда (в случае признания гражданина недееспособным, ограниченно дееспособным);

8) акт проверки по результатам осуществления контроля за использованием жилых помещений и (или) распоряжением жилыми помещениями, нанимателями жилых помещений муниципального жилищного фонда (на текущую дату);

9) копии документов, подтверждающих наличие заболевания, инвалидности у нанимателя, нахождение ‘в учреждении системы здравоохранения (при наличии).

4. В течение десяти календарных дней со дня поступления в орган опеки и попечительства заявления и документов, указанных в подпунктах 1—8 — пункта 3 настоящего Порядка, орган опеки и попечительства производит регистрацию поступивших документов, осуществляет их проверку и передает на рассмотрение межведомственной комиссии.

Межведомственная комиссия с даты поступления документов в течение пятнадцати календарных дней исследует обстоятельства жизненной ситуации заявителя и выносит решение о наличии обстоятельств, свидетельствующих о необходимости оказания нанимателю жилого помещения по договору найма специализированного жилого помещения содействия в преодолении трудной жизненной ситуации путем повторного заключения договора найма специализированных жилых помещений на пятилетний срок, или об отсутствии указанных обстоятельств.

Копия решения в течение пяти рабочих дней со дня подписания направляется (вручается) секретарем межведомственной комиссии нанимателю ив орган опеки и попечительства.

В пятидневный срок со дня принятия решения межведомственной комиссией орган местного самоуправления муниципального района, городского округа готовит нормативный правовой акт о расторжении договора найма специализированного жилого помещения и заключении договора социального найма или заключении договора найма специализированного жилого помещения в отношении данного жилого помещения на новый пятилетний срок.

Копия нормативного правового акта о расторжении договора найма специализированного жилого помещения и заключении договора социального найма или заключении договора найма специализированного жилого помещения в отношении данного жилого помещения на новый пятилетний срок в течение пяти рабочих дней направляется нанимателю и в департамент семьи, социальной и демографической политики Брянской области.

Указанный нормативный правовой акт органа местного самоуправления муниципального района, городского округа может быть обжалован в судебном порядке.

ПРАВИТЕЛЬСТВО БРЯНСКОЙ ОБЛАСТИ
ПОСТАНОВЛЕНИЕ

от 30 декабря 2013 г. **№ 820-п**

г. Брянск

О внесении изменений в государственную программу «Развитие топливно-энергетического комплекса, жилищно-коммунального и дорожного хозяйства Брянской области» (2012—2015 годы)

В соответствии с постановлением администрации Брянской области от 1 июня 2011 года № 494 «Об утверждении Порядка разработки, реализации и оценки эффективности государственных программ Брянской области» Правительство Брянской области

ПОСТАНОВЛЯЕТ:

1. Внести изменения в государственную программу «Развитие топливно-энергетического комплекса, жилищно-коммунального и дорожного хозяйства Брянской области» (2012—2015 годы), утвержденную постановлением администрации Брянской области от 30 декабря 2011 года № 1287 «Об утверждении государственной программы «Развитие топливно-энергетического комплекса, жилищно-коммунального и дорожного хозяйства Брянской области» (2012—2015 годы)» (с учетом изменений, внесенных постановлениями администрации Брянской области от 31 мая 2012 года № 469, от 10 августа 2012 года № 740, от 26 декабря 2012 года № 1236, от 29 декабря 2012 года № 1372, постановлениями Правительства Брянской области от 20 мая 2013 года № 137-п, от 1 июля 2013 года № 311-п, от 16 сентября 2013 года № 506-п, от 7 октября 2013 года № 574-п, от 16 декабря 2013 года № 716-п), согласно приложению к настоящему постановлению.

2. Опубликовать данное постановление на официальном сайте Правительства Брянской области в сети «Интернет».

3. Контроль за исполнением постановления возложить на временно исполняющего обязанности заместителя Губернатора Брянской области Кобозева М. С., заместителя Губернатора Брянской области Симоненко Н. К.

Губернатор Н. В. ДЕНИН

ПРИЛОЖЕНИЕ
к постановлению Правительства
Брянской области
от 30 декабря 2013 г. № 820-п

ИЗМЕНЕНИЯ
в государственную программу «Развитие топливно-энергетического комплекса, жилищно-коммунального и дорожного хозяйства Брянской области» (2012—2015 годы)

1. Позицию паспорта государственной программы «Объемы бюджетных ассигнований на реализацию государственной программы» изложить в редакции:

«Общий объем бюджетных ассигнований на реализацию государственной программы — 16579230,5 тыс. рублей, в том числе:
2012 год — 2825955,5 тыс. рублей;
2013 год — 3792607,8 тыс. рублей;
2014 год — 4443724,4 тыс. рублей;
2015 год — 5516942,8 тыс. рублей;
в том числе средства областного бюджета — 15565946,3 тыс. рублей, в том числе:
2012 год — 2507225,7 тыс. рублей;
2013 год — 3414456,1 тыс. рублей;
2014 год — 4286110,7 тыс. рублей;
2015 год — 5358153,8 тыс. рублей».

2. Раздел 5 «Ресурсное обеспечение реализации государственной программы» изложить в редакции:

«Реализация государственной программы осуществляется за счет средств областного бюджета и других источников. Общий объем бюджетных ассигнований на реализацию государственной программы — 16579230,5 тыс. рублей, в том числе:
2012 год — 2825955,5 тыс. рублей;
2013 год — 3792607,8 тыс. рублей;
2014 год — 4443724,4 тыс. рублей;
2015 год — 5516942,8 тыс. рублей;
в том числе средства областного бюджета — 15565946,3 тыс. рублей, в том числе:
2012 год — 2507225,7 тыс. рублей;
2013 год — 3414456,1 тыс. рублей;
2014 год — 4286110,7 тыс. рублей;
2015 год — 5358153,8 тыс. рублей».

3. В приложении 3 к государственной программе:

3.1. Позицию паспорта подпрограммы «Объемы бюджетных ассигнований на реализацию подпрограммы» изложить в редакции:

«общий объем средств на реализацию подпрограммы государственной программы составляет 13147225,0 тыс. рублей, в том числе:
2012 год — 2029012,1 тыс. рублей;
2013 год — 2872494,8 тыс. рублей;
2014 год — 3586077,9 тыс. рублей;
2015 год — 4659640,2 тыс. рублей;
в том числе за счет средств областного бюджета — 12936181,5 тыс. рублей:
2012 год — 1985041,0 тыс. рублей,
2013 год — 2814393,5 тыс. рублей;
2014 год — 3532370,0 тыс. рублей;
2015 год — 4604377,0 тыс. рублей».

3.2. Таблицу 7 «Перечень объектов строительства и реконструкции автомобильных дорог, финансируемых в 2013 году в рамках подпрограммы «Автомобильные дороги» (2012—2015 годы)» изложить в редакции:

№ п. п.	Наименование объекта	Сумма, всего, тыс. руб.	В том числе областной бюджет, тыс. руб.	Софинасирование из федерального бюджета, тыс. руб.
1	2	3	4	5
1	Строительство автомобильной дороги Красное — Кретово в Брасовском районе Брянской области	40418,163	40418,163	
2	Строительство автомобильной дороги подъезд к с. Октябрьский в Брянском районе Брянской области	8171,693	8171,693	
3	Строительство автомобильной дороги А-141 «Брянск — Смоленск» — Забелизна в Дубровском районе Брянской области	15095,600	3095,600	12000,000
4	Строительство автомобильной дороги Ржаница — пос. Небольсинский в Жуковском районе Брянской области	67468,218	67468,218	
5	Строительство автомобильной дороги Ржаница — пос. Небольсинский в Жуковском районе Брянской области (дополнительные работы по устройству водопропускных труб)	7945,385	7945,385	
6	Реконструкция автомобильной дороги Жуковка — Ржаница на участке км 6 + 000 — км 12 + 000 в Жуковском районе Брянской области	66301,000	66301,000	
7	Реконструкция автомобильной дороги Жуковка — Ржаница на участке км 12 + 000 — км 15 + 450 в Жуковском районе Брянской области	34681,526	34681,526	
8	Строительство автомобильной дороги М-3 «Украина» — Комаричи» — Заречная в Комаричском районе Брянской области	29706,500	11616,500	18090,000
9	Строительство автомобильной дороги Соколовка — Войтовка в Мглинском районе Брянской области	16123,886	16123,886	
10	Строительство автомобильной дороги Ветлевка — Курчичи в Мглинском районе Брянской области (1 пусковой комплекс)	32659,000	11359,000	21300,000

Продолжение таблицы

1	2	3	4	5
11	Строительство автомобильной дороги Ветлевка — Курчичи в Мглинском районе Брянской области (2 пусковой комплекс)	7391,100	7391,100	
12	Строительство автомобильной дороги Пашково — Бытня в Почепском районе Брянской области (1 пусковой комплекс ПК 0 + 00 — ПК 8 + 55)	14811,000	6261,000	8550,000
13	Строительство автомобильной дороги Пашково — Бытня в Почепском районе Брянской области (1 пусковой комплекс ПК 0 + 00 — ПК 8 + 55)	3567,688	3567,688	
14	Строительство автомобильной дороги Пашково — Бытня в Почепском районе Брянской области (2 пусковой комплекс ПК 8 + 55 — ПК 9 + 65)	3448,900	3448,900	
15	Строительство автомобильной дороги Стародуб — Березовка в Стародубском районе Брянской области	16222,200	4722,200	11500,000
16	Строительство автомобильной дороги «Трубчевск — Погар» — Поповка в Трубчевском районе Брянской области	28286,200	3806,200	24480,000
17	Строительство автомобильной дороги «Сураж — Душатин — граница Республики Беларусь» — Старая Кашовка в Суражском районе Брянской области (1 пусковой комплекс ПК 0 + 00 — ПК 13 + 20)	23039,200	9839,200	13200,000
18	Строительство автомобильной дороги «Сураж — Душатин — граница Республики Беларусь» — Старая Кашовка в Суражском районе Брянской области (2 пусковой комплекс ПК 13 + 20 — ПК 19 + 00)	9612,600	9612,600	
19	Строительство автомобильной дороги М-13 «Брянск — Новозыбков» — Унеча» — Рябовка — Аленовка в Унечском районе Брянской области	34184,200	16064,200	18120,000
20	Строительство автомобильной дороги А-141 «Орел — Брянск» — Фроловка в Карачевском районе Брянской области	20756,900	8406,900	12350,000
21	Строительство автомобильной дороги М-13 «Брянск — Новозыбков» — Мглин» — Бумажная Фабрика в Почепском районе Брянской области	10864,600	543,200	10321,400
22	Строительство автомобильной дороги Брянск — Урицкий в Брянском районе Брянской области	1813,611	1813,611	
23	Строительство автомобильной дороги подъезд к о/л «Ёлочка» в Брянском районе Брянской области (дополнительные работы)	662,106	662,106	
24	Строительство автомобильной дороги «Брянск — Дятьково» — граница Калужской области» — Дубровка» — Буда в Брянском районе Брянской области	342,596	342,596	
25	Строительство автомобильной дороги Займище — Ивановщина в Клинцовском районе Брянской области	185,818	185,818	
26	Строительство автомобильной дороги Марьинка — Бочарове — Пигарево в Комаричском районе Брянской области	2667,581	2667,581	
27	Строительство автомобильной дороги М-13 «Брянск — Новозыбков» — Козорезовка в Почепском районе Брянской области	141,792	141,792	
28	Строительство автомобильной дороги М-13 «Брянск — Новозыбков» — Весенний в Почепском районе Брянской области	144,098	144,098	
29	Строительство автомобильной дороги «Трубчевск — Погар» — Филипповичи» — Лучки в Трубчевском районе Брянской области	116,622	116,622	
30	Строительство автомобильной дороги «Унеча — Мглин» — Коржовка в Унечском районе Брянской области	132,182	132,182	
31	Строительство автомобильной дороги Унеча — Воробьевка в Унечском районе Брянской области	155,112	155,112	
32	Строительство автомобильной дороги обход п.г.т. Климово в Климовском районе Брянской области	7919,621	7919,621	
33	Строительство автомобильной дороги Урицкий — Козелкино в Брянском районе Брянской области	2026,237	2026,237	
34	Строительство автомобильной дороги А-141 «Орел — Брянск» — Осиновая Горка в Брянском районе Брянской области	168,164	168,164	
35	Строительство автомобильной дороги Вздружное — Кукуевка в Навлинском районе Брянской области	39921,149	39921,149	
36	Строительство автомобильной дороги «Брянск — Новозыбков» — Алексеевский в Выгоничском районе Брянской области	148,672	148,672	
37	Строительство автомобильной дороги Дубровка — Понизовка в Дубровском районе Брянской области	493,245	493,245	
38	Строительство автомобильной дороги Мартьяновка — Ардонь в Клинцовском районе Брянской области	174,450	174,450	
39	Строительство автомобильной дороги «Брянск — Новозыбков» — Баклань —Котляково» — Кожемяки в Почепском районе Брянской области	134,185	134,185	
	Итого	548102,800	398191,4	149911,400

4. Приложение 5 к государственной программе изложить в следующей редакции:

«ПРИЛОЖЕНИЕ 5
к государственной программе «Развитие топливно-энергетического комплекса, жилищно-коммунального и дорожного хозяйства Брянской области» (2012—2015 годы)

План реализации государственной программы «Развитие топливно-энергетического комплекса, жилищно-коммунального и дорожного хозяйства Брянской области» (2012—2015 годы)

Наименование ДЦП, подпрограммы ДЦП, мероприятий ДЦП, подпрограммы, ВЦП, включенной в подпрограмму, мероприятий ВЦП, основного мероприятия, мероприятий, реализуемых в рамках основного мероприятия	Ответственный исполнитель, соисполнители	Источник финансового обеспечения	Объем средств на реализацию программы, тыс. рублей					Наименование
			Всего:	2012 год	2013 год	2014 год	2015 год	
1	2	3	4	5	6	7	8	9
Программа: Развитие топливно-энергетического комплекса, жилищно-коммунального и дорожного хозяйства Брянской области (2012—2015 годы)	департамент топливно-энергетического комплекса и жилищно-коммунального хозяйства Брянской области	областной бюджет	15 565 946,3	2 507 225,7	3 414 456,1	4 286 110,7	5 358 153,8	
		поступления из федерального бюджета	329 391,4	179 480,0	149 911,4	0,0	0,0	
		местные бюджеты	551 637,9	100 616,9	165 884,1	141 980,8	143 156,1	
		внебюджетные источники	132 254,9	38 632,9	62 356,2	15 632,9	15 632,9	
		Итого:	16 579 230,5	2 825 955,5	3 792 607,8	4 443 724,4	5 516 942,8	
подпрограмма «Автомобильные дороги» (2012—2015 годы)	департамент топливно-энергетического комплекса и жилищно-коммунального хозяйства Брянской области	областной бюджет	12 936 181,5	1 985 041,0	2 814 393,5	3 532 370,0	4 604 377,0	
		поступления из федерального бюджета	0,0	0,0	0,0	0,0	0,0	
		местные бюджеты	211 043,5	43 971,1	58 101,3	53 707,9	55 263,2	
		внебюджетные источники	0,0	0,0	0,0	0,0	0,0	
		Итого:	13 147 225,0	2 029 012,1	2 872 494,8	3 586 077,9	4 659 640,2	
Основное мероприятие: Развитие и совершенствование сети автомобильных дорог регионального значения общего пользования	департамент топливно-энергетического комплекса и жилищно-коммунального хозяйства Брянской области	областной бюджет	1 739 208,0	216 016,6	398 191,4	500 000,0	625 000,0	
		поступления из федерального бюджета	0,0	0,0	0,0	0,0	0,0	
		местные бюджеты	0,0	0,0	0,0	0,0	0,0	
		внебюджетные источники	0,0	0,0	0,0	0,0	0,0	
		Итого:	1 739 208,0	216 016,6	398 191,4	500 000,0	625 000,0	
Мероприятие: Строительство и реконструкция автомобильных дорог регионального значения	департамент топливно-энергетического комплекса и жилищно-коммунального хозяйства Брянской области	областной бюджет	1 739 208,0	216 016,6	398 191,4	500 000,0	625 000,0	прирост сети автомобильных дорог регионального и межмуниципального значения:
		поступления из федерального бюджета	0,0	0,0	0,0	0,0	0,0	
		местные бюджеты	0,0	0,0	0,0	0,0	0,0	
		внебюджетные источники	0,0	0,0	0,0	0,0	0,0	
		Итого:	1 739 208,0	216 016,6	398 191,4	500 000,0	625 000,0	
Основное мероприятие: Обеспечение сохранности автодорог регионального значения и условий безопасности движения по ним	департамент топливно-энергетического комплекса и жилищно-коммунального	областной бюджет	6 603 808,6	945 307,5	1 207 047,3	1 765 793,0	2 682 999,8	
		поступления из федерального бюджета	0,0	0,0	0,0	0,0	0,0	

1	2	3	4	5	6	7	8	9
	хозяйства Брянской области	местные бюджеты	0,0	0,0	0,0	0,0	0,0	
		внебюджетные источники	0,0	0,0	0,0	0,0	0,0	
		Итого:	6 603 808,6	945 307,5	1 207 047,3	1 765 793,0	2 682 999,8	
Мероприятие: Содержание и ремонт дорог регионального значения	департамент топливно-энергетического комплекса и жилищно-коммунального хозяйства Брянской области	областной бюджет	6 603 808,6	945 307,5	1 207 047,3	1 765 793,0	2 682 999,8	протяженность сети автомобильных дорог регионального и межмуниципального значения с обеспеченным круглогодичным безопасным проездом. Увеличение протяженности автомобильных дорог регионального значения, соответствующих нормативным требованиям
		поступления из федерального бюджета	0,0	0,0	0,0	0,0	0,0	
		местные бюджеты	0,0	0,0	0,0	0,0	0,0	
		внебюджетные источники	0,0	0,0	0,0	0,0	0,0	
		Итого:	6 603 808,6	945 307,5	1 207 047,3	1 765 793,0	2 682 999,8	
Основное мероприятие: Материально-техническое обеспечение ГКУ «Управление автомобильных дорог Брянской области»	департамент топливно-энергетического комплекса и жилищно-коммунального хозяйства Брянской области	областной бюджет	966 128,6	240 392,3	233 232,1	246 127,0	246 377,2	—
		поступления из федерального бюджета	0,0	0,0	0,0	0,0	0,0	
		местные бюджеты	0,0	0,0	0,0	0,0	0,0	
		внебюджетные источники	0,0	0,0	0,0	0,0	0,0	
		Итого:	966 128,6	240 392,3	233 232,1	246 127,0	246 377,2	
Основное мероприятие: Развитие и совершенствование сети автомобильных дорог общего пользования местного значения, обеспечение их сохранности и безопасного движения по ним	департамент топливно-энергетического комплекса и жилищно-коммунального хозяйства Брянской области	областной бюджет	3 374 230,7	477 940,1	825 840,6	1 020 450,0	1 050 000,0	прирост сети автомобильных дорог местного значения. Площадь отремонтированных автомобильных дорог общего пользования местного значения.
		поступления из федерального бюджета	0,0	0,0	0,0	0,0	0,0	
		местные бюджеты	197 597,8	38 424,5	50 202,2	53 707,9	55 263,2	
		внебюджетные источники	0,0	0,0	0,0	0,0	0,0	
		Итого:	3 571 828,5	516 364,6	876 042,8	1 074 157,9	1 105 263,2	
Основное мероприятие: Субсидии бюджетам муниципальных образований на капитальный ремонт и ремонт дворовых территорий многоквартирных домов, проездов к дворовым территориям многоквартирных домов населенных пунктов	департамент топливно-энергетического комплекса и жилищно-коммунального хозяйства Брянской области	областной бюджет	255 466,6	105 384,5	150 082,1	0,0	0,0	капитальный ремонт и ремонт дворовых территорий и подъездов к дворовым территориям многоквартирных домов
		поступления из федерального бюджета	0,0	0,0	0,0	0,0	0,0	
		местные бюджеты	13 445,7	5 546,6	7 899,1	0,0	0,0	
		внебюджетные источники	0,0	0,0	0,0	0,0	0,0	
		Итого:	268 912,3	110 931,1	157 981,2	0,0	0,0	
Подпрограмма «Управление в сфере развития топливно-энергетического комплекса, жилищно-коммунального и дорожного хозяйства» (2012—2015 годы)	департамент топливно-энергетического комплекса и жилищно-коммунального хозяйства Брянской области	областной бюджет	56 609,7	11 683,9	16 133,9	14 377,9	14 414,0	
		поступления из федерального бюджета	0,0	0,0	0,0	0,0	0,0	
		местные бюджеты	0,0	0,0	0,0	0,0	0,0	
		внебюджетные источники	0,0	0,0	0,0	0,0	0,0	
		Итого:	56 609,7	11 683,9	16 133,9	14 377,9	14 414,0	

Продолжение приложения 5

1	2	3	4	5	6	7	8	9
Основное мероприятие: Материально-техническое обеспечение и управление в сфере установленных функций	департамент топливно-энергетического комплекса и жилищно-коммунального хозяйства Брянской области	областной бюджет	56 609,7	11 683,9	16 133,9	14 377,9	14 414,0	выполнение мероприятий госпрограммы — 100%
		поступления из федерального бюджета	0,0	0,0	0,0	0,0	0,0	
		местные бюджеты	0,0	0,0	0,0	0,0	0,0	
		внебюджетные источники	0,0	0,0	0,0	0,0	0,0	
		Итого:	56 609,7	11 683,9	16 133,9	14 377,9	14 414,0	
Подпрограмма «Жилищно-коммунальное хозяйство» (2012—2015 годы)	департамент топливно-энергетического комплекса и жилищно-коммунального хозяйства Брянской области	областной бюджет	2 479 395,7	487 700,8	555 969,3	717 862,8	717 862,8	
		поступления из федерального бюджета	0,0	0,0	0,0	0,0	0,0	
		местные бюджеты	317 651,6	56 645,8	100 506,0	80 249,9	80 249,9	
		внебюджетные источники	132 254,9	38 632,9	62 356,2	15 632,9	15 632,9	
		Итого:	2 929 302,2	582 979,5	718 831,5	813 745,6	813 745,6	
Основное мероприятие: Обеспечение мероприятий по капитальному ремонту многоквартирных домов	департамент топливно-энергетического комплекса и жилищно-коммунального хозяйства Брянской области	областной бюджет	931 553,3	265 759,2	134 275,9	265 759,1	265 759,1	общая площадь отремонтированных многоквартирных домов
		поступления из федерального бюджета	0,0	0,0	0,0	0,0	0,0	
		местные бюджеты	120 206,5	31 265,9	26 409,0	31 265,8	31 265,8	
		внебюджетные источники	75 254,9	15 632,9	28 356,2	15 632,9	15 632,9	
		Итого:	1 127 014,7	312 658,0	189 041,1	312 657,8	312 657,8	
Основное мероприятие: Обеспечение мероприятий по переселению граждан из аварийного жилищного фонда	департамент топливно-энергетического комплекса и жилищно-коммунального хозяйства Брянской области	областной бюджет	474 228,9	94 122,7	0,0	190 053,1	190 053,1	расселяемая площадь
		поступления из федерального бюджета	0,0	0,0	0,0	0,0	0,0	
		местные бюджеты	52 692,1	10 458,1	0,0	21 117,0	21 117,0	
		внебюджетные источники	0,0	0,0	0,0	0,0	0,0	
		Итого:	526 921,0	104 580,8	0,0	211 170,1	211 170,1	
Основное мероприятие: Обеспечение мероприятий по переселению граждан из аварийного жилищного фонда с учетом развития малоэтажного жилищного строительства	департамент топливно-энергетического комплекса и жилищно-коммунального хозяйства Брянской области	областной бюджет	986 143,9	88 452,1	396 083,1	250 804,3	250 804,3	расселяемая площадь
		поступления из федерального бюджета	0,0	0,0	0,0	0,0	0,0	
		местные бюджеты	135 553,0	9 921,8	69 897,0	27 867,1	27 867,1	
		внебюджетные источники	0,0	0,0	0,0	0,0	0,0	
		Итого:	1 121 696,8	98 373,9	465 980,1	278 671,4	278 671,4	
Основное мероприятие: Реализация отдельных мероприятий в сфере повышения энергетической эффективности и обеспечения энергосбережения в Брянской области	администрация Губернатора Брянской области и Правительства Брянской области, департамент здравоохранения Брянской области,	областной бюджет	43 842,2	10 596,8	10 752,8	11 246,3	11 246,3	
		поступления из федерального бюджета	0,0	0,0	0,0	0,0	0,0	
		местные бюджеты	0,0	0,0	0,0	0,0	0,0	
		внебюджетные источники	0,0	0,0	0,0	0,0	0,0	
		Итого:	43 842,2	10 596,8	10 752,8	11 246,3	11 246,3	

1	2	3	4	5	6	7	8	9
	департамент культуры Брянской области, департамент образования и науки Брянской области, департамент семьи, социальной и демографической политики Брянской области							
Мероприятие: Проведение обязательных энергетических обследований	администрация Губернатора Брянской области и Правительства Брянской области, департамент здравоохранения Брянской области, департамент культуры Брянской области, департамент образования и науки Брянской области, департамент семьи, социальной и демографической политики Брянской области	областной бюджет	5 288,3	1 611,0	1 728,3	949,5	999,5	полное обязательное энергетическое обследование бюджетных учреждений
		поступления из федерального бюджета	0,0	0,0	0,0	0,0	0,0	
		местные бюджеты	0,0	0,0	0,0	0,0	0,0	
		внебюджетные источники	0,0	0,0	0,0	0,0	0,0	
		Итого:	5 288,3	1 611,0	1 728,3	949,5	999,5	
Мероприятие: Дооснащение государственных учреждений Брянской области приборами учета потребляемых (используемых) энергоресурсов (электрической энергии, тепловой энергии, воды и природного газа)	администрация Губернатора Брянской области и Правительства Брянской области, департамент здравоохранения Брянской области, департамент культуры Брянской области, департамент образования и науки Брянской области, департамент семьи, социальной и демографической политики Брянской области	областной бюджет	31 418,8	7 292,5	7 589,8	8 710,6	7 825,9	полное оснащение приборами учета энергоресурсов бюджетных организаций
		поступления из федерального бюджета	0,0	0,0	0,0	0,0	0,0	
		местные бюджеты	0,0	0,0	0,0	0,0	0,0	
		внебюджетные источники	0,0	0,0	0,0	0,0	0,0	
		Итого:	31 418,8	7 292,5	7 589,8	8 710,6	7 825,9	
Мероприятие: Переоборудование осветительного оборудования в государственных учреждениях Брянской области с заменой неэффективного на энергосберегающее	администрация Губернатора Брянской области и Правительства Брянской области,	областной бюджет	7 135,1	1 693,3	1 434,7	1 586,2	2 420,9	полное обязательное энергетическое обследование бюджетных учреждений
		поступления из федерального бюджета	0,0	0,0	0,0	0,0	0,0	
		местные бюджеты	0,0	0,0	0,0	0,0	0,0	

Продолжение приложения 5

1	2	3	4	5	6	7	8	9
	департамент здравоохранения Брянской области, департамент культуры Брянской области, департамент образования и науки Брянской области, департамент семьи, социальной и демографической политики Брянской области	внебюджетные источники	0,0	0,0	0,0	0,0	0,0	
		Итого:	7 135,1	1 693,3	1 434,7	1 586,2	2 420,9	
Основное мероприятие: Реализация отдельных мероприятий в сфере обеспечения населения Брянской области чистой питьевой водой	департамент топливно-энергетического комплекса и жилищно-коммунального хозяйства Брянской области	областной бюджет	20 857,5	10 000,0	10 857,5	0,0	0,0	
		поступления из федерального бюджета	0,0	0,0	0,0	0,0	0,0	
		местные бюджеты	9 200,0	5 000,0	4 200,0	0,0	0,0	
		внебюджетные источники	57 000,0	23 000,0	34 000,0	0,0	0,0	
		Итого:	87 057,5	38 000,0	49 057,5	0,0	0,0	
Мероприятие: Строительство и реконструкция установок централизованной доочистки и кондиционирования воды	департамент топливно-энергетического комплекса и жилищно-коммунального хозяйства Брянской области	областной бюджет	15 000,0	7 000,0	8 000,0	0,0	0,0	увеличение доли сточных вод, очищенных до нормативных значений в общем объеме сточных вод, пропущенных через очистные сооружения
		поступления из федерального бюджета	0,0	0,0	0,0	0,0	0,0	
		местные бюджеты	6 200,0	3 500,0	2 700,0	0,0	0,0	
		внебюджетные источники	53 000,0	21 000,0	32 000,0	0,0	0,0	
		Итого:	74 200,0	31 500,0	42 700,0	0,0	0,0	
Мероприятие: Строительство и реконструкция сооружений механической и биологической очистки воды	департамент топливно-энергетического комплекса и жилищно-коммунального хозяйства Брянской области	областной бюджет	5 857,5	3 000,0	2 857,5	0,0	0,0	
		поступления из федерального бюджета	0,0	0,0	0,0	0,0	0,0	
		местные бюджеты	3 000,0	1 500,0	1 500,0	0,0	0,0	
		внебюджетные источники	4 000,0	2 000,0	2 000,0	0,0	0,0	
		Итого:	12 857,5	6 500,0	6 357,5	0,0	0,0	
Основное мероприятие: Бюджетные инвестиции в объекты государственной собственности государственным унитарным предприятиям, основанным на праве хозяйственного ведения	департамент топливно-энергетического комплекса и жилищно-коммунального хозяйства Брянской области	областной бюджет	18 770,0	18 770,0	0,0	0,0	0,0	—
		поступления из федерального бюджета	0,0	0,0	0,0	0,0	0,0	
		местные бюджеты	0,0	0,0	0,0	0,0	0,0	
		внебюджетные источники	0,0	0,0	0,0	0,0	0,0	
		Итого:	18 770,0	18 770,0	0,0	0,0	0,0	
Основное мероприятие: Предоставление субсидий некоммерческим организациям на осуществление деятельности в сфере обеспечения организации проведения	департамент топливно-энергетического комплекса и жилищно-коммунального	областной бюджет	4 000,0	0,0	4 000,0	0,0	0,0	
		поступления из федерального бюджета	0,0	0,0	0,0	0,0	0,0	

1	2	3	4	5	6	7	8	9
капитального ремонта общего имущества в многоквартирных домах, расположенных на территории Брянской области	хозяйства Брянской области	местные бюджеты	0,0	0,0	0,0	0,0	0,0	
		внебюджетные источники	0,0	0,0	0,0	0,0	0,0	
		Итого:	4 000,0	0,0	4 000,0	0,0	0,0	
Подпрограмма «Обеспечение безопасности дорожного движения» (2012—2015 годы)	департамент топливно-энергетического комплекса и жилищно-коммунального хозяйства Брянской области	областной бюджет	93 759,4	22 800,0	27 959,4	21 500,0	21 500,0	
		поступления из федерального бюджета	0,0	0,0	0,0	0,0	0,0	
		местные бюджеты	22 942,8	0,0	7 276,8	8 023,0	7 643,0	
		внебюджетные источники	0,0	0,0	0,0	0,0	0,0	
		Итого:	116 702,2	22 800,0	35 236,2	29 523,0	29 143,0	
Основное мероприятие: Создание центра автоматической системы фотовидеофиксации нарушений правил дорожного движения	департамент топливно-энергетического комплекса и жилищно-коммунального хозяйства Брянской области	областной бюджет	53 014,8	17 052,4	4 621,2	15 670,6	15 670,6	организация работы центра автоматической системы фото-видеофиксации правил дорожного движения с приобретением необходимого оборудования
		поступления из федерального бюджета	0,0	0,0	0,0	0,0	0,0	
		местные бюджеты	0,0	0,0	0,0	0,0	0,0	
		внебюджетные источники	0,0	0,0	0,0	0,0	0,0	
		Итого:	53 014,8	17 052,4	4 621,2	15 670,6	15 670,6	
Основное мероприятие: Обеспечение деятельности центра автоматической системы фото-видеофиксации нарушений правил дорожного движения (в том числе оплата почтовых расходов)	департамент топливно-энергетического комплекса и жилищно-коммунального хозяйства Брянской области	областной бюджет	31 851,8	4 058,1	20 134,9	3 829,4	3 829,4	обеспечение бесперебойной работы эксплуатации автоматической системы фото-видеофиксации
		поступления из федерального бюджета	0,0	0,0	0,0	0,0	0,0	
		местные бюджеты	0,0	0,0	0,0	0,0	0,0	
		внебюджетные источники	0,0	0,0	0,0	0,0	0,0	
		Итого:	31 851,8	4 058,1	20 134,9	3 829,4	3 829,4	
Основное мероприятие: Содержание штатной численности центра автоматической системы фото-видеофиксации	департамент топливно-энергетического комплекса и жилищно-коммунального хозяйства Брянской области	областной бюджет	6 133,4	389,5	1 743,9	2 000,0	2 000,0	количество подготовленных и отправленных адресатам постановлений по делам о нарушении правил дорожного движения, выявленных специальными техническими средствами автоматизированной системы фото- и видео-фиксации нарушений правил дорожного движения
		поступления из федерального бюджета	0,0	0,0	0,0	0,0	0,0	
		местные бюджеты	0,0	0,0	0,0	0,0	0,0	
		внебюджетные источники	0,0	0,0	0,0	0,0	0,0	
		Итого:	6 133,4	389,5	1 743,9	2 000,0	2 000,0	
Основное мероприятие: Проведение мероприятий в учреждениях образования по профилактике и пропаганде безопасности дорожного движения	департамент образования и науки Брянской области	областной бюджет	550,0	0,0	550,0	0,0	0,0	совершенствование форм и методов работы по профилактике ДДТТ, количества несовершеннолетних, пострадавших в ДТП
		поступления из федерального бюджета	0,0	0,0	0,0	0,0	0,0	
		местные бюджеты	0,0	0,0	0,0	0,0	0,0	
		внебюджетные источники	0,0	0,0	0,0	0,0	0,0	
		Итого:	550,0	0,0	550,0	0,0	0,0	

Продолжение приложения 5

1	2	3	4	5	6	7	8	9
Основное мероприятие: Организация и проведение областных профилактических мероприятий, участие во всероссийских мероприятиях по профилактике детского дорожно-транспортного травматизма	департамент топливно-энергетического комплекса и жилищно-коммунального хозяйства Брянской области, органы местного самоуправления	областной бюджет	200,0	200,0	0,0	0,0	0,0	сокращение количества детей, погибших в результате ДТП
		поступления из федерального бюджета	0,0	0,0	0,0	0,0	0,0	
		местные бюджеты	0,0	0,0	0,0	0,0	0,0	
		внебюджетные источники	0,0	0,0	0,0	0,0	0,0	
		Итого:	200,0	200,0	0,0	0,0	0,0	
Основное мероприятие: Обеспечение лечебных учреждений, оказывающих экстренную помощь лицам, пострадавшим в результате дорожно-транспортных происшествий	департамент здравоохранения Брянской области, департамент топливно-энергетического комплекса и жилищно-коммунального хозяйства Брянской области, органы местного самоуправления	областной бюджет	2 009,4	1 100,0	909,4	0,0	0,0	снижение тяжести последствий (количество лиц, погибших в результате дорожно-транспортных происшествий, на 100 пострадавших)
		поступления из федерального бюджета	0,0	0,0	0,0	0,0	0,0	
		местные бюджеты	0,0	0,0	0,0	0,0	0,0	
		внебюджетные источники	0,0	0,0	0,0	0,0	0,0	
		Итого:	2 009,4	1 100,0	909,4	0,0	50,0	
Основное мероприятие: Организация и проведение областных профилактических мероприятий, участие во всероссийских мероприятиях по профилактике детского дорожно-транспортного травматизма, проведение и участие в конкурсе «Безопасное колесо»	департамент топливно-энергетического комплекса и жилищно-коммунального хозяйства Брянской области, органы местного самоуправления	областной бюджет	0,0	0,0	0,0	0,0	0,0	
		поступления из федерального бюджета	0,0	0,0	0,0	0,0	0,0	
		местные бюджеты	827,0	0,0	157,0	310,0	360,0	
		внебюджетные источники	0,0	0,0	0,0	0,0	0,0	
		Итого:	827,0	0,0	157,0	310,0	360,0	
Основное мероприятие: Проведение мероприятий в учреждениях образования по профилактике и пропаганде безопасности дорожного движения. Изготовление и распространение светоотражающих приспособлений в среде дошкольников и учащихся младших классов образовательных учреждений	департамент топливно-энергетического комплекса и жилищно-коммунального хозяйства Брянской области, органы местного самоуправления	областной бюджет	0,0	0,0	0,0	0,0	0,0	
		поступления из федерального бюджета	0,0	0,0	0,0	0,0	0,0	
		местные бюджеты	1 928,2	0,0	629,2	679,0	620,0	
		внебюджетные источники	0,0	0,0	0,0	0,0	0,0	
		Итого:	1 928,2	0,0	629,2	679,0	620,0	
Основное мероприятие: Обустройство участков улично-дорожной сети пешеходными ограждениями	департамент топливно-энергетического комплекса и жилищно-коммунального хозяйства Брянской области, органы местного самоуправления	областной бюджет	0,0	0,0	0,0	0,0	0,0	
		поступления из федерального бюджета	0,0	0,0	0,0	0,0	0,0	
		местные бюджеты	168,0	0,0	48,0	55,0	65,0	
		внебюджетные источники	0,0	0,0	0,0	0,0	0,0	
		Итого:	168,0	0,0	48,0	55,0	65,0	
Основное мероприятие: Оборудование пешеходных переходов элементами повышения безопасности дорожного движения	департамент топливно-энергетического комплекса и жилищно-коммунального хозяйства Брянской области, органы местного самоуправления	областной бюджет	0,0	0,0	0,0	0,0	0,0	
		поступления из федерального бюджета	0,0	0,0	0,0	0,0	0,0	
		местные бюджеты	2 732,0	0,0	904,0	893,0	935,0	
		внебюджетные источники	0,0	0,0	0,0	0,0	0,0	
		Итого:	2 732,0	0,0	904,0	893,0	935,0	

1	2	3	4	5	6	7	8	9
Основное мероприятие: Разметка улично-дорожной сети	департамент топливно-энергетического комплекса и жилищно-коммунального хозяйства Брянской области, органы местного самоуправления	областной бюджет	0,0	0,0	0,0	0,0	0,0	
		поступления из федерального бюджета	0,0	0,0	0,0	0,0	0,0	
		местные бюджеты	12 908,6	0,0	4 668,6	4 105,0	4 135,0	
		внебюджетные источники	0,0	0,0	0,0	0,0	0,0	
		Итого:	12 908,6	0,0	4 668,6	4 105,0	4 135,0	
Основное мероприятие: Установка и модернизация (реконструкция) светофорных объектов	департамент топливно-энергетического комплекса и жилищно-коммунального хозяйства Брянской области, органы местного самоуправления	областной бюджет	0,0	0,0	0,0	0,0	0,0	
		поступления из федерального бюджета	0,0	0,0	0,0	0,0	0,0	
		местные бюджеты	2 482,0	0,0	150,0	1 160,0	1 172,0	
		внебюджетные источники	0,0	0,0	0,0	0,0	0,0	
		Итого:	2 482,0	0,0	150,0	1 160,0	1 172,0	
Основное мероприятие: Оснащение образовательных учреждений оборудованием, позволяющим в игровой форме формировать навыки безопасного поведения на улично-дорожной сети	департамент топливно-энергетического комплекса и жилищно-коммунального хозяйства Брянской области, органы местного самоуправления	областной бюджет	0,0	0,0	0,0	0,0	0,0	
		поступления из федерального бюджета	0,0	0,0	0,0	0,0	0,0	
		местные бюджеты	1 663,0	0,0	652,0	723,0	288,0	
		внебюджетные источники	0,0	0,0	0,0	0,0	0,0	
		Итого:	1 663,0	0,0	652,0	723,0	288,0	
Основное мероприятие: Создание систем маршрутного ориентирования	департамент топливно-энергетического комплекса и жилищно-коммунального хозяйства Брянской области, органы местного самоуправления	областной бюджет	0,0	0,0	0,0	0,0	0,0	
		поступления из федерального бюджета	0,0	0,0	0,0	0,0	0,0	
		местные бюджеты	234,0	0,0	68,0	98,0	68,0	
		внебюджетные источники	0,0	0,0	0,0	0,0	0,0	
		Итого:	234,0	0,0	68,0	98,0	68,0	
Федеральная целевая программа «Развитие транспортной системы России» (2010—2015 годы), подпрограмма «Автомобильные дороги» (2010—2015 годы)	департамент топливно-энергетического комплекса и жилищно-коммунального хозяйства Брянской области	областной бюджет	0,0	0,0	0,0	0,0	0,0	
		поступления из федерального бюджета	329 391,4	179 480,0	149 911,4	0,0	0,0	
		местные бюджеты	0,0	0,0	0,0	0,0	0,0	
		внебюджетные источники	0,0	0,0	0,0	0,0	0,0	
		Итого:	329 391,4	179 480,0	149 911,4	0,0	0,0	
Мероприятие: Строительство и реконструкция автомобильных дорог общего пользования регионального значения	департамент топливно-энергетического комплекса и жилищно-коммунального хозяйства Брянской области	областной бюджет	0,0	0,0	0,0	0,0	0,0	
		поступления из федерального бюджета	329 391,4	179 480,0	149 911,4	0,0	0,0	
		местные бюджеты	0,0	0,0	0,0	0,0	0,0	
		внебюджетные источники	0,0	0,0	0,0	0,0	0,0	
		Итого:	329 391,4	179 480,0	149 911,4	0,0	0,0».	

от 30 декабря 2013 г. **№ 821-п**

г. Брянск

О внесении изменений в государственную программу «Развитие здравоохранения Брянской области» (2012—2015 годы)

В соответствии с постановлением администрации Брянской области от 1 июня 2011 года № 494 «Об утверждении Порядка разработки, реализации и оценки эффективности государственных программ Брянской области» Правительство Брянской области ПОСТАНОВЛЯЕТ:

1. Внести изменения в государственную программу «Развитие здравоохранения Брянской области» (2012—2015 годы), утвержденную постановлением администрации Брянской области от 30 декабря 2011 года № 1301 «Об утверждении государственной программы «Развитие здравоохранения Брянской области» (2012—2015 годы)» (с учетом изменений, внесенных постановлениями администрации Брянской области от 26 июня 2012 года № 575, от 8 августа 2012 года № 729, от 28 декабря 2012 года № 1267, от 28 декабря 2012 года № 1268, постановлениями Правительства Брянской области от 3 июня 2013 года № 174-п, от 16 сентября 2013 года № 516-п, от 11 ноября 2013 года № 630-п), согласно приложению к настоящему постановлению.
2. Опубликовать постановление на официальном сайте Правительства Брянской области в сети «Интернет».
3. Контроль за исполнением постановления возложить на заместителя Губернатора Брянской области Жигунова А. М.

Губернатор Н. В. ДЕНИН

ПРИЛОЖЕНИЕ
к постановлению Правительства
Брянской области
от 30 декабря 2013 г. № 821-п

ИЗМЕНЕНИЯ
в государственную программу «Развитие здравоохранения Брянской области» (2012—2015 годы)

1. В паспорте государственной программы позицию «Объемы бюджетных ассигнований на реализацию государственной программы» изложить в редакции:
«общий объем средств на реализацию государственной программы — 25735052,3 тыс. рублей, в том числе:
2012 год — 7688632,1 тыс. рублей;
2013 год — 5933432,8 тыс. рублей;
2014 год — 5765960,2 тыс. рублей;
2015 год — 6347027,3 тыс. рублей;
2016 год — 84000,0 тыс. рублей;
2017 год — 84000,0 тыс. рублей;
2018 год — 84000,0 тыс. рублей;
2019 год — 84000,0 тыс. рублей;
2020 год — 84000,0 тыс. рублей».
2. Раздел 6 «Ресурсное обеспечение государственной программы» изложить в редакции:
«Общий объем средств финансирования государственной программы составляет 25735052,3 тыс. рублей, в том числе:
2012 год — 7688632,1 тыс. рублей;
2013 год — 5933432,8 тыс. рублей;
2014 год — 5765960,2 тыс. рублей;
2015 год — 6347027,3 тыс. рублей;
2016 год — 84000,0 тыс. рублей;
2017 год — 84000,0 тыс. рублей;
2018 год — 84000,0 тыс. рублей;
2019 год — 84000,0 тыс. рублей;
2020 год — 84000,0 тыс. рублей.
Главными распорядителями бюджетных средств по указанным выше ассигнованиям являются департамент здравоохранения Брянской области, департамент семьи, социальной и демографической политики Брянской области, управление имущественных отношений Брянской области, департамент строительства и архитектуры Брянской области, территориальный фонд обязательного медицинского страхования Брянской области, которые выступают соисполнителями мероприятий государственной программы».
3. Приложение к государственной программе «План реализации государственной программы «Развитие здравоохранения Брянской области» (2012—2015 годы)» изложить в следующей редакции:

«ПРИЛОЖЕНИЕ
к государственной программе
«Развитие здравоохранения Брянской области»
(2012—2015 годы)

План реализации государственной программы «Развитие здравоохранения Брянской области» (2012—2015 годы)

№ п. п.	Наименование ДЦП, подпрограммы ДЦП, мероприятий ДЦП, подпрограммы, ВЦП, включенной в подпрограмму, мероприятий ВЦП, основного мероприятия, мероприятий, реализуемых в рамках основного мероприятия	Ответственный исполнитель, соисполнитель	Источник финансового обеспечения	Объем средств на реализацию программы, тыс. рублей					Наименование целевых индикаторов (показателей)
				Всего:	2012 год	2013 год	2014 год	2015 год	
1	2	3	4	5	6	7	8	9	10
	Программа: Развитие здравоохранения Брянской области (2012—2015 годы)	Департамент здравоохранения Брянской области	областной бюджет	22 547 947,6	5 312 846,9	5 396 126,2	5 555 180,2	6 283 794,3	
			поступления из федерального бюджета	1 644 035,1	1 113 530,5	526 306,6	2 099,0	2 099,0	
			местные бюджеты	0,0	0,0	0,0	0,0	0,0	
			внебюджетные источники	1 543 069,6	1 262 254,6	11 000,0	208 681,0	61 134,0	
			Итого:	25 735 052,3	7 688 632,1	5 933 432,8	5 765 960,2	6 347 027,3	
1	Основное мероприятие: Оказание бесплатной медицинской помощи и предоставление услуг в сфере здравоохранения населению области в соответствии с территориальной программой государственных гарантий оказания населению Брянской области бесплатной медицинской помощи	Департамент здравоохранения Брянской области	областной бюджет	6 144 640,6	1 847 007,8	1 466 648,9	1 417 747,2	1 413 236,7	снижение смертности населения, увеличение ожидаемой продолжительности жизни при рождении
			поступления из федерального бюджета	0,0	0,0	0,0	0,0	0,0	
			местные бюджеты	0,0	0,0	0,0	0,0	0,0	
			внебюджетные источники	0,0	0,0	0,0	0,0	0,0	
			Итого:	6 144 640,6	1 847 007,8	1 466 648,9	1 417 747,2	1 413 236,7	
1.1	Мероприятие: Оказание стационарной медицинской помощи	Департамент здравоохранения Брянской области	областной бюджет	3 615 265,9	1 109 880,4	819 595,8	850 326,2	835 463,6	снижение смертности населения, увеличение ожидаемой продолжительности жизни при рождении
			поступления из федерального бюджета	0,0	0,0	0,0	0,0	0,0	
			местные бюджеты	0,0	0,0	0,0	0,0	0,0	
			внебюджетные источники	0,0	0,0	0,0	0,0	0,0	
			Итого:	3 615 265,9	1 109 880,4	819 595,8	850 326,2	835 463,6	
1.2	Мероприятие: Оказание амбулаторной помощи	Департамент здравоохранения Брянской области	областной бюджет	603 746,1	145 963,2	158 731,4	149 003,7	150 047,8	снижение смертности населения
			поступления из федерального бюджета	0,0	0,0	0,0	0,0	0,0	
			местные бюджеты	0,0	0,0	0,0	0,0	0,0	
			внебюджетные источники	0,0	0,0	0,0	0,0	0,0	
			Итого:	603 746,1	145 963,2	158 731,4	149 003,7	150 047,8	
1.3	Мероприятие: Оказание скорой медицинской помощи	Департамент здравоохранения Брянской области	областной бюджет	287 009,1	187 508,5	78 126,2	10 687,2	10 687,2	снижение смертности населения
			поступления из федерального бюджета	0,0	0,0	0,0	0,0	0,0	

Продолжение приложения

1	2	3	4	5	6	7	8	9	10
			местные бюджеты	0,0	0,0	0,0	0,0	0,0	
			внебюджетные источники	0,0	0,0	0,0	0,0	0,0	
			Итого:	287 009,1	187 508,5	78 126,2	10 687,2	10 687,2	
1.4	Мероприятие: Предоставление санаторно-оздоровительной помощи	Департамент здравоохранения Брянской области	областной бюджет	513 859,9	113 448,9	127 788,3	134 698,4	137 924,3	увеличение ожидаемой продолжительности жизни при рождении
			поступления из федерального бюджета	0,0	0,0	0,0	0,0	0,0	
			местные бюджеты	0,0	0,0	0,0	0,0	0,0	
			внебюджетные источники	0,0	0,0	0,0	0,0	0,0	
			Итого:	513 859,9	113 448,9	127 788,3	134 698,4	137 924,3	
1.5	Мероприятие: Заготовка, переработка, хранение и обеспечение безопасности донорской крови и ее компонентов	Департамент здравоохранения Брянской области	областной бюджет	445 728,0	132 350,7	105 483,1	103 593,2	104 301,0	снижение смертности населения
			поступления из федерального бюджета	0,0	0,0	0,0	0,0	0,0	
			местные бюджеты	0,0	0,0	0,0	0,0	0,0	
			внебюджетные источники	0,0	0,0	0,0	0,0	0,0	
			Итого:	445 728,0	132 350,7	105 483,1	103 593,2	104 301,0	
1.6	Мероприятие: Предоставление услуг в сфере здравоохранения	Департамент здравоохранения Брянской области	областной бюджет	502 734,3	119 056,2	130 863,1	124 754,4	128 060,6	снижение смертности населения, увеличение ожидаемой продолжительности жизни при рождении
			поступления из федерального бюджета	0,0	0,0	0,0	0,0	0,0	
			местные бюджеты	0,0	0,0	0,0	0,0	0,0	
			внебюджетные источники	0,0	0,0	0,0	0,0	0,0	
			Итого:	502 734,3	119 056,2	130 863,1	124 754,4	128 060,6	
1.7	Мероприятие: Воспитание и оказание медицинской помощи детям-сиротам и детям, оставшимся без попечения родителей	Департамент здравоохранения Брянской области	областной бюджет	176 297,4	38 800,0	46 061,1	44 684,1	46 752,2	увеличение ожидаемой продолжительности жизни при рождении
			поступления из федерального бюджета	0,0	0,0	0,0	0,0	0,0	
			местные бюджеты	0,0	0,0	0,0	0,0	0,0	
			внебюджетные источники	0,0	0,0	0,0	0,0	0,0	
			Итого:	176 297,4	38 800,0	46 061,1	44 684,1	46 752,2	
2	Основное мероприятие: Лекарственное обеспечение населения Брянской области	Департамент здравоохранения Брянской области	областной бюджет	507 554,7	130 964,3	128 490,4	124 050,0	124 050,0	обеспечение обращающихся граждан лекарственными препаратами, увеличение доли обслуженных рецептов
			поступления из федерального бюджета	614 519,6	315 133,2	299 386,4	0,0	0,0	
			местные бюджеты	0,0	0,0	0,0	0,0	0,0	
			внебюджетные источники	0,0	0,0	0,0	0,0	0,0	
			Итого:	1 122 074,3	446 097,5	427 876,8	124 050,0	124 050,0	
2.1	Мероприятие: Установление мер социальной поддержки в части лекарственного обеспечения при амбулаторном лечении граждан	Департамент здравоохранения Брянской области	областной бюджет	484 788,2	124 541,8	123 046,4	118 600,0	118 600,0	обеспечение обращающихся граждан лекарственными препаратами, увеличение доли обслуженных рецептов
			поступления из федерального бюджета	97 298,5	0,0	97 298,5	0,0	0,0	

1	2	3	4	5	6	7	8	9	10
	в соответствии с территориальной программой государственных гарантий оказания населению Брянской области бесплатной медицинской помощи		местные бюджеты	0,0	0,0	0,0	0,0	0,0	
			внебюджетные источники	0,0	0,0	0,0	0,0	0,0	
			Итого:	582 086,7	124 541,8	220 344,9	118 600,0	118 600,0	
2.2	Мероприятие: Оказание отдельным категориям граждан государственной социальной помощи по обеспечению лекарственными средствами, изделиями медицинского назначения, а также специализированными продуктами лечебного питания для детей-инвалидов	Департамент здравоохранения Брянской области	областной бюджет	0,0	0,0	0,0	0,0	0,0	обеспечение обращающихся граждан лекарственными препаратами, увеличение доли обслуженных рецептов
			поступления из федерального бюджета	394 564,3	201 862,8	192 701,5	0,0	0,0	
			местные бюджеты	0,0	0,0	0,0	0,0	0,0	
			внебюджетные источники	0,0	0,0	0,0	0,0	0,0	
			Итого:	394 564,3	201 862,8	192 701,5	0,0	0,0	
2.3	Мероприятие: Реализация отдельных полномочий в области лекарственного обеспечения	Департамент здравоохранения Брянской области	областной бюджет	0,0	0,0	0,0	0,0	0,0	обеспечение обращающихся граждан лекарственными препаратами, увеличение доли обслуженных рецептов
			поступления из федерального бюджета	94 905,7	94 905,7	0,0	0,0	0,0	
			местные бюджеты	0,0	0,0	0,0	0,0	0,0	
			внебюджетные источники	0,0	0,0	0,0	0,0	0,0	
			Итого:	94 905,7	94 905,7	0,0	0,0	0,0	
2.4	Мероприятие: Осуществление организационных мероприятий по обеспечению граждан лекарственными препаратами, предназначенными для лечения больных злокачественными новообразованиями лимфоидной, кроветворной и родственных им тканей, гемофилией, муковисцидозом, гипофизарным нанизмом, болезнью Гоше, рассеянным склерозом, а также после трансплантации органов и (или) тканей	Департамент здравоохранения Брянской области	областной бюджет	1 966,5	472,5	494,0	500,0	500,0	обеспечение обращающихся граждан лекарственными препаратами, увеличение доли обслуженных рецептов
			поступления из федерального бюджета	27 751,1	18 364,7	9 386,4	0,0	0,0	
			местные бюджеты	0,0	0,0	0,0	0,0	0,0	
			внебюджетные источники	0,0	0,0	0,0	0,0	0,0	
			Итого:	29 717,6	18 837,2	9 880,4	500,0	500,0	
2.5	Мероприятие: Мероприятия, направленные на снижение управляемых инфекций	Департамент здравоохранения Брянской области	областной бюджет	20 800,0	5 950,0	4 950,0	4 950,0	4 950,0	снижение смертности населения
			поступления из федерального бюджета	0,0	0,0	0,0	0,0	0,0	
			местные бюджеты	0,0	0,0	0,0	0,0	0,0	
			внебюджетные источники	0,0	0,0	0,0	0,0	0,0	
			Итого:	20 800,0	5 950,0	4 950,0	4 950,0	4 950,0	
3	Основное мероприятие: Мероприятия, направленные на охрану здоровья матери и ребенка	Департамент здравоохранения Бпянской области	областной бюджет	24 900,0	9 900,0	5 000,0	5 000,0	5 000,0	снижение младенческой смертности, снижение материнской смертности
			поступления из федерального бюджета	0,0	0,0	0,0	0,0	0,0	
			местные бюджеты	0,0	0,0	0,0	0,0	0,0	
			внебюджетные источники	0,0	0,0	0,0	0,0	0,0	
			Итого:	24 900,0	9 900,0	5 000,0	5 000,0	5 000,0	

Продолжение приложения

1	2	3	4	5	6	7	8	9	10
4	Основное мероприятие: Мероприятия по борьбе с туберкулезом и инфекционными заболеваниями	Департамент здравоохранения Брянской области	областной бюджет	17 319,6	4 496,9	4 102,7	4 360,0	4 360,0	снижение смертности от туберкулеза
			поступления из федерального бюджета	0,0	0,0	0,0	0,0	0,0	
			местные бюджеты	0,0	0,0	0,0	0,0	0,0	
			внебюджетные источники	0,0	0,0	0,0	0,0	0,0	
			Итого:	17 319,6	4 496,9	4 102,7	4 360,0	4 360,0	
4.1	Мероприятие: Приобретение противотуберкулезных препаратов, гепатопротекторов, туберкулина и туберкулиновых шприцев	Департамент здравоохранения Брянской области	областной бюджет	12 000,0	3 300,0	2 900,0	2 900,0	2 900,0	снижение смертности от туберкулеза
			поступления из федерального бюджета	0,0	0,0	0,0	0,0	0,0	
			местные бюджеты	0,0	0,0	0,0	0,0	0,0	
			внебюджетные источники	0,0	0,0	0,0	0,0	0,0	
			Итого:	12 000,0	3 300,0	2 900,0	2 900,0	2 900,0	
4.2	Мероприятие: Обеспечение бесплатного проезда больных туберкулезом и лиц, находящихся под диспансерным наблюдением в связи с туберкулезом	Департамент здравоохранения Брянской области	областной бюджет	662,7	140,0	2,7	260,0	260,0	снижение смертности от туберкулеза
			поступления из федерального бюджета	0,0	0,0	0,0	0,0	0,0	
			местные бюджеты	0,0	0,0	0,0	0,0	0,0	
			внебюджетные источники	0,0	0,0	0,0	0,0	0,0	
			Итого:	662,7	140,0	2,7	260,0	260,0	
4.3	Мероприятие: Проведение противоэпидемических мероприятий в очагах туберкулезной инфекции, выполнение мероприятий по заключительной дезинфекции в очагах инфекционных заболеваний	Департамент здравоохранения Брянской области	областной бюджет	4 275,0	675,0	1 200,0	1 200,0	1 200,0	снижение смертности от туберкулеза, снижение смертности населения
			поступления из федерального бюджета	0,0	0,0	0,0	0,0	0,0	
			местные бюджеты	0,0	0,0	0,0	0,0	0,0	
			внебюджетные источники	0,0	0,0	0,0	0,0	0,0	
			Итого:	4 275,0	675,0	1 200,0	1 200,0	1 200,0	
4.4	Мероприятие: Выполнение противоэпидемических мероприятий по заключительной дезинфекции в очагах инфекционных заболеваний	Департамент здравоохранения Брянской области	областной бюджет	381,9	381,9	0,0	0,0	0,0	снижение смертности населения
			поступления из федерального бюджета	0,0	0,0	0,0	0,0	0,0	
			местные бюджеты	0,0	0,0	0,0	0,0	0,0	
			внебюджетные источники	0,0	0,0	0,0	0,0	0,0	
			Итого:	381,9	381,9	0,0	0,0	0,0	
5	Основное мероприятие: Реализация мероприятий приоритетного национального проекта «Здоровье»	Департамент здравоохранения Брянской области	областной бюджет	149 205,5	114 580,6	15 499,5	14 772,2	4 353,2	снижение смертности населения
			поступления из федерального бюджета	617 056,1	535 107,8	81 948,3	0,0	0,0	
			местные бюджеты	0,0	0,0	0,0	0,0	0,0	
			внебюджетные источники	0,0	0,0	0,0	0,0	0,0	
			Итого:	766 261,6	649 688,4	97 447,8	14 772,2	4 353,2	

1	2	3	4	5	6	7	8	9	10
5.1	Мероприятие: Оказание, высокотехнологичной медицинской помощи:	Департамент здравоохранения Брянской области	областной бюджет	25 368,2	8 481,4	8 467,8	8 419,0	0,0	снижение смертности населения
			поступления из федерального бюджета	7 878,6	4 424,2	3 454,4	0,0	0,0	
			местные бюджеты	0,0	0,0	0,0	0,0	0,0	
			внебюджетные источники	0,0	0,0	0,0	0,0	0,0	
			Итого:	33 246,8	12 905,6	11 922,2	8 419,0	0,0	
5.2	Мероприятие: Проведение мероприятий по пренатальной (дородовой) диагностике	Департамент здравоохранения Брянской области	областной бюджет	4 500,0	1 500,0	1 500,0	1 500,0	0,0	увеличение рождаемости, снижение младенческой смертности
			поступления из федерального бюджета	9 545,8	4 593,9	4 951,9	0,0	0,0	
			местные бюджеты	0,0	0,0	0,0	0,0	0,0	
			внебюджетные источники	0,0	0,0	0,0	0,0	0,0	
			Итого:	14 045,8	6 093,9	6 451,9	1 500,0	0,0	
5.3	Мероприятие: Закупки оборудования и расходных материалов для неонатального и аудиологического скрининга	Департамент здравоохранения Брянской области	областной бюджет	1 500,0	500,0	500,0	500,0	0,0	снижение младенческой смертности
			поступления из федерального бюджета	9 975,2	5 241,3	4 733,9	0,0	0,0	
			местные бюджеты	0,0	0,0	0,0	0,0	0,0	
			внебюджетные источники	0,0	0,0	0,0	0,0	0,0	
			Итого:	11 475,2	5 741,3	5 233,9	500,0	0,0	
5.4	Мероприятие: Мероприятия, направленные на обследование населения с целью выявления туберкулеза, лечения больных туберкулезом, профилактические мероприятия	Департамент здравоохранения Брянской области	областной бюджет	14 574,9	14 574,9	0,0	0,0	0,0	снижение смертности от туберкулеза, увеличение процента охвата населения профилактическими обследованиями на туберкулез
			поступления из федерального бюджета	41 396,2	41 396,2	0,0	0,0	0,0	
			местные бюджеты	0,0	0,0	0,0	0,0	0,0	
			внебюджетные источники	0,0	0,0	0,0	0,0	0,0	
			Итого:	55 971,1	55 971,1	0,0	0,0	0,0	
5.5	Мероприятие: Финансовое обеспечение закупок диагностических средств и антивирусных препаратов для профилактики, выявления, мониторинга лечения и лечения лиц, инфицированных вирусами иммунодефицита человека и гепатитов В и С	Департамент здравоохранения Брянской области	областной бюджет	17 412,8	4 353,2	4 353,2	4 353,2	4 353,2	снижение смертности населения
			поступления из федерального бюджета	81 175,0	12 366,9	68 808,1	0,0	0,0	
			местные бюджеты	0,0	0,0	0,0	0,0	0,0	
			внебюджетные источники	0,0	0,0	0,0	0,0	0,0	
			Итого:	98 587,8	16 720,1	73 161,3	4 353,2	4 353,2	
5.6	Мероприятие: Совершенствование медицинской помощи больным с сосудистыми заболеваниями	Департамент здравоохранения Брянской области	областной бюджет	85 849,6	85 171,1	678,5	0,0	0,0	снижение смертности населения
			поступления из федерального бюджета	241 999,7	241 999,7	0,0	0,0	0,0	
			местные бюджеты	0,0	0,0	0,0	0,0	0,0	
			внебюджетные источники	0,0	0,0	0,0	0,0	0,0	
			Итого:	327 849,3	327 170,8	678,5	0,0	0,0	

Продолжение приложения

1	2	3	4	5	6	7	8	9	10
5.7	Мероприятие: Реализация мероприятий, направленных на совершенствование медицинской помощи больным с онкологическими заболеваниями	Департамент здравоохранения Брянской области Департамент строительства и архитектуры	областной бюджет	0,0	0,0	0,0	0,0	0,0	снижение смертности от злокачественных образований
			поступления из федерального бюджета	225 085,6	225 085,6	0,0	0,0	0,0	
			местные бюджеты	0,0	0,0	0,0	0,0	0,0	
			внебюджетные источники	0,0	0,0	0,0	0,0	0,0	
			Итого:	225 085,6	225 085,6	0,0	0,0	0,0	
6	Основное мероприятие: Оказание дорогостоящих и высокотехнологичных видов медицинской помощи взрослому и детскому населению Брянской области в клиниках Российской Федерации	Департамент здравоохранения Брянской области	областной бюджет	21 396,0	4 896,0	5 500,0	5 500,0	5 500,0	снижение смертности населения; увеличение ожидаемой продолжительности жизни при рождении
			поступления из федерального бюджета	0,0	0,0	0,0	0,0	0,0	
			местные бюджеты	0,0	0,0	0,0	0,0	0,0	
			внебюджетные источники	0,0	0,0	0,0	0,0	0,0	
			Итого:	21 396,0	4 896,0	5 500,0	5 500,0	5 500,0	
7	Основное мероприятие: Финансирование доходов на оказание медицинской помощи лицам без определенного места жительства, том числе детям, а также гражданам Республики Беларусь, временно пребывающим и работающим в учреждениях (организациях) Российской Федерации по трудовым договорам	Департамент здравоохранения Брянской области	областной бюджет	1 900,0	400,0	500,0	500,0	500,0	снижение смертности населения
			поступления из федерального бюджета	0,0	0,0	0,0	0,0	0,0	
			местные бюджеты	0,0	0,0	0,0	0,0	0,0	
			внебюджетные источники	0,0	0,0	0,0	0,0	0,0	
			Итого:	1 900,0	400,0	500,0	500,0	500,0	
8	Основное мероприятие: Оказание финансовой помощи государственным бюджетным и автономным учреждениям здравоохранения Брянской области	Департамент здравоохранения Брянской области	областной бюджет	761 831,7	94 768,6	135 100,0	461 963,1	70 000,0	повышение фондооснащенности медицинским оборудованием учреждений здравоохранения
			поступления из федерального бюджета	0,0	0,0	0,0	0,0	0,0	
			местные бюджеты	0,0	0,0	0,0	0,0	0,0	
			внебюджетные источники	0,0	0,0	0,0	0,0	0,0	
			Итого:	761 831,7	94 768,6	135 100,0	461 963,1	70 000,0	
9	Основное мероприятие: Укрепление материально-технической базы государственных бюджетных и автономных учреждений здравоохранения, в том числе проведение капитальных и текущих ремонтов	Департамент здравоохранения Брянской области	областной бюджет	93 662,7	93 662,7	0,0	0,0	0,0	повышение фондооснащенности медицинским оборудованием учреждений здравоохранения
			поступления из федерального бюджета	0,0	0,0	0,0	0,0	0,0	
			местные бюджеты	0,0	0,0	0,0	0,0	0,0	
			внебюджетные источники	0,0	0,0	0,0	0,0	0,0	
			Итого:	93 662,7	93 662,7	0,0	0,0	0,0	
10	Основное мероприятие: Реализация территориальной программы обязательного медицинского страхования	Департамент здравоохранения Брянской области	областной бюджет	13 503 882,4	2 533 871,5	3 125 531,3	3 373 542,2	4 470 937,4	увеличение ожидаемой продолжительности жизни, снижение смертности населения
			поступления из федерального бюджета	0,0	0,0	0,0	0,0	0,0	
			местные бюджеты	0,0	0,0	0,0	0,0	0,0	
			внебюджетные источники	0,0	0,0	0,0	0,0	0,0	
			Итого:	13 503 882,4	2 533 871,5	3 125 531,3	3 373 542,2	4 470 937,4	

1	2	3	4	5	6	7	8	9	10
10.1	Мероприятие: Обязательное медицинское страхование неработающего населения	Департамент здравоохранения Брянской области	областной бюджет	12 165 065,7	1 767 508,8	2 664 839,2	3 318 709,3	4 414 008,4	увеличение ожидаемой продолжительности жизни при рождении, снижение смертности населения
			поступления из федерального бюджета	0,0	0,0	0,0	0,0	0,0	
			местные бюджеты	0,0	0,0	0,0	0,0	0,0	
			внебюджетные источники	0,0	0,0	0,0	0,0	0,0	
			Итого:	12 165 065,7	1 767 508,8	2 664 839,2	3 318 709,3	4 414 008,4	
10.2	Мероприятие: Трансферты бюджетам территориальных фондов обязательного медицинского страхования на реализацию территориальной программы обязательного медицинского страхования	Департамент здравоохранения Брянской области	областной бюджет	1 338 816,7	766 362,7	460 692,1	54 832,9	56 929,0	увеличение ожидаемой продолжительности жизни при рождении, снижение смертности населения
			поступления из федерального бюджета	0,0	0,0	0,0	0,0	0,0	
			местные бюджеты	0,0	0,0	0,0	0,0	0,0	
			внебюджетные источники	0,0	0,0	0,0	0,0	0,0	
			Итого:	1 338 816,7	766 362,7	460 692,1	54 832,9	56 929,0	
11	Основное мероприятие: Профессиональная подготовка переподготовка и повышение квалификации медицинских кадров	Департамент здравоохранения Брянской области	областной бюджет	322 194,0	83 765,3	82 674,1	85 805,1	69 949,5	повышение укомплектованности кадрами учреждений здравоохранения, повышение обеспеченности врачебными кадрами
			поступления из федерального бюджета	416,0	224,0	192,0	0,0	0,0	
			местные бюджеты	0,0	0,0	0,0	0,0	0,0	
			внебюджетные источники	0,0	0,0	0,0	0,0	0,0	
			Итого:	322 610,0	83 989,3	82 866,1	85 805,1	69 949,5	
11.1	Мероприятие: Подготовка средних медицинских работников	Департамент здравоохранения Брянской области	областной бюджет	317 866,7	82 786,1	81 567,6	84 684,3	68 828,7	повышение укомплектованности кадрами учреждений здравоохранения
			поступления из федерального бюджета	416,0	224,0	192,0	0,0	0,0	
			местные бюджеты	0,0	0,0	0,0	0,0	0,0	
			внебюджетные источники	0,0	0,0	0,0	0,0	0,0	
			Итого:	318 282,7	83 010,1	81 759,6	84 684,3	68 828,7	
11.2	Мероприятие: Переподготовка и повышение квалификации кадров	Департамент здравоохранения Брянской области	областной бюджет	4 327,3	979,2	1 106,5	1 120,8	1 120,8	повышение обеспеченности врачебными кадрами
			поступления из федерального бюджета	0,0	0,0	0,0	0,0	0,0	
			местные бюджеты	0,0	0,0	0,0	0,0	0,0	
			внебюджетные источники	0,0	0,0	0,0	0,0	0,0	
			Итого:	4 327,3	979,2	1 106,5	1 120,8	1 120,8	
12	Основное мероприятие: Обеспечение деятельности департамента здравоохранения Брянской области	Департамент здравоохранения Брянской области	областной бюджет	118 094,9	24 753,2	32 783,6	30 234,3	30 323,8	снижение доли неэффективных расходов в сфере здравоохранения в общем объеме расходов на здравоохранение
			поступления из федерального бюджета	8 191,9	1 953,5	2 040,4	2 099,0	2 099,0	
			местные бюджеты	0,0	0,0	0,0	0,0	0,0	
			внебюджетные источники	0,0	0,0	0,0	0,0	0,0	
			Итого:	126 286,8	26 706,7	34 824,0	32 333,3	32 422,8	

Продолжение приложения

1	2	3	4	5	6	7	8	9	10
12.1	Мероприятие: Осуществление переданных полномочий Российской Федерации в сфере охраны здоровья граждан	Департамент здравоохранения Брянской области	областной бюджет	0,0	0,0	0,0	0,0	0,0	снижение доли неэффективных расходов в сфере здравоохранения в общем объеме расходов на здравоохранение
			поступления из федерального бюджета	8 191,9	1 953,5	2 040,4	2 099,0	2 099,0	
			местные бюджеты	0,0	0,0	0,0	0,0	0,0	
			внебюджетные источники	0,0	0,0	0,0	0,0	0,0	
			Итого:	8 191,9	1 953,5	2 040,4	2 099,0	2 099,0	
12.2	Мероприятие: Руководство и управление в сфере установленных функций органов государственной власти субъектов Российской Федерации и органов местного самоуправления	Департамент здравоохранения Брянской области	областной бюджет	118 094,9	24 753,2	32 783,6	30 234,3	30 323,8	снижение доли неэффективных расходов в сфере здравоохранения в общем объеме расходов на здравоохранение
			поступления из федерального бюджета	0,0	0,0	0,0	0,0	0,0	
			местные бюджеты	0,0	0,0	0,0	0,0	0,0	
			внебюджетные источники	0,0	0,0	0,0	0,0	0,0	
			Итого:	118 094,9	24 753,2	32 783,6	30 234,3	30 323,8	
13	Основное мероприятие: Бюджетные инвестиции в объекты капитального строительства государственной собственности	Департамент строительства и архитектуры Брянской области	областной бюджет	588 347,9	251 167,9	289 868,4	7 000,0	40311,6	повышение фондооснащенности медицинским оборудованием учреждений здравоохранения
			поступления из федерального бюджета	0,0	0,0	0,0	0,0	0,0	
			местные бюджеты	0,0	0,0	0,0	0,0	0,0	
			внебюджетные источники	0,0	0,0	0,0	0,0	0,0	
			Итого:	588 347,9	251 167,9	289 868,4	7 000,0	40 311,6	
13.1	Мероприятие: Спортивный корпус со спортивным залом ГОУ СПО «Новозыбковский медицинский колледж»	Департамент строительства и архитектуры Брянской области	областной бюджет	12 403,4	10 000,0	2 403,4	0,0	0,0	повышение фондооснащенности медицинским оборудованием учреждений здравоохранения
			поступления из федерального бюджета	0,0	0,0	0,0	0,0	0,0	
			местные бюджеты	0,0	0,0	0,0	0,0	0,0	
			внебюджетные источники	0,0	0,0	0,0	0,0	0,0	
			Итого:	12 403,4	10 000,0	2 403,4	0,0	0,0	
13.2	Мероприятие: Реконструкция здания по ул. Ростовской, 23 в Бежицком районе г. Брянска под консультативно-диагностическое отделение перинатального центра ГУЗ «Брянская областная больница № 1»	Департамент строительства и архитектуры Брянской области	областной бюджет	184 350,0	60 000,0	124 350,0	0,0	0,0	повышение фондооснащенности медицинским оборудованием учреждений здравоохранения
			поступления из федерального бюджета	0,0	0,0	0,0	0,0	0,0	
			местные бюджеты	0,0	0,0	0,0	0,0	0,0	
			внебюджетные источники	0,0	0,0	0,0	0,0	0,0	
			Итого:	184 350,0	60 000,0	124 350,0	0,0	0,0	
13.3	Мероприятие: Физиотерапевтическое отделение ГУЗ «Брянский областной кардиологический диспансер» (реконструкция)	Департамент строительства и архитектуры Брянской области	областной бюджет	24 088,2	19 000,0	5 088,2	0,0	0,0	повышение фондооснащенности медицинским оборудованием учреждений здравоохранения
			поступления из федерального бюджета	0,0	0,0	0,0	0,0	0,0	
			местные бюджеты	0,0	0,0	0,0	0,0	0,0	
			внебюджетные источники	0,0	0,0	0,0	0,0	0,0	
			Итого:	24 088,2	19 000,0	5 088,2	0,0	0,0	

1	2	3	4	5	6	7	8	9	10
13.4	Мероприятие: Реконструкция здания бывшего детского сада под поликлиническое отделение Белоберезовской участковой больницы ГБУЗ «Трубчевская ЦРБ»	Департамент здравоохранения Брянской области, Департамент строительства и архитектуры	областной бюджет	11 364,2	5 000,0	1 364,2	0,0	5 000,0	повышение фондооснащенности медицинским оборудованием учреждений здравоохранения
			поступления из федерального бюджета	0,0	0,0	0,0	0,0	0,0	
			местные бюджеты	0,0	0,0	0,0	0,0	0,0	
			внебюджетные источники	0,0	0,0	0,0	0,0	0,0	
			Итого:	11 364,2	5 000,0	1 364,2	0,0	5 000,0	
13.5	Мероприятие: Реконструкция и переоснащение медицинским оборудованием лечебных корпусов № 1, 2, 3, 4, 5, 7 путем строительства соединительного корпуса с галереями областной больницы № 1, г. Брянск	Департамент здравоохранения Брянской области, Департамент строительства и архитектуры Брянской области	областной бюджет	7 500,0	5 000,0	2 500,0	0,0	0,0	повышение фондооснащенности медицинским оборудованием учреждений здравоохранения
			поступления из федерального бюджета	0,0	0,0	0,0	0,0	0,0	
			местные бюджеты	0,0	0,0	0,0	0,0	0,0	
			внебюджетные источники	0,0	0,0	0,0	0,0	0,0	
			Итого:	7 500,0	5 000,0	2 500,0	0,0	0,0	
13.6	Мероприятие: Перинатальный центр ГБУЗ «Брянская городская больница № 1»	Департамент строительства и архитектуры Брянской области	областной бюджет	6 700,0	0,0	0,0	0,0	6 700,0	повышение фондооснащенности медицинским оборудованием учреждений здравоохранения
			поступления из федерального бюджета	0,0	0,0	0,0	0,0	0,0	
			местные бюджеты	0,0	0,0	0,0	0,0	0,0	
			внебюджетные источники	0,0	0,0	0,0	0,0	0,0	
			Итого:	6 700,0	0,0	0,0	0,0	6 700,0	
13.7	Мероприятие: Лечебный корпус ГБУЗ «Брянская городская больница № 4» по ул. Бежицкой в Советском районе г. Брянска	Департамент строительства и архитектуры Брянской области	областной бюджет	3 500,0	0,0	1 000,0	0,0	2 500,0	повышение фондооснащенности медицинским оборудованием учреждений здравоохранения
			поступления из федерального бюджета	0,0	0,0	0,0	0,0	0,0	
			местные бюджеты	0,0	0,0	0,0	0,0	0,0	
			внебюджетные источники	0,0	0,0	0,0	0,0	0,0	
			Итого:	3 500,0	0,0	1 000,0	0,0	2 500,0	
13.8	Мероприятие: Патологоанатомический корпус ГБУЗ «Брянская городская больница № 1»	Департамент строительства и архитектуры Брянской области	областной бюджет	4 000,0	0,0	1 000,0	0,0	3 000,0	повышение фондооснащенности медицинским оборудованием учреждений здравоохранения
			поступления из федерального бюджета	0,0	0,0	0,0	0,0	0,0	
			местные бюджеты	0,0	0,0	0,0	0,0	0,0	
			внебюджетные источники	0,0	0,0	0,0	0,0	0,0	
			Итого:	4 000,0	0,0	1 000,0	0,0	3 000,0	
13.9	Мероприятие: Строительство нового лечебного корпуса ГБУЗ «Брянский областной наркологический диспансер»	Департамент строительства и архитектуры Брянской области	областной бюджет	5 300,0	0,0	300,0	0,0	5 000,0	повышение фондооснащенности медицинским оборудованием учреждений здравоохранения
			поступления из федерального бюджета	0,0	0,0	0,0	0,0	0,0	
			местные бюджеты	0,0	0,0	0,0	0,0	0,0	
			внебюджетные источники	0,0	0,0	0,0	0,0	0,0	
			Итого:	5 300,0	0,0	300,0	0,0	5 000,0	

Продолжение приложения

1	2	3	4	5	6	7	8	9	10
13.10	Мероприятие: Реконструкция лечебного корпуса под диагностическое отделение на 150 посещений в смену с дневным стационаром ГБУЗ «.Брянская областная психиатрическая больница № 1», г. Брянск	Департамент строительства и архитектуры Брянской области, Департамент здравоохранения Брянской области	областной бюджет	8 500,2	4 600,0	900,2	0,0	3 000,0	повышение фондооснащенности медицинским оборудованием учреждений здравоохранения
			поступления из федерального бюджета	0,0	0,0	0,0	0,0	0,0	
			местные бюджеты	0,0	0,0	0,0	0,0	0,0	
			внебюджетные источники	0,0	0,0	0,0	0,0	0,0	
			Итого:	8 500,2	4 600,0	900,2	0,0	3 000,0	
13.11	Мероприятие: Реконструкция и расширение радиологического отделения Брянского областного онкологического диспансера, г. Брянск. Пристройка блока лучевой терапии	Департамент здравоохранения Брянской области, Департамент строительства и архитектуры Брянской области	областной бюджет	26 592,4	22 592,4	4 000,0	0,0	0,0	повышение фондооснащенности медицинским оборудованием учреждений здравоохранения
			поступления из федерального бюджета	0,0	0,0	0,0	0,0	0,0	
			местные бюджеты	0,0	0,0	0,0	0,0	0,0	
			внебюджетные источники	0,0	0,0	0,0	0,0	0,0	
			Итого:	26 592,4	22 592,4	4 000,0	0,0	0,0	
13.12	Мероприятие: Врачебная амбулатория с офисом врача общей (семейной) практики в п.г.т. Кокоревка Суземского района	Департамент строительства и архитектуры Брянской области	областной бюджет	11 463,2	467,5	995,7	5 000,0	5 000,0	повышение фондооснащенности медицинским оборудованием учреждений здравоохранения
			поступления из федерального бюджета	0,0	0,0	0,0	0,0	0,0	
			местные бюджеты	0,0	0,0	0,0	0,0	0,0	
			внебюджетные источники	0,0	0,0	0,0	0,0	0,0	
			Итого:	11 463,2	467,5	995,7	5 000,0	5 000,0	
13.13	Мероприятие: Реконструкция здания детского сада под офис врача общей (семейной) практики в н.п. Ущерпье Клинцовского района	Департамент строительства и архитектуры Брянской области	областной бюджет	5 691,4	875,5	815,9	2 000,0	2 000,0	повышение фондооснащенности медицинским оборудованием учреждений здравоохранения
			поступления из федерального бюджета	0,0	0,0	0,0	0,0	0,0	
			местные бюджеты	0,0	0,0	0,0	0,0	0,0	
			внебюджетные источники	0,0	0,0	0,0	0,0	0,0	
			Итого:	5 691,4	875,5	815,9	2 000,0	2 000,0	
13.14	Мероприятие: Офис врача общей практики в микрорайоне Первомайский г. Сельцо Брянской области	Департамент строительства и архитектуры Брянской области	областной бюджет	593,4	500,0	93,4	0,0	0,0	повышение фондооснащенности медицинским оборудованием учреждений здравоохранения
			поступления из федерального бюджета	0,0	0,0	0,0	0,0	0,0	
			местные бюджеты	0,0	0,0	0,0	0,0	0,0	
			внебюджетные источники	0,0	0,0	0,0	0,0	0,0	
			Итого:	593,4	500,0	93,4	0,0	0,0	
13.15	Мероприятие: Газификация котельной ГБУЗ «Брянская городская поликлиника № 5»	Департамент строительства и архитектуры Брянской области, Департамент здравоохранения Брянской области	областной бюджет	5 797,6	2 600,0	3 197,6	0,0	0,0	повышение фондооснащенности медицинским оборудованием учреждений здравоохранения
			поступления из федерального бюджета	0,0	0,0	0,0	0,0	0,0	
			местные бюджеты	0,0	0,0	0,0	0,0	0,0	
			внебюджетные источники	0,0	0,0	0,0	0,0	0,0	
			Итого:	5 797,6	2 600,0	3 197,6	0,0	0,0	

1	2	3	4	5	6	7	8	9	10
13.16	Мероприятие: Санаторий «Мать и дитя» в н. п. Домашово Брянского района	Департамент строительства и архитектуры Брянской области	областной бюджет	221 789,1	99 904,1	121 885,0	0,0	0,0	повышение фондооснащенности медицинским оборудованием учреждений здравоохранения
			поступления из федерального бюджета	0,0	0,0	0,0	0,0	0,0	
			местные бюджеты	0,0	0,0	0,0	0,0	0,0	
			внебюджетные источники	0,0	0,0	0,0	0,0	0,0	
			Итого:	221 789,1	99 904,1	121 885,0	0,0	0,0	
13.17	Мероприятие: Водогрязелечебница пансионата «Деснянские зори», г. Брянск	Департамент строительства и архитектуры Брянской области	областной бюджет	33 173,1	12 300,0	14 873,1	0,0	6 000,0	повышение фондооснащенности медицинским оборудованием учреждений здравоохранения
			поступления из федерального бюджета	0,0	0,0	0,0	0,0	0,0	
			местные бюджеты	0,0	0,0	0,0	0,0	0,0	
			внебюджетные источники	0,0	0,0	0,0	0,0	0,0	
			Итого:	33 173,1	12 300,0	14 873,1	0,0	6 000,0	
13.18	Мероприятие: Медицинский центр г. Жуковка (2-я очередь)	Департамент строительства и архитектуры Брянской области, Департамент здравоохранения Брянской области	областной бюджет	3 207,5	95,9	1 000,0	0,0	2 111,6	повышение фондооснащенности медицинским оборудованием учреждений здравоохранения
			поступления из федерального бюджета	0,0	0,0	0,0	0,0	0,0	
			местные бюджеты	0,0	0,0	0,0	0,0	0,0	
			внебюджетные источники	0,0	0,0	0,0	0,0	0,0	
			Итого:	3 207,5	95,9	1 000,0	0,0	2 111,6	
13.19	Мероприятие: Реконструкция хирургического корпуса ГАУЗ «Брянская городская больница № 2»	Департамент здравоохранения Брянской области	областной бюджет	1 000,0	1 000,0	0,0	0,0	0,0	повышение фондооснащенности медицинским оборудованием учреждений здравоохранения
			поступления из федерального бюджета	0,0	0,0	0,0	0,0	0,0	
			местные бюджеты	0,0	0,0	0,0	0,0	0,0	
			внебюджетные источники	0,0	0,0	0,0	0,0	0,0	
			Итого:	1 000,0	1 000,0	0,0	0,0	0,0	
13.20	Мероприятие: Детская поликлиника Фокинский район г. Брянска	Департамент строительства и архитектуры Брянской области	областной бюджет	0,0	0,0	0,0	0,0	0,0	повышение фондооснащенности медицинским оборудованием учреждений здравоохранения
			поступления из федерального бюджета	0,0	0,0	0,0	0,0	0,0	
			местные бюджеты	0,0	0,0	0,0	0,0	0,0	
			внебюджетные источники	0,0	0,0	0,0	0,0	0,0	
			Итого:	0,0	0,0	0,0	0,0	0,0	
13.21	Мероприятие: Наружная сеть теплоснабжения и устройство узла учета отопления и горячего водоснабжения МУЗ «Городская поликлиника № 9» по ул. Ульянова, 37а в Бежицком районе г. Брянска	Департамент строительства и архитектуры Брянской области	областной бюджет	336,8	332,5	4,3	0,0	0,0	повышение фондооснащенности медицинским оборудованием учреждений здравоохранения
			поступления из федерального бюджета	0,0	0,0	0,0	0,0	0,0	
			местные бюджеты	0,0	0,0	0,0	0,0	0,0	
			внебюджетные источники	0,0	0,0	0,0	0,0	0,0	
			Итого:	336,8	332,5	4,3	0,0	0,0	

Продолжение приложения

1	2	3	4	5	6	7	8	9	10
13.22	Мероприятие: Патологоанатомический корпус ГБУЗ «Новозыбковская ЦРБ»	Департамент строительства и архитектуры Брянской области	областной бюджет	197,5	0,0	197,5	0,0	0,0	повышение фондооснащенности медицинским оборудованием учреждений здравоохранения
			поступления из федерального бюджета	0,0	0,0	0,0	0,0	0,0	
			местные бюджеты	0,0	0,0	0,0	0,0	0,0	
			внебюджетные источники	0,0	0,0	0,0	0,0	0,0	
			Итого:	197,5	0,0	197,5	0,0	0,0	
13.23	Мероприятие: Строительство офиса врача общей практики в с. Коржово-Голубовка Клинцовского района	Департамент здравоохранения Брянской области	областной бюджет	5 800,0	4 300,0	1 500,0	0,0	0,0	повышение фондооснащенности медицинским оборудованием учреждений здравоохранения
			поступления из федерального бюджета	0,0	0,0	0,0	0,0	0,0	
			местные бюджеты	0,0	0,0	0,0	0,0	0,0	
			внебюджетные источники	0,0	0,0	0,0	0,0	0,0	
			Итого:	5 800,0	4 300,0	1 500,0	0,0	0,0	
13.24	Мероприятие: строительство фельдшерско-акушерского пункта в н.п. Воробейня Жирятинского района	Департамент здравоохранения Брянской области	областной бюджет	2 400,0	0,0	2 400,0	0,0	0,0	повышение фондооснащенности медицинским оборудованием учреждений здравоохранения
			поступления из федерального бюджета	0,0	0,0	0,0	0,0	0,0	
			местные бюджеты	0,0	0,0	0,0	0,0	0,0	
			внебюджетные источники	0,0	0,0	0,0	0,0	0,0	
			Итого:	2 400,0	0,0	2 400,0	0,0	0,0	
13.25	Мероприятие: Строительство фельдшерско-акушерского пункта в н.п. Гобики Рогнединского района	Департамент здравоохранения Брянской области	областной бюджет	1 300,0	1 300,0	0,0	0,0	0,0	повышение фондооснащенности медицинским оборудованием учреждений здравоохранения
			поступления из федерального бюджета	0,0	0,0	0,0	0,0	0,0	
			местные бюджеты	0,0	0,0	0,0	0,0	0,0	
			внебюджетные источники	0,0	0,0	0,0	0,0	0,0	
			Итого:	1 300,0	1 300,0	0,0	0,0	0,0	
13.26	Мероприятие: Строительство фельдшерско-акушерского пункта в н.п. Тюнино Рогнединского района	Департамент здравоохранения Брянской области	областной бюджет	1 300,0	1 300,0	0,0	0,0	0,0	повышение фондооснащенности медицинским оборудованием учреждений здравоохранения
			поступления из федерального бюджета	0,0	0,0	0,0	0,0	0,0	
			местные бюджеты	0,0	0,0	0,0	0,0	0,0	
			внебюджетные источники	0,0	0,0	0,0	0,0	0,0	
			Итого:	1 300,0	1 300,0	0,0	0,0	0,0	
14	Основное мероприятие: Субсидии на софинансирование капитальных вложений в объекты муниципальной собственности	Департамент строительства и архитектуры Брянской области	областной бюджет	94 029,9	25 250,0	16 779,9	24 000,0	28 000,0	повышение фондооснащенности медицинским оборудованием учреждений здравоохранения
			поступления из федерального бюджета	0,0	0,0	0,0	0,0	0,0	
			местные бюджеты	0,0	0,0	0,0	0,0	0,0	
			внебюджетные источники	0,0	0,0	0,0	0,0	0,0	
			Итого:	94 029,9	25 250,0	16 779,9	24 000,0	28 000,0	

1	2	3	4	5	6	7	8	9	10
14.1	Мероприятие: Морфологический корпус г. Клинцы	Департамент строительства и архитектуры Брянской области	областной бюджет	25 200,0	11 000,0	12 200,0	1 000,0	1 000,0	повышение фондооснащенности медицинским оборудованием учреждений здравоохранения
			поступления из федерального бюджета	0,0	0,0	0,0	0,0	0,0	
			местные бюджеты	0,0	0,0	0,0	0,0	0,0	
			внебюджетные источники	0,0	0,0	0,0	0,0	0,0	
			Итого:	25 200,0	11 000,0	12 200,0	1 000,0	1 000,0	
14.2	Мероприятие: Хирургический корпус ЦРБ, п.г.т. Локоть	Департамент строительства и архитектуры Брянской области	областной бюджет	33 000,0	11 000,0	2 000,0	10 000,0	10 000,0	повышение фондооснащенности медицинским оборудованием учреждений здравоохранения
			поступления из федерального бюджета	0,0	0,0	0,0	0,0	0,0	
			местные бюджеты	0,0	0,0	0,0	0,0	0,0	
			внебюджетные источники	0,0	0,0	0,0	0,0	0,0	
			Итого:	33 000,0	11 000,0	2 000,0	10 000,0	10 000,0	
14.3	Мероприятие: Поликлиника на 150 посещений терапевтического корпуса на 50 коек районной больницы с. Глинищево Брянской области	Департамент строительства и архитектуры Брянской области	областной бюджет	6 500,0	500,0	0,0	1 000,0	5 000,0	повышение фондооснащенности медицинским оборудованием учреждений здравоохранения
			поступления из федерального бюджета	0,0	0,0	0,0	0,0	0,0	
			местные бюджеты	0,0	0,0	0,0	0,0	0,0	
			внебюджетные источники	0,0	0,0	0,0	0,0	0,0	
			Итого:	6 500,0	500,0	0,0	1 000,0	5 000,0	
14.4	Мероприятие: Проектирование и строительство амбулатории на 150 посещений в н.п. Супонево Брянского района	Департамент строительства и архитектуры Брянской области	областной бюджет	4 500,0	100,0	400,0	2 000,0	2 000,0	повышение фондооснащенности медицинским оборудованием учреждений здравоохранения
			поступления из федерального бюджета	0,0	0,0	0,0	0,0	0,0	
			местные бюджеты	0,0	0,0	0,0	0,0	0,0	
			внебюджетные источники	0,0	0,0	0,0	0,0	0,0	
			Итого:	4 500,0	100,0	400,0	2 000,0	2 000,0	
14.5	Мероприятие: Реконструкция терапевтического корпуса Жуковской ЦРБ, г. Жуковка	Департамент строительства и архитектуры Брянской области	областной бюджет	2 500,0	1 000,0	1 500,0	0,0	0,0	повышение фондооснащенности медицинским оборудованием учреждений здравоохранения
			поступления из федерального бюджета	0,0	0,0	0,0	0,0	0,0	
			местные бюджеты	0,0	0,0	0,0	0,0	0,0	
			внебюджетные источники	0,0	0,0	0,0	0,0	0,0	
			Итого:	2 500,0	1 000,0	1 500,0	0,0	0,0	
14.6	Мероприятие: Реконструкция детского сада в н.п. Пушкино Севского района под фельдшерско-акушерский пункт	Департамент строительства и архитектуры Брянской области	областной бюджет	983,3	603,4	379,9	0,0	0,0	повышение фондооснащенности медицинским оборудованием учреждений здравоохранения
			поступления из федерального бюджета	0,0	0,0	0,0	0,0	0,0	
			местные бюджеты	0,0	0,0	0,0	0,0	0,0	
			внебюджетные источники	0,0	0,0	0,0	0,0	0,0	
			Итого:	983,3	603,4	379,9	0,0	0,0	

Продолжение приложения

1	2	3	4	5	6	7	8	9	10
14.7	Мероприятие: Лечебный корпус Суражской ЦРБ, г. Сураж	Департамент строительства и архитектуры Брянской области	областной бюджет	20 300,0	0,0	300,0	10 000,0	10 000,0	повышение фондооснащенности медицинским оборудованием учреждений здравоохранения
			поступления из федерального бюджета	0,0	0,0	0,0	0,0	0,0	
			местные бюджеты	0,0	0,0	0,0	0,0	0,0	
			внебюджетные источники	0,0	0,0	0,0	0,0	0,0	
			Итого:	20 300,0	0,0	300,0	10 000,0	10 000,0	
14.8	Мероприятие: Реконструкция ФАЛ н.п. Доброводье, Севский район	Департамент строительства и архитектуры Брянской области	областной бюджет	1 046,6	1 046,6	0,0	0,0	0,0	повышение фондооснащенности медицинским оборудованием учреждений здравоохранения
			поступления из федерального бюджета	0,0	0,0	0,0	0,0	0,0	
			местные бюджеты	0,0	0,0	0,0	0,0	0,0	
			внебюджетные источники	0,0	0,0	0,0	0,0	0,0	
			Итого:	1 046,6	1 046,6	0,0	0,0	0,0	
14.9	Мероприятие: Патологоанатомический корпус ГБУЗ «Брянская городская больница № 1»	Департамент строительства и архитектуры Брянской области	областной бюджет	0,0	0,0	0,0	0,0	0,0	повышение фондооснащенности медицинским оборудованием учреждений здравоохранения
			поступления из федерального бюджета	0,0	0,0	0,0	0,0	0,0	
			местные бюджеты	0,0	0,0	0,0	0,0	0,0	
			внебюджетные источники	0,0	0,0	0,0	0,0	0,0	
			Итого:	0,0	0,0	0,0	0,0	0,0	
15	Основное мероприятие: Ранняя диагностика, профилактика и лечение заболеваний молочной железы у женщин Брянской области	Департамент семьи, социальной и демографической политики Брянской области	областной бюджет	1 500,0	300,0	600,0	300,0	300,0	снижение смертности от злокачественных образований
			поступления из федерального бюджета	0,0	0,0	0,0	0,0	0,0	
			местные бюджеты	0,0	0,0	0,0	0,0	0,0	
			внебюджетные источники	0,0	0,0	0,0	0,0	0,0	
			Итого:	1 500,0	300,0	600,0	300,0	300,0	
16	Основное мероприятие: Осуществление денежных выплат отдельным категориям медицинского персонала	Департамент здравоохранения Брянской области	областной бюджет	0,0	0,0	0,0	0,0	0,0	увеличение обеспеченности врачебными кадрами учреждений здравоохранения, снижение смертности населения
			поступления из федерального бюджета	246 665,0	246 665,0	0,0	0,0	0,0	
			местные бюджеты	0,0	0,0	0,0	0,0	0,0	
			внебюджетные источники	0,0	0,0	0,0	0,0	0,0	
			Итого:	246 665,0	246 665,0	0,0	0,0	0,0	
17	Основное мероприятие: Предоставление мер социальной поддержки донорам	Департамент здравоохранения Брянской области	областной бюджет	820,5	0,0	8,3	406,1	406,1	снижение смертности населения, число доноров крови и ее компонентов
			поступления из федерального бюджета	0,0	0,0	0,0	0,0	0,0	
			местные бюджеты	0,0	0,0	0,0	0,0	0,0	
			внебюджетные источники	0,0	0,0	0,0	0,0	0,0	
			Итого:	820,5	0,0	8,3	406,1	406,1	

1	2	3	4	5	6	7	8	9	10
18	Основное мероприятие: Предупреждение и борьба с социально значимыми заболеваниями	Департамент здравоохранения Брянской области	областной бюджет	0,0	0,0	0,0	0,0	0,0	увеличение ожидаемой продолжительности жизни при рождении, снижение смертности населения
			поступления из федерального бюджета	14 447,1	14 447,1	0,0	0,0	0,0	
			местные бюджеты	0,0	0,0	0,0	0,0	0,0	
			внебюджетные источники	0,0	0,0	0,0	0,0	0,0	
			Итого:	14 447,1	14 447,1	0,0	0,0	0,0	
19	Основное мероприятие: Приведение состояния и оснащения учреждений здравоохранения в соответствие со стандартами оказания медицинской помощи	Департамент здравоохранения Брянской области	областной бюджет	113 889,0	69 299,4	44 589,6	0,0	0,0	повышение фондооснащенности медицинским оборудованием учреждений здравоохранения
			поступления из федерального бюджета	11 770,9	0,0	11 770,9	0,0	0,0	
			местные бюджеты	0,0	0,0	0,0	0,0	0,0	
			внебюджетные источники	1 227 254,6	1 227 254,6	0,0	0,0	0,0	
			Итого:	1 352 914,5	1 296 554,0	56 360,5	0,0	0,0	
19.1	Мероприятие: Реализация программ модернизации здравоохранения субъектов Российской Федерации в части укрепления материально-технической базы медицинских учреждений	Департамент здравоохранения Брянской области	областной бюджет	10 550,0	0,0	10 550,0	0,0	0,0	повышение фондооснащенности медицинским оборудованием учреждений здравоохранения
			поступления из федерального бюджета	5 892,9	0,0	5 892,9	0,0	0,0	
			местные бюджеты	0,0	0,0	0,0	0,0	0,0	
			внебюджетные источники	1 063 640,7	1 063 640,7	0,0	0,0	0,0	
			Итого:	1 080 083,6	1 063 640,7	16 442,9	0,0	0,0	
19.2	Мероприятие: Реализация программ модернизации здравоохранения субъектов Российской Федерации в части внедрения современных информационных систем в здравоохранение в целях перехода на полисы обязательного медицинского страхования единого образца	Департамент здравоохранения Брянской области	областной бюджет	32 386,8	0,0	32 386,8	0,0	0,0	повышение фондооснащенности медицинским оборудованием учреждений здравоохранения
			поступления из федерального бюджета	5 878,0	0,0	5 878,0	0,0	0,0	
			местные бюджеты	0,0	0,0	0,0	0,0	0,0	
			внебюджетные источники	163 613,9	163 613,9	0,0	0,0	0,0	
			Итого:	201 878,6	163 613,9	38 264,7	0,0	0,0	
19.3	Мероприятие: Реализация программы «Модернизация здравоохранения Брянской области» (2011—2012 годы) в части укрепления материально-технической базы медицинских учреждений	Департамент здравоохранения Брянской области	областной бюджет	60 299,0	60 299,0	0,0	0,0	0,0	повышение фондооснащенности медицинским оборудованием учреждений здравоохранения
			поступления из федерального бюджета	0,0	0,0	0,0	0,0	0,0	
			местные бюджеты	0,0	0,0	0,0	0,0	0,0	
			внебюджетные источники	0,0	0,0	0,0	0,0	0,0	
			Итого:	60 299,0	60 299,0	0,0	0,0	0,0	
19.4	Мероприятие: Реализация программы «Модернизация здравоохранения Брянской области» (2011—2012 годы) в части внедрения современных информационных систем в здравоохранении	Департамент здравоохранения Брянской области	областной бюджет	10 653,3	9 000,4	1 652,9	0,0	0,0	повышение фондооснащенности медицинским оборудованием учреждений здравоохранения
			поступления из федерального бюджета	0,0	0,0	0,0	0,0	0,0	
			местные бюджеты	0,0	0,0	0,0	0,0	0,0	
			внебюджетные источники	0,0	0,0	0,0	0,0	0,0	
			Итого:	10 653,3	9 000,4	1 652,9	0,0	0,0	

Продолжение приложения

1	2	3	4	5	6	7	8	9	10
20	Основное мероприятие: Осуществление единовременных компенсационных выплат медицинским работникам	Департамент здравоохранения Брянской области	областной бюджет	21 500,0	0,0	21 500,0	0,0	0,0	увеличение обеспеченности врачебными кадрами учреждений здравоохранения
			поступления из федерального бюджета	0,0	0,0	0,0	0,0	0,0	
			местные бюджеты	0,0	0,0	0,0	0,0	0,0	
			внебюджетные источники	46 000,0	35 000,0	11 000,0	0,0	0,0	
			Итого:	67 500,0	35 000,0	32 500,0	0,0	0,0	
21	Основное мероприятие: Приобретение имущества в государственную и муниципальную собственность Брянской области	управление имущественных отношений Брянской области, департамент здравоохранения Брянской области	областной бюджет	23 762,6	23 762,6	0,0	0,0	0,0	повышение фондооснащенности медицинским оборудованием учреждений здравоохранения
			поступления из федерального бюджета	0,0	0,0	0,0	0,0	0,0	
			местные бюджеты	0,0	0,0	0,0	0,0	0,0	
			внебюджетные источники	0,0	0,0	0,0	0,0	0,0	
			Итого:	23 762,6	23 762,6	0,0	0,0	0,0	
21.1	Мероприятие: Софинансирование приобретения имущественного комплекса бывшей узловой больницы на станции Унеча ОАО РЖД в муниципальную собственность	управление имущественных отношений Брянской области, департамент здравоохранения Брянской области	областной бюджет	7 000,0	7 000,0	0,0	0,0	0,0	повышение фондооснащенности медицинским оборудованием учреждений здравоохранения
			поступления из федерального бюджета	0,0	0,0	0,0	0,0	0,0	
			местные бюджеты	0,0	0,0	0,0	0,0	0,0	
			внебюджетные источники	0,0	0,0	0,0	0,0	0,0	
			Итого:	7 000,0	7 000,0	0,0	0,0	0,0	
21.2	Мероприятие: Приобретение в государственную собственность Брянской области нежилых помещений в г. Брянске для размещения филиала № 1 ГБУЗ «Брянская городская поликлиника № 4»	управление имущественных отношений Брянской области, департамент здравоохранения Брянской области	областной бюджет	16 762,6	16 762,6	0,0	0,0	0,0	повышение фондооснащенности медицинским оборудованием учреждений здравоохранения
			поступления из федерального бюджета	0,0	0,0	0,0	0,0	0,0	
			местные бюджеты	0,0	0,0	0,0	0,0	0,0	
			внебюджетные источники	0,0	0,0	0,0	0,0	0,0	
			Итого:	16 762,6	16 762,6	0,0	0,0	0,0	
22	Основное мероприятие: Реализация мероприятий по развитию службы крови	Департамент здравоохранения Брянской области	областной бюджет	20 949,5	0,0	20 949,5	0,0	0,0	Увеличение объема заготовки компонентов донорской крови автоматическими методами ГБУЗ «Брянская областная станция переливания крови» по сравнению с 2012 годом, число доноров крови и ее компонентов
			поступления из федерального бюджета	130 968,6	0,0	130 968,6	0,0	0,0	
			местные бюджеты	0,0	0,0	0,0	0,0	0,0	
			внебюджетные источники	0,0	0,0	0,0	0,0	0,0	
			Итого:	151 918,1	0,0	151 918,1	0,0	0,0	
23	Подпрограмма «Развитие онкологической помощи населению Брянской области» (2014—2020 годы)	Департамент здравоохранения Брянской области, ТФОМС Брянской области	областной бюджет	16 566,0	0,0	0,0	0,0	16 566,0	
			поступления из федерального бюджета	0,0	0,0	0,0	0,0	0,0	
			местные бюджеты	0,0	0,0	0,0	0,0	0,0	
			внебюджетные источники	269 815,0	0,0	0,0	208 681,0	61 134,0	
			Итого:	286 381,0	0,0	0,0	208 681,0	77 700,0	

1	2	3	4	5	6	7	8	9	10
23.1	Строительство центра позитронно-эмисионной и компьютерной томографии Брянской области (ПЭТ/КТ центр Брянской области) с отделением радионуклидной диагностики	ООО «ПЭТ-Технолоджи»	областной бюджет	0,0	0,0	0,0	0,0	0,0	
			поступления из федерального бюджета	0,0	0,0	0,0	0,0	0,0	
			местные бюджеты	0,0	0,0	0,0	0,0	0,0	
			внебюджетные источники	118 331,0	0,0	0,0	118 331,0	0,0	
			Итого:	118 331,0	0,0	0,0	118 331,0	0,0	
23.2	Укомплектование ПЭТ/КТ центра Брянской области необходимым медицинским оборудованием	ООО «ПЭТ-Технолоджи»	областной бюджет	0,0	0,0	0,0	0,0	0,0	
			поступления из федерального бюджета	0,0	0,0	0,0	0,0	0,0	
			местные бюджеты	0,0	0,0	0,0	0,0	0,0	
			внебюджетные источники	151 484,0	0,0	0,0	90 350,0	61 134,0	
			Итого:	151 484,0	0,0	0,0	90 350,0	61 134,0	
23.3	Организация оказания медицинских услуг, в том числе высокотехнологичных в ПЭТ/КТ центре Брянской области	Департамент здравоохранения Брянской области, ТФОМС Брянской области	областной бюджет	16 566,0	0,0	0,0	0,0	16 566,0	
			поступления из федерального бюджета	0,0	0,0	0,0	0,0	0,0	
			местные бюджеты	0,0	0,0	0,0	0,0	0,0	
			внебюджетные источники	61 134,0	0,0	0,0	0,0	61 134,0	
			Итого:	77 700,0	0,0	0,0	0,0	77 700,0	

от 30 декабря 2013 г. **№ 822-п**

г. Брянск

Об утверждении государственной программы «Государственный строительный надзор Брянской области» (2014—2016 годы)

В соответствии с постановлениями Правительства Брянской области от 28 октября 2013 года № 608-п «Об утверждении Порядка разработки, реализации и оценки эффективности государственных программ Брянской области», от 11 ноября 2013 года № 623-п «Об утверждении перечня государственных программ (подпрограмм) Брянской области на 2014 и последующие годы» Правительство Брянской области

ПОСТАНОВЛЯЕТ:

1. Утвердить прилагаемую государственную программу «Государственный строительный надзор Брянской области» (2014—2016 годы).

2. Признать утратившими силу: постановления администрации Брянской области:

от 30 декабря 2011 года № 1281 «Об утверждении государственной программы «Государственный строительный надзор Брянской области» (2012—2015 годы)»;

от 29 декабря 2012 года № 1333 «О внесении изменений в государственную программу «Государственный строительный надзор Брянской области» (2012—2015 годы)»;

от 29 декабря 2012 года № 1369 «О внесении изменений в государственную программу «Государственный строительный надзор Брянской области» (2012—2015 годы)»;

постановление Правительства Брянской области от 14 октября 2013 года № 578-п «О внесении изменений в постановление администрации области от 30 декабря 2011 года № 1281 «Об утверждении государственной программы «Государственный строительный надзор Брянской области» (2012—2015 годы)».

3. Опубликовать настоящее постановление на официальном сайте Правительства Брянской области в сети «Интернет».

4. Данное постановление вступает в силу с 1 января 2014 года.

5. Контроль за исполнением постановления возложить на заместителя Губернатора Брянской области Симоненко Н. К.

Губернатор Н. В. ДЕНИН

УТВЕРЖДЕНА
постановлением Правительства
Брянской области
от 30 декабря 2013 г. № 822-п

ГОСУДАРСТВЕННАЯ ПРОГРАММА «Государственный строительный надзор Брянской области» (2014—2016 годы)

ПАСПОРТ государственной программы «Государственный строительный надзор Брянской области» (2014—2016 годы)

Наименование государственной программы	— «Государственный строительный надзор Брянской области» (2014—2016 годы)
Ответственный исполнитель государственной программы	— государственная строительная инспекция Брянской области
Соисполнители государственной программы	— отсутствуют
Перечень подпрограмм	— отсутствуют
Цель государственной программы	— соблюдение участниками строительства (застройщиками, заказчиками, лицами, осуществляющими строительство, и лицами, выполняющими работы) градостроительного законодательства при возведении объектов капитального строительства, поднадзорных государственной строительной инспекции Брянской области
Задачи государственной программы	— выявление нарушений, допущенных участниками строительства при возведении объектов, поднадзорных государственной строительной инспекции Брянской области; пресечение (обеспечение устранения) выявленных нарушений; профилактика (предупреждение) нарушений в соответствии с частью 1 статьи 3.1 Кодекса Российской Федерации об административных правонарушениях
Срок реализации государственной программы	— 2014—2016 годы
Объемы бюджетных ассигнований на реализацию государственной программы	— общий объем средств, предусмотренных на реализацию государственной программы, — 26 190 300,00 рубля, в том числе: 2014 год — 8 730 100,00 рубля; 2015 год — 8 730 100,00 рубля; 2016 год — 8 730 100,00 рубля

Введение

Государственная программа «Государственный строительный надзор Брянской области» (2014—2016 годы) (далее — государственная программа) разработана во исполнение требований статьи 54 Градостроительного кодекса Российской Федерации, согласно которой (части 1 и 4) на объектах капитального строительства с параметрами, установленными частями 1 и 2 статьи 49 Градостроительного кодекса Российской Федерации, должен осуществляться государственный строительный надзор уполномоченным органом исполнительной власти субъекта Российской Федерации. Таким органом в Брянской области является государственная строительная инспекция Брянской области (далее — инспекция).

Проведение государственного строительного надзора не является государственной услугой и в полном объеме осуществляется инспекцией (без образования подведомственных учреждений и без соисполнителей).

1. Характеристика текущего состояния государственного строительного надзора

Деятельность государственной строительной инспекции Брянской области, уполномоченной на осуществление регионального государственного строительного надзора, в первом полугодии 2013 года проходила в условиях относительной стабильности градостроительного законодательства, объемов и темпов капитального строительства в Брянской области и штатной численности инспекции, то есть в условиях, которые были исходными при разработке и принятии государственной программы на 2012—2015 годы.

Основные показатели деятельности органов госстройнадзора установлены Федеральной службой по экологическому, технологическому и атомному надзору (г. Москва), которая в соответствии с постановлением Правительства Российской Федерации организует научно-методическое обеспечение государственного строительного надзора в России. Соответствующие отчеты о своей работе инспекция ежеквартально направляет в указанную службу.

Результатом проведения основного мероприятия государственной программы в первом полугодии 2013 года явилось выявление 226 нарушений с выдачей предписаний об их устранении и наложение 25 штрафов за административные правонарушения на общую сумму 315500 рублей. Было выдано 29 заключений о соответствии завершённых строительством объектов техническим регламентам и проектной документации.

2. Перечень и описание цели и задач государственной программы

Целью настоящей государственной программы является соблюдение участниками строительства (застройщиками, заказчиками, лицами, осуществляющими строительство, и лицами, выполняющими работы) градостроительного законодательства при возведении объектов капитального строительства поднадзорных инспекции.

Для достижения этой цели инспекция решает следующие задачи:

1) выявление нарушений, допущенных участниками строительства при возведении объектов, поднадзорных инспекции;

2) пресечение (обеспечение устранения) выявленных нарушений;

3) профилактика (предупреждение) нарушений в соответствии с частью 1 статьи 3.1 Кодекса Российской Федерации об административных правонарушениях.

Для решения этих задач инспекция проводит следующие мероприятия:

1) осуществление документарных и выездных проверок поднадзорных объектов (основные мероприятия);

2) выдача виновным лицам соответствующих предписаний и контроль за их исполнением;

3) привлечение к административной ответственности лиц, виновных в совершении правонарушений, контроль за исполнением постановлений о привлечении к административной ответственности.

3. Срок реализации государственной программы

Реализация государственной программы осуществляется в 2014—2016 годах.

4. Ресурсное обеспечение реализации государственной программы

Общий объем средств на реализацию государственной программы составляет 26 190 300,00 рубля, в том числе:
2014 год — 8 730 100,00 рубля;
2015 год — 8 730 100,00 рубля;
2016 год — 8 730 100,00 рубля.

5. Описание основных мер правового регулирования, направленных на достижение цели (решение задач) государственной программы

В рамках реализации государственной программы принятие новых нормативно-правовых актов и внесение изменений в действующие нормативно-правовые акты области не планируется.

6. Состав государственной программы

Государственная программа включает в себя основное мероприятие, отраженное в плане реализации государственной программы (приложение 2 к государственной программе).

7. Ожидаемые результаты реализации государственной программы

В качестве целевых индикаторов применяются показатели, которые отражают ход решения ключевых задач государственной программы, в том числе такие, которые зависят только от эффективности работы инспекции, что позволяет планировать их значение на весь период реализации программы. Большинство показателей планированию не подлежат и являются прогнозом, данным исходя из предположения, что численность инспекции, законодательные основы ее деятельности и объемы капитального строительства в Брянской области в указанный период существенно не изменятся.

ПРИЛОЖЕНИЕ 1
к государственной программе
«Государственный строительный
надзор Брянской области»
(2014—2016 годы)

Сведения о показателях (индикаторах) государственной программы и их значениях

№ п. п.	Наименование показателя (индикатора)	Единица измерения	Целевые значения показателей (индикаторов)				
			2012 год	2013 год	2014 год	2015 год	2016 год
1	2	3	4	5	6	7	8
1	Доля поднадзорных объектов капитального строительства, в отношении которых в отчетном периоде были проведены контрольные мероприятия	%	—	—	56	56	56
2	Доля проверок, по итогам которых выявлены правонарушения	%	17	21	20	19	18
3	Доля проверок, по результатам которых выявлены нарушения обязательных требований, представляющие непосредственную угрозу причинения вреда жизни и здоровью граждан, вреда животным, растениям, окружающей среде, объектам культурного наследия (памятникам истории и культуры), имуществу физических и юридических лиц, безопасности государства, а также угрозу чрезвычайных ситуаций природного и техногенного характера, от общего числа проверок	%	0	1,6	1,6	1,4	1,3
4	Доля устраненных в отчетном периоде нарушений, срок устранения которых, согласно предписаниям истек	%	95	95	95	96	96
5	Доля выявленных при проведении проверок правонарушений, связанных с неисполнением предписаний	%	6	11,5	9	9	9
6	Доля проверок, результаты которых признаны недействительными, от общего числа проведенных проверок	%	0	0	0	0	0
7	Доля заявлений, направленных в органы прокуратуры о согласовании проведения внеплановых проверок, в согласовании которых было отказано в связи с нарушением порядка и отсутствием оснований для проведения таких проверок, от общего числа направленных в органы прокуратуры заявлений	%	0	0	0	0	0
8	Доля проверок, по итогам которых по фактам выявленных нарушений возбуждены дела об административных правонарушениях	%	17	21	20	19	18
9	Доля проверок, по итогам которых по фактам выявленных нарушений наложены административные взыскания	%	16	21	20	19	18
10	Доля проверок, по итогам которых по фактам выявленных нарушений материалы переданы в правоохранительные органы для возбуждения уголовных дел	%	0	0	0	0	0

МЕТОДИКА
расчета значений показателей (индикаторов)

1. Доля поднадзорных объектов капитального строительства, в отношении которых в отчетном периоде были проведены контрольные мероприятия, % (инд. (1)).

Данный индикатор определяется по формуле:

$$Инд.\ (1) = (N/Nобщ) \times 100\%,$$

где: N — количество объектов капитального строительства, на которых были проведены проверки;

Nобщ — общее количество поднадзорных объектов в отчетный период.

2. Доля проверок, по итогам которых выявлены правонарушения, % (инд. (2)).

Данный показатель определяется по формуле:

$$Инд.\ (2) = (Nп/Nобщ) \times 100\%,$$

где: Nп — количество проверок, по итогам которых выявлены правонарушения;

Nобщ — общее количество проведенных проверок.

Примечание. Под правонарушением понимаются серьезные нарушения градостроительного законодательства, ответственность за которые предусмотрена КоАП РФ.

3. Доля проверок, по результатам которых выявлены нарушения обязательных требований, представляющие непосредственную угрозу причинения вреда жизни и здоровью граждан, вреда животным, растениям, окружающей среде, объектам культурного наследия (памятникам истории и культуры), имуществу физических и юридических лиц, безопасности государства, а также угрозу чрезвычайных ситуаций природного и техногенного характера, от общего числа проверок, % (инд. (3)).

Данный индикатор определяется по формуле:

$$Инд.\ (3) = (Nп/Nобщ) \times 100\%,$$

где: Nп — количество проверок, по итогам которых выявлены нарушения, представляющие непосредственную угрозу;

Nобщ — общее количество проверок.

Примечание. В связи с тем, что отсутствуют общепринятые официальные критерии, позволяющие относить нарушения к категории, предусмотренные индикатором (3), данные приводятся ориентировочно.

4. Доля устраненных в отчетном периоде нарушений, срок устранения которых согласно предписаниям истек, % (инд. (4)).

Данный индикатор определяется по формуле:

$$Инд.\ (4) = (Nу/Nв) \times 100\ \%,$$

где: Nу — количество устраненных нарушений;

Nв — количество выявленных нарушений.

5. Доля выявленных при проведении проверок правонарушений, связанных с неисполнением предписаний, % (инд. (5)).

Данный индикатор определяется по формуле:

$$Инд.\ (5) = (Nп/Nобщ) \times 100\%,$$

где: Nп — количество протоколов по факту неисполнения предписания;

Nобщ — общее количество составленных протоколов.

6. Доля проверок, результаты которых признаны недействительными, от общего числа проведенных проверок, % (инд. (6)).

Данный индикатор определяется по формуле:

$$Инд.\ (6) = (Nп/Nобщ) \times 100\%,$$

где: Nп — количество проверок, признанных недействительными; Nобщ — общее количество проведенных проверок.

7. Доля заявлений, направленных в органы прокуратуры о согласовании проведения внеплановых проверок, в согласовании которых было отказано в связи с нарушением порядка и отсутствием оснований для проведения таких проверок, от общего числа направленных в органы прокуратуры заявлений, % (инд. (7)).

Данный индикатор определяется по формуле:

$$Инд.\ (7) = (N3/Nобщ) \times 100\%,$$

где: N3 — количество заявлений, направленных в органы прокуратуры о согласовании проведения внеплановых проверок, в согласовании которых было отказано в связи с нарушением порядка и отсутствием оснований для проведения таких проверок;

Nобщ — общее количество заявлений, направленных в органы прокуратуры, о согласовании проведения внеплановых проверок.

8. Доля проверок, по итогам которых по фактам выявленных нарушений возбуждены дела об административных правонарушениях, % (инд. (8)).

Данный индикатор определяется по формуле:

$$Инд.\ (8) = (Nп/Nобщ) \times 100\%,$$

где: Nп — количество проверок, по итогам которых возбуждены дела об административных правонарушениях;

Nобщ — общее количество проверок.

9. Доля проверок, по итогам которых по фактам выявленных нарушений наложены административные взыскания, % (инд. (9)).

Данный индикатор определяется по формуле:

$$Инд.\ (9) = (Nп/Nобщ) \times 00\%,$$

где: Nп — количество проверок, по итогам которых наложены административные взыскания;

Nобщ — общее количество проверок.

10. Доля проверок, по итогам которых по фактам выявленных нарушений материалы переданы в правоохранительные органы для возбуждения уголовных дел, % (инд. (10)).

Данный индикатор определяется по формуле:

$$Инд.\ (10) = (Nп/Nобщ) \times 100\%,$$

где: Nп — количество проверок, по итогам которых материалы переданы в правоохранительные органы для возбуждения уголовных дел;

Nобщ — общее количество проверок.

Примечания к разделу 7: 1. Основные показатели деятельности инспекции ежеквартально направляются в Федеральную службу по экологическому, технологическому и атомному надзору по утвержденной ею форме и публикуются на официальном сайте инспекции в сети «Интернет» (http://www.gsi32.ru).

2. Значения показателей № 1—3, 5, 7—10 на 2014—2016 годы являются прогнозируемыми и могут корректироваться в ходе реализации государственной программы.

Планируемыми являются показатели № 4, 6, значение которых в полной мере определяется квалификацией и деловыми качествами специалистов государственной строительной инспекции Брянской области.

3. Государственная программа публикуется на официальном сайте инспекции в сети «Интернет» (http://www.gsi32.ru).

ПРИЛОЖЕНИЕ 2
к государственной программе
«Государственный строительный надзор
Брянской области»
(2014—2016 годы)

План реализации государственной программы

№ п. п.	Подпрограмма, основное мероприятие, мероприятие	Ответственный исполнитель, соисполнители	Источник финансового обеспечения	Объем средств на реализацию программы, рублей				Наименование целевых показателей (индикаторов)
				Всего:	2014 год	2015 год	2016 год	
1	2	3	4	5	6	7	8	9
	Государственный строительный надзор Брянской области (2014—2016 годы)	Государственная строительная инспекция Брянской области	средства областного бюджета	26 190 300,00	8 730 100,00	8 730 100,00	8 730 100,00	
			поступления из федерального бюджета	0,00	0,00	0,00	0,00	
			средства местных бюджетов	0,00	0,00	0,00	0,00	
			внебюджетные средства	0,00	0,00	0,00	0,00	
			Итого:	26 190 300,00	8 730 100,00	8 730 100,00	8 730 100,00	
1.1	Руководство и управление в сфере установленных функций органов государственной власти Брянской области и государственных органов Брянской области	Государственная строительная инспекция Брянской области	средства областного бюджета	26 190 300,00	8 730 100,00	8 730 100,00	8 730 100,00	доля поднадзорных объектов капитального строительства, в отношении которых в отчетном периоде были проведены контрольные мероприятия; доля проверок, по итогам которых выявлены правонарушения; доля проверок, по результатам которых выявлены нарушения обязательных требований, представляющие непосредственную угрозу причинения вреда жизни и здоровью граждан, вреда животным, растениям, окружающей среде, объектам культурного наследия (памятникам истории и культуры), имуществу физических и юридических лиц, безопасности государства, а также угрозу чрезвычайных ситуаций природного и техногенного характера, от общего числа проверок; доля устраненных в отчетном периоде нарушений, срок устранения которых, согласно предписаниям истек; доля выявленных при проведении проверок правонарушений, связанных с неисполнением предписаний; доля проверок, результаты которых признаны недействительными, от общего числа проведенных проверок;
			поступления из федерального бюджета	0,00	0,00	0,00	0,00	
			средства местных бюджетов	0,00	0,00	0,00	0,00	
			внебюджетные средства	0,00	0,00	0,00	0,00	
			Итого:	26 190 300,00	8 730 100,00	8 730 100,00	8 730 100,00	

1	2	3	4	5	6	7	8	9
								доля заявлений, направленных в органы прокуратуры о согласовании проведения внеплановых проверок, в согласовании которых было отказано в связи с нарушением порядка и отсутствием оснований для проведения таких проверок, от общего числа направленных в органы прокуратуры заявлений; доля проверок, по итогам которых по фактам выявленных нарушений возбуждены дела об административных правонарушениях; доля проверок, по итогам которых по фактам выявленных нарушений наложены административные взыскания; доля проверок, по итогам которых по фактам выявленных нарушений материалы переданы в правоохранительные органы для возбуждения уголовных дел

УПРАВЛЕНИЕ ГОСУДАРСТВЕННОГО РЕГУЛИРОВАНИЯ ТАРИФОВ БРЯНСКОЙ ОБЛАСТИ
ПРИКАЗ

от 30 декабря 2013 г. **№ 47/1-р**

г. Брянск

О внесении изменений в Реестр энергоснабжающих организаций Брянской области, в отношении которых осуществляется государственное регулирование и контроль

В соответствии с Положением об управлении государственного регулирования тарифов Брянской области, утвержденным указом Губернатора Брянской области от 28.01.2013 г. № 45 «О переименовании комитета государственного регулирования тарифов Брянской области», Положением «О реестре энергоснабжающих организаций Брянской области, в отношении которых осуществляется государственное регулирование и контроль», утвержденным постановлением Правления комитета государственного регулирования тарифов Брянской области от 30.11.2006 года № 2/1-р, **приказываю:**

1. Внести следующее изменение в Реестр энергоснабжающих организаций Брянской области, в отношении которых осуществляется государственное регулирование и контроль:

Включить в раздел I «Электрическая энергия» группу 2 «Услуги по передаче (транспортировке)энергии»:

— ООО «Современный город» под регистрационным номером 1.2.12.13.35.

2. Настоящий приказ вступает в силу с момента подписания.

Начальник управления Н. А. КАЛЮК

УПРАВЛЕНИЕ ГОСУДАРСТВЕННОГО РЕГУЛИРОВАНИЯ ТАРИФОВ БРЯНСКОЙ ОБЛАСТИ
ПРИКАЗ

от 30 декабря 2013 г. **№ 47/2-1тп**

г. Брянск

Об установлении платы за технологическое присоединение к распределительным электрическим сетям филиала ОАО «МРСК Центра» — «Брянскэнерго»

В соответствии с Федеральным законом от 26.03.2003 г. № 35-ФЗ «Об электроэнергетике», постановлениями Правительства Российской Федерации от 29.12.2011 г. № 1178 «О ценообразовании в области регулируемых цен (тарифов) в электроэнергетике», от 27.12.2004 г. № 861 «Об утверждении Правил недискриминационного доступа к услугам по передаче электрической энергии и оказания этих услуг, Правил недискриминационного доступа к услугам по оперативно-диспетчерскому управлению в электроэнергетике и оказания этих услуг, Правил недискриминационного доступа к услугам администратора торговой системы оптового рынка и оказания этих услуг и Правил технологического присоединения энергопринимающих устройств (энергетических установок) юридических и физических лиц к электрическим сетям», Методическими указаниями по определению размера платы за технологическое присоединение к электрическим сетям, утвержденными приказом Федеральной службы по тарифам от 11.09.2012 г. № 209-э/1, Положением об управлении государственного регулирования тарифов Брянской области, утвержденным указом Губернатора Брянской области от 28.01.2013 г. № 45 «О переименовании комитета государственного регулирования тарифов Брянской области», на основании обращения филиала ОАО «МРСК Центра» — «Брянскэнерго» **приказываю:**

1. Установить плату за технологическое присоединение к электрическим сетям филиала ОАО «МРСК Центра» — «Брянскэнерго» для заявителей, за исключением заявителей, максимальная мощность энергопринимающих устройств которых не превышает 15 кВт включительно (с учетом ранее присоединенной в данной точке присоединения мощности) на уровне напряжения до 20 кВ включительно при присоединении объектов, отнесенных к третьей категории надежности (по одному источнику электроснабжения) при условии, что расстояние от границ участка заявителя до объектов электросетевого хозяйства необходимого заявителю класса напряжения филиала ОАО «МРСК Центра» — «Брянскэнерго» составляет не более 300 метров в городах и поселках городского типа и не более 500 метров в сельской местности, в виде:

1.1 стандартизированных тарифных ставок согласно Приложению 1;

1.2 ставок за единицу максимальной мощности (руб./кВт) согласно Приложению 2.

Плата за технологическое присоединение при использовании ставок за единицу максимальной мощности рассчитывается как сумма произведений стандартизированной тарифной ставки С1 и объема максимальной мощности (Ni), указанного в заявке на технологическое присоединение Заявителем, и ставки за единицу максимальной мощности на выполнение мероприятий «последней мили», указанных в Приложении 2 к настоящему приказу, и объема максимальной мощности (Ni), указанного в заявке на технологическое присоединение Заявителем.

2. Установить формулы расчета платы за технологическое присоединение, исходя из стандартизированных тарифных ставок и способа технологического присоединения к электрическим сетям филиала ОАО «МРСК Центра» — «Брянскэнерго», согласно приложению 3.

3. Если при технологическом присоединении Заявителя согласно техническим условиям предусматриваются мероприятия «последней мили», Заявитель выбирает способ расчета платы за технологическое присоединение объекта к электрическим сетям исходя из пункта 1.2 настоящего приказа (путем применения ставок за единицу максимальной мощности) или в соответствии с пунктом 2 настоящего приказа (путем стандартизированных ставок за объем выполняемых работ).

4. В случае если Заявитель при технологическом присоединении запрашивает вторую или первую категорию надежности электроснабжения, что предполагает технологическое присоединение к двум независимым источникам энергоснабжения, то размер платы за технологическое присоединение определяется в соответствии с п. 29 Методических указаний по определению размера платы за технологическое присоединение к электрическим сетям, утвержденных приказом Федеральной службы по тарифам от 11.09.2012 г. № 209-э/1.

5. Плата за технологическое присоединение в случаях, не указанных в данном приказе, устанавливается органом исполнительной власти в области государственного регулирования тарифов по индивидуальному проекту.

6. Признать утратившим силу постановление комитета государственного регулирования тарифов Брянской области от 28 декабря 2012 г. 44/9-1тп «Об установлении платы за технологическое присоединение к распределительным электрическим сетям филиала ОАО «МРСК Центра»- «Брянскэнерго».

7. Настоящий приказ вступает в силу с 1 января 2014 года и подлежит официальному опубликованию.

Начальник управления Н. А. КАЛЮК

ПРИЛОЖЕНИЕ 1
к приказу управления государственного
Регулирования тарифов Брянской области
от 30.12.2013 № 47/2-1тп

Стандартизированные тарифные ставки для расчета платы за технологическое присоединение к распределительным электрическим сетям филиала ОАО «МРСК Центра — «Брянскэнерго»

	Наименование ставки	Ставка по каждому мероприятию, осуществляемому при технологическом присоединении					
		Уровень напряжения 0,4 кВ			Уровень напряжения 6–10 кВ		
		до 15 кВт включительно	от 15 до 150 кВт включительно	от 150 до 670 кВт включительно	до 15 кВт включительно	от 15 кВт до 150 кВт включительно	от 150 до 670 кВт включительно
С1	**Ставка за единицу максимальной мощности на покрытие расходов на технологическое присоединение энергопринимающих устройств потребителей электрической энергии, объектов электросетевого хозяйства, принадлежащих сетевым организациям и иным лицам, за исключением расходов по разработке проектной документации и выполнения мероприятий, связанных со строительством «последней мили» (руб./кВт), в т.ч.:**						
	Подготовка и выдача сетевой организацией технических условий Заявителю (ТУ)	5 16,94	277,32	75,04	516,94	277,32	75,04
	Проверка сетевой организацией выполнения Заявителем ТУ	169,83	91,11	36,03	169,83	91,11	36,03
	Участие в осмотре должностным лицом Ростехнадзора в осмотре энергопринимающих устройств Заявителя	X	X	34,61	X	X	34,61
	Фактические действия по присоединению и обеспечению работы Устройств в электрической сети	177,53	95,24	37,65	177,53	95,24	37,65
	Итого:	864,30	463,66	183,34	864,30	463,66	183,34
С2	**Стандартизированная тарифная ставка на покрытие расходов сетевой организации на строительство воздушных линий в расчете на 1 км линий (руб./км)**						
	Строительство ВЛ	171 244,58			181 810,87		
С3	**Стандартизированная тарифная ставка на покрытие расходов сетевой организации на строительство кабельных линий электропередачи в расчете на 1 км линий (руб./км)**						
	Строительство КЛ	179 989,57			234 499,05		
	Прокладка кабеля методом ГНБ через инженерные коммуникации 20 п.м.	21 156,39					
С4	**Стандартизированная тарифная ставка на покрытие расходов сетевой организации на строительство подстанций (руб./кВт)**						
	Строительство КТП 6-10/0,4кВ	653,70					

Примечание:

1. Ставка за единицу максимальной мощности С1 указана в текущих ценах и без учета налога на добавленную стоимость (НДС)

2. Указанные стандартизированные ставки С2, С3, С4 установлены в базовых ценах 2001 года и без учета налога на добавленную стоимость (НДС).

3. Приведение удельной стоимости строительства и расширения объектов электросетевого хозяйства филиала ОАО «МРСК Центра — «Брянскэнерго» из цен 2001 года к ценам того периода, в котором применяется стандартизированная ставка, осуществляется путем использования индекса изменения сметной стоимости для субъекта Российской Федерации (Брянской области) на квартал, предшествующий кварталу, в котором определяется плата (заключается договор) за технологическое присоединение, к территориальным единичным расценкам 2001 года для группы «Прочие объекты», рекомендуемых Министерством регионального развития Российской Федерации в рамках реализации полномочий в области сметного нормирования и ценообразования в сфере градостроительной деятельности.

4. При применении стандартизированных тарифных ставок для расчета платы за технологическое присоединение используются показатели, участвующие в расчете, согласно выданным техническим условиям.

ПРИЛОЖЕНИЕ 2
к приказу управления государственного
Регулирования тарифов Брянской области
от 30.12.2013 № 47/2-1тп

Ставки за единицу максимальной мощности для расчета платы за технологическое присоединение к распределительным электрическим сетям филиала ОАО «МРСК Центра — «Брянскэнерго» на 2014 год

	Наименование ставки	Ставка по каждому мероприятию, осуществляемому при технологическом присоединении					
		Уровень напряжения 0,23—0,4 кВ			Уровень напряжения 6–10 кВ		
		до 15 кВт включительно	от 15 до 150 кВт включительно	от 150 до 670 кВт включительно	до 15 кВт включительно	от 15 кВт до 150 кВт включительно	от 150 до 670 кВт включительно
С1	**Ставка за единицу максимальной мощности на покрытие расходов на технологическое присоединение энергопринимающих устройств потребителей электрической энергии, объектов электросетевого хозяйства, принадлежащих сетевым организациям и иным лицам, за исключением расходов по разработке проектной документации и выполнения мероприятий, связанных со строительством «последней мили» (руб./кВт), в т.ч.:**						
	Подготовка и выдача сетевой организацией технических условий Заявителю (ТУ)	5 16,94	277,32	75,04	516,94	277,32	75,04
	Проверка сетевой организацией выполнения Заявителем ТУ	169,83	91,11	36,03	169,83	91,11	36,03
	Участие в осмотре должностным лицом Ростехнадзора в осмотре энергопринимающих устройств Заявителя	X	X	34,61	X	X	34,61
	Фактические действия по присоединению и обеспечению работы Устройств в электрической сети	177,53	95,24	37,65	177,53	95,24	37,65
	Итого:	864,30	463,66	183,34	864,30	463,66	183,34
С2	**Ставка за единицу максимальной мощности на покрытие расходов сетевой организации на строительство воздушных линий (руб./кВт)**						
	Строительство ВЛ	16552,76	17196,98	8 886,21	16552,76	17196,98	8 886,21
С3	**Ставка за единицу максимальной мощности на покрытие расходов сетевой организации на строительство кабельных линий электропередачи (руб./кВт)**						
	Строительство КЛ	–	–	55 991,23	–	–	55 991,23
С4	**Ставка за единицу максимальной мощности на покрытие расходов сетевой организации на строительство подстанций (руб./кВт)**						
	Строительство подстанций	4 164,07					

Примечание:
1. Ставки за единицу максимальной мощности Cl, С2, СЗ, С4 указаны в текущих ценах и без учёта налога на добавленную стоимость (НДС).
2. При применении тарифных ставок за единицу мощности для расчета платы за технологическое присоединение используются показатели, участвующие в расчете, согласно выданным техническим условиям.

ПРИЛОЖЕНИЕ 3
к приказу управления государственного
Регулирования тарифов Брянской области
от 30.12.2013 № 47/2-1тп

Формулы для расчета платы за технологическое присоединение энергопринимающих устройств заявителей к электрическим сетям филиала ОАО «МРСК Центра» — «Брянскэнерго» исходя из стандартизированных тарифных ставок

Размер платы для каждого присоединения рассчитывается сетевой организацией в соответствии с утвержденной формулой.

Плата за технологическое присоединение энергопринимающих устройств заявителей к электрическим сетям филиала ОАО «МРСК Центра» — «Брянскэнерго» исходя из стандартизированных тарифных ставок и способа технологического присоединения определяется следующим образом:

1) при отсутствии необходимости реализации мероприятий «последней мили»:

$$P = C1 \cdot N_i;$$

2) при технологическом присоединении заявителя согласно техническим условиям предусматривается мероприятие «последней мили» по прокладке воздушных и (или) кабельных линий:

$$P = C1 \cdot N_i + \sum_i (C2 \cdot L_i^{ВЛ} \cdot z_{изм.ст.}) + \sum_i (C3 \cdot L_i^{КЛ} \cdot z_{изм.ст.});$$

3) при технологическом присоединении заявителя согласно техническим условиям предусматриваются мероприятия «последней мили» по строительству комплектных трансформаторных подстанций (КТП), распределительных трансформаторных подстанций (РТП) с уровнем напряжения до 35 кВ:

$$P = C1 \cdot N_i + \sum_i (C2 \cdot L_i^{ВЛ} \cdot z_{изм.ст.}) + \sum_i (C3 \cdot L_i^{КЛ} \cdot z_{изм.ст.}) + C4 \cdot N_i \cdot z_{изм.ст.},$$

где: С1 — стандартизированная тарифная ставка на покрытие расходов на технологическое присоединение энергопринимающих устройств потребителей электрической энергии, объектов электросетевого хозяйства, принадлежащих сетевым организациям и иным лицам, по мероприятиям (Приложение 1), руб./кВт;

С2 — стандартизированная тарифная ставка на покрытие расходов сетевой организации на строительство воздушных линий электропередачи на i-м уровне напряжения (Приложение 1), руб./км;

С3 — стандартизированная тарифная ставка на покрытие расходов сетевой организации на строительство кабельных линий электропередачи на i-м уровне напряжения (Приложение 1), руб./км;

С4 — стандартизированная тарифная ставка на покрытие расходов сетевой организации на строительство подстанций на i-м уровне напряжения (Приложение 1), руб./кВт.

N_i — объем максимальной мощности, указанный в заявке на технологическое присоединение заявителем, кВт;

$L_i^{ВЛ}$ — суммарная протяженность воздушной линии на i-том уровне напряжения, строительство которой предусмотрено согласно выданных технических условий для технологического присоединения Заявителя, км;

$L_i^{КЛ}$ — суммарная протяженность кабельной линии на i-том уровне напряжения, строительство которой предусмотрено согласно выданным техническим условиям для технологического присоединения Заявителя, км;

$z_{изм.ст.}$ — индекс изменения сметной стоимости по строительно-монтажным работам для субъекта Российской Федерации, в котором располагаются существующие узловые подстанции, к которым предполагается технологическое присоединение Устройств, на квартал, предшествующий кварталу, в котором утверждается плата за технологическое присоединение к территориальным единичным расценкам 2001 года для группы «Прочие объекты», рекомендуемый Министерством регионального развития Российской Федерации в рамках реализации полномочий в области сметного нормирования и ценообразования в сфере градостроительной деятельности.

УПРАВЛЕНИЕ ГОСУДАРСТВЕННОГО РЕГУЛИРОВАНИЯ ТАРИФОВ БРЯНСКОЙ ОБЛАСТИ

ПРИКАЗ

от 30 декабря 2013 г. **№ 47/2-2тп**

г. Брянск

Об установлении платы за технологическое присоединение к распределительным электрическим сетям филиала ОАО «МРСК Центра» — «Брянскэнерго» для заявителей, максимальная мощность энергопринимающих устройств которых не превышает 15 кВт включительно, по III категории надежности

В соответствии с Федеральным законом от 26.03.2003 г. № 35-ФЗ «Об электроэнергетике», постановлениями Правительства Российской Федерации от 29.12.2011 г. № 1178 «О ценообразовании в области регулируемых цен (тарифов) в электроэнергетике», от 27.12.2004 г. № 861 «Об утверждении Правил недискриминационного доступа к услугам по передаче электрической энергии и оказания этих услуг, Правил недискриминационного доступа к услугам по оперативно-диспетчерскому управлению в электроэнергетике и оказания этих услуг, Правил недискриминационного доступа к услугам администратора торговой системы оптового рынка и оказания этих услуг и Правил технологического присоединения энергопринимающих устройств (энергетических установок) юридических и физических лиц к электрическим сетям», Методическими указаниями по определению размера платы за технологическое присоединение к электрическим сетям, утвержденными приказом Федеральной службы по тарифам от 11.09.2012 г. № 209-э/1, Положением об управлении государственного регулирования тарифов Брянской области, утвержденным указом Губернатора Брянской области от 28.01.2013 г. № 45 «О переименовании комитета государственного регулирования тарифов Брянской области», на основании обращения филиала ОАО «МРСК Центра» — «Брянскэнерго» **приказываю:**

1. Установить плату за технологическое присоединение к электрическим сетям филиала ОАО «МРСК Центра» — «Брянскэнерго» для заявителей, максимальная мощность энергопринимающих устройств которых не превышает 15 кВт включительно (с учетом ранее присоединенной в данной точке присоединения мощности) на уровне напряжения до 20 кВ включительно при присоединении объектов, отнесенных к третьей категории надежности (по одному источнику электроснабжения) при условии, что расстояние от границ участка заявителя до объектов электросетевого хозяйства необходимого заявителю класса напряжения филиала ОАО «МРСК Центра» — «Брянскэнерго» составляет не более 300 метров в городах и поселках городского типа и не более 500 метров в сельской местности, в размере 550 руб. (с НДС).

2. В случае, если Заявителем на технологическое присоединение выступает юридическое лицо — некоммерческая организация для поставки электроэнергии гражданам — членам этой организации, рассчитывающимся по общему счетчику на вводе, плата Заявителя сетевой организации не должна превышать 550 рублей, умноженных на количество членов (абонентов) этой организации, при условии присоединения каждым членом этой организации не более 15 кВт.

К юридическим лицам — некоммерческим организациям, на которых распространяется вышеуказанная плата, относятся:

— садоводческие, огороднические или дачные некоммерческие объединения граждан (садоводческое, огородническое или дачное некоммерческое товарищество, садоводческий, огороднический или дачный потребительский кооператив, садоводческое, огородническое или дачное некоммерческое партнерство) — некоммерческие организаций, учрежденные гражданами на добровольных началах для содействия ее членам в решении общих социально-хозяйственных задач ведения садоводства, огородничества и дачного хозяйства;

— содержащиеся за счет прихожан религиозные организации;

— объединенные хозяйственные постройки граждан (погреба, сараи и иные сооружения аналогичного назначения).

3. Включить в расчет тарифов на услуги по передаче электрической энергии по сетям филиала ОАО «МРСК Центра» — «Брянскэнерго» на 2014 год выпадающие доходы от технологического присоединения потребителей, указанных в п. 1 и п. 2 настоящего приказа, в размере 38 986 тыс. руб., исходя из размера экономически обоснованной платы 7 891,85 руб./кВт (без НДС).

4. Признать утратившим силу постановление комитета государственного регулирования тарифов Брянской области от 28 декабря 2012 г. 44/9-2тп «Об установлении платы за технологическое присоединение к распределительным электрическим сетям филиала ОАО «МРСК Центра» — «Брянскэнерго» для заявителей, максимальная мощность энергопринимающих устройств которых не превышает 15 кВт включительно, по III категории надежности».

5. Настоящий приказ вступает в силу с 1 января 2014 года и подлежит официальному опубликованию.

Начальник управления Н. А. КАЛЮК

УПРАВЛЕНИЕ ГОСУДАРСТВЕННОГО РЕГУЛИРОВАНИЯ ТАРИФОВ БРЯНСКОЙ ОБЛАСТИ
ПРИКАЗ

от 30 декабря 2013 г. **№ 47/2-3тп**

г. Брянск

Об установлении платы за технологическое присоединение к распределительным электрическим сетям ООО «Брянскоблэлектро»

В соответствии с Федеральным законом от 26.03.2003 г. № 35-ФЗ «Об электроэнергетике», постановлениями Правительства Российской Федерации от 29.12.2011 г. № 1178 «О ценообразовании в области регулируемых цен (тарифов) в электроэнергетике», от 27.12.2004 г. № 861 «Об утверждении Правил недискриминационного доступа к услугам по передаче электрической энергии и оказания этих услуг, Правил недискриминационного доступа к услугам по оперативно-диспетчерскому управлению в электроэнергетике и оказания этих услуг, Правил недискриминационного доступа к услугам администратора торговой системы оптового рынка и оказания этих услуг и Правил технологического присоединения энергопринимающих устройств (энергетических установок) юридических и физических лиц к электрическим сетям», Методическими указаниями по определению размера платы за технологическое присоединение к электрическим сетям, утвержденными приказом Федеральной службы по тарифам от 11.09.2012 г. № 209-э/1, Положением об управлении государственного регулирования тарифов Брянской области, утвержденным указом Губернатора Брянской области от 28.01.2013 г. № 45 «О переименовании комитета государственного регулирования тарифов Брянской области», на основании обращения ООО «Брянскоблэлектро» **приказываю:**

1. Установить плату за технологическое присоединение к электрическим сетям ООО «Брянскоблэлектро»:

1.1. Для заявителей, максимальная мощность энергопринимающих устройств которых не превышает 15 кВт включительно (с учетом ранее присоединенной в данной точке присоединения мощности) на уровне напряжения до 20 кВ включительно при присоединении объектов, отнесенных к третьей категории надежности (по одному источнику электроснабжения) при условии, что расстояние от границ участка заявителя до объектов электросетевого хозяйства необходимого заявителю класса напряжения ООО «Брянскоблэлектро» составляет не более 300 метров в городах и поселках городского типа и не более 500 метров в сельской местности, в размере 550 руб. (с НДС).

В границах муниципальных районов, городских округов одно и то же лицо может осуществить технологическое присоединение энергопринимающих устройств, принадлежащих ему на праве собственности или на ином законном основании, в размере 550 руб. не более одного раза в течение 3 лет. После применения платы в размере 550 руб. в течение последующих 3 лет технологическое присоединение рассчитывается по утвержденным стандартизированным ставкам или ставкам платы за единицу мощности в соответствии с п. 1.3.

Если заявителем на технологическое присоединение выступает садоводческое, огородническое или дачное некоммерческое объединение граждан, содержащаяся за счет прихожан религиозная организация, объединение граждан, объединивших свои хозяйственные постройки (погреба, сараи и иные сооружения аналогичного назначения), плата для указанных заявителей не должна превышать 550 рублей (с НДС), умноженных на количество членов (абонентов) этих объединений (организаций), при условии присоединения каждым членом этого объединения (организации) не более 15 кВт.

1.2. Положения о размере платы за технологическое присоединение, указанные в пункте 1.1, не могут быть применены в следующих случаях:

при технологическом присоединении энергопринимающих устройств, принадлежащих лицам, владеющим земельным участком по договору аренды, заключенному на срок не более одного года, на котором расположены присоединяемые энергопринимающие устройства;

при технологическом присоединении энергопринимающих устройств, расположенных в жилых помещениях многоквартирных домов.

Для указанных заявителей плата за технологическое присоединение рассчитывается по утвержденным стандартизированным ставкам или ставкам платы за единицу мощности в соответствии с п. 1.3.

1.3. Для Заявителей, за исключением удовлетворяющих условиям абзаца 1 пункта 1.1, утвердить:

1.3.1 стандартизированные тарифные ставки согласно Приложению 1;

1.3.2 ставки за единицу максимальной мощности (руб./кВт) согласно Приложению 2.

Плата за технологическое присоединение при использовании ставок за единицу максимальной мощности рассчитывается как сумма произведений стандартизированной тарифной ставки С1 и объема максимальной мощности (Ni), указанного в заявке на технологическое присоединение Заявителем, и ставки за единицу максимальной мощности на выполнение мероприятий «последней мили», указанных в Приложении 2 к настоящему приказу, и объема максимальной мощности (Ni), указанного в заявке на технологическое присоединение Заявителем.

2. Установить формулы расчета платы за технологическое присоединение, исходя из стандартизированных тарифных ставок и способа технологического присоединения к электрическим сетям ООО «Брянскоблэлектро», согласно Приложению 3.

3. Если при технологическом присоединении Заявителя согласно техническим условиям предусматриваются мероприятия «последней мили», Заявитель выбирает способ расчета платы за технологическое присоединение объекта к электрическим сетям исходя из пункта 1.3.1 настоящего приказа (путем стандартизированных ставок за объем выполняемых работ) или в соответствии с пунктом 1.3.2 настоящего приказа (путем применения ставок за единицу максимальной мощности).

4. В случае если Заявитель при технологическом присоединении запрашивает вторую или первую категорию надежности электроснабжения, что предполагает технологическое присоединение к двум независимым источникам энергоснабжения, то размер платы за технологическое присоединение определяется в соответствии с п. 29 Методических указаний по определению размера платы за технологическое присоединение к электрическим сетям, утвержденных приказом Федеральной службы по тарифам от 11.09.2012 г. № 209-э/1.

5. Плата за технологическое присоединение в случаях, не указанных в данном приказе, устанавливается органом исполнительной власти в области государственного регулирования тарифов по индивидуальному проекту.

6. Включить в расчет тарифов на услуги по передаче электрической энергии по сетям ООО «Брянскоблэлектро» на 2014 год выпадающие доходы от технологического присоединения потребителей, указанных в п. 1.1 настоящего приказа, в размере 6 474,42 тыс. руб., исходя из размера экономически обоснованной платы 842,30 руб./кВт (без НДС).

7. Признать утратившим силу постановление комитета государственного регулирования тарифов Брянской области от 28 декабря 2013 г. 44/9-3тп «Об установлении платы за технологическое присоединение к распределительным электрическим сетям ООО «Брянскоблэлектро».

8. Настоящий приказ вступает в силу с 1 января 2014 года и подлежит официальному опубликованию.

Начальник управления Н. А. КАЛЮК

ПРИЛОЖЕНИЕ 1
к приказу управления государственного регулирования тарифов Брянской области от 30.12.2013 № 47/2-3тп

Стандартизированные тарифные ставки для расчета платы за технологическое присоединение к распределительным электрическим сетям ООО «Брянскоблэлектро»

	Наименование ставки	Ставка по каждому мероприятию, осуществляемому при технологическом присоединении					
		Уровень напряжения 0,4 кВ			Уровень напряжения 6–10 кВ		
		до 15 кВт	от 15 до 150 кВт	от 150 до 670 кВт	до 15 кВт	от 15 кВт до 150 кВт	от 150 до 670 кВт
С1	**Ставка за единицу максимальной мощности на покрытие расходов на технологическое присоединение энергопринимающих устройств потребителей электрической энергии, объектов электросетевого хозяйства, принадлежащих сетевым организациям и иным лицам, за исключением расходов по разработке проектной документации и выполнения мероприятий, связанных со строительством «последней мили» (руб./кВт), в т.ч.:**						
	Подготовка и выдача сетевой организацией технических условий Заявителю (ТУ)	180,78	178,57	66,13,	180,78	178,57	66,13
	Проверка сетевой организацией выполнения Заявителем ТУ	397,70	175,86	61,59	397,70	175,86	61,59
	Участие в осмотре должностным лицом Ростехнадзора в осмотре энергопринимающих устройств Заявителя			24,98			24,98
	Фактические действия по присоединению и обеспечению работы Устройств в электрической сети	287,41	109,34	26,61	287,41	109,34	26,61
	Итого:	865,90	463,78	179,31	865,90	463,78	179,31
С2	**Стандартизированная тарифная ставка на покрытие расходов сетевой организации на строительство воздушных линий в расчете на 1 км линий (руб./км)**						
	Строительство ВЛ	171 244,58			181 810,87		
С3	**Стандартизированная тарифная ставка на покрытие расходов сетевой организации на строительство кабельных линий электропередачи в расчете на 1 км линий (руб./км)**						
	Строительство КЛ	179 989,57			234 499,05		
	Прокладка кабеля методом ГНБ через инженерные коммуникации 20 п.м.	21 156,39					
С4	**Стандартизированная тарифная ставка на покрытие расходов сетевой организации на строительство подстанций (руб. /к Вт)**						
	Строительство КТП 6-10/0,4 кВ	653,70					

Примечание:
1. Ставка за единицу максимальной мощности С1 указана в текущих ценах и без учета налога на добавленную стоимость (НДС).
2. Указанные ставки С2, С3, С4 за единицу максимальной мощности приведены в базовых ценах 2001 года и без учета налога на добавленную стоимость (НДС).
3. Приведение удельной стоимости строительства и расширения объектов электросетевого хозяйства ООО «Брянскоблэлектро» из цен 2001 года к для субъекта Российской Федерации (Брянской области) на квартал, предшествующий кварталу, в котором определяется плата (заключается договор) за технологическое присоединение, рекомендуемого Министерством регионального развития Российской Федерации в рамках реализации полномочий в области сметного нормирования и ценообразования в сфере градостроительной деятельности.
4. При применении стандартизированных тарифных ставок для расчета платы за технологическое присоединение используются показатели, участвующие в расчете, согласно выданным техническим условиям.

ПРИЛОЖЕНИЕ 2
к приказу управления государственного регулирования тарифов Брянской области от 30.12.2013 № 47/2-3тп

Ставки за единицу максимальной мощности для расчета платы за технологическое присоединение к распределительным электрическим сетям ООО «Брянскоблэлектро» на 2014 год

	Наименование ставки	Ставка по каждому мероприятию, осуществляемому при технологическом присоединении					
		Уровень напряжения 0,23–0,4 кВ			Уровень напряжения 6–10 кВ		
		до 15 кВт	от 15 до 150 кВт	от 150 до 670 кВт	до 15 кВт	от 15 кВт до 150 кВт	от 150 до 670 кВт
	1	2	3	4	5	6	7
С1	**Ставка за единицу максимальной мощности на покрытие расходов на технологическое присоединение энергопринимающих устройств потребителей электрической энергии, объектов электросетевого хозяйства, принадлежащих сетевым организациям и иным лицам, за исключением расходов по разработке проектной документации и выполнения мероприятий, связанных со строительством «последней мили» (руб./кВт), в т.ч.:**						
	Подготовка и выдача сетевой организацией технических условий Заявителю (ТУ)	180,78	178,57	66,13,	180,78	178,57	66,13

1		2	3	4	5	6	7
	Проверка сетевой организацией выполнения Заявителем ТУ	397,70	175,86	61,59	397,70	175,86	61,59
	Участие в осмотре должностным лицом Ростехнадзора в осмотре энергопринимающих устройств Заявителя			24,98			24,98
	Фактические действия по присоединению и обеспечению работы Устройств в электрической сети	287,41	109,34	26,61	287,41	109,34	26,61
	Итого:	865,90	463,78	179,31	865,90	463,78	179,31
С2	**Ставка за единицу максимальной мощности на покрытие расходов сетевой организации на строительство воздушных линий (руб./кВт)**						
	Строительство ВЛ	33 650,23	9 673,35	—	39 341,50	43 706,61	8 181,76
С3	**Ставка за единицу максимальной мощности на покрытие расходов сетевой организации на строительство кабельных линий электропередачи (руб./кВт)**						
	Строительство КЛ	44 859,26	10 908,82	14 375,24	18 106,15	54 278,77	13 514,66
С4	**Ставка за единицу максимальной мощности на покрытие расходов сетевой организации на строительство подстанций (руб./кВт)**						
	Строительство подстанций	4 164,07					

Примечание:

1. Ставки за единицу максимальной мощности С1, С2, С3, С4 указаны в текущих ценах и без учёта налога на добавленную стоимость (НДС).

2. При применении стандартизированных тарифных ставок для расчета платы за технологическое присоединение используются показатели, участвующие в расчете, согласно выданным техническим условиям.

ПРИЛОЖЕНИЕ 3
к приказу управления государственного регулирования тарифов Брянской области
от 30.12.2013 № 47/2-3тп

Формулы для расчета платы за технологическое присоединение энергопринимающих устройств заявителей к электрическим сетям ООО «Брянскоблэлектро» исходя из стандартизированных тарифных ставок

Размер платы для каждого присоединения рассчитывается сетевой организацией в соответствии с утвержденной формулой.

Плата за технологическое присоединение энергопринимающих устройств заявителей к электрическим сетям ООО «Брянскоблэлектро» исходя из стандартизированных тарифных ставок и способа технологического присоединения определяется следующим образом:

1) при отсутствии необходимости реализации мероприятий «последней мили»:

$$P = C1 \cdot N_i;$$

2) при технологическом присоединении заявителя согласно техническим условиям предусматривается мероприятие «последней мили» по прокладке воздушных и (или) кабельных линий:

$$P = C1 \cdot N_i + \sum_i (C2 \cdot L_i^{ВЛ} \cdot z_{изм.ст.}) + \sum_i (C3 \cdot L_i^{КЛ} \cdot z_{изм.ст.});$$

3) при технологическом присоединении заявителя согласно техническим условиям предусматриваются мероприятия «последней мили» по строительству комплектных трансформаторных подстанций (КТП), распределительных трансформаторных подстанций (РТП) с уровнем напряжения до 35 кВ:

$$P = C1 \cdot N_i + \sum_i (C2 \cdot L_i^{ВЛ} \cdot z_{изм.ст.}) + \sum_i (C3 \cdot L_i^{КЛ} \cdot z_{изм.ст.}) + C4 \cdot N_i \cdot z_{изм.ст.},$$

где: С1 — стандартизированная тарифная ставка на покрытие расходов на технологическое присоединение энергопринимающих устройств потребителей электрической энергии, объектов электросетевого хозяйства, принадлежащих сетевым организациям и иным лицам, по мероприятиям (Приложение 1), руб./кВт;

С2 — стандартизированная тарифная ставка на покрытие расходов сетевой организации на строительство воздушных линий электропередачи на i-м уровне напряжения (Приложение 1), руб./км;

С3 — стандартизированная тарифная ставка на покрытие расходов сетевой организации на строительство кабельных линий электропередачи на i-м уровне напряжения (Приложение 1), руб./км;

С4 — стандартизированная тарифная ставка на покрытие расходов сетевой организации на строительство подстанций на i-м уровне напряжения (Приложение 1), руб./кВт.

N_i — объем максимальной мощности, указанный в заявке на технологическое присоединение заявителем, кВт;

$L_i^{ВЛ}$ — суммарная протяженность воздушной линии на i-том уровне напряжения, строительство которой предусмотрено согласно выданных технических условий для технологического присоединения Заявителя, км;

$L_i^{КЛ}$ — суммарная протяженность кабельной линии на i-том уровне напряжения, строительство которой предусмотрено согласно выданным техническим условиям для технологического присоединения Заявителя, км;

$Z_{изм.ст.}$ — индекс изменения сметной стоимости по строительно-монтажным работам для субъекта Российской Федерации, в котором располагаются существующие узловые подстанции, к которым предполагается технологическое присоединение Устройств, на квартал, предшествующий кварталу, в котором утверждается плата за технологическое присоединение, к федеральным единичным расценкам 2001 года, рекомендуемый Министерством регионального развития Российской Федерации в рамках реализации полномочий в области сметного нормирования и ценообразования в сфере градостроительной деятельности.

УПРАВЛЕНИЕ ГОСУДАРСТВЕННОГО РЕГУЛИРОВАНИЯ ТАРИФОВ БРЯНСКОЙ ОБЛАСТИ

ПРИКАЗ

от 30 декабря 2013 г. **№ 47/2-4тп**

г. Брянск

Об установлении платы за технологическое присоединение к распределительным электрическим сетям ОАО «Оборонэнерго» на территории Брянской области

В соответствии с Федеральным законом от 26.03.2003 г. № 35-ФЗ «Об электроэнергетике», постановлениями Правительства Российской Федерации от 29.12.2011 г. № 1178 «О ценообразовании в области регулируемых цен (тарифов) в электроэнергетике», от 27.12.2004 г. № 861 «Об утверждении Правил недискриминационного доступа к услугам по передаче электрической энергии и оказания этих услуг, Правил недискриминационного доступа к услугам по оперативно-диспетчерскому управлению в электроэнергетике и оказания этих услуг, Правил недискриминационного доступа к услугам администратора торговой системы оптового рынка и оказания этих услуг и Правил технологического присоединения энергопринимающих устройств (энергетических установок) юридических и физических лиц к электрическим сетям», Методическими указаниями по определению размера платы за технологическое присоединение к электрическим сетям, утвержденными приказом Федеральной службы по тарифам от 11.09.2012 г. № 209-э/1, Положением об управлении государственного регулирования тарифов Брянской области, утвержденным указом Губернатора Брянской области от 28.01.2013 г. № 45 «О переименовании комитета государственного регулирования тарифов Брянской области», на основании обращения ОАО «Оборонэнерго» **приказываю:**

1. Установить плату за технологическое присоединение к электрическим сетям ОАО «Оборонэнерго» на территории Брянской области:

1.1. Для заявителей, максимальная мощность энергопринимающих устройств которых не превышает 15 кВт включительно (с учетом ранее присоединенной в данной точке присоединения мощности) на уровне напряжения до 20 кВ включительно при присоединении объектов, отнесенных к третьей категории надежности (по одному источнику электроснабжения) при условии, что расстояние от границ участка заявителя до объектов электросетевого хозяйства необходимого заявителю класса напряжения составляет не более 300 метров в городах и поселках городского типа и не более 500 метров в сельской местности, в размере 550 руб. (с НДС).

Если заявителем на технологическое присоединение выступает садоводческое, огородническое или дачное некоммерческое объединение граждан, содержащаяся за счет прихожан религиозная организация, объединение граждан, объединивших свои хозяйственные постройки (погреба, сараи и иные сооружения аналогичного назначения), плата для указанных заявителей не должна превышать 550 рублей (с НДС), умноженных на количество членов (абонентов) этих объединений (организаций), при условии присоединения каждым членом этого объединения (организации) не более 15 кВт.

1.2. Для Заявителей (за исключением заявителей указанных в пункте 1.1.) утвердить:

стандартизированные тарифные ставки согласно Приложению 1.

2. Установить формулы расчета платы за технологическое присоединение, исходя из стандартизированных тарифных ставок и способа технологического присоединения к электрическим сетям ОАО «Оборонэнерго» на территории Брянской области согласно Приложению 2.

3. В случае если Заявитель при технологическом присоединении запрашивает вторую или первую категорию надежности электроснабжения, что предполагает технологическое присоединение к двум независимым источникам энергоснабжения, то размер платы за технологическое присоединение определяется в соответствии с п. 29 Методических указаний по определению размера платы за технологическое присоединение к электрическим сетям, утвержденных приказом Федеральной службы по тарифам от 11.09.2012 г. № 209-э/1.

4. Плата за технологическое присоединение в случаях, не указанных в данном приказе, устанавливается органом исполнительной власти в области государственного регулирования тарифов по индивидуальному проекту.

5. Настоящий приказ вступает в силу с 1 января 2014 года и подлежит официальному опубликованию.

Начальник управления Н. А. КАЛЮК.

ПРИЛОЖЕНИЕ 1
к приказу управления государственного регулирования тарифов Брянской области
от 30.12.2013 № 47/2-4тп

Стандартизированные тарифные ставки для расчета платы за технологическое присоединение к распределительным электрическим сетям ОАО «Оборонэнерго» на территории Брянской области

	Наименование ставки	Ставка по каждому мероприятию, осуществляемому при технологическом присоединении							
		уровень напряжения 0,4 кВ				уровень напряжения 6–10 кВ			
		до 15 кВт	от 15 до 150 кВт	от 150 до 670 кВт	свыше 670 кВт	до 15 кВт	от 15 кВт до 150 кВт	от 150 до 670 кВт	свыше 670 кВт
	1	2	3	4	5	6	7	8	9
С1	**Ставка за единицу максимальной мощности на покрытие расходов на технологическое присоединение энергопринимающих устройств потребителей электрической энергии, объектов электросетевого хозяйства, принадлежащих сетевым организациям и иным лицам, за исключением расходов по разработке проектной документации и выполнения мероприятий, связанных со строительством «последней мили» (руб./кВт), в т.ч.:**								
	Подготовка и выдача сетевой организацией технических условий Заявителю (ТУ)	376,03	56,40	14,46	5,37	376,03	56,40	14,46	5,37
	Проверка сетевой организацией выполнения Заявителем ТУ	220,36	33,05	8,48	3,15	220,36	33,05	8,48	3,15

	1	2	3	4	5	6	7	8	9
	Участие в осмотре должностным лицом Ростехнадзора в осмотре энергопринимающих устройств Заявителя	0	0,00	4,43	1,65	0,00	0,00	4,43	1,65
	Фактические действия по присоединению и обеспечению работы Устройств в электрической сети	286,32	42,95	11,01	4,09	286,32	42,95	11,01	4,09
	Итого:	882,71	132,41	38,38	14,26	882,71	132,41	38,38	14,26
С2	**Стандартизированная тарифная ставка на покрытие расходов сетевой организации на строительство воздушных линий в расчете на 1 км линий (руб./км)**								
	Строительство ВЛ	171 244,58				181 810,87			
С3	**Стандартизированная тарифная ставка на покрытие расходов сетевой организации на строительство кабельных линий электропередачи в расчете на 1 км линий (руб./км)**								
	Строительство КЛ	179 989,57				234 499,05			
	Прокладка кабеля методом ГНБ через инженерные коммуникации 20 п.м.	21 156,39							
С4	**Стандартизированная тарифная ставка на покрытие расходов сетевой организации на строительство подстанций (руб./кВт)**								
	Строительство КТП 6—10/0,4 кВ	653,70							

Примечание:

1. Ставка за единицу максимальной мощности С1 указана в текущих ценах и без учёта налога на добавленную стоимость (НДС).

2. Указанные ставки С2, С3, С4 за единицу максимальной мощности приведены в базовых ценах 2001 года и без учёта налога на добавленную стоимость (НДС).

3. Приведение удельной стоимости строительства и расширения объектов электросетевого хозяйства ОАО «Оборонэнерго» на территории Брянской области из цен 2001 года к ценам того периода, в котором применяется стандартизированная ставка, осуществляется путем использования индексов изменения сметной стоимости для субъекта Российской Федерации (Брянской области) на квартал, предшествующий кварталу, в котором определяется плата (заключается договор) за технологическое присоединение, рекомендуемого Министерством регионального развития Российской Федерации в рамках реализации полномочий в области сметного нормирования и ценообразования в сфере градостроительной деятельности.

4. При применении стандартизированных тарифных ставок для расчета платы за технологическое присоединение используются показатели, участвующие в расчете, согласно выданным техническим условиям.

ПРИЛОЖЕНИЕ 2
к приказу управления государственного регулирования тарифов Брянской области от 30.12.2013 № 47/2-4тп

Формулы для расчета платы за технологическое присоединение энергопринимающих устройств заявителей к электрическим сетям ОАО «Оборонэнерго» на территории Брянской области исходя из стандартизированных тарифных ставок

Размер платы для каждого присоединения рассчитывается сетевой организацией в соответствии с утвержденной формулой.

Плата за технологическое присоединение энергопринимающих устройств заявителей к электрическим сетям ОАО «Оборонэнерго» на территории Брянской области исходя из стандартизированных тарифных ставок и способа технологического присоединения определяется следующим образом:

1) при отсутствии необходимости реализации мероприятий «последней мили»:

$$P = C1 \cdot N_i;$$

2) при технологическом присоединении заявителя согласно техническим условиям предусматривается мероприятие «последней мили» по прокладке воздушных и (или) кабельных линий:

$$P = C1 \cdot N_i + \sum_i (C2 \cdot L_i^{ВЛ} \cdot z_{изм.ст.}) + \sum_i (C3 \cdot L_i^{КЛ} \cdot z_{изм.ст.});$$

3) при технологическом присоединении заявителя согласно техническим условиям предусматриваются мероприятия «последней мили» по строительству комплектных трансформаторных подстанций (КТП), распределительных трансформаторных подстанций (РТП) с уровнем напряжения до 35 кВ:

$$P = C1 \cdot N_i + \sum_i (C2 \cdot L_i^{ВЛ} \cdot z_{изм.ст.}) + \sum_i (C3 \cdot L_i^{КЛ} \cdot z_{изм.ст.}) + C4 \cdot N_i \cdot z_{изм.ст.},$$

где: С1 — стандартизированная тарифная ставка на покрытие расходов на технологическое присоединение энергопринимающих устройств потребителей электрической энергии, объектов электросетевого хозяйства, принадлежащих сетевым организациям и иным лицам, по мероприятиям (Приложение 1), руб./кВт;

С2 — стандартизированная тарифная ставка на покрытие расходов сетевой организации на строительство воздушных линий электропередачи на i-м уровне напряжения (Приложение 1), руб./км;

С3 — стандартизированная тарифная ставка на покрытие расходов сетевой организации на строительство кабельных линий электропередачи на i-м уровне напряжения (Приложение 1), руб./км;

С4 — стандартизированная тарифная ставка на покрытие расходов сетевой организации на строительство подстанций на i-м уровне напряжения (Приложение 1), руб./кВт.

N_i — объем максимальной мощности, указанный в заявке на технологическое присоединение заявителем, кВт;

$L_i^{ВЛ}$ — суммарная протяженность воздушной линии на i-том уровне напряжения, строительство которой предусмотрено согласно выданных технических условий для технологического присоединения Заявителя, км;

$L_i^{КЛ}$ — суммарная протяженность кабельной линии на i-том уровне напряжения, строительство которой предусмотрено согласно выданным техническим условиям для технологического присоединения Заявителя, км;

$z_{изм.ст.}$ — индекс изменения сметной стоимости по строительно-монтажным работам для субъекта Российской Федерации, в котором располагаются существующие узловые подстанции, к которым предполагается технологическое присоединение Устройств, на квартал, предшествующий кварталу, в котором утверждается плата за технологическое присоединение, к федеральным единичным расценкам 2001 года, рекомендуемый Министерством регионального развития Российской Федерации в рамках реализации полномочий в области сметного нормирования и ценообразования в сфере градостроительной деятельности.

УПРАВЛЕНИЕ ГОСУДАРСТВЕННОГО РЕГУЛИРОВАНИЯ ТАРИФОВ БРЯНСКОЙ ОБЛАСТИ
ПРИКАЗ

от 30 декабря 2013 г. **№ 47/3-э**

г. Брянск

«Об индивидуальных тарифах на услуги по передаче электрической энергии для взаиморасчетов между ООО «Современный город» и филиалом ОАО «МРСК Центра» — «Брянскэнерго»

В соответствии с Федеральными законом от 26 марта 2003 г. № 35-ФЗ «Об электроэнергетике», постановлением Правительства Российской Федерации от 29 декабря 2011 г. № 1178 «О ценообразовании в области регулируемых цен (тарифов) в электроэнергетике», с Методическими указаниями по расчету регулируемых тарифов и цен на электрическую (тепловую) энергию на розничном (потребительском) рынке, утвержденными приказом ФСТ России от 6 августа 2004 года № 20-э/2, Положением об управлении государственного регулирования тарифов Брянской области, утвержденным указом Губернатора Брянской области от 28.01.2013 г. № 45 «О переименовании комитета государственного регулирования тарифов Брянской области», **приказываю:**

1. Установить индивидуальный тариф на услуги по передаче электрической энергии для взаиморасчетов между ООО «Современный город» и филиалом ОАО «МРСК Центра»-«Брянскэнерго» методом экономически обоснованных расходов в следующих размерах (без учета НДС):

Наименование организации	Ставка на содержание электрических сетей, руб./МВт в месяц	Ставка на оплату технологического расхода потерь электрической энергии, руб./тыс. кВтч	Одноставочный индивидуальный тариф, руб./тыс. кВтч
филиал ОАО «МРСК Центра» — «Брянскэнерго» — ООО «Современный город»	533 587,87	100,00	1 219,64

2. Настоящий приказ вступает в силу с 1 января 2014 года и подлежит официальному опубликованию.

Начальник управления Н. А. КАЛЮК

УПРАВЛЕНИЕ ГОСУДАРСТВЕННОГО РЕГУЛИРОВАНИЯ ТАРИФОВ БРЯНСКОЙ ОБЛАСТИ
ПРИКАЗ

от 30 декабря 2013 г. **№ 47/4-э**

г. Брянск

О внесении изменений в постановление от 28.12.2012 № 44/8-э «О долгосрочных параметрах регулирования деятельности филиала ОАО «МРСК Центра» — «Брянскэнерго» с применением метода долгосрочной индексации необходимой валовой выручки»

В соответствии с Федеральным законом от 26.03.2003 № 35-ФЗ «Об электроэнергетике», постановлением Правительства Российской Федерации от 29.12.2011 № 1178 «О ценообразовании в области регулируемых цен (тарифов) в электроэнергетике», с учетом приказа Федеральной службы по тарифам от 18.12.2013 № 233-э/2 «Об утверждении предельных уровней тарифов на услуги по передаче электрической энергии по субъектам Российской Федерации на 2014 год», Положения об управлении государственного регулирования тарифов Брянской области, утвержденным указом Губернатора Брянской области от 28.01.2013 г. № 45 «О переименовании комитета государственного регулирования тарифов Брянской области» **приказываю:**

1. Внести в постановление комитета государственного регулирования тарифов Брянской области от 28.12.2012 № 44/8-э «О долгосрочных параметрах регулирования деятельности филиала ОАО «МРСК Центра» — «Брянскэнерго» с применением метода долгосрочной индексации необходимой валовой выручки» следующие изменения:

1) в Приложении № 1 «Необходимая валовая выручка филиала «ОАО МРСК Центра» — «Брянскэнерго» (без учета оплаты потерь)» в столбце «НВВ без учета оплаты потерь, тыс. руб.» в строке «2014» цифры «4 224 603» заменить цифрами «3 924 369».

2) в Приложении № 2 «Долгосрочные параметры регулирования деятельности филиала ОАО «МРСК Центра» — «Брянскэнерго» с применением метода долгосрочной индексации необходимой валовой выручки» в столбце «Базовый уровень подконтрольных расходов» в строке «2014» цифры «1175,03» заменить цифрами «1177,25».

2. Настоящий приказ вступает в силу с 1 января 2014 года подлежит официальному опубликованию.

Начальник управления Н. А. КАЛЮК

УПРАВЛЕНИЕ ГОСУДАРСТВЕННОГО РЕГУЛИРОВАНИЯ ТАРИФОВ БРЯНСКОЙ ОБЛАСТИ
ПРИКАЗ

от 30 декабря 2013 г. **№ 47/5-э**

г. Брянск

О внесении изменений в приказ от 20.12.2013 г. № 45/5-э «О единых (котловых) тарифах на услуги по передаче электрической энергии по сетям Брянской области на 2014 год»

В соответствии с Федеральным законом от 26.03.2003 г. № 35-ФЗ «Об электроэнергетике», постановлением Правительства Российской Федерации от 29.12.2011 г. № 1178 «О ценообразовании в области регулируемых цен (тарифов) в электроэнергетике», с учетом приказа Федеральной службы по тарифам от 18.12.2013 г. № 233-э/2 «Об утверждении предельных уровней тарифов на услуги по передаче электрической энергии по субъектам Российской Федерации на 2014 год», Положения об управлении государственного регулирования тарифов Брянской области, утвержденным указом Губернатора Брянской области от 28.01.2013 г. № 45 «О переименовании комитета государственного регулирования тарифов Брянской области» **приказываю:**

1. Внести следующее изменение в приказ управления государственного регулирования тарифов Брянской области от 20 декабря 2013 года № 45/5-э «О единых (котловых) тарифах на услуги по передаче электрической энергии по сетям Брянской области на 2014 год»:

дополнить приложение к приказу управления государственного регулирования тарифов Брянской области от 20 декабря 2013 года № 45/5-э следующими строками:

42	ООО «Современный город»	4 898,34
43	филиал ОАО «МРСК Центра» — «Брянскэнерго»	3 924 369,13
44	ВСЕГО	5 136 452,13

2. Настоящий приказ вступает в силу с 1 января 2014 года и подлежит официальному опубликованию.

Начальник управления Н. А. КАЛЮК

УПРАВЛЕНИЕ ГОСУДАРСТВЕННОГО РЕГУЛИРОВАНИЯ ТАРИФОВ БРЯНСКОЙ ОБЛАСТИ
ПРИКАЗ

от 31 декабря 2013 года **№ 48/1-г**

г. Брянск

Об утверждении размера специальной надбавки к тарифам на транспортировку газа по ОАО «Газпром газораспределение Брянск» для финансирования программы газификации Брянской области на 2014 год

В соответствии с Федеральным законом от 31.03.1999 года № 69-ФЗ «О газоснабжении в Российской Федерации», постановлением Правительства Российской Федерации от 03.05.2001 года № 335 «О порядке установления специальных надбавок к тарифам на транспортировку газа газораспределительными организациями для финансирования программ газификации», приказом ФСТ России от 21.06.2011 года № 154-э/4 «Об утверждении методики определения размера специальных надбавок к тарифам на транспортировку газа газораспределительными организациями для финансирования программ газификации», в соответствии с Положением об управлении государственного регулирования тарифов Брянской области, утвержденным указом Губернатора Брянской области от 28.01.2013 г. № 45 «О переименовании комитета государственного регулирования тарифов Брянской области», приказа Департамента строительства и архитектуры Брянской области от 25.12.2013 года № 134-п «Об утверждении программы газификации Брянской области, финансируемой за счет средств специальной надбавки к тарифам на транспортировку газа в 2014 году» и на основании обращения ОАО «Газпром газораспределение Брянск» (письмо от 31.12.2013 года № ВП-5/6137) **приказываю:**

1. Утвердить для всех групп потребителей природного газа (кроме населения) специальную надбавку к тарифу на транспортировку газа ОАО «Газпром газораспределение Брянск» для финансирования программы газификации Брянской области:

— с 01.01.2014 года в размере 43,50 руб./тыс. куб. м. (в том числе расчетная величина специальной надбавки 34,80 руб./тыс. куб. м., сумма налога на прибыль 8,70 руб./тыс. куб. м.);

— с 01.07.2014 года в размере 43,50 руб./тыс. куб. м. (в том числе расчетная величина специальной надбавки 34,80 руб./тыс. куб. м., сумма налога на прибыль 8,70 руб./тыс. куб. м).

2. Считать утратившим силу постановление комитета государственного регулирования тарифов Брянской области от 28.12.2012 г. № 44/6-г с момента вступления в силу настоящего приказа.

3. Настоящий приказ вступает в силу с 01.01.2014 года.

Начальник управления Н. А. КАЛЮК

УПРАВЛЕНИЕ ГОСУДАРСТВЕННОГО РЕГУЛИРОВАНИЯ ТАРИФОВ БРЯНСКОЙ ОБЛАСТИ

ПРИКАЗ

от 31 декабря 2013 года **№ 48/2-э**

г. Брянск

Об утверждении Регламента обмена информацией по вопросам установления и применения социальной нормы потребления электрической энергии (мощности) между заинтересованными органами исполнительной власти Брянской области, органами местного самоуправления, органами регистрационного учета, органами социальной защиты населения, ресурсоснабжающими организациями, исполнителями коммунальных услуг и комиссией, созданной в установленном порядке для оценки жилых помещений жилищного фонда

В соответствии с Федеральными законом от 26 марта 2003 г. № 35-ФЗ «Об электроэнергетике», постановлением Правительства Российской Федерации от 29 декабря 2011 г. № 1178 «О ценообразовании в области регулируемых цен (тарифов) в электроэнергетике», постановлением Правительства Российской Федерации от 22 июля 2013 года № 614 «О порядке установления и применения социальной нормы потребления электрической энергии (мощности) и о внесении изменений в некоторые акты Правительства Российской Федерации по вопросам установления и применения социальной нормы потребления электрической энергии (мощности)», Положением об управлении государственного регулирования тарифов Брянской области, утвержденным указом Губернатора Брянской области от 28.01.2013 г. № 45 «О переименовании комитета государственного регулирования тарифов Брянской области», **приказываю:**

1. Утвердить прилагаемый Регламент обмена информацией по вопросам установления и применения социальной нормы потребления электрической энергии (мощности) между заинтересованными органами исполнительной власти Брянской области, органами местного самоуправления, органами регистрационного учета, органами социальной защиты населения, ресурсоснабжающими организациями, исполнителями коммунальных услуг и комиссией, созданной в установленном порядке для оценки жилых помещений жилищного фонда.

2. Настоящий приказ вступает в силу с момента подписания.

Начальник управления Н. А. КАЛЮК

ПРИЛОЖЕНИЕ
к приказу управления
государственного регулирования
тарифов Брянской области
от 31 декабря 2013 г. № 48/2-э

Регламент обмена информацией по вопросам установления и применения социальной нормы потребления электрической энергии (мощности) между заинтересованными органами исполнительной власти Брянской области, органами местного самоуправления, органами регистрационного учета, органами социальной защиты населения, ресурсоснабжающими организациями, исполнителями коммунальных услуг и комиссией, созданной в установленном порядке для оценки жилых помещений жилищного фонда

I. Общие положения

1. Настоящий регламент разработан в соответствии с Положением об установлении и применении социальной нормы потребления электрической энергии (мощности), утвержденным постановлением Правительства Российской Федерации от 22.07.2013 г. № 614, и устанавливает сроки и порядок обмена информацией между органами исполнительной власти Брянской области, ресурсоснабжающими организациями, исполнителями коммунальных услуг, органами местного самоуправления, органами регистрационного учета и комиссией, созданной в установленном порядке для оценки жилых помещений жилищного фонда Брянской области (далее — организации — участники информационного взаимодействия), в целях установления и применения социальной нормы потребления электрической энергии (мощности) (далее — социальная норма потребления).

2. В настоящем Регламенте используются следующие понятия:

«потребитель» — лицо, пользующееся на праве собственности или на ином законном основании жилым помещением в многоквартирном доме, жилым домом, домовладением, жилым помещением в общежитиях квартирного типа, комнатой (комнатами) в жилом помещении, являющемся коммунальной квартирой, или проживающее в жилом помещении специализированного жилищного фонда и потребляющее коммунальную услугу по электроснабжению, а также приравненные к населению категории потребителей;

«домохозяйство» — группа потребителей, в установленном порядке зарегистрированных в жилом помещении или проживающих в жилом помещении специализированного жилищного фонда;

«тип жилого помещения» — категория жилого помещения, определяемая в зависимости от места нахождения жилого помещения в городских или сельских населенных пунктах, его оснащения в установленном порядке стационарными электроплитами для приготовления пищи, и (или) электроотопительными установками, и (или) электронагревательными установками для целей горячего водоснабжения;

«группа домохозяйства» — категория домохозяйства, определяемая количеством совместно проживающих в жилом помещении и в установленном порядке зарегистрированных по месту жительства лиц, относящихся к одному домохозяйству, или количеством лиц, проживающих в жилом помещении специализированного жилищного фонда;

«поставщик электрической энергии» — гарантирующий поставщик, энергосбытовая или энергоснабжающая организация, осуществляющие продажу (поставку) электрической энергии (мощности) населению и исполнителям коммунальных услуг по договорам энергоснабжения, а также приравненным к населению категориям потребителей;

«органы регистрационного учета» — организации, осуществляющие регистрационный учет граждан Российской Федерации по месту пребывания и по месту жительства.

Понятия «жилое помещение», «специализированный жилой фонд», «нормативы потребления коммунальной услуги» и «исполнитель коммунальных услуг» употребляются в настоящем Положении в значениях, определенных жилищным законодательством Российской Федерации.

3. Организациями — участниками информационного взаимодействия являются:

— уполномоченный орган, ответственный за определение и установление социальной нормы потребления на территории Брянской области — Управление государственного регулирования тарифов Брянской области (далее — уполномоченный орган);

— органы регистрационного учета;

— органы осуществляющие пенсионное обеспечение;

— органы местного самоуправления;

— комиссия, созданная в установленном порядке для оценки жилых помещений жилищного фонда;

— поставщики электрической энергии;

— исполнители коммунальных услуг.

4. Взаимодействие организаций — участников информационного взаимодействия осуществляется в рамках реализации ими полномочий при подготовке и согласовании материалов, используемых при определении и применении социальной нормы потребления на территории Брянской области.

5. Информационное взаимодействие между организациями — участниками информационного взаимодействия осуществляется посредством предоставления информации в электронном виде и (при необходимости) на бумажных носителях на основании согласованных уполномоченным органом и гарантирующим поставщиком форматов обмена данными, с соблюдением требований законодательства Российской Федерации о защите персональных данных.

II. Сроки и порядок передачи информации

6. Уполномоченный орган:

формирует (актуализирует) единую базу данных о численном составе домохозяйств в жилых помещениях с указанием их адресов не позднее 1 июня очередного года, начиная с даты начала расчетов за коммунальную услугу по электроснабжению (электрическую энергию (мощность) с применением социальной нормы;

направляет исполнителям коммунальных услуг и поставщикам электрической энергии в отношении обслуживаемых ими потребителей выписки из единой базы данных о численном составе домохозяйств в жилых помещениях с указанием их адресов не позднее 1 июля очередного года, начиная с даты начала расчетов за коммунальную услугу по электроснабжению (электрическую энергию (мощность) с применением социальной нормы и далее ежемесячно не позднее 25 числа текущего месяца;

публикует с 1 января 2014 года на сайте уполномоченного органа в информационно-коммуникационной сети «Интернет» информацию о перечне многоквартирных домов и жилых домов, оборудованных в установленном порядке стационарными электроплитами, электроотопительными и (или) электронагревательными установками, в отношении которых устанавливаются дифференцированные по типам помещений величины социальной нормы, с указанием адресов таких домов, а также жилых домов, отнесенных к ветхому и аварийному жилому фонду.

7. Поставщики электрической энергии:

предоставляют информацию о годовом объеме потребления электрической энергии за 2012 год, в том числе на общедомовые нужды, в отношении не менее 10 ООО человек в жилых помещениях по форме согласно приложению № 1, одновременно с информацией от исполнителей коммунальных услуг, не позднее 1 февраля 2014 года;

по запросу направляют в уполномоченный орган по имеющимся данным информацию о перечне многоквартирных домов и жилых домов, оборудованных в установленном порядке стационарными электроплитами, в отношении которых устанавливаются дифференцированные по типам помещений величины социальной нормы, с указанием адресов таких домов, для публикации на сайте уполномоченного органа в информационно-коммуникационной сети «Интернет»;

оказывают содействие уполномоченному органу в пределах своей компетенции по формированию (актуализации) единой базы данных о численном составе домохозяйств в жилых помещениях с указанием их адресов;

ежеквартально формируют и представляют в уполномоченный орган в срок не позднее последнего числа месяца, следующего за кварталом, отчет о потреблении электрической энергии в пределах и сверх социальной нормы по форме согласно приложению № 2 на основании информации, предоставленной исполнителями коммунальных услуг, а также информации в отношении домохозяйств, оказание коммунальной услуги по электроснабжению которым осуществляется такими поставщиками непосредственно; ведут раздельный учет объемов электрической энергии, поставляемой населению и потребителям, приравненным к населению, в пределах и сверх социальной нормы.

8. Исполнители коммунальных услуг:

по запросу гарантирующего поставщика электрической энергии предоставляют информацию о годовом объеме потребления электрической энергии за 2012 год, в том числе на общедомовые нужды, в жилых помещениях по форме, предусмотренной приложением № 1, и информацию о зарегистрированных лицах в данных жилых помещениях, по состоянию на 1 января 2012 года по форме согласно приложению № 4 не позднее 20 января 2014 года;

предоставляют гарантирующему поставщику электрической энергии ежемесячно в сроки, предусмотренные Правилами заключения договоров ресурсоснабжения, если договором энергоснабжения не установлен иной срок, но не позднее 5-го числа месяца, следующего за отчетным, информацию об объеме потребления электрической энергии в пределах и сверх социальной нормы в жилых помещениях и на общедомовые нужды за расчетный период по форме согласно приложению № 3; в течение первого года применения социальной нормы в составе такой информации отдельно указываются объемы потребления электрической энергии одиноко проживающими пенсионерами и семьями пенсионеров;

по запросу органов местного самоуправления предоставляют информацию о перечне многоквартирных домов и жилых домов, оборудованных в установленном порядке стационарными электроплитами, электроотопительными и (или) электронагревательными установками, в отношении которых устанавливаются дифференцированные по типам помещений величины социальной нормы, с указанием адресов таких домов.

9. Органы местного самоуправления:

предоставляют информацию о количестве зарегистрированных лиц, проживающих в жилых помещениях на территории Брянской области, по состоянию на 31 декабря 2013 года по форме согласно приложению № 4, в уполномоченный орган и гарантирующему поставщику электрической энергии до 1 марта 2014 года;

в первый год применения социальной нормы до 1 марта 2014 года направляют в уполномоченный орган информацию о перечне многоквартирных домов и жилых домов, оборудованных в установленном порядке стационарными электроплитами, электроотопительными и (или) электронагревательными установками, в отношении которых устанавливаются дифференцированные по типам помещений величины социальной нормы, с указанием адресов таких домов, а затем ежегодно до 20 декабря и при вводе в эксплуатацию новых объектов, для публикации на сайте уполномоченного органа в информационно-коммуникационной сети «Интернет».

10. Органы регистрационного учета ежемесячно до 20 числа текущего месяца предоставляют информацию о произошедших в текущем месяце изменениях в количестве зарегистрированных лиц, проживающих в жилых помещениях на территории Брянской области, по форме согласно приложению № 4 уполномоченному органу.

11. Для целей применения социальной нормы информация об отнесении жилого помещения к аварийному или ветхому жилому фонду с определением степени износа предоставляется Комиссией, созданной в установленном порядке для оценки жилых помещений жилищного фонда, ежегодно до 15 декабря в уполномоченный орган для публикации на сайте уполномоченного органа в информационно-коммуникационной сети «Интернет», а также по запросу гарантирующему поставщику и исполнителям коммунальных услуг безвозмездно.

12. Информацию об отнесении потребителя к категории получателя пенсии по старости либо инвалидности поставщики электрической энергии, исполнители коммунальных услуг получают ежемесячно до 20 числа текущего месяца в органах Пенсионного фонда Российской Федерации (и в других органах пенсионного обеспечения).

13. Уполномоченный орган, поставщики электрической энергии и исполнители коммунальных услуг информируют население и приравненные к нему категории потребителей о величине социальной нормы и применяемых в соответствии с принятым Управлением решением ценах (тарифах) в пределах и сверх социальной нормы, а также об особенностях применения социальной нормы для одиноко проживающих пенсионеров и семей пенсионеров в сроки и в порядке, которые предусмотрены Положением об установлении и применении социальной нормы потребления электрической энергии (мощности), утвержденным постановлением № 614.

ПРИЛОЖЕНИЕ № 1
к Регламенту обмена информацией по вопросам установления и применении социальной нормы потребления электрической энергии (мощности)

ИНФОРМАЦИЯ
о годовом объеме потребления электрической энергии в жилых помещениях на территории субъекта Российской Федерации <1>

(кВт ч)

Наименование городского округа, городского поселения, сельского поселения	Наименование населенного пункта	Улица	Дом	Корпус	Строение	Квартира	Объем фактического годового потребления электрической энергии населением и на общедомовые нужды в 2012 году (V гор)	В том числе на общедомовые нужды в 2012 году <2>	Норматив потребления коммунальной услуги по электроснабжению на общедомовые нужды (№ одн)

<1> Выборка потребителей электрической энергии (домохозяйства) первой группы, проживающих в жилых помещениях в домах, расположенных в городских населенных пунктах и не оборудованных в установленном порядке стационарными электроплитами для приготовления пищи.

<2> В случае если в 2012 году определение объемов потребления электрической энергии населением осуществлялось с учетом объемов потребления на общедомовые нужды.

ПРИЛОЖЕНИЕ № 2
к Регламенту обмена информацией по вопросам установления и применении социальной нормы потребления электрической энергии (мощности)

ОТЧЕТ
о потреблении электрической энергии в пределах и сверх социальной нормы потребления электрической энергии (мощности) за ____ квартал

Наименование поставщика электрической энергии _____

Адрес _____ За расчетный период _____

I. Для домохозяйств в городских населенных пунктах, не оборудованных стационарными электроплитами для приготовления пищи, электроотопительными и электронагревательными установками для целей горячего водоснабжения

(кВт ч)

Группы домохозяйств	Количество домохозяйств на обслуживаемой поставщиком электрической энергии территории	Объем потребления электрической энергии в пределах и сверх социальной нормы потребления электрической энергии (мощности) за отчетный период				Объем потребления электрической энергии в пределах и сверх социальной нормы потребления электрической энергии (мощности) с начала года				
		Жилое помещение		Общедомовые нужды		Жилое помещение		Общедомовые нужды		Потребление в пределах и сверх социальной нормы — всего
		в пределах социальной нормы	сверх социальной нормы	в пределах социальной нормы	сверх социальной нормы	в пределах социальной нормы	сверх социальной нормы	в пределах социальной нормы	сверх социальной нормы	
Первая группа										
Вторая группа										
Третья группа										
Четвертая группа										
Пятая группа										
Шестая группа										
Итого										

Примечание. В графе «Количество домохозяйств на обслуживаемой поставщиком электрической энергии территории» в отношении шестой группы домохозяйств указывается численность граждан, отнесенных к указанной группе.

II. Для домохозяйств в городских населенных пунктах, оборудованных стационарными электроплитами для приготовления пищи и не оборудованных электроотопительными и электронагревательными установками для целей горячего водоснабжения, в субъекте Российской Федерации

(кВт ч)

Группы домохозяйств	Количество домохозяйств на обслуживаемой поставщиком электрической энергии территории	Объем потребления электрической энергии в пределах и сверх социальной нормы потребления электрической энергии (мощности) за отчетный период				Объем потребления электрической энергии в пределах и сверх социальной нормы потребления электрической энергии (мощности) с начала года				
		Жилое помещение		Общедомовые нужды		Жилое помещение		Общедомовые нужды		Потребление в пределах и сверх социальной нормы — всего
		в пределах социальной нормы	сверх социальной нормы	в пределах социальной нормы	сверх социальной нормы	в пределах социальной нормы	сверх социальной нормы	в пределах социальной нормы	сверх социальной нормы	
Первая группа										
Вторая группа										
Третья группа										
Четвертая группа										
Пятая группа										
Итого										

III. Для домохозяйств в городских населенных пунктах, оборудованных электроотопительными и (или) электронагревательными установками, в субъекте Российской Федерации

(кВт ч)

Группы домохозяйств	Количество домохозяйств на обслуживаемой поставщиком электрической энергии территории	Объем потребления электрической энергии в пределах и сверх социальной нормы потребления электрической энергии (мощности) за отчетный период				Объем потребления электрической энергии в пределах и сверх социальной нормы потребления электрической энергии (мощности) с начала года				
		Жилое помещение		Общедомовые нужды		Жилое помещение		Общедомовые нужды		Потребление в пределах и сверх социальной нормы — всего
		в пределах социальной нормы	сверх социальной нормы	в пределах социальной нормы	сверх социальной нормы	в пределах социальной нормы	сверх социальной нормы	в пределах социальной нормы	сверх социальной нормы	
Первая группа										
Вторая группа										
Третья группа										
Четвертая группа										
Пятая группа										
Итого										

IV. Для домохозяйств в сельских населенных пунктах, не оборудованных стационарными электроплитами для приготовления пищи, электроотопительными и электронагревательными установками для целей горячего водоснабжения, в субъекте Российской Федерации

(кВт ч)

Группы домохозяйств	Количество домохозяйств на обслуживаемой поставщиком электрической энергии территории	Объем потребления электрической энергии в пределах и сверх социальной нормы потребления электрической энергии (мощности) за отчетный период				Объем потребления электрической энергии в пределах и сверх социальной нормы потребления электрической энергии (мощности) с начала года				
		Жилое помещение		Общедомовые нужды		Жилое помещение		Общедомовые нужды		Потребление в пределах и сверх социальной нормы — всего
		в пределах социальной нормы	сверх социальной нормы	в пределах социальной нормы	сверх социальной нормы	в пределах социальной нормы	сверх социальной нормы	в пределах социальной нормы	сверх социальной нормы	
1	2	3	4	5	6	7	8	9	10	11
Первая группа										
Вторая группа										

Продолжение таблицы

1	2	3	4	5	6	7	8	9	10	11
Третья группа										
Четвертая группа										
Пятая группа										
Шестая группа										
Итого										

Примечание. В графе «Количество домохозяйств на обслуживаемой поставщиком электрической энергии территории» в отношении шестой группы домохозяйств указывается численность граждан, отнесенных к указанной группе.

V. Для домохозяйств в сельских населенных пунктах, оборудованных стационарными электроплитами для приготовления пищи и не оборудованных электроотопительными и электронагревательными установками для целей горячего водоснабжения, в субъекте Российской Федерации

(кВт ч)

Группы домохозяйств	Количество домохозяйств на обслуживаемой поставщиком электрической энергии территории	Объем потребления электрической энергии в пределах и сверх социальной нормы потребления электрической энергии (мощности) за отчетный период				Объем потребления электрической энергии в пределах и сверх социальной нормы потребления электрической энергии (мощности) с начала года				
		Жилое помещение		Общедомовые нужды		Жилое помещение		Общедомовые нужды		Потребление в пределах и сверх социальной нормы — всего
		в пределах социальной нормы	сверх социальной нормы	в пределах социальной нормы	сверх социальной нормы	в пределах социальной нормы	сверх социальной нормы	в пределах социальной нормы	сверх социальной нормы	
Первая группа										
Вторая группа										
Третья группа										
Четвертая группа										
Пятая группа										
Итого										

VI. Для домохозяйств в сельских населенных пунктах, оборудованных электроотопительными и (или) электронагревательными установками, в субъекте Российской Федерации

(кВт ч)

Группы домохозяйств	Количество домохозяйств на обслуживаемой поставщиком электрической энергии территории	Объем потребления электрической энергии в пределах и сверх социальной нормы потребления электрической энергии (мощности) за отчетный период				Объем потребления электрической энергии в пределах и сверх социальной нормы потребления электрической энергии (мощности) с начала года				
		Жилое помещение		Общедомовые нужды		Жилое помещение		Общедомовые нужды		Потребление в пределах и сверх социальной нормы — всего
		в пределах социальной нормы	сверх социальной нормы	в пределах социальной нормы	сверх социальной нормы	в пределах социальной нормы	сверх социальной нормы	в пределах социальной нормы	сверх социальной нормы	
Первая группа										
Вторая группа										
Третья группа										
Четвертая группа										
Пятая группа										
Итого										

ПРИЛОЖЕНИЕ № 3
к Регламенту обмена информацией
по вопросам установления
и применении социальной нормы
потребления электрической
энергии (мощности)

ИНФОРМАЦИЯ

о потреблении электрической энергии в пределах и сверх социальной нормы потребления электрической энергии (мощности) в жилых помещениях за расчетный период _____

Исполнитель коммунальных услуг _____

Договор энергоснабжения от «____» _____ 20___ г. № ____

Адрес многоквартирного дома _____

Информация об оборудовании многоквартирного дома стационарными газовыми или стационарными электроплитами для приготовления пищи _____

Информация об оборудовании многоквартирного дома электроотопительными и (или) электронагревательными установками для целей горячего водоснабжения _____

Номер квартиры (жилого помещения)	Группа домохозяйства	Значение повышающего коэффициента «Д»	Размер социальной нормы потребления электрической энергии (мощности)	Потребление исходя из показаний индивидуального прибора учета в жилом помещении, кВт ч в месяц			Потребление на общедомовые нужды, кВт ч в месяц		
				всего	в том числе		всего	в том числе	
					в пределах социальной нормы потребления электрической энергии (мощности)	сверх социальной нормы потребления электрической энергии (мощности)		в пределах социальной нормы потребления электрической энергии (мощности)	сверх социальной нормы потребления электрической энергии (мощности)
Итого									

Примечание. Значение повышающего коэффициента «Д» определяется в соответствии с формулами 2 и 3 приложения № 4 к Положению об установлении и применении социальной нормы потребления электрической энергии (мощности).

ПРИЛОЖЕНИЕ № 4
к Регламенту обмена информацией
по вопросам установления
и применении социальной нормы
потребления электрической
энергии (мощности)

ИНФОРМАЦИЯ
о количестве зарегистрированных лиц, проживающих в жилых помещениях на территории субъекта Российской Федерации

Наименование городского округа, городского поселения, сельского поселения	Наименование населенного пункта	Улица	Дом	Корпус	Строение	Квартира	Количество зарегистрированных граждан (человек)	В том числе временно зарегистрированных граждан по месту жительства (человек)

Планируемое предоставление в аренду земельного участка площадью 16540 кв. м

Управление имущественных отношений Брянской области сообщает о планируемом предоставлении в аренду земельного участка площадью 16540 кв. м., расположенного: Брянская область, г. Брянск, ул. Флотская, с кадастровым номером 32:28:0015615:116, с разрешенным использованием «специальные спортивно-развлекательные сооружения (включая велотрек, ипподром, картингдром, сноуборд, роликодром, лыжные трассы и другие сооружения)».

Замечания и предложения принимаются управлением имущественных отношений Брянской области (бульвар Гагарина, 25, каб. № 211, 41-64-02) в течение 14 календарных дней со дня опубликования.

Планируемое предоставление в аренду земельного участка площадью 1000 кв. м

Управление имущественных отношений Брянской области сообщает о планируемом предоставлении в аренду земельного участка площадью 1000 кв. м., расположенного: Брянская область, г. Брянск, ул. Фокина, о/д 7, с кадастровым номером 32:28:0032002:356, с разрешенным использованием «под гостиницы, общежития, дома приема гостей».

Замечания и предложения принимаются управлением имущественных отношений Брянской области (бульвар Гагарина, 25, каб. № 211, 41-64-02) в течение 14 календарных дней со дня опубликования.

СОДЕРЖАНИЕ

Законодательство . . . 3

Указ Губернатора Брянской области № 604 от 12.12.2013 г.
«О признании утратившими силу отдельных нормативных актов Губернатора Брянской области» . . . 5

Указ Губернатора Брянской области № 605 от 12.12.2013 г.
«Об установлении карантина по бешенству животных на территории фермы «Азаровка»
ООО «Брянская мясная компания», Стародубский район» . . . 5

Распоряжение Губернатора Брянской области № 1297-рг от 13.12.2013 г.
«Об инвестиционном совете при Губернаторе Брянской области» . . . 7

Приказ управления государственного регулирования тарифов Брянской области № 40/2-ут от 28.11.2013 г.
«О тарифах на услуги утилизации (захоронения) твердых бытовых отходов, оказываемые Унечским
муниципальным унитарным предприятием жилищно-коммунального обслуживания» . . . 11

Приказ управления государственного регулирования тарифов Брянской области № 44/1-жд от 19.12.2013 г.
«Об установлении тарифа на услугу по перевозке пассажиров железнодорожным транспортом в пригородном
сообщении на территории Брянской области» . . . 11

Приказ управления государственного регулирования тарифов Брянской области № 44/2-ут от 19.12.2013 г.
«О тарифах на услуги утилизации (захоронения) твердых бытовых отходов,
оказываемые ОАО «Коммунальщик» г. Жуковка» . . . 12

Приказ управления государственного регулирования тарифов Брянской области № 44/3-пжп от 19.12.2013 г.
«О тарифах на транспортные услуги по подаче и уборке грузов тепловозом, оказываемые на подъездных
железнодорожных путях, Дятьковским филиалом Московского ОАО «Промжелдортранс» . . . 13

Приказ управления государственного регулирования тарифов Брянской области № 44/4-т от 19.12.2013 г.
«О тарифах на тепловую энергию для потребителей ГУП «Брянсккоммунэнерго» . . . 13

Приказ управления государственного регулирования тарифов Брянской области № 44/5-т от 19.12.2013 г.
«О тарифах на тепловую энергию для потребителей ГУП «Брянсккоммунэнерго» . . . 43

Приказ управления государственного регулирования тарифов Брянской области № 44/5-т от 19.12.2013 г.
«О тарифах на тепловую энергию для потребителей ГУП «Брянсккоммунэнерго» . . . 43

Приказ управления государственного регулирования тарифов Брянской области № 44/6-т от 19.12.2013 г.
«О тарифах на тепловую энергию для потребителей ГУП «Брянсккоммунэнерго» . . . 49

Приказ управления государственного регулирования тарифов Брянской области № 44/7-гвс от 19.12.2013 г.
«О тарифах на услуги горячего водоснабжения, оказываемые ГУП «Брянсккоммунэнерго»
потребителям Брянской области» . . . 54

Приказ управления государственного регулирования тарифов Брянской области № 44/8-т от 19.12.2013 г.
«О тарифах на тепловую энергию для потребителей Брянской области» . . . 57

Приказ управления государственного регулирования тарифов Брянской области № 44/9-гвс от 19.12.2013 г.
«О тарифах на услуги горячего водоснабжения, оказываемые ОАО «Брянские коммунальные системы» . . . 59

Приказ управления государственного регулирования тарифов Брянской области № 44/10-гвс от 19.12.2013 г.
«О тарифах на услуги горячего водоснабжения, оказываемые ГУП «Брянсккоммунэнерго»
потребителям Брянской области» . . . 60

Приказ управления государственного регулирования тарифов Брянской области № 44/11-вк от 19.12.2013 г.
«Об установлении тарифов на услуги водоснабжения, водоотведения и транспортировку воды (сточных вод),
оказываемые ГУП «Брянсккоммунэнерго» потребителям Брянской области» . . . 65

Приказ управления государственного регулирования тарифов Брянской области № 44/12-т от 19.12.2013 г.
«О тарифах на тепловую энергию для потребителей Брянской области» . . . 67

Приказ управления государственного регулирования тарифов Брянской области № 44/13-т от 19.12.2013 г.
«О тарифах на тепловую энергию для потребителей ГУП «Брянсккоммунэнерго» . . . 79

Приказ управления государственного регулирования тарифов Брянской области № 44/14-гвс от 19.12.2013 г.
«О тарифах на услуги горячего водоснабжения, оказываемые ГУП «Брянсккоммунэнерго»
потребителям Брянской области» . . . 81

Приказ управления государственного регулирования тарифов Брянской области № 44/15-т от 19.12.2013 г.
«О тарифах на услуги по передаче тепловой энергии, оказываемые ГУП «Брянсккоммунэнерго»
для потребителей Брянской области» . . . 82

Приказ управления государственного регулирования тарифов Брянской области № 44/16-т от 19.12.2013 г.
«О тарифах на тепловую энергию для потребителей Брянская области» . . . 83

Приказ управления государственного регулирования тарифов Брянской области № 44/17-вк от 19.12.2013 г.
«О тарифах на услуги водоснабжения и водоотведения (канализации), оказываемые предприятиями Брянской области» . . . 93

Приказ управления государственного регулирования тарифов Брянской области № 44/18-вк от 19.12.2013 г.
«О тарифах на услуги водоотведения (транспортировку сточных вод), оказываемые потребителям
МУП «Брянский городской водоканал» . . . 94

Приказ управления государственного регулирования тарифов Брянской области № 44/19-вк от 19.12.2013 г.
«О тарифах на услуги водоснабжения (питьевую воду) и водоотведения, оказываемые
МУП «Брянский городской водоканал» . . . 95

Приказ управления государственного регулирования тарифов Брянской области № 44/20-т от 19.12.2013 г.
«О тарифах на тепловую энергию для потребителей ОАО «Брянский завод металлоконструкций
и технологической оснастки» . . . 96

Приказ управления государственного регулирования тарифов Брянской области № 44/21-вк от 19.12.2013 г.
«О тарифах на услуги водоснабжения (питьевую воду) и водоотведения, оказываемые предприятиями
Брянской области» . . . 97

Приказ управления государственного регулирования тарифов Брянской области № 44/22-вк от 19.12.2013 г.
«О тарифах на услуги водоснабжения (питьевую воду) и водоотведения, оказываемые предприятиями Брянской области» . . . 98

Приказ управления государственного регулирования тарифов Брянской области № 44/23-вк от 19.12.2013 г.
«О тарифах на услуги водоснабжения (питьевую воду) и водоотведения, оказываемые предприятиями
Брянской области» . . . 100

Приказ управления государственного регулирования тарифов Брянской области № 44/24-вк от 19.12.2013 г.
«Об установлении тарифов на услуги в сфере холодного водоснабжения (питьевую воду), водоотведения,
оказываемые Брянским территориальным участком Московской дирекции по тепловодоснабжению
структурного подразделения Центральной дирекции по тепловодоснабжению филиала
ОАО «Российские железные дороги» потребителям Брянской области» 103

Постановление правительства Брянской области № 771-п от 30.12.2013 г.
«О признании утратившими силу некоторых постановлений администрации Брянской области» 141

Постановление правительства Брянской области № 772-п от 30.12.2013 г.
«Об установлении размера предельной стоимости услуг и (или) работ по капитальному ремонту общего имущества
в многоквартирном доме на территории Брянской области, который может оплачиваться региональным оператором
за счет средств фонда капитального ремонта, сформированного исходя из минимального размера взноса
на капитальный ремонт, с учетом средств государственной поддержки, муниципальной поддержки» 143

Постановление правительства Брянской области № 773-п от 30.12.2013 г.
«О признании утратившими силу постановлений администрации Брянской области» 144

Постановление правительства Брянской области № 774-п от 30.12.2013 г.
«О внесении изменения в постановление Правительства Брянской области от 16 сентября 2013 года № 514-п
«Об областных конкурсах «Лучшая добровольная дружина в сфере охраны общественного порядка»
и «Лучший добровольный дружинник в сфере охраны общественного порядка» 145

Постановление правительства Брянской области № 775-п от 30.12.2013 г.
«О внесении изменений в государственную программу
«Развитие физической культуры и спорта Брянской области» (2012—2015 годы)» 145

Постановление правительства Брянской области № 776-п от 30.12.2013 г.
«Об организации общественных работ, определении видов и объемов общественных работ на 2014 год» 183

Постановление правительства Брянской области № 777-п от 30.12.2013 г.
«О признании утратившими силу некоторых нормативных правовых актов администрации Брянской области
и Правительства Брянской области» 187

Постановление правительства Брянской области № 778-п от 30.12.2013 г.
«О признании утратившим силу постановления администрации Брянской области от 12 февраля 2008 года № 115» 188

Постановление правительства Брянской области № 780-п от 30.12.2013 г.
«О признании утратившими силу отдельных постановлений администрации Брянской области» 188

Постановление правительства Брянской области № 781-п от 30.12.2013 г.
«О внесении изменений в государственную программу
«Развитие системы органов ЗАГС Брянской области» (2012—2015 годы)» 189

Постановление правительства Брянской области № 782-п от 30.12.2013 г.
«О признании утратившими силу некоторых постановлений администрации Брянской области
и Правительства Брянской области» 191

Постановление правительства Брянской области № 794-п от 30.12.2013 г.
«Об утверждении Порядка осуществления контроля за целевым расходованием денежных средств,
сформированных за счет взносов на капитальный ремонт, и обеспечением сохранности этих средств» 191

Постановление правительства Брянской области № 795-п от 30.12.2013 г.
«Об утверждении Порядка выплаты владельцем специального счета и (или) региональным оператором
средств фонда капитального ремонта собственникам помещений в многоквартирном доме, а также
Порядка использования средств фонда капитального ремонта на цели сноса или реконструкции многоквартирного дома» 193

Постановление правительства Брянской области № 796-п от 30.12.2013 г.
«Об утверждении Порядка предоставления лицом, на имя которого открыт специальный счет,
и региональным оператором сведений, подлежащих предоставлению в соответствии с частью 7 статьи 177
и статьей 183 Жилищного кодекса Российской Федерации, перечня иных сведений, подлежащих предоставлению
указанными лицами, и Порядка предоставления таких сведений» 194

Постановление правительства Брянской области № 797-п от 30.12.2013 г.
«Об утверждении Порядка предоставления субсидий некоммерческим организациям,
не являющимся государственными (муниципальными) учреждениями,
в рамках государственной программы «Развитие образования и науки Брянской области» (2012—2015 годы)» 196

Постановление правительства Брянской области № 798-п от 30.12.2013 г.
«О признании утратившими силу отдельных нормативных правовых актов Брянской области» 199

Постановление правительства Брянской области № 799-п от 30.12.2013 г.
«О внесении изменений в постановление Правительства Брянской области от 2 декабря 2013 года № 669-п
«О распределении иных межбюджетных трансфертов бюджетам муниципальных районов Брянской области
на выплату денежного поощрения лучшим муниципальным учреждениям культуры, находящимся
на территориях сельских поселений, и их работникам» 199

Постановление правительства Брянской области № 800-п от 30.12.2013 г.
«Об утверждении Порядка регистрации домашних животных на территории Брянской области» 200

Постановление правительства Брянской области № 801-п от 30.12.2013 г.
«Об установлении нормативов расходов на реализацию государственного образовательного стандарта общего образования
(образовательных программ) муниципальными общеобразовательными организациями, имеющими
государственную аккредитацию негосударственными общеобразовательными организациями на 2014—2016 годы» 204

Постановление правительства Брянской области № 804-п от 30.12.2013 г.
«О внесении изменений в постановление администрации Брянской области от 30 декабря 2011 года № 1280
«Об утверждении государственной программы «Региональная политика Брянской области» (2012—2015 годы)» 212

Постановление правительства Брянской области № 805-п от 30.12.2013 г.
«Об отдельных нормативных правовых актах администрации Брянской области и Правительства Брянской области» 217

Постановление правительства Брянской области № 806-п от 30.12.2013 г.
«О признании утратившими силу постановлений администрации Брянской области» 218

Постановление правительства Брянской области № 807-п от 30.12.2013 г.
«Об установлении размера нормативных затрат на реализацию образовательных программ дошкольного образования
в дошкольных образовательных организациях на 2014—2016 годы» 218

Постановление правительства Брянской области № 808-п от 30.12.2013 г.
«О внесении изменений в постановление администрации Брянской области от 30 декабря 2011 года № 1282
«Об утверждении государственной программы «Содействие организации государственных закупок
в Брянской области» (2012—2015 годы)» 219

Постановление правительства Брянской области № 809-п от 30.12.2013 г.
«О подготовке и проведении конкурса «Лучшая программа социально-экономического развития приграничного поселения Брянской области» . . . 221

Постановление правительства Брянской области № 810-п от 30.12.2013 г.
«Об установлении размера, условий и порядка компенсации расходов на оплату жилых помещений, отопления и освещения педагогическим работникам образовательных организаций, финансовое обеспечение деятельности которых осуществляется из областного и местных бюджетов, работающим и проживающим в сельских населенных пунктах и поселках городского типа на территории Брянской области» . . . 224

Постановление правительства Брянской области № 811-п от 30.12.2013 г.
«О внесении изменений в государственную программу «Экономическое развитие, инвестиционная политика и инновационная экономика Брянской области» (2012—2015 годы)» . . . 226

Постановление правительства Брянской области № 813-п от 30.12.2013 г.
«О внесении изменений в постановление администрации Брянской области от 29 декабря 2011 года № 1238 «Об утверждении государственной программы «Управление государственными финансами Брянской области» (2012—2015 годы)» . . . 244

Постановление правительства Брянской области № 814-п от 30.12.2013 г.
«Об утверждении государственной программы «Обеспечение реализации полномочий высшего исполнительного органа государственной власти Брянской области» (2014—2016 годы)» . . . 252

Постановление правительства Брянской области № 815-п от 30.12.2013 г.
«О внесении изменений в государственную программу «Развитие образования и науки Брянской области» (2012—2015 годы)» . . . 286

Постановление правительства Брянской области № 816-п от 30.12.2013 г.
«Об утверждении Порядка предоставления и расходования субвенций бюджетам муниципальных образований на осуществление отдельных государственных полномочий Брянской области в сфере деятельности по профилактике безнадзорности и правонарушений несовершеннолетних, организации деятельности административных комиссий и определения перечня должностных лиц органов местного самоуправления, уполномоченных составлять протоколы об административных правонарушениях» . . . 325

Постановление правительства Брянской области № 818-п от 30.12.2013 г.
«Об утверждении государственной программы «Осуществление регионального государственного жилищного надзора на территории Брянской области» (2014—2016 годы)» . . . 328

Постановление правительства Брянской области № 819-п от 30.12.2013 г.
«Об утверждении Порядка выявления обстоятельств, свидетельствующих о необходимости оказания детям-сиротам и детям, оставшимся без попечения родителей, лицам из числа детей-сирот и детей, оставшихся без попечения родителей, содействия в преодолении трудной жизненной ситуации» . . . 334

Постановление правительства Брянской области № 820-п от 30.12.2013 г.
«О внесении изменений в государственную программу «Развитие топливно-энергетического комплекса, жилищно-коммунального и дорожного хозяйства Брянской области» (2012—2015 годы)» . . . 335

Постановление правительства Брянской области № 821-п от 30.12.2013 г.
«О внесении изменений в государственную программу «Развитие здравоохранения Брянской области» (2012—2015 годы)» . . . 346

Постановление правительства Брянской области № 822-п от 30.12.2013 г.
«Об утверждении государственной программы «Государственный строительный надзор Брянской области» (2014—2016 годы)» . . . 364

Приказ управления государственного регулирования тарифов Брянской области № 47/1-р от 30.12.2013 г.
«О внесении изменений в Реестр энергоснабжающих организаций Брянской области, в отношении которых осуществляется государственное регулирование и контроль» . . . 370

Приказ управления государственного регулирования тарифов Брянской области № 47/2-1тп от 30.12.2013 г.
«Об установлении платы за технологическое присоединение к распределительным электрическим сетям филиала ОАО «МРСК Центра» — «Брянскэнерго» . . . 370

Приказ управления государственного регулирования тарифов Брянской области № 47/2-2тп от 30.12.2013 г.
«Об установлении платы за технологическое присоединение к распределительным электрическим сетям филиала ОАО «МРСК Центра» — «Брянскэнерго» для заявителей, максимальная мощность энергопринимающих устройств которых не превышает 15 кВт включительно, по III категории надежности» . . . 373

Приказ управления государственного регулирования тарифов Брянской области № 47/2-3тп от 30.12.2013 г.
«Об установлении платы за технологическое присоединение к распределительным электрическим сетям ООО «Брянскоблэлектро» . . . 374

Приказ управления государственного регулирования тарифов Брянской области № 47/2-4тп от 30.12.2013 г.
«Об установлении платы за технологическое присоединение к распределительным электрическим сетям ОАО «Оборонэнерго» на территории Брянской области» . . . 377

Приказ управления государственного регулирования тарифов Брянской области № 47/3-э от 30.12.2013 г.
«Об индивидуальных тарифах на услуги по передаче электрической энергии для взаиморасчетов между ООО «Современный город» и филиалом ОАО «МРСК Центра» — «Брянскэнерго» . . . 379

Приказ управления государственного регулирования тарифов Брянской области № 47/4-э от 30.12.2013 г.
«О внесении изменений в постановление от 28.12.2012 № 44/8-э «О долгосрочных параметрах регулирования деятельности филиала ОАО «МРСК Центра» — «Брянскэнерго» с применением метода долгосрочной индексации необходимой валовой выручки» . . . 379

Приказ управления государственного регулирования тарифов Брянской области № 47/5-э от 30.12.2013 г.
«О внесении изменений в приказ от 20.12.2013 г. № 45/5-э «О единых (котловых) тарифах на услуги по передаче электрической энергии по сетям Брянской области на 2014 год» . . . 380

Приказ управления государственного регулирования тарифов Брянской области № 48/1-г от 31.12.2013 г.
«Об утверждении размера специальной надбавки к тарифам на транспортировку газа по ОАО «Газпром газораспределение Брянск» для финансирования программы газификации Брянской области на 2014 год» . . . 380

Приказ управления государственного регулирования тарифов Брянской области № 48/2-э от 31.12.2013 г.
«Об утверждении Регламента обмена информацией по вопросам установления и применения социальной нормы потребления электрической энергии (мощности) между заинтересованными органами исполнительной власти Брянской области, органами местного самоуправления, органами регистрационного учета, органами социальной защиты населения, ресурсоснабжающими организациями, исполнителями коммунальных услуг и комиссией, созданной в установленном порядке для оценки жилых помещений жилищного фонда» . . . 381

Объявление о планируемом предоставлении в аренду земельного участка площадью 16540 кв. м . . . 388

Объявление о планируемом предоставлении в аренду земельного участка площадью 1000 кв. м . . . 388

ОФИЦИАЛЬНАЯ БРЯНЩИНА

Информационный бюллетень

Учредитель — Правительство Брянской области

Адрес: г. Брянск, проспект Ленина, 33

Тел. (4832) 55-56-39

Зарегистрирован Федеральной службой по надзору за соблюдением законодательства в сфере массовых коммуникаций и охране культурного наследия.

Распространяется бесплатно.

Ответственный за выпуск В.В. Евсеев

Подписано в печать 31.12.2013. Формат 60×84 1/8. Бумага газетная.
Печать офсетная. Гарнитура «PetersburgC». Усл. печ. л. 45,57. Тираж 999. Заказ 450.

ГУП «Брянское областное полиграфическое объединение»
241019, г. Брянск, пр-т Ст. Димитрова, 40